Informaţiile conţinute în această publicaţie erau corecte la data tipăririi. În interesul îmbunătăţirii permanente a produsului, se rezervă dreptul de a modifica specificaţiile, proiectul sau echipamentele la orice dată, fără notificare şi fără asumarea niciunei obligaţii. Această publicaţie nu poate fi reprodusă sau tradusă integral sau parţial, fără aprobarea noastră. Sunt exceptate erorile şi omisiunile.

© Ford Motor Company 2007

Toate drepturile rezervate.

Cod manual: 7S7J-19A321-DA (CG3536en) 12/2006 20070207172944

Notă: Motorul diesel cu filtru de particule (DPF) necesită alimentare cu motorină tip Euro-4 (conţinut de sulf de 50ppm).

Cuprins

Introducere

Despre acest manual 7
Glosar de simboluri 7
Piese şi accesorii 7

Instrucţiuni sumare de dare în exploatare

Instrucţiuni sumare de dare în exploatare 10

Siguranţa copiilor

Scaunele pentru copii 20
Pernele de înălţare..... 21
Poziţionarea scaunului pentru copii 22
Punctele de ancorare sistem ISOFIX 24
Blocajele pentru siguranţa copiilor 26
Protecţia ocupanţilor
Principiul de funcţionare..... 27
Fixarea centurilor de siguranţă 30
Reglarea înălţimii centurilor de siguranţă 31
Sistemul de avertizare pentru centurile de siguranţă 31
Utilizarea centurii de siguranţă de către femeia însărcinată 31
Dezactivarea airbagului pentru pasager..... 32

Chei şi telecomenzi

Utilizarea cheii 34
Informaţii generale privind frecvenţele radio 34
Programarea telecomenzii..... 34
Înlocuirea bateriei telecomenzii 34

Dispozitive de închidere

Blocarea şi deblocarea..... 36
Deschiderea şi închiderea 39
Accesul fără cheie 40

Imobilizatorul motorului

Principiul de funcţionare 44
Cheile codificate..... 44
Armarea imobilizatorului motorului..... 44
Dezarmarea imobilizatorului motorului..... 44

Alarma

Principiul de funcţionare 45
Armarea alarmei..... 47
Dezarmarea alarmei 47

Volanul

Reglarea poziţiei volanului 49
Comenzile sistemului audio 49

Ştergătoare şi spălătoare

Ştergătoarele de parbriz 51
Ştergătoarele de parbriz automate 51
Senzorul de ploaie 52
Spălătoarele de parbriz..... 52
Spălătoarele şi ştergătorul de lunetă..... 52
Spălătoarele de faruri 53

Cuprins

Verificarea lamelor ştergătoarelor 53
Schimbarea lamelor ştergătoarelor 54
Specificaţii tehnice 55

Sistemul de lumini

Comenzile sistemului de lumini 56
Aprinderea şi stingerea automată a farurilor 57
Farurile de ceaţă..... 57
Lămpile de ceaţă..... 57
Reglarea pe înălţime a farurilor 58
Luminile de avarie 59
Sistemul de faruri autoadaptive (AFS) 59
Semnalizatoarele de direcţie 61
Luminile interioare..... 61
Demontarea unui far 62
Înlocuirea unui bec..... 63
Tabel cu specificaţii pentru becuri..... 71

Geamuri şi oglinzi

Geamurile acţionate electric 73
Oglinzile exterioare..... 76
Oglinzile exterioare acţionate electric 76
Oglinda interioară 78
Oglinda heliomată 78

Instrumente

Indicatoare şi instrumente de bord 79
Indicatoare şi lămpi de avertizare ... 81
Avertizoare şi indicatoare acustice..... 84

Afişaje pentru informaţii

Informaţii generale 85
Computerul de bord 94
Setările personalizate 96
Mesajele informative 99

Climatizarea

Principiul de funcţionare..... 110
Grilele de ieşire a aerului 110
Controlul manual al climatizării..... 111
Controlul automat al climatizării..... 114
Încălzirea geamurilor şi oglinzilor .. 117
Sistemul de încălzire auxiliar 117
Trapa electrică..... 121

Scaune

Poziţionarea corectă 125
Scaunele cu reglare manuală 125
Scaunele cu reglare electrică 126
Tetierele 128
Scaunele spate..... 128
Încălzirea scaunelor 129
Ventilarea scaunelor 130

Accesorii pentru confortul dumneavoastră

Parasolare..... 132
Jaluzele 132
Potenţiometru de reglaj iluminare bord..... 132
Ceas 132
Brichetă..... 133

Cuprins

Scrumieră 133
Prize electrice auxiliare 134
Suporturi pentru pahare..... 134
Torpedo 134
Consolă centrală 135
Compartimente de depozitare 135
Buzunare posterioare..... 136
Funcţia de memorare..... 136
Suport pentru pahare 137
Mufă pentru intrare
auxiliară (AUX IN)..... 138

Pornirea motorului

Informaţii generale 139
Contactul 139
Pornirea motorului fără cheie 139
Blocarea volanului 141
Pornirea unui motor
pe benzină..... 142
Pornirea unui motor diesel..... 143
Filtrul de particule diesel (DPF)..... 143
Oprirea motorului 144

Combustibilul şi alimentarea

Măsuri de siguranţă 145
Calitatea combustibilului
- Benzina 145
Calitatea combustibilului
- Motorina 145
Convertorul catalitic 145
Clapeta rezervorului..... 146
Alimentarea cu combustibil 147
Consumul de combustibil 147
Specificaţii tehnice..... 147

Transmisia

Transmisia manuală 150
Transmisia automată..... 151

Frânele

Principiul de funcţionare..... 154
Sugestii privind conducerea unui
vehicul dotat cu ABS..... 154
Frâna de mână 155

Controlul stabilităţii

Principiul de funcţionare..... 156
Utilizarea sistemului de control
al stabilităţii..... 157

Asistenţa la pornirea în rampă (HLA)

Principiul de funcţionare..... 158
Utilizarea sistemului de asistenţă la
pornirea în rampă 158

Suspensia activă

Principiul de funcţionare..... 161
Utilizarea suspensiei active..... 161

Asistenţa la parcare

Principiul de funcţionare..... 163
Utilizarea sistemului
de asistenţă la parcare 163

Pilotul automat

Principiul de funcţionare..... 165
Utilizarea pilotului automat 165

Cuprins

Regulatorul de viteză adaptabil (ACC)

Principiul de funcţionare 167
Utilizarea regulatorului de viteză adaptabil 169
Funcţia de anticoliziune cu radar ... 171

Transportarea bagajelor

Informaţii generale 174
Punctele de ancorare a bagajelor ... 174
Podea glisantă pentru spaţiul de încărcare 174
Compartimentul de depozitare sub podea, în partea din spate a portbagajului 176
Plasele pentru încărcătură 177
Separatorul retractatabil al portbagajului 178
Şinele de plafon şi portbagajele exterioare 178
Sistemul de protecţie pentru câini ... 178

Tractarea

Tractarea unei remorci..... 181
Cârligul de remorcare detaşabil 181

Sugestii privind conducerea vehiculului

Rodajul..... 185

Echipamente pentru situaţii de urgenţă

Trusa de prim ajutor..... 186
Triunghiul reflectorizant 186

Măsuri necesare după o coliziune

Verificarea componentelor sistemului de siguranţă..... 188
Sistemul de întrerupere a alimentării cu combustibil..... 188

Siguranţe

Amplasarea cutiilor de siguranţe... 190
Înlocuirea unei siguranţe 192
Tabel cu specificaţii pentru siguranţe 193

Recuperarea vehiculului

Punctele de tractare 203
Tractarea vehiculului pe patru roţi 204

Întreţinerea

Informaţii generale..... 205
Deschiderea şi închiderea capotei..... 206
Prezentarea compartimentului motorului -1.6L Duratec-16V Ti-VCT (Sigma)..... 207
Prezentarea compartimentului motorului -2.0L Duratec-HE (MI4) 208
Prezentarea compartimentului motorului -2.3L Duratec-HE (MI4) 209
Prezentarea compartimentului motorului -2.5L Duratec-ST (VI5) 210

Cuprins

Prezentarea compartimentului motorului -1.8L Duratorq-TDCi (Kent) Diesel 211
Prezentarea compartimentului motorului -2.0L Duratorq-TDCi (DW) Diesel 212
Prezentarea compartimentului motorului -2.2L Duratorq-TDCi (DW) Diesel 213
Verificarea uleiului de motor 214
Verificarea lichidului de răcire a motorului 215
Verificarea uleiului din cutia de viteze automată 216
Verificarea lichidului de frână şi ambreiaj 216
Verificarea lichidului de servodirecţie 217
Verificarea lichidului de spălare 217
Specificaţii tehnice..... 218

Întreţinerea vehiculului

Curăţarea exteriorului vehiculului ... 221
Curăţarea interiorului vehiculului ... 222
Remedierea zonelor cu vopseaua deteriorată 222

Bateria vehiculului

Întreţinerea bateriei 223
Utilizarea cablurilor electrice de ajutor 223

Roţi şi anvelope

Informaţii generale..... 225
Schimbarea unei roţi 225
Trusa de reparare a pneurilor 228
Anvelopele „runflat“..... 234
Întreţinerea anvelopelor 236
Utilizarea anvelopelor de iarnă 236
Utilizarea lanţurilor antiderapante 236
Sistemul de monitorizare a presiunii în pneuri 237
Specificaţii tehnice..... 238

Identificarea vehiculului

Plăcuţa de identificare 242
Numărul de identificare al vehiculului (VIN) / Seria de şasiu 242
Seria motorului - 1.6L Duratec-16V Ti-VCT (Sigma)..... 242
Seria motorului - 2.0L Duratec-HE (MI4)..... 242
Seria motorului - 2.3L Duratec-HE (MI4)..... 243
Seria motorului - 2.5L Duratec-ST (VI5) 243
Seria motorului - 1.8L Duratorq-TDCi (Kent) Diesel..... 243
Seria motorului - 2.0L Duratorq-TDCi (DW) Diesel/2.2L Duratorq-TDCi (DW) Diesel 243

Specificaţii tehnice

Specificaţii tehnice..... 244

Telefonul

Informaţii generale..... 253
Instalarea telefonului 253
Setarea sistemului Bluetooth 255

Cuprins

Butoanele telefonului 256
Utilizarea telefonului - Vehicule
fără Sistem de navigaţie 257
Utilizarea telefonului - Vehicule
cu sistemul de navigaţie
Travel Pilot EX..... 260

Comanda vocală

Principiul de funcţionare 263
Utilizarea comenzilor vocale..... 264
Comenzile unităţii audio 264
Comenzile telefonului 269
Comenzile sistemului
de navigaţie..... 274
Comenzile climatizării..... 274

Anexe

Compatibilitatea
electromagnetică 277
Certificate de omologare
de tip 278

PREZENTAREA MANUALULUI

Vă mulţumim pentru alegerea unui vehicul Ford. Vă recomandăm să acordaţi timpul necesar pentru a vă familiariza cu vehiculul citind acest manual. Cu cât veţi cunoaşte mai multe despre acest vehicul, cu atât va spori siguranţa şi plăcerea de a-l conduce

Notă: *Acest manual descrie toate opţiunile şi modelele posibile pe diferite pieţe/ţări;. Manualul poate descrie anumite dotări opţionale cu care vehiculul dumneavoastră nu este echipat. Aceasta nu este o lipsă, ci doar o urmare a particularizarii în cazul vehiculului Dvs.*

Notă: *Utilizaţi întotdeauna vehiculul în conformitate cu toate legile şi reglementările aplicabile în domeniu.*

Notă: *La revânzarea vehiculului, transmiteţi acest manual noului proprietar. Manualul constituie o parte integrantă a vehiculului.*

GLOSAR DE SIMBOLURI

Simboluri din acest manual

AVERTISMENT

În cazul nerespectării instrucţiunilor evidenţiate prin simbolul pentru "Avertisment", atât pentru dumneavoastră, cât şi pentru alte persoane apare riscul de deces sau vătămare corporală gravă.

ATENŢIE

În cazul nerespectării instrucţiunilor evidenţiate prin simbolul pentru "Atenţie", apare riscul de avariere a vehiculului.

Simboluri prezente pe vehicul

Când vedeţi aceste simboluri, înainte orice intervenţie citiţi şi urmaţi instrucţiunile relevante din acest manual.

PIESE ŞI ACCESORII

Fordul dumneavoastră a fost construit conform celor mai înalte standarde, utilizându-se piese originale Ford de cea mai bună calitate. În consecinţă, veţi putea să beneficiaţi mulţi ani de plăcerea de a conduce acest vehicul.

În cazul producerii unor evenimente neprevăzute care impun schimbarea unei componente importante, vă recomandăm să acceptaţi numai piese Ford originale.

Utilizarea pieselor Ford originale asigură readucerea vehiculului reparat la starea sa tehnică iniţială şi menţinerea valorii sale reziduale (în cazul revânzării).

Piesele Ford originale corespund condiţiilor stricte de siguranţă ale companiei Ford, precum şi înaltelor standarde de echipare, finisare şi fiabilitate

În cazul reparaţiilor în urma unui accident, apelaţi numai la atelierele Ford, care execută reparaţiile cu piese de origine, la standardele de calitate Ford, conform tehnologiilor de reparaţie actualizate permanent. În cazul în care aveţi dubii, sau vehiculul a fost reparat în alte ateliere, puteţi căuta sigla Ford.

Căutaţi sigla Ford pe următoarele piese:

Piese din tablă

- Capotă
- Uşi
- Capac portbagaj sau hayon

E88678

Bară de protecţie şi grilă radiator

- Grilă radiator
- Bară de protecţie faţă şi spate

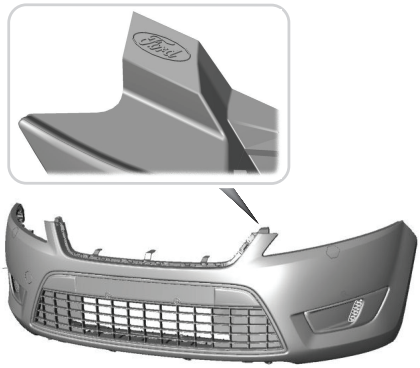

E88505

Oglindă exterioară

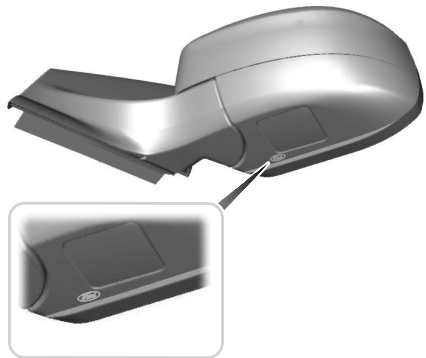

E88506

Geamuri

- Geam spate
- Geam lateral
- Parbriz

E88507

Sistem de lumini

- Lămpi spate
- Faruri

E88508

SCAUNELE PENTRU COPII

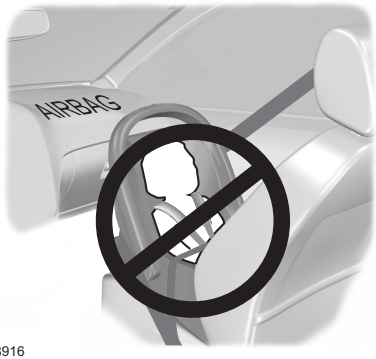

E68916

AVERTISMENTE

Copiii care au o înălţime sub 1,50 m sau care au mai puţin de 12 ani trebuie asiguraţi, pe locul din spate, într-un scaun corespunzător, special pentru copii, aprobat de autorităţi.

Text original conform ECE R94.01: Pericol extrem! Nu aşezaţi un scaun pentru copii - cu spatele la direcţia de mers - pe locul din dreapta faţă, protejat cu airbag frontal

La montarea unui scaun special pentru copii, citiţi şi respectaţi instrucţiunile producătorului.

Nu modificaţi sub nicio formă scaunele speciale pentru copii.

Nu ţineţi copilul pe genunchi în timpul deplasării vehiculului.

Nu lăsaţi copiii nesupravegheaţi în vehicul.

AVERTISMENTE

În cazul în care vehiculul a fost implicat într-un accident, pentru verificarea scaunelor speciale pentru copii apelaţi la tehnicieni calificaţi corespunzător.

Notă: *Obligativitatea utilizării scaunelor speciale pentru copii diferă de la ţară la ţară.*

La dealerul Ford sunt disponibile mai multe sortimente de scaune speciale pentru copii aprobate de CEE. Solicitaţi scaunul special pentru copii pe care îl recomandăm pentru vehiculul dumneavoastră.

Scaune speciale pentru copii pentru diverse grupe de greutate

Utilizaţi scaunul pentru copii corect după cum urmează:

Scaunul pentru sugari

E68918

Asiguraţi copiii care cântăresc mai puţin de 13 kilograme într-un scaun pentru sugari orientat spre spate, montat pe scaunele din partea din spate a vehiculului.

Scaunul pentru copii mici

E68920

Copiii care cântăresc între 13 şi 18 kilograme trebuie asiguraţi într-un scaun pentru copii mici amplasat pe locul din spate.

PERNELE DE ÎNĂLŢARE

AVERTISMENTE

Nu montaţi un scaun de siguranţă sau o pernă de înălţare folosind numai chinga de jos a centurii de siguranţă.

Nu instalaţi un scaun de siguranţă sau o pernă de înălţare cu o centură de siguranţă care nu este întinsă sau care este răsucită.

Nu treceţi centura de siguranţă pe sub braţul copilului sau prin spatele acestuia.

Nu utilizaţi perne, cărţi sau prosoape pentru înălţarea copilului dumneavoastră.

Aveţi grijă ca spatele copilului să stea drept.

AVERTISMENTE

Asiguraţi copiii care cântăresc mai mult de 15 kilograme, dar au mai puţin de 1,50 m, într-un scaun de siguranţă sau pe o pernă de înălţare.

Scaunul de înălţare

E70710

Vă recomandăm să utilizaţi un scaun de înălţare care combină o pernă cu un spătar. Poziţia înălţată vă va permite să treceţi centura de siguranţă a adultului peste mijlocul umărului copilului şi să poziţionaţi strâns chinga de jos peste şoldurile copilului.

Perna de înălţare

E68924

POZIŢIONAREA SCAUNULUI PENTRU COPII

AVERTISMENT

Atunci când utilizaţi, pe un scaun de pe cel de-al doilea rând, un scaun pentru copii prevăzut cu picior de susţinere, asiguraţi-vă că piciorul de susţinere este bine fixat pe podea.

Atunci când utilizaţi, pe un scaun de pe cel de-al doilea rând, un scaun pentru copii orientat spre faţă, demontaţi întotdeauna tetiera de la scaunul respectiv.

Notă: *Atunci când utilizaţi un scaun pentru copii pe locul din faţă, este posibil să fie dificilă strângerea centurii transversale, astfel încât aceasta să fie bine întinsă. În acest caz, reglaţi spătarul în poziţie complet verticală şi înălţaţi scaunul. A se vedea capitolul* ***Scaune*** *(pagina 125).*

Poziţionarea scaunului pentru copii	Categorii pe grupe de greutate				
	0	**0+**	**I**	**II**	**III**
	Până la 10 kg	**Până la 13 kg**	**9-18 kg**	**15-25 kg**	**22-36 kg**
Scaun pasager faţă cu airbagul ACTIVAT (**ON**)	X	X	UF[1]	UF[1]	UF[1]
Scaun pasager faţă cu airbagul DEZACTIVAT (**OFF**)	U[1]	U[1]	U[1]	U[1]	U[1]
Al doilea rând de scaune	U	U	U	U	U

X Nepotrivit pentru copii din această grupă de greutate.

U Potrivit pentru scaune universale pentru copii aprobate pentru această grupă de greutate.

U1 Potrivit pentru scaune universale pentru copii aprobate pentru această grupă de greutate. Totuşi, vă recomandăm asigurarea copilului pe locul din spate, într-un scaun special pentru copii aprobat de către autorităţi.

UF1 Potrivit pentru scaune universale pentru copii orientate spre faţă aprobate pentru această grupă de greutate. Totuşi, vă recomandăm asigurarea copilului pe locul din spate, într-un scaun special pentru copii aprobat de către autorităţi.

Scaune ISOFIX pentru copii

Poziţionarea scaunului pentru copii	**Categorii pe grupe de greutate**				
	0	**0+**	**I**	**II**	**III**
	Până la 10 kg	**Până la 13 kg**	**9-18 kg**	**15-25 kg**	**22-36 kg**
Scaune ISOFIX de pe cel de-al doilea rând	IL	IL	IL, IUF**	X	X
Clase* de scaune ISOFIX de pe cel de-al doilea rând	E	C, D, E	A, B, B1, C, D	X	X

X Nepotrivit pentru copii din această grupă de greutate.

IUF Potrivit pentru scaune universale pentru copii prevăzute cu sistem ISOFIX aprobate pentru această grupă de greutate.

IL Potrivit pentru următoarele scaune ISOFIX pentru copii: Roemer Duo ISOFIX (grupa **1**), Roemer Babysafe ISOFIX (grupa **0+**). În plus, se pot utiliza şi orice scaune semi-universale pentru copii prevăzute cu sistem ISOFIX, dacă acestea sunt indicate în lista vehiculului cu producători de scaune speciale pentru copii.

* Conform definiţiei ECE-R16.

Notă: *** Când achiziţionaţi un scaun special ISOFIX, asiguraţi-vă că ştiţi grupa de greutate corectă şi clasa de mărime ISOFIX pentru locurile în care doriţi să amplasaţi scaunele.*

Notă: *** Asiguraţi-vă că mecanismul curelei de fixare din partea superioară nu intră în contact cu husa retractabilă a portbagajului.*

PUNCTELE DE ANCORARE SISTEM ISOFIX

AVERTISMENT

Când utilizaţi sistemul ISOFIX, folosiţi un dispozitiv anti-rotire. Vă recomandăm utilizarea unei curele de fixare sau a unui picior de susţinere.

Vehiculul este prevăzut cu puncte de ancorare sistem ISOFIX care se potrivesc cu scaunele ISOFIX pentru copii, aprobate în întreaga lume.

Sistemul ISOFIX constă în două braţe rigide de fixare montate pe scaunul pentru copii, braţe care se prind în punctele de ancorare de pe scaunele exterioare din spate, în locul de la îmbinarea pernei cu spătarul.

În cazul scaunelor pentru copii care au curea de fixare în partea superioară, punctele de ancorare ale curelei de fixare sunt montate pe spatele scaunelor exterioare de pe cel de-al doilea rând.

Montarea unui scaun special pentru copii prevăzut cu curele de fixare în partea superioară

AVERTISMENT

Nu ataşaţi cureaua de fixare decât în punctul de ancorare corect.

Notă: *În cazul variantelor cu 5 uşi şi break, îndepărtaţi husa retractabilă a portbagajului pentru a facilita montarea. A se vedea capitolul* ***Transportarea bagajelor*** *(pagina 174).*

Notă: *În cazul variantei cu 4 uşi, asiguraţi-vă că mecanismul de strângere a curelei de fixare rămâne accesibil atunci când spătarul este fixat pe poziţie.*

1. Demontaţi tetiera. A se vedea capitolul **Scaune** (pagina 125).

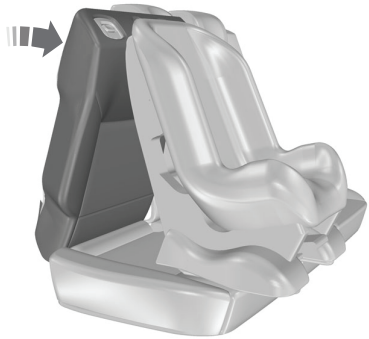

E87591

2. Poziţionaţi scaunul pentru copii pe perna scaunului din spate şi rabataţi spătarul corespunzător în faţă. A se vedea capitolul **Scaune** (pagina 125).

E87146

AVERTISMENT

Asiguraţi-vă că aţi strâns bine cureaua de fixare din partea superioară, că acesta nu este răsucită şi este bine poziţionată pe punctul de ancorare.

3. Trageţi cureaua de fixare până la punctul de ancorare.

AVERTISMENT

Asiguraţi-vă că spătarul este bine fixat pe poziţie.

4. Împingeţi spătarul în poziţie verticală.

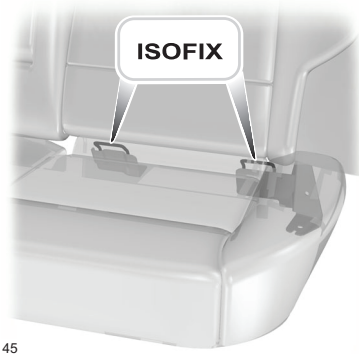

E87145

5. Împingeţi cu fermitate scaunul pentru copii pentru a fixa punctele de ancorare inferioare ISOFIX.
6. Strângeţi cureaua de fixare conform instrucţiunilor producătorului de scaune pentru copii.

BLOCAJELE PENTRU SIGURANŢA COPIILOR

AVERTISMENT

Dacă aţi pus blocajele pentru siguranţa copiilor, uşile nu pot fi deschise din interior.

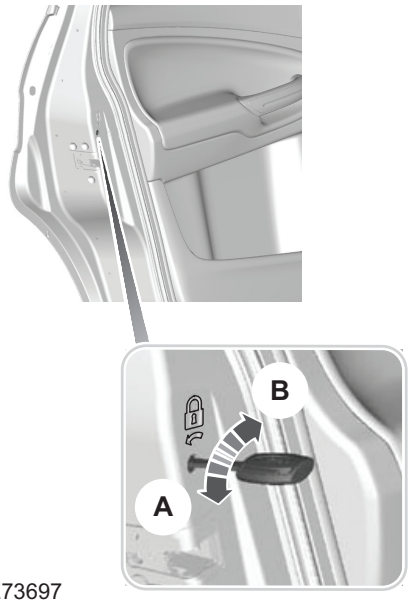

E73697

A Blocare

B Deblocare

PRINCIPIUL DE FUNCŢIONARE

Airbagurile

AVERTISMENT

Nu faceţi niciun fel de modificări ale părţii din faţă a vehiculului. Modificările ar putea afecta declanşarea airbagurilor.

Text original conform ECE R94.01: Pericol extrem! Pe un scaun protejat de airbag frontal, nu folosiţi un scaun pentru copii orientat spre spate!

Utilizaţi centura de siguranţă şi menţineţi o distanţă suficientă între piept şi volan. Numai o utilizare corespunzătoare a centurii de siguranţă vă poate menţine într-o poziţie care permite ca airbagul să aibă efectul optim. A se vedea subcapitolul **Poziţionarea corectă** (pagina 125).

Reparaţiile la volan, coloana de direcţie, scaune, airbaguri şi centuri de siguranţă trebuie executate de către tehnicieni cu o calificare corespunzătoare.

Menţineţi libere spaţiile din faţa airbagurilor. Nu ataşaţi nimic de sau peste capacele airbagurilor.

Nu introduceţi obiecte ascuţite în zonele în care sunt montate airbagurile. Acest lucru ar putea afecta declanşarea airbagurilor.

Utilizaţi huse proiectate pentru scaunele cu airbaguri laterale. Aceste huse trebuie montate de către tehnicieni cu o calificare corespunzătoare. Husele necorespunzătoare, neconcepute pentru airbaguri laterale vor afecta funcţionarea corectă a airbagurilor, lipsindu-vă de protecţie în cazul unui impact!

Notă: *Când se declanşează un airbag, se aude un zgomot puternic şi este împrăştiată o pulbere inofensivă. Acest lucru este normal.*

Notă: *Ştergeţi capacele airbagurilor doar cu o lavetă umedă.*

Sistemul de protecţie la impact este compus din:

- airbag pentru şofer
- airbag pentru pasager faţă
- airbaguri laterale
- airbag genunchi şofer
- airbaguri tip cortină
- dispozitiv de pretensionare centură şofer
- dispozitiv de pretensionare pentru centură pasager faţă
- senzori de coliziune
- lampă de avertizare pentru airbaguri
- sistem de avertizare pentru centurile de siguranţă
- modul electronic de comandă şi diagnoză.

Vă puteţi echipa vehiculul opţional şi cu:

- un întrerupător pentru dezactivare airbag
- o lampă de avertizare dezactivare airbag

Airbagurile pentru şofer şi pentru pasagerul din faţă

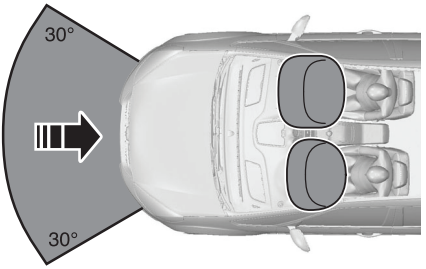

E74302

Airbagurile pentru şofer şi pasagerul din faţă se vor declanşa la coliziuni frontale semnificative sau la coliziuni care au loc la un unghi de maximum 30 de grade stânga sau dreapta faţă de axa longitudinală a vehiculului. Airbagurile se vor umfla în câteva miimi de secundă şi se vor dezumfla la contactul cu ocupanţii, amortizând astfel mişcarea corpurilor spre faţă. În cazul coliziunilor frontale minore, răsturnărilor, coliziunilor posterioare şi laterale, airbagurile pentru şofer şi pentru pasagerul din faţă nu se vor declanşa.

Airbagul la nivelul genunchilor şoferului

ATENŢIE

Nu încercaţi să deschideţi capacul airbagului de genunchi pentru şofer.

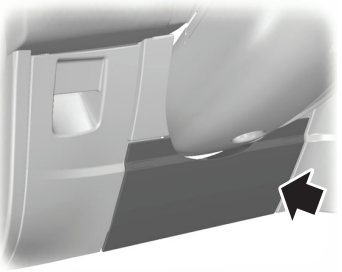

E86311

Airbagul de la nivelul genunchilor şoferului se va declanşa la coliziuni frontale sau la coliziuni la maximum 30 de grade stânga sau dreapta. Airbagul se va umfla în interval de câteva miimi de secundă şi se va dezumfla la contactul cu ocupanţii, amortizând astfel şocul dintre genunchii şoferului şi coloana de direcţie. În cazul răsturnărilor şi al coliziunilor posterioare şi laterale, airbagul de la nivelul genunchilor şoferului nu se va declanşa.

Notă: *Airbagul de genunchi - şofer are un prag de declanşare mai redus decât cel al airbagurilor frontale. În cazul unor coliziuni uşoare, este posibil să se declanşeze numai acest airbag!*

Airbagurile laterale

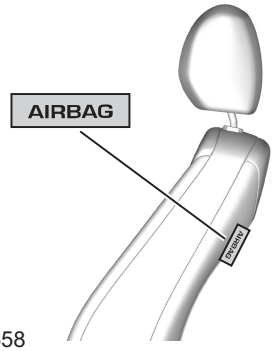

E72658

Airbagurile laterale sunt montate în interiorul spătarului scaunelor din faţă. O etichetă indică faptul că vehiculul dumneavoastră este dotat cu airbaguri laterale.

Airbagurile laterale se vor declanşa la coliziuni laterale semnificative. Se va declanşa doar airbagul de pe partea afectată de coliziune. Airbagurile se vor umfla în câteva miimi de secundă şi se vor dezumfla la contactul cu ocupanţii, asigurând astfel protecţie pentru zona pieptului şi a umerilor. În cazul coliziunilor laterale minore, răsturnărilor, coliziunilor frontale şi a celor posterioare, airbagurile laterale nu se vor declanşa.

Airbagurile tip cortină

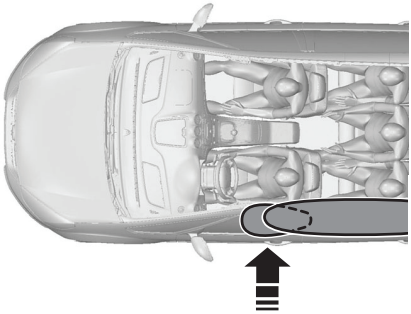

E75004

Airbagurile tip cortină sunt montate în interiorul panoului tapiţeriei de deasupra geamurilor laterale din faţă şi din spate. Inscripţionările aplicate pe panourile tapiţeriei aferente stâlpului B indică faptul că vehiculul este dotat cu airbaguri tip cortină.

Airbagurile tip cortină se vor declanşa la coliziuni laterale semnificative. Se va declanşa doar airbagul de pe partea afectată de coliziune. Airbagul se va umfla în câteva miimi de secundă şi se va dezumfla la contactul cu ocupanţii, asigurând astfel protecţie pentru zona capului. În cazul coliziunilor minore laterale, frontale şi posterioare sau al răsturnărilor, airbagurile tip cortină nu se vor declanşa.

Centurile de siguranţă

AVERTISMENTE

Utilizaţi centura de siguranţă şi menţineţi o distanţă suficientă între piept şi volan. Centura de siguranţă vă poate proteja optim numai în cazul în care o utilizaţi în mod corespunzător. A se vedea subcapitolul **Poziţionarea corectă** (pagina 125).

Folosiţi fiecare centură pentru o singură persoană.

Utilizaţi catarama corespunzătoare fiecărei centuri de siguranţă.

Nu utilizaţi o centură care nu este întinsă sau este răsucită.

Nu purtaţi haine groase. Centurile trebuie strânse pe corp pentru a vă proteja în mod optim.

Treceţi centura de siguranţă peste mijlocul umărului şi aşezaţi chinga de jos strâns pe şolduri.

Retractoarele centurilor de siguranţă de la scaunul şoferului şi cel al pasagerului din faţă sunt prevăzute cu un dispozitiv de pretensionare a centurii de siguranţă. Dispozitivele de pretensionare a centurilor au un prag de declanşare mai redus decât cel al airbagurilor. În cazul coliziunilor laterale minore, este posibil să se declanşeze doar dispozitivele de pretensionare a centurilor de siguranţă.

FIXAREA CENTURILOR DE SIGURANŢĂ

AVERTISMENT

Introduceţi pintenul centurii în cataramă, până când auziţi un clic de blocare. Dacă nu auziţi un clic de blocare, înseamnă că nu aţi prins corect centura.

E74124

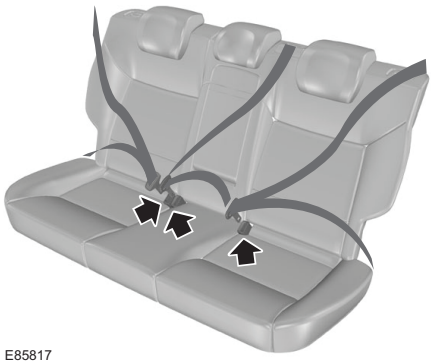

E85817

Atunci cand va puneţi centura,trageţi încet centura din locul de pe stâlp în afară. Centura se poate bloca dacă este trasă brusc sau dacă vehiculul este în pantă. (Această blocare se încadrează într-o funcţionare normală).

Pentru a desface centura din prinderea în cataramă, apăsaţi butonul roşu de pe cataramă. Lăsaţi centura încet să se retracteze, eliberând-o progresiv; eliberarea bruscă a centurii poate să ducă la loviri ale ocupanţilor sau ale geamurilor, sau alte inconveniente.

REGLAREA ÎNĂLŢIMII CENTURILOR DE SIGURANŢĂ

E87511

Notă: *Dacă ridicaţi puţin dispozitivul de glisare în timp ce apăsaţi butonul de blocare, vă va fi mai uşor să deblocaţi mecanismul de blocare.*

Pentru a ridica sau coborî centura de siguranţă în zona de pe stâlp, apăsaţi butonul de blocare de pe dispozitivului de reglare şi mişcaţi centura dacă este necesar, conform înălţimii Dvs.

SISTEMUL DE AVERTIZARE PENTRU CENTURILE DE SIGURANŢĂ

AVERTISMENT

Sistemul de avertizare pentru centurile de siguranţă avertizează în cazul în care circulaţi cu centura nepusă.

Nu treceţi centura pe sub Dvs, pentru "păcălirea" sistemului de avertizare pentru centurile de siguranţă. Sistemul de protecţie a ocupanţilor vă va asigura un grad optim de protecţie numai atunci când utilizaţi centura în mod corect. Dacă şoferul şi pasagerul din faţă nu poartă centurile de siguranţă, iar vehiculul se deplasează cu o viteză mai mare de 10 km/h, lampa de avertizare pentru centurile de siguranţă se va aprinde şi se va declanşa un avertizor sonor. Sistemul de avertizare se va activa şi în cazul în care centurile de siguranţă nu sunt utilizate în timpul deplasării vehiculului. Avertizorul sonor se va opri după cinci minute, dar lampa de avertizare va rămâne aprinsă până când ocupanţi îşi vor pune centurile de siguranţă.

Dezactivarea sistemului de avertizare pentru centurile de siguranţă

Aveţi posibilitatea de a dezactiva sistemul de avertizare pentru centurile de siguranţă apelând la un dealer Ford.

UTILIZAREA CENTURII DE SIGURANŢĂ DE CĂTRE FEMEIA ÎNSĂRCINATĂ

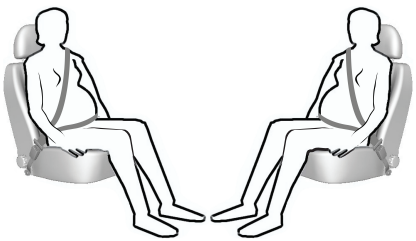

E68587

AVERTISMENT

Poziţionaţi corect centura de siguranţă pentru siguranţa Dvs şi a fătului. Nu utilizaţi numai chinga de jos sau numai chinga de umăr.

Poziţionaţi chinga de jos confortabil peste şolduri şi sub abdomen. Poziţionaţi chinga de umăr între sâni, deasupra şi pe lângă zona abdomenului.

DEZACTIVAREA AIRBAGULUI PENTRU PASAGER

AVERTISMENT

Aveţi grijă ca airbagul pentru pasager să fie dezactivat în cazul în care utilizaţi, pe scaunul pasagerului din faţă, un scaun pentru copii orientat spre spate. De asemenea, puteţi dezactiva airbagul pentru pasager dacă circulaţi timp îndelungat fără pasager pe acel scaun.

E71313

Montarea întrerupătorului pentru dezactivare airbag pasager

AVERTISMENT

Dacă un scaun pentru copii trebuie instalat pe scaunul dreapta-faţă, trebuie să solicitaţi montarea unui întrerupător pentru dezactivarea airbagului pentru pasager. Pentru informaţii suplimentare, consultaţi dealerul.

Notă: *Întrerupătorul cu cheie este amplasat în torpedo, fiind conectat şi la o lampă de avertizare a dezactivării airbagului pasagerului, lampa aflată în panoul de bord.*

Dacă lampa de avertizare pentru airbaguri se aprinde sau luminează intermitent când conduceţi, este semnalizată o defecţiune. A se vedea subcapitolul **Indicatoare şi lămpi de avertizare** (pagina 81). Demontaţi scaunul pentru copii şi solicitaţi verificarea problemei imediat.

Dezactivarea airbagului pentru pasager

E71312

A Dezactivat

B Activat

Puneţi întrerupătorul în poziţia **A**.

Atunci când puneţi contactul, verificaţi dacă lampa de avertizare pentru dezactivare airbag pasager se aprinde.

Activarea airbagului pentru pasager

AVERTISMENT

Aveţi grijă ca airbagul pentru pasager să fie activat în cazul în care nu utilizaţi un scaun pentru copii pe scaunul pasagerului din faţă.şi în cazul în care veţi avea un pasager pe scaunul dreapta - faţă;

Puneţi întrerupătorul în poziţia **B**.

UTILIZAREA CHEII

Telecomanda cu cheie rabatabilă

E74382

INFORMAŢII GENERALE PRIVIND FRECVENŢELE RADIO

ATENŢIE

Frecvenţa radio utilizată de telecomanda dumneavoastră poate fi folosită şi de alte transmisii radio pe distanţă scurtă (de ex. echipamente de radio amatori, echipamente medicale, căşti fără fir, telecomenzi şi sisteme de alarmă). Dacă frecvenţele sunt bruiate, nu veţi putea utiliza telecomanda. În acest caz puteţi bloca şi debloca uşile cu ajutorul cheii mecanice.

Notă: *Este posibil să deblocaţi uşile din greşeală, prin apăsarea neintenţionată a butoanelor de pe telecomandă.*

Raza de acţiune dintre telecomandă şi vehicul variază în funcţie de mediul ambiant.Când raza de acţiune scade faţă de ceea ce eraţi obişnuit, înseamnă că bateria este descărcată.

PROGRAMAREA TELECOMENZII

Puteţi programa maxim opt telecomenzi pentru a fi utilizate la vehiculul dumneavoastră (incluzând orice telecomandă livrată împreună cu vehiculul). Pentru instrucţiuni adresaţi-vă dealerului.

ÎNLOCUIREA BATERIEI TELECOMENZII

Telecomanda cu cheie rabatabilă

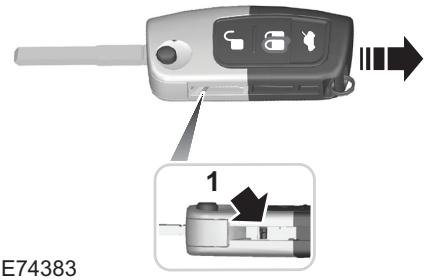

E74383

1. Introduceţi o şurubelniţă cât mai mult posibil în fanta de pe partea laterală a telecomenzii, împingeţi-o spre cheia rabatabilă şi scoateţi cheia.

E74384

2. Răsuciţi şurubelniţa în poziţia indicată pentru a începe separarea celor două jumătăţi ale telecomenzii.

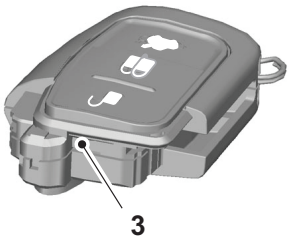

E74385

3. Răsuciţi şurubelniţa în poziţia indicată pentru a separa cele două jumătăţi ale telecomenzii.

ATENŢIE

Nu atingeţi cu şurubelniţa contactele bateriei sau placa cu circuite imprimate.

4. Cu ajutorul şurubelniţei, împingeţi afară, cu grijă, bateria.
5. Instalaţi o baterie nouă (3V CR 2032), introducând-o cu polul **+** în jos.
6. Asamblaţi cele două jumătăţi ale telecomenzii.
7. Introduceţi cheia rabatabilă înapoi în telecomandă.

Telecomanda fără cheie rabatabilă

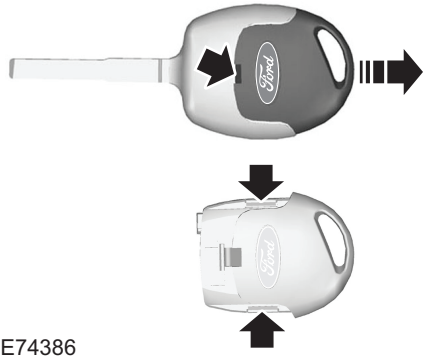

E74386

1. Introduceţi o şurubelniţă în adâncitura de pe spatele cheii şi scoateţi cheia pliabilă.
2. Cu ajutorul şurubelniţei, desfaceţi clemele de prindere şi separaţi cele două jumătăţi ale telecomenzii.

ATENŢIE

Nu atingeţi cu şurubelniţa contactele bateriei sau placa cu circuite imprimate.

3. Cu ajutorul şurubelniţei, împingeţi afară, cu grijă, bateria.
4. Instalaţi o baterie nouă (3V CR 2032), introducând-o cu polul **+** în jos.
5. Asamblaţi cele două jumătăţi ale telecomenzii.
6. Introduceţi cheia rabatabilă înapoi în telecomandă.

BLOCAREA ŞI DEBLOCAREA

Sistemul de închidere centralizată

Puteţi bloca uşile cu ajutorul sistemului de închidere centralizata numai dacă toate uşile sunt închise.

Notă: *Uşa şoferului poate fi deblocată şi cu cheia mecanică. Aceasta trebuie utilizată în cazul în care telecomanda sau sistemul de acces fără cheie nu funcţionează.*

Notă: *Închiderea centralizată blochează şi deblochează şi clapeta rezervorului de combustibil.*

Închiderea centralizată dublă

AVERTISMENTE

Nu activaţi închiderea centralizată dublă atunci când în interiorul vehiculului se află persoane sau animale.

În cazul închiderii centralizate duble, uşile nu mai pot fi deblocate din interior.

Închiderea centralizată dublă este un sistem de protecţie antifurt care împiedică deschiderea uşilor din interior. Puteţi utiliza sistemul de închidere centralizată dublă numai dacă toate uşile sunt închise.

E71961

Confirmarea blocării şi deblocării

Când deblocaţi uşile, semnalizatoarele de direcţie se vor aprinde scurt o dată.

Când blocaţi uşile, semnalizatoarele de direcţie se vor aprinde scurt de două ori.

Notă: *Dacă vehiculul dumneavoastră este echipat cu închidere centralizată dublă, semnalizatoarele de direcţie se vor aprinde scurt numai de două ori când activaţi sistemul de închidere centralizată dublă.*

Blocarea şi deblocarea uşilor cu ajutorul cheii

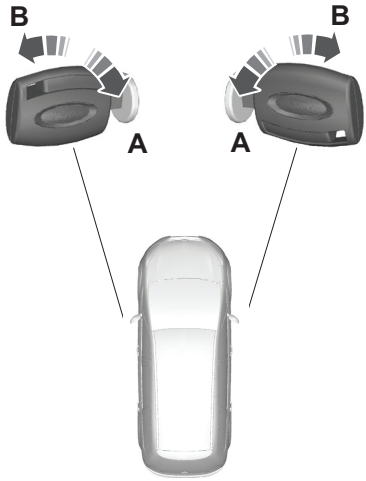

E71962

A Deblocare

B Blocare

Închiderea centralizată dublă a uşilor cu ajutorul cheii

Pentru închiderea dublă a uşilor, rotiţi cheia, de două ori într-un interval de trei secunde, în poziţia pentru blocare.

Blocarea şi deblocarea uşilor cu ajutorul telecomenzii

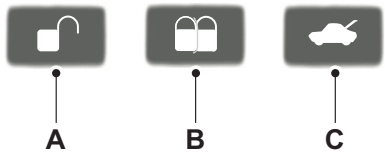

E87379

A Deblocare

B Blocare

C Deblocare capac portbagaj

Blocarea uşilor cu ajutorul telecomenzii

Apăsaţi butonul **B** o dată.

Închiderea centralizată dublă a uşilor cu ajutorul telecomenzii

Apăsaţi butonul **B** de două ori în interval de trei secunde.

Blocarea şi deblocarea uşilor din interior

Uşile din faţă

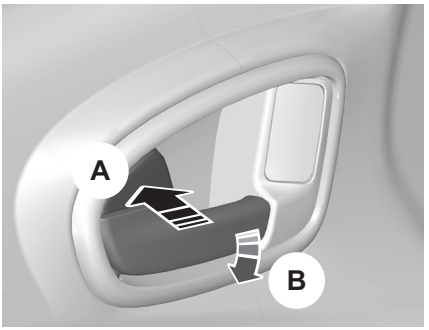

E71958

A	Blocarea tuturor uşilor
B	Deblocarea tuturor uşilor

Uşile din spate

Pentru a bloca individual uşile din spate, apăsaţi butonul **A** şi închideţi uşa la părăsirea vehiculului.

Capacul portbagajului

Deblocarea capacului portbagajului

Apăsaţi butonul **C** de pe telecomandă de două ori în interval de trei secunde.

Închiderea capacului portbagajului

Varianta cu 4 uşi

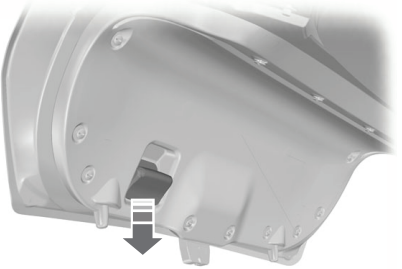

E89131

Varianta cu 5 uşi

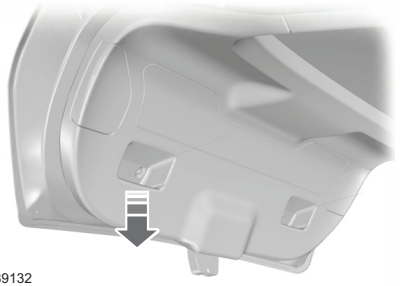

E89132

Break

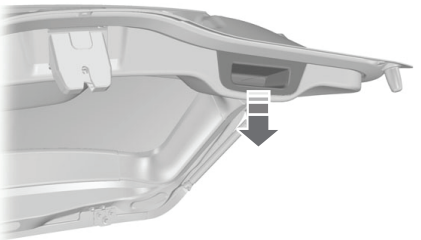

E89133

Pentru a facilita închiderea hayonului, care este inălţat, pe partea interioară a sa se află un mâner într-un locaş.

Reblocarea automată

Dacă aţi deblocat uşile din telecomandă, dar timp de 45 secunde nu aţi intratîin vehicul, uşile se vor reblocа automat . Uşile se blochează, iar alarma revine la starea anterioară.

Reprogramarea funcţiei de deblocare

Dacă funcţia de deblocare este reprogramată astfel încât numai uşa şoferului să se deblocheze (a se vedea capitolul **Chei şi telecomenzi** de la pagina 34), aveţi în vedere următoarele aspecte:

Când apăsaţi butonul de deblocare se deblochează fie toate uşile, fie numai uşa şoferului. Prin apăsarea butonului de deblocare încă o dată se deblochează toate uşile.

DESCHIDEREA ŞI ÎNCHIDEREA GLOBALĂ A GEAMURILOR

Când contactul este decuplat, puteţi să acţionaţi geamurile electrice şi cu ajutorul funcţiei de deschidere globală şi închidere globală.

Notă: *Închiderea globală va funcţiona numai dacă memoria a fost setată corect pentru fiecare geam în parte. A se vedea subcapitolul* ***Geamurile acţionate electric*** *(pagina 73).*

Deschiderea globală

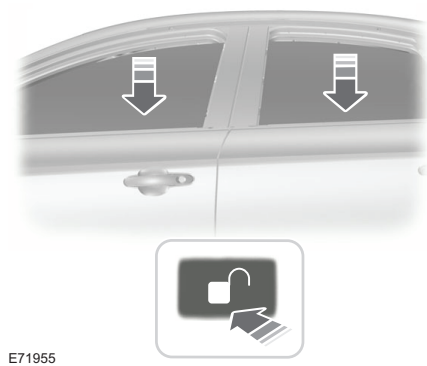

Pentru deschiderea tuturor geamurilor, apăsaţi şi menţineţi apăsat butonul de **deblocare** cel puţin trei secunde. Apăsaţi butonul de **blocare** sau, din nou, butonul de **deblocare** pentru a dezactiva funcţia de deschidere.

Închiderea globală

AVERTISMENT

Acţionaţi cu prudenţă atunci când utilizaţi închiderea globală. În caz de urgenţă, apăsaţi imediat un buton pentru a întrerupe operaţia.

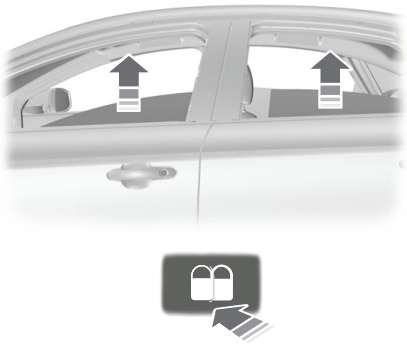

E71956

Pentru închiderea tuturor geamurilor, apăsaţi şi menţineţi apăsat butonul de **blocare** cel puţin trei secunde. Apăsaţi orice buton din nou pentru dezactivarea funcţiei de închidere. Funcţia de antiprindere este, de asemenea, activă în timpul închiderii globale.

INTRAREA ÎN VEHICUL ÎN CAZUL SISTEMULUI "FĂRĂ CHEIE"

Informaţii generale

AVERTISMENT

Este posibil ca sistemul de acces fără cheie să nu funcţioneze în cazul în care cheia este aproape de obiecte din metal sau dispozitive electronice cum ar fi telefoanele mobile.

Notă: *Dacă se trage de mânerele uşilor în mod repetat într-o perioadă scurtă de timp, fără prezenţa unei chei pasive valide, sistemul va deveni inoperabil timp de 30 de secunde.*

Sistemul de acces pasiv nu va funcţiona dacă:

- Frecvenţele cheii pasive sunt bruiate.
- Bateria cheii pasive este descărcată.

Notă: *În cazul în care sistemul de acces pasiv nu funcţionează, pentru închiderea şi deschiderea vehiculului va trebui să utilizaţi cheia rabatabilă;*

Sistemul fără cheie permite şoferului să utilizeze vehiculul fără a folosi o cheie sau telecomandă.

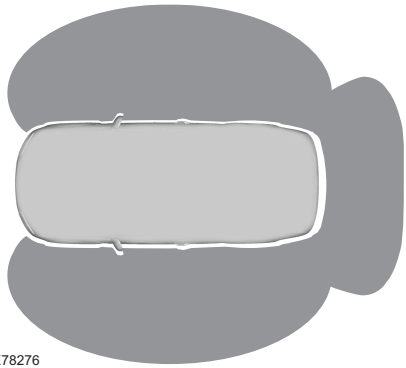

E78276

Închiderea şi deschiderea pasivă a vehiculului necesită prezenţa unei chei pasive valide într-una dintre zonele acoperite de cele trei raze de detecţie externă. Acestea acoperă o distanţă de aproximativ un metru şi jumătate de la mânerele uşilor din faţă şi de la capacul portbagajului.

Cheia pasivă

Vehiculul poate fi închis şi deschis cu ajutorul cheii pasive. Cheia pasivă poate fi utilizată, de asemenea, ca telecomandă. A se vedea subcapitolul **Blocarea şi deblocarea** (pagina 36).

Închiderea vehiculului

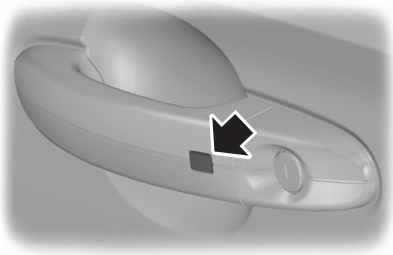

E87384

E87435

AVERTISMENT

Vehiculul nu se închide singur în mod automat. Dacă nu este apăsat niciun buton de blocare, vehiculul va rămâne deschis.

Notă: *Dacă vehiculul se închide de la capota portbagajului, cheia pasivă trebuie să se afle în raza de detecţie a capacului portbagajului.*

Butoanele de blocare sunt situate pe fiecare uşă din faţă şi pe capacul portbagajului.

Pentru a activa închiderea centralizată şi a arma alarma:

- Apăsaţi butonul de blocare o dată.

Pentru a activa închiderea dublă şi a arma alarma şi senzorii interiori:

- Apăsaţi un buton de blocare de două ori în interval trei secunde.

Notă: *După activare, vehiculul va rămâne închis aproximativ trei secunde. Acest interval vă permite să trageţi de mânerul uşii şi să verificaţi dacă vehiculul este închis. După acest interval, uşile pot fi deschise din nou în cazul în care cheia pasivă este în raza de detecţie respectivă.*

Capota portbagajului

Notă: *Capacul portbagajului nu poate fi închis şi se va deschide singur în cazul în care cheia pasivă se află în interiorul portbagajului.*

Notă: *Dacă o a doua cheie pasivă validă se află în raza de detecţie a capacului portbagajului, acesta poate fi închis.*

Deschiderea vehiculului

Notă: *Sistemul "fără cheie" implică funcţionarea în stare de veghe, ceea ce consumă curent din baterie. În cazul în care vehiculul rămâne închis mai mult de cinci zile, sistemul fără cheie va intra în modul economic. Acest mod implică un consum redus de energie, reducându-se riscul de descărcare a bateriei vehiculului. Când vehiculul este deschis în timp ce este în acest mod, timpul de reacţie al sistemului poate fi un pic mai mare decât cel normal. Deschiderea vehiculului va dezactiva modul economic.*

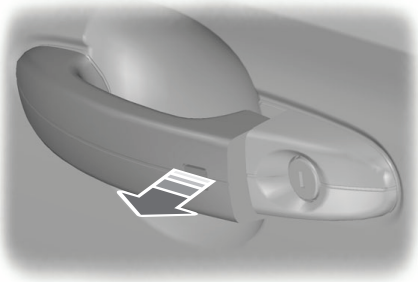

E78278

Trageţi de unul dintre mânerele uşilor sau de mânerul capotei portbagajului.

Notă: *Trebuie ca o cheie pasivă validă să se afle în raza de detecţie a respectivei uşi sau capote.*

Semnalizatoarele de direcţie vor lumina o dată lung pentru a confirma că toate uşile, capacul portbagajului şi clapeta rezervorului au fost deblocate şi că alarma a fost dezarmată.

Pentru a debloca numai uşa şoferului

Dacă funcţia de deblocare este reprogramată astfel încât numai uşa şoferului să se deblocheze (a se vedea capitolul **Chei şi telecomenzi**, pagina 34), aveţi în vedere următoarele aspecte:

Dacă uşa şoferului este prima uşă care este deschisă, celelalte uşi şi capacul portbagajului vor rămâne blocate. Toate celelalte uşi pot fi deblocate din interiorul vehiculului apăsând butonul de deblocare de lângă mânerul uşii şoferului. Uşile pot fi deblocate individual trăgând de mânerul interior al respectivei uşi.

Dacă uşa pasagerului din faţă sau una dintre uşile din spate este prima uşă care este deschisă, vor fi deblocate **toate** uşile şi capacul portbagajului.

Cheile dezactivate

Orice chei lăsate în interiorul vehiculului atunci când acesta este închis, vor fi dezactivate.

O cheie dezactivată nu poate fi utilizată pentru a pune contactul sau pentru a porni motorul.

Pentru a putea utiliza din nou aceste chei pasive, ele vor trebui activate.

Pentru a activa toate cheile pasive, deschideţi vehiculul cu ajutorul unei chei pasive sau a funcţiei de deblocare asigurată de telecomandă.

Toate cheile pasive vor fi activate în cazul în care contactul este pus sau dacă vehiculul este pornit cu ajutorul unei cheii pasive valide.

Blocarea şi deblocarea uşilor utilizând cheia detaşabilă, la cele două tipuri de cheie

Tip 1

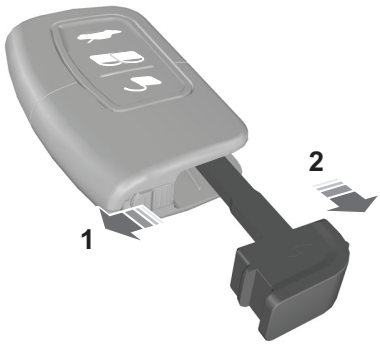

E78284

1. Glisaţi butonul de eliberare în direcţia indicată de săgeată şi trageţi afară, cu degetul, cheia rabatabilă.
2. Scoateţi cheia detasabilă şi introduceţi-o în încuietoare.

Tip 2

E87964

1. Scoateţi cu grijă capacul.
2. Scoateţi cheia detasabilă aflată sub capacul estetic şi introduceţi-o în încuietoare.

PRINCIPIUL DE FUNCŢIONARE

Imobilizatorul motorului este un sistem de protecţie antifurt care împiedică pornirea motorului cu ajutorul unei chei false (codificată incorect).

CHEILE CODIFICATE

Notă: *Nu ecranaţi cheile cu obiecte metalice. Obiectele metalice (poleială, brelocuri, etc) ar putea împiedica receptorul să identifice drept validă cheia Dvs, deşi este o cheie codificată corect.*

Notă: *Dacă pierdeţi o cheie, toate cheile rămase trebuie șterse și recodificate. Pentru informaţii suplimentare, adresaţi-vă dealerului. Orice cheie nouă trebuie recodificată împreună cu cheile existente.*

În cazul pierderii unei chei, puteţi obţine de la dealerul Ford o cheie de schimb. Dacă este posibil, precizaţi seria cheii de pe brelocul livrat împreună cu cheile originale. De la dealerul Ford puteţi obţine şi chei suplimentare.

ARMAREA IMOBILIZATORULUI MOTORULUI

Imobilizatorul motorului este armat în mod automat la o secundă după decuplarea contactului.

DEZARMAREA IMOBILIZATORULUI MOTORULUI

Imobilizatorul motorului se dezarmează în mod automat în momentul în care puneţi contactul folosind o cheie codificată corect.

Dacă pe afişajul pentru informaţii apare mesajul **Immobiliser active** (imobilizator activ), cheia pe care o folosiţi nu a fost recunoscută. Scoateţi cheia şi încercaţi din nou.

Dacă nu puteţi să porniţi motorul cu ajutorul unei chei codificate corect, înseamnă că există o defecţiune. La punerea contactului, pe afişajul pentru informaţii va apărea mesajul **Immobiliser active** (imobilizator activ).

Solicitaţi imediat verificarea imobilizatorului motorului.

PRINCIPIUL DE FUNCŢIONARE

Sistemul de alarmă

Vehiculul dumneavoastră poate fi echipat cu unul dintre următoarele sisteme de alarmă:

- Alarmă de perimetru.
- Alarmă de perimetru cu senzori interiori.
- Alarmă de categoria I cu senzori de interior şi sirenă cu baterie de rezervă.
- Alarmă de categoria I cu senzori de interior, sirenă cu baterie de rezervă şi senzori de înclinare.

Alarma de perimetru

Alarma de perimetru este un dispozitiv cu rol de intimidare în vederea prevenirii accesului neautorizat în vehiculul dumneavoastră atât prin utilizarea uşilor, cât şi a capotei. Această alarmă protejează şi sistemul audio.

Senzorii de interior

E71401

AVERTISMENT

Senzorii de interior se află în lampa plafonieră dintre parasolare. Nu ecranaţi, acoperiţi sau interveniţi în niciun fel asupra acestei lămpi! Astfel, impiedicaţi senzorii să funcţioneze corect!

Nu activaţi alarma cu protecţie totală, atunci când în interiorul vehiculului se mai află oameni, animale sau orice obiecte mobile (ornamente care pendulează sau au părţi în mişcare). Senzorii funcţionează, detectând orice mişcare din interiorul vehiculului.

Sirena cu baterie de rezervă

Sirena cu baterie de rezervă reprezintă un sistem de alarmă suplimentar care va emite semnale acustice atunci când este declanşată alarma. Această alarmă este armată direct la închiderea vehiculului. Sirena este echipată cu baterie proprie şi va emite semnale de alarmă acustice, chiar dacă cineva deconectează bateria vehiculului sau claxonul

Senzorii de înclinare

Senzorii de înclinare detectează tentativele de sustragere a unei roţi sau de tractare a vehiculului, detectând variaţiile de înclinare a caroseriei.

Notă: *Atunci când călătoriţi la bordul unui feribot, dacă alarma este armată, dezactivaţi senzorii de înclinare prin selectarea protecţiei reduse. Astfel se evită ca mişcarile vehiculului să declanşeze inutil alarma.*

Declanşarea alarmei

Odată activată, alarma se declanşează în oricare din următoarele moduri:

- În cazul în care cineva deschide o uşă, hayonul sau capota, fără a utiliza o telecomandă sau o cheie validă.
- În cazul sustragerii sistemului audio sau a sistemului de navigaţie.

- La vehiculele cu cheie convenţională, în cazul în care contactul este pus în poziţia **I**, **II** sau **III** fără a se utiliza o cheie validă.
- În cazul în care senzorii de interior detectează o mişcare în interiorul vehiculului.
- La vehiculele cu sirenă cu baterie de rezervă, în cazul în care cineva deconectează bateria vehiculului sau claxonul.
- În cazul în care senzorii detectează o variaţie de înclinare a vehiculului.

În cazul declanşării alarmei, claxonul conectat la alarmă va suna timp de 30 de secunde, iar luminile de avarie se vor aprinde intermitent timp de cinci minute.

Orice alte tentative de a efectua una dintre acţiunile descrise anterior vor declanşa din nou alarma.

Protecţia totală şi protecţia redusă

Protecţia totală

Protecţia totală constituie setarea standard.

În cazul protecţiei totale, senzorii de interior şi senzorii de înclinare sunt activaţi la armarea alarmei.

Notă: *Acest lucru poate determina declanşarea unor alarme false atunci când în interiorul vehiculului se află animale sau obiecte mobile sau, la vehicule cu senzori de înclinare, atunci când se călătoreşte la bordul unui feribot sau pe o platformă mobilă, tren, etc.*

Protecţia redusă

În cazul protecţiei reduse, senzorii de interior şi senzorii de înclinare sunt dezactivaţi la armarea alarmei.

Notă: *Puteţi seta alarma la protecţie redusă numai pentru ciclul curent de funcţionare a motorului. La următoarea punere a contactului, alarma va fi automat resetată la protecţie totală.*

Întrebare la ieşire

Puteţi seta afişajul pentru informaţii pentru a vă solicita de fiecare dată nivelul de protecţie pe care doriţi să îl stabiliţi.

Dacă selectaţi opţiunea **Ask on Exit** (întrebare la ieşire), de fiecare dată când decuplaţi contactul, pe afişajul din bord apare mesajul **Reduced guard** (Protecţie redusă).

Dacă doriţi să armaţi alarma cu protecţie redusă, apăsaţi butonul **OK** atunci când apare acest mesaj.

Dacă doriţi să armaţi alarma cu protecţie totală, părăsiţi vehiculul fără să apăsaţi butonul **OK**.

Selectarea opţiunilor de protecţie totală sau de protecţie redusă

Notă: *Selectarea opţiunii Reduced nu setează permanent alarma pe protecţie redusă. Alarma este setată la protecţie redusă numai pentru ciclul curent de funcţionare a motorului. În cazul în care de obicei setaţi alarma la protecţie redusă, selectaţi opţiunea* ***Ask on Exit*** *(întrebare la ieşire).*

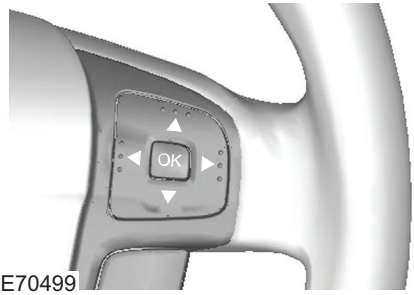

E70499

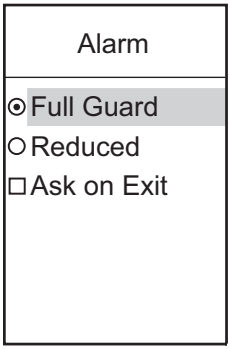

E74509

1. Apăsaţi butonul > de pe volan, pentru a accesa meniul principal.
2. Selectaţi opţiunea **Setup** (setare) cu ajutorul butoanelor ^ şi v şi apăsaţi apoi butonul >.
3. Selectaţi opţiunea **Alarm** (alarmă) şi apăsaţi butonul >
4. Selectaţi opţiunea **Reduced** (protecţie redusă) sau **Full guard** (protecţie totală). Dacă preferaţi să vi se solicite tipul de protecţie de fiecare dată când decuplaţi contactul, selectaţi opţiunea **Ask on Exit** (întrebare la ieşire).
5. Apăsaţi butonul **OK** pentru a confirma selecţia.
6. Apăsaţi butonul < pentru a ieşi din meniu. Pentru revenirea directă la afişajul computerului de bord, menţineţi apăsat butonul <.

Mesajele informative

A se vedea subcapitolul **Mesajele informative** (pagina 99).

ARMAREA ALARMEI

Pentru armarea alarmei, închideţi vehiculul. A se vedea capitolul **Dispozitive de închidere** (pagina 36).

DEZARMAREA ALARMEI

Vehicule cu cheie convenţională

Alarma cu perimetru

Dezarmaţi alarma şi dezactivaţi semnalul sonor prin deblocarea uşilor cu cheia şi punerea contactului cu ajutorul unei chei corect codificate sau prin deblocarea uşilor sau a capotei portbagajului cu telecomanda.

Alarma de categoria I

Dezarmaţi alarma şi dezactivaţi semnalul sonor prin deblocarea uşilor cu cheia şi punerea contactului, în interval de 12 secunde, cu ajutorul unei chei corect codificate sau prin deblocarea uşilor sau a capoteiportbagajului cu telecomanda.

Vehicule cu sistem fără cheie

Notă: *Pentru accesul fără cheie, în zona de detecţie de la uşa respectivă trebuie să se afle o cheie pasivă validă. A se vedea subcapitolul* ***Accesul fără cheie*** *(pagina 40).*

Alarma de perimetru

Dezarmaţi alarma şi dezactivaţi semnalul sonor prin deblocarea uşilor şi punerea contactului sau prin deblocarea uşilor sau a capotei portbagajului cu telecomanda.

Alarma de categoria I

Dezarmaţi alarma şi dezactivaţi semnalul sonor prin deblocarea uşilor şi punerea contactului în interval de 12 secunde sau prin deblocarea uşilor sau a capotei portbagajului cu telecomanda.

REGLAREA VOLANULUI

AVERTISMENT

Nu reglaţi niciodată volanul în timpul mersului.

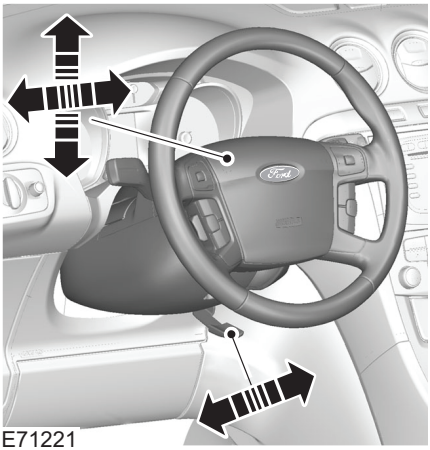

E71221

Deblocaţi maneta de blocare pentru a elibera volanul, reglaţi înălţimea volanului şi distanţa acestuia faţă de şofer.

Aduceţi maneta în poziţia iniţială pentru a rebloca volanul în poziţia dorită

Asiguraţi-vă că sunteţi aşezaţi în poziţia optimă. A se vedea subcapitolul **Poziţionarea corectă** (pagina 125).

COMENZILE SISTEMULUI AUDIO

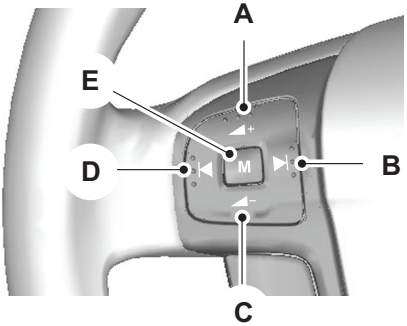

E72288

A	Mărire volum
B	Căutare în sus
C	Micşorare volum
D	Căutare în jos
E	Mod

Mod

Apăsaţi şi **ţineţi apăsat** butonul de mod pentru a selecta sursa semnalului audio.

Apăsaţi butonul de mod pentru:

- acordarea radioului pe frecvenţa următorului post presetat
- redarea următorului CD
- redarea casetei pe cealaltă faţă
- acceptarea unui apel telefonic.
- încheierea unei convorbiri telefonice.

Căutare

Apăsaţi butonul de căutare pentru:

- acordarea radioului pe frecvenţa următorului post prin căutare în sus sau în jos pe banda de frecvenţă
- redarea piesei următoare sau anterioare de pe CD
- derularea rapidă înainte sau înapoi a casetei.

Apăsaţi şi **ţineţi apăsat** butonul de căutare pentru:

- acordarea radioului prin căutare în sus sau în jos pe banda de frecvenţă
- căutarea unei piese de pe CD.

ŞTERGĂTOARELE DE PARBRIZ

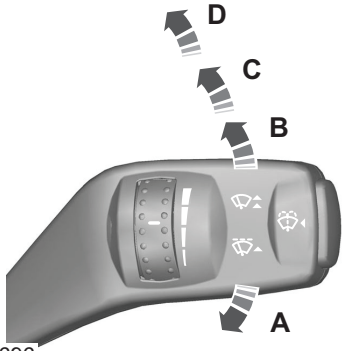

E70696

A	O singură ştergere
B	Ştergere intermitentă
C	Ştergere normală
D	Ştergere rapidă

Ştergerea intermitentă

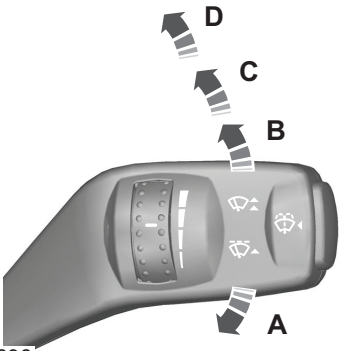

E70696

A	Interval de ştergere scurt
B	Ştergere intermitentă
C	Interval de ştergere lung

ŞTERGĂTOARELE DE PARBRIZ AUTOMATE

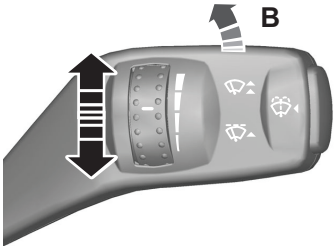

E76677

ATENŢIE

Nu porniţi ştergătoarele automate în condiţii de vreme uscată. Senzorul de ploaie este foarte sensibil şi poate determina pornirea ştergătoarelor în cazul în care parbrizul este lovit de particule mici de impurităţi, apă sau de insecte.

Înlocuiţi lamele ştergătoarelor de îndată ce aceste încep să lase dâre de apă sau de murdărie. Lăsând aceste dâre, senzorul de ploaie detectează mereu apa pe parbriz, iar ştergătoarele vor funcţiona, chiar şi în cazul în care cea mai mare parte a parbrizului este uscată.

Dacă temperatura este scăzută, înainte de a porni ştergătoarele automate dezgheţaţi parbrizul în întregime.

Înainte de a intra într-o spălătorie auto, opriţi ştergătoarele automate.

La pornirea a ştergătoarelor automate, acestea nu vor acţiona decât dacă va fi detectată apă pe parbriz. Senzorul de ploaie va estima în mod continuu cantitatea de apă de pe parbriz şi va regla automat viteza ştergătoarelor.

SENZORUL DE PLOAIE

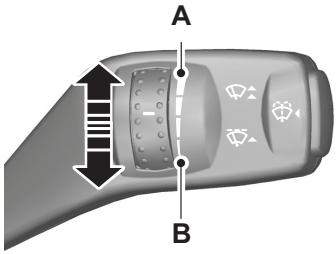

E70316

A Sensibilitate mărită

B Sensibilitate redusă

Reglaţi sensibilitatea senzorului de ploaie cu ajutorul butonului rotativ. Dacă fixaţi butonul de control la sensibilitate redusă, ştergătoarele vor intra în funcţiune când senzorul va detecta o cantitate mare de apă pe parbriz. Dacă fixaţi butonul de control la sensibilitate mărită, ştergătoarele vor intra în funcţiune când senzorul va detecta o cantitate mică de apă pe parbriz.

SPĂLĂTOARELE DE PARBRIZ

AVERTISMENT

Nu acţionaţi spălătoarele de parbriz mai mult de 10 secunde sau atunci când rezervorul este gol.

Notă: *Atunci când contactul este pus, jeturile de apă sunt încălzite. Nu folosiţi apă în loc de lichid de spălat parbrizul! Apa va îngheţa iarna, iar prin acţionarea motoraşului pompei de spălare, motorul se va arde.*

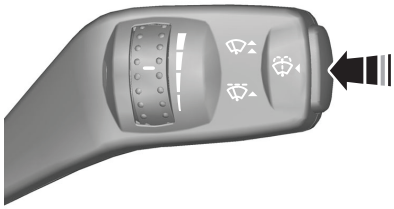

E70776

SPĂLĂTOARELE ŞI ŞTERGĂTORUL DE LUNETĂ

Ştergerea intermitentă

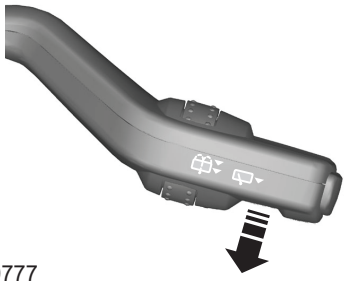

E70777

Ştergerea în marşarier

Ştergătorul de lunetă va fi acţionat automat atunci când introduceţi schimbătorul în marşarier, dacă maneta pentru ştergătoare se află în poziţia **B**, **C** sau **D**.

Spălătorul

AVERTISMENT

Nu folosiţi spălătorul de lunetă mai mult de 10 secunde sau atunci când rezervorul este gol.

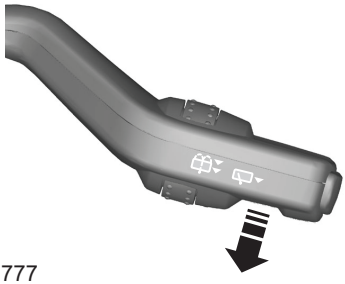

E70777

Trageţi complet maneta spre volan şi menţineţi-o în această poziţie pentru a acţiona spălătorul.

SPĂLĂTOARELE DE FARURI

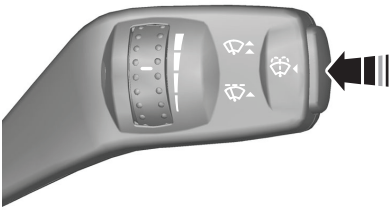

E70776

Spălătoarele de faruri vor funcţiona odată cu spălătoarele de parbriz atunci când farurile sunt aprinse.

Notă: *Pentru a evita golirea rapidă a rezervorului de lichid de spălare, spălătoarele de faruri nu vor funcţiona de fiecare dată când utilizaţi spălătoarele de parbriz.*

VERIFICAREA LAMELOR ŞTERGĂTOARELOR

Treceţi cu vârful degetelor peste muchia lamei pentru a verifica rugozitatea.

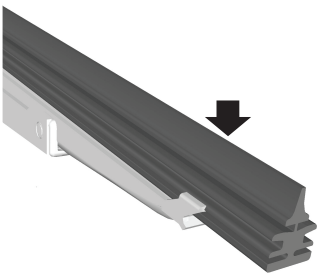

E66644

Lamele cu neregularităţi trebuie înlocuite!

Curăţaţi lama ştergătoarelor cu un burete moale înmuiat în apă.

SCHIMBAREA LAMELOR ŞTERGĂTOARELOR

Lamele ştergătoarelor de parbriz

ATENŢIE

Pentru a schimba lamele ştergătoarelor de parbriz, fixaţi ştergătoarele în poziţia de service.

Puteţi utiliza această poziţie iarna pentru un acces mai facil la lamele ştergătoarelor în vederea curăţării lor de zăpadă şi de gheaţă. Ştergătoarele de parbriz vor reveni la poziţia normală imediat după ce porniţi motorul, deci asiguraţi-vă că aţi dezgheţat complet parbrizul înainte de a pune contactul.

Poziţia de service

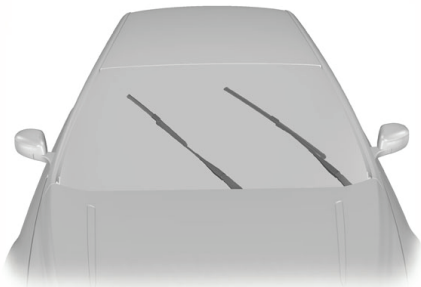

E85833

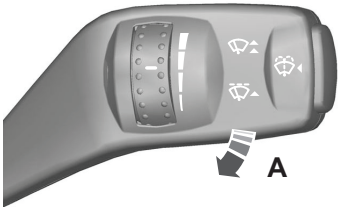

E75188

Decuplaţi contactul şi mutaţi maneta pentru ştergătoare în poziţia **A** în interval de trei secunde. Eliberaţi maneta atunci când ştergătoarele de parbriz ajung în poziţia de service.

Schimbarea lamelor ştergătoarelor de parbriz

Setaţi lamele ştergătoarelor de parbriz în poziţia de service şi ridicaţi braţele ştergătoarelor.

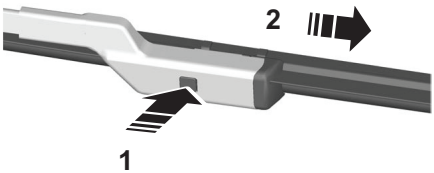

E72899

1. Apăsaţi butonul de blocare.
2. Scoateţi lama ştergătorului.

Notă: *Asiguraţi-vă că lama ştergătorului se blochează pe poziţie.*

3. La montare, efectuaţi operaţiile de mai sus în ordine inversă.

Iarna, asiguraţi-vă că lamele ştergătoarelor nu sunt îngheţate pe parbriz. Dacă este aşa, există pericolul ca prin pornirea automată, când puneţi contactul, ştergătoarele să rupă lamele sau să se producă alte defecţiuni.

Lamele ştergătorului de lunetă

Schimbarea lamelor ştergătorului de lunetă - Break

1. Ridicaţi braţul ştergătorului.

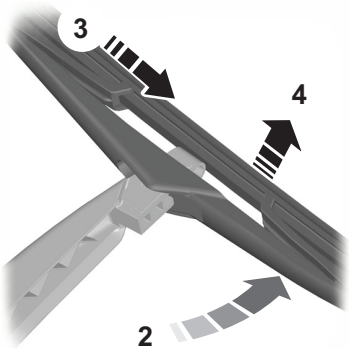

E86456

2. Aduceţi lama ştergătorului în poziţie perpendiculară pe braţ.
3. Desfaceţi lama ştergătorului de pe braţ.
4. Scoateţi lama ştergătorului.

Notă: *Asiguraţi-vă că lama ştergătorului se blochează pe poziţie.*

5. La montare, efectuaţi operaţiile de mai sus în ordine inversă.

Schimbarea lamelor ştergătorului de lunetă - Varianta cu 5 uşi

1. Ridicaţi braţul ştergătorului.

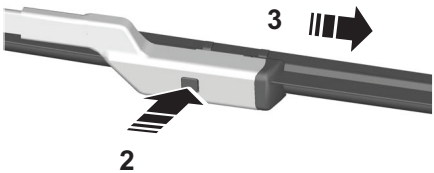

E86457

2. Apăsaţi butonul de blocare.
3. Scoateţi lama ştergătorului.

Notă: *Asiguraţi-vă că lama ştergătorului se blochează pe poziţie.*

4. La montare, efectuaţi operaţiile de mai sus în ordine inversă.

SPECIFICAŢII TEHNICE

Lungimi ale lamei ştergătorului de parbriz

Dimensiune în mm	
Partea şoferului	**Partea pasagerului**
650	475

COMENZILE SISTEMULUI DE LUMINI

Poziţiile butonului pentru lumini

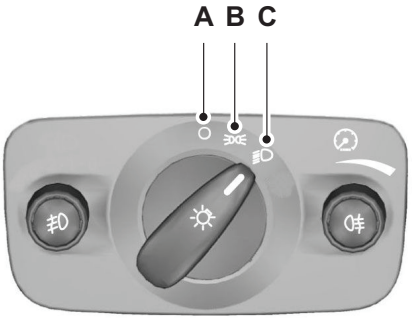

E70718

A	Dezactivare
B	Lămpi de poziţie spate şi laterale
C	Faruri

Lămpile de staţionare

ATENŢIE

Utilizarea prelungită a lămpilor de staţionare va determina descărcarea bateriei.

Decuplaţi contactul.

Pe ambele părţi

Fixaţi butonul pentru lumini la poziţia **B**.

Pe o parte

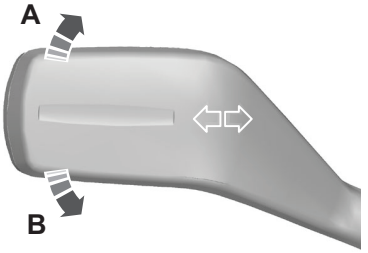

E75505

A	Pe partea dreaptă
B	Pe partea stângă

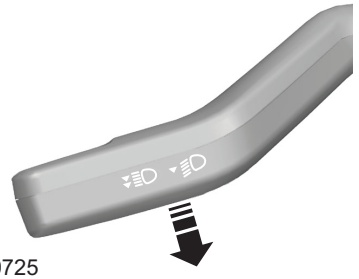

E70725

Faza lungă şi faza scurtă

Trageţi complet maneta spre volan pentru a comuta între faza lungă şi faza scurtă.

Semnalizarea cu farurile

Trageţi maneta puţin spre volan.

Iluminarea la garare

Decuplaţi contactul şi trageţi maneta multifuncţională complet spre volan pentru a aprinde farurile. Farurile se vor stinge automat într-un interval de 30 de secunde după închiderea tuturor uşi.

APRINDEREA ŞI STINGEREA AUTOMATĂ A FARURILOR

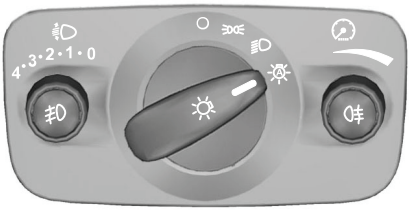

E70719

Notă: *Dacă aţi activat funcţia de aprindere şi stingere automată a farurilor, puteţi să folosiţi faza lungă numai atunci când, prin această funcţie, au fost aprinse farurile.*

Farurile se vor aprinde şi se vor stinge automat în funcţie de lumina ambientală.

FARURILE DE CEAŢĂ

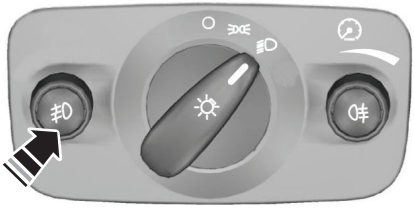

E70721

AVERTISMENT

Utilizaţi farurile de ceaţă numai atunci când vizibilitatea este considerabil redusă din cauza ceţii, zăpezii sau ploii.

LĂMPILE DE CEAŢĂ

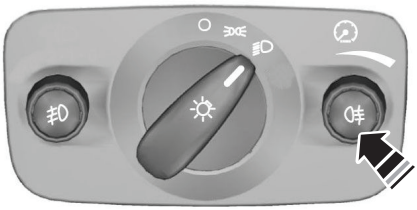

E70720

AVERTISMENTE

Utilizaţi lămpile de ceaţă numai când vizibilitatea e redusă la mai puţin de 50 metri.

Nu utilizaţi lămpile de ceaţă când plouă sau ninge, iar vizibilitatea depăşeşte 50 metri.

REGLAREA PE ÎNĂLŢIME A FARURILOR

Notă: *Vehiculele cu faruri cu xenon sunt echipate cu un sistem de reglare automată a nivelului farurilor.*

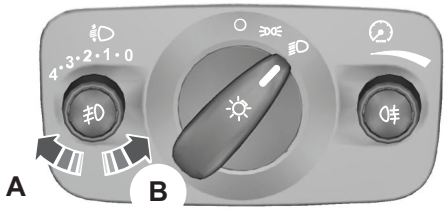

E70722

A Faruri ridicate

B Faruri coborâte

Puteţi regla înălţimea farurilor în funcţie de încărcarea vehiculului.

Poziţii recomandate pentru butonul de reglare pe înălţime a farurilor

Încărcătură		Încărcătură în portbagaj	Poziţie buton
Scaune faţă	Al doilea rând de scaune		
1-2	-	-	0
1-2	-	-	0 (0.5[2])
1-2	3	-	1 (0.5[2])
1-2	3	Max[1]	3 (0.5[2])
1	-	Max[1]	4 (1.5[2])

[1] A se vedea capitolul **Identificarea vehiculului** (pagina 242).

[2] Vehicule cu suspensie activă.

LUMINILE DE AVARIE

E71943

Notă: *Puteţi utiliza luminile de avarie şi atunci când contactul este decuplat.*

Notă: *În funcţie de legile şi reglementările în vigoare din ţara pentru care vehiculul a fost construit iniţial, luminile de avarie vor semnaliza în caz de frânare bruscă.*

SISTEMUL DE FARURI AUTOADAPTIVE (AFS)

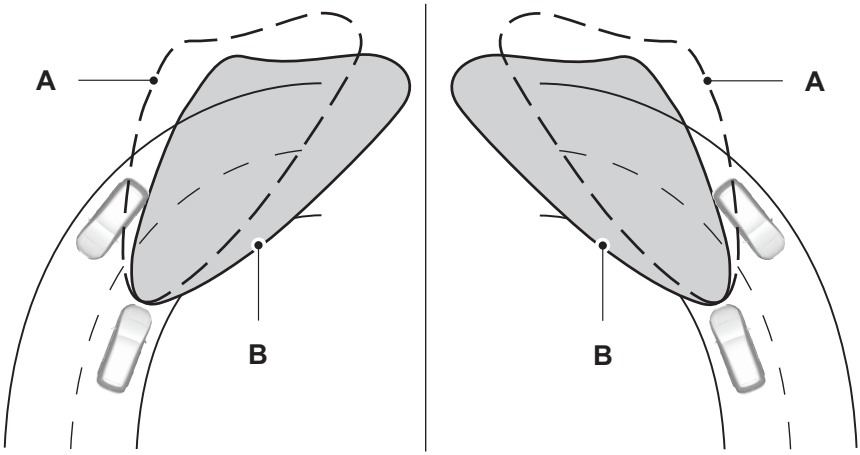

E72897

A fără sistem AFS

B cu sistem AFS

Sistemul de faruri adaptive (AFS) reglează farurile în funcţie de direcţia şi viteza de deplasare a vehiculului. De asemenea, îmbunătăţeşte vizibilitatea la deplasarea vehiculului pe timp de noapte şi contribuie la reducerea efectului de orbire provocat de farurile vehiculelor care vin din faţă. Sistemul conţine în plus "lămpi de viraj"

Sistemul nu va funcţiona cât timp vehiculul staţionează, când sunt aprinse luminile de zi sau când s-a selectat marşarierul.

În caz de funcţionare defectuoasă a sistemului, pe afişajul pentru informaţii va apărea un mesaj. A se vedea subcapitolul **Mesajele informative** (pagina 99). Farurile vor trece într-o poziţie de fază scurtă sau centrală fixă. Solicitaţi cât mai curând posibil o verificare a sistemului.

Lămpile de viraj

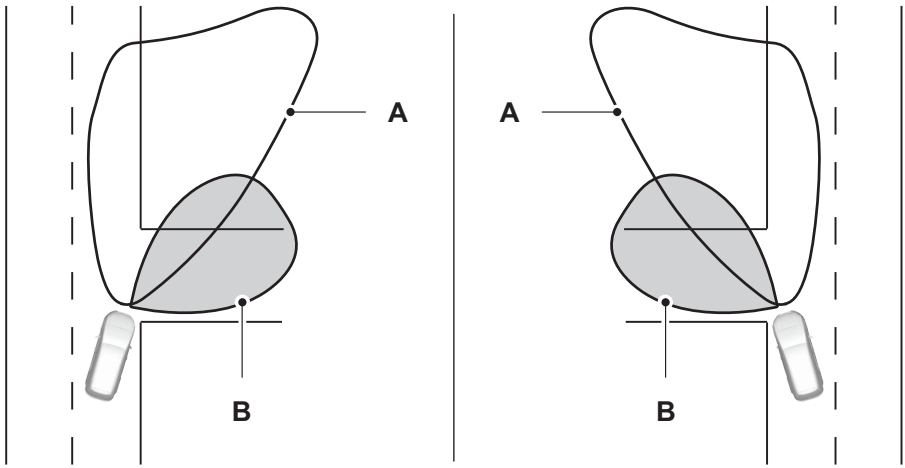

E72898

A Fasciculul luminos al farurilor

B Fasciculul luminos al lămpilor de viraj

Lămpile de viraj luminează interiorul curbei în timp ce aceasta este parcursă de vehicul.

SEMNALIZATOARELE DE DIRECŢIE

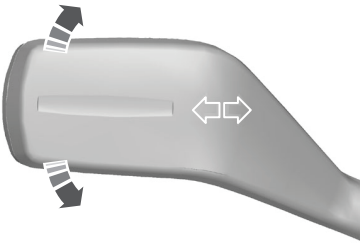

E70727

Notă: *Apăsaţi uşor maneta în jos sau în sus pentru ca semnalizatoarele să se aprindă scurt de 3 ori. Manevra este utilă în circulaţia urbană.*

LUMINILE INTERIOARE

Lumina de habitaclu (plafonieră)

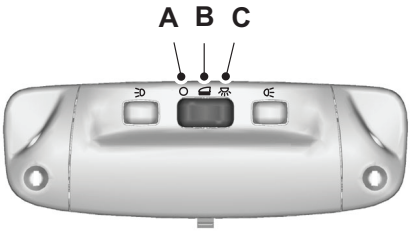

E71945

A	Stingere
B	Contact uşă
C	Aprindere

Dacă fixaţi butonul la poziţia **B**, plafoniera se va aprinde când deblocaţi sau deschideţi o uşă sau hayonul.

În cazul în care lăsaţi o uşă deschisă, iar contactul este decuplat, lumina de ghidare se va stinge automat după un timp pentru a preveni descărcarea bateriei. Pentru a aprinde din nou această lumină, puneţi contactul pentru scurt timp.

Lumina de ghidare se va aprinde şi la decuplarea contactului. Această lumină se va stinge automat după puţin timp sau atunci când porniţi sau reporniţi motorul.

Dacă fixaţi butonul la poziţia **C** când contactul este decuplat, lumina de ghidare se va aprinde. Ea se va stinge automat după puţin timp pentru a preveni descărcarea bateriei. Pentru a aprinde din nou această lumină, puneţi contactul pentru scurt timp.

Lămpile de lectură

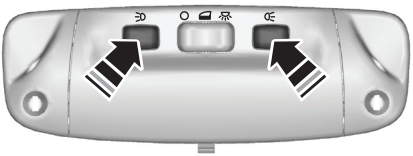

E71946

În cazul în care decuplaţi contactul, lămpile de lectură se vor stinge automat după un anumit timp pentru a preveni descărcarea bateriei. Pentru a aprinde din nou aceste lămpi, puneţi contactul pentru scurt timp.

Lămpile oglinzii de la parasolar

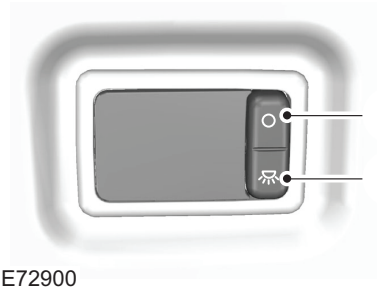

E72900

A	Stingere
B	Aprindere

În cazul în care decuplaţi contactul, lămpile oglinzii parasolarului se vor stinge automat după un anumit timp pentru a preveni descărcarea bateriei. Pentru a aprinde din nou aceste lămpi, puneţi contactul pentru scurt timp.

DEMONTAREA UNUI FAR

AVERTISMENT

Pentru schimbarea becurilor cu xenon, apelaţi la un tehnician calificat. Există pericolul de electrocutare.

1. Deschideţi capota. A se vedea subcapitolul **Deschiderea şi închiderea capotei** (pagina 206).

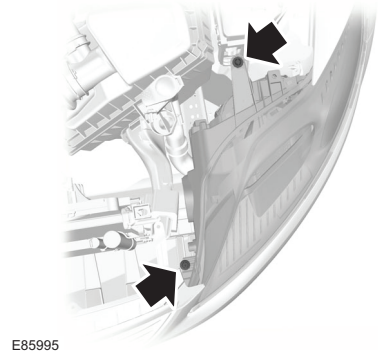

E85995

2. Scoateţi şuruburile.

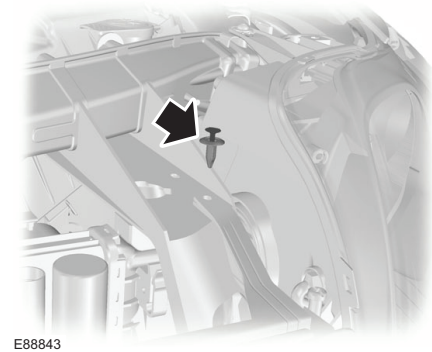

E88843

3. Scoateţi suportul şi şurubul de plastic.

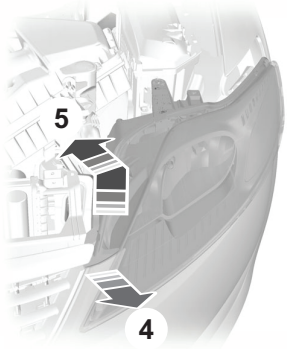

E85996

4. Trageţi cu atenţie colţul grilei şi al barei de protecţie spre partea din faţă a vehiculului.
5. Ridicaţi cu grijă colţul farului şi împingeţi-l cât mai mult posibil spre partea din spate a vehiculului.

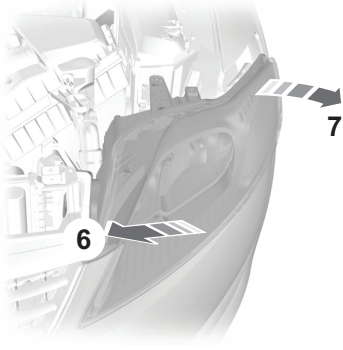

E88982

6. Trageţi cu atenţie farul spre partea centrală a vehiculului, în spatele grilei şi barei de protecţie, pentru a-l desprinde din punctul de fixare exterior inferior.
7. Scoateţi farul.

ATENŢIE

La montarea farului, aveţi grijă să nu deterioraţi punctele de fixare.

Notă: *La montarea farului, asiguraţi-vă că aţi prins bine farul în punctul de fixare exterior inferior.*

Notă: *La montarea farului, strângeţi mai întâi şurubul din faţă, apoi şurubul din spate.*

ÎNLOCUIREA UNUI BEC

AVERTISMENT

Stingeţi luminile şi decuplaţi contactul.

Înainte de a scoate becul, lăsaţi-l să se răcească.

Pentru schimbarea becurilor cu xenon, apelaţi la un tehnician calificat. Există pericolul de electrocutare.

ATENŢIE

Nu atingeţi cu mâna partea de sticlă a becului.

Montaţi numai becuri care corespund specificaţiilor. A se vedea subcapitolul **Tabel cu specificaţii pentru becuri** (pagina 71).

Notă: *Următoarele instrucţiuni prezintă modul de demontare a becurilor. Dacă nu există alte specificaţii, montarea becului de schimb se face în ordine inversă.*

Farul

Notă: *Demontaţi capacele pentru a putea avea acces la becuri.*

Semnalizatorul de direcţie

1. Scoateţi farul. A se vedea subcapitolul **Demontarea unui far** (pagina 62).

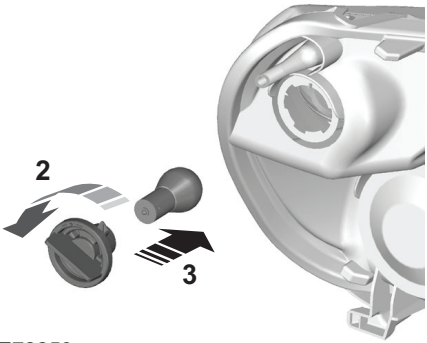

E72259

2. Rotiţi soclul becului în sens invers acelor de ceasornic şi scoateţi-l.
3. Apăsaţi uşor becul în soclul său, rotiţi-l în sens invers acelor de ceasornic şi scoateţi-l.

Faza lungă a farurilor

1. Scoateţi farul. A se vedea subcapitolul **Demontarea unui far** (pagina 62).

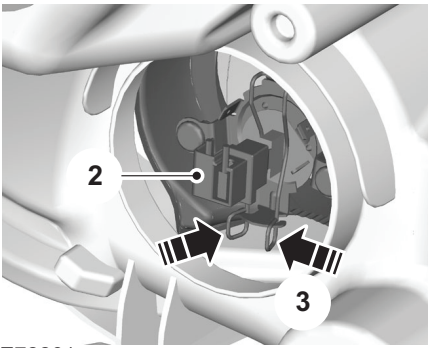

E72261

2. Deconectaţi conectorul electric.
3. Desfaceţi clema şi scoateţi becul.

Faza scurtă a farurilor

1. Scoateţi farul. A se vedea subcapitolul **Demontarea unui far** (pagina 62).

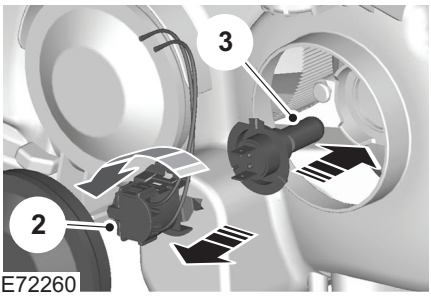

E72260

2. Rotiţi soclul becului în sens invers acelor de ceasornic şi scoateţi-l.
3. Demontaţi becul.

Lampa de viraj

1. Scoateţi farul. A se vedea subcapitolul **Demontarea unui far** (pagina 62).

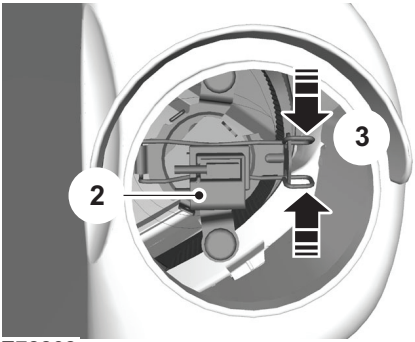

E72262

2. Deconectaţi conectorul electric.
3. Desfaceţi clema şi scoateţi becul.

Semnalizările laterale

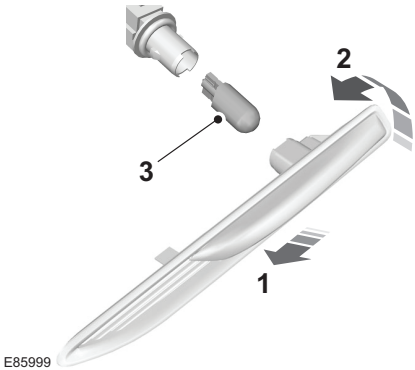

E85999

1. Demontaţi cu atenţie lampa de semnalizare laterală.
2. Ţineţi de soclul becului, rotiţi carcasa în sens contrar acelor de ceasornic şi scoateţi-o.
3. Scoateţi becul.

Lampa de sub oglinda retrovizoare exterioară

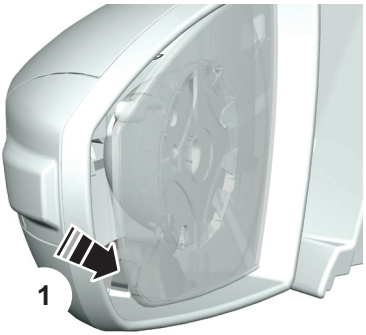

E72264

Notă: *Întoarceţi suprafaţa oglinzii cât mai spre interior posibil.*

1. Introduceţi o şurubelniţă în spaţiul dintre montura oglinzii şi suprafaţa oglinzii, iar apoi desfaceţi clema metalică de fixare.

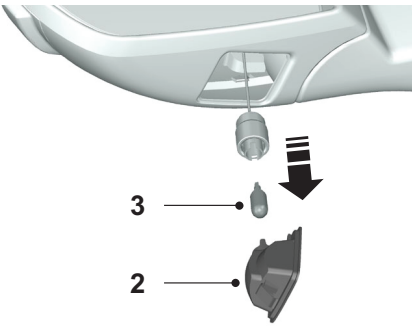

E72265

2. Scoateţi lampa.
3. Scoateţi becul.

Farurile de ceaţă

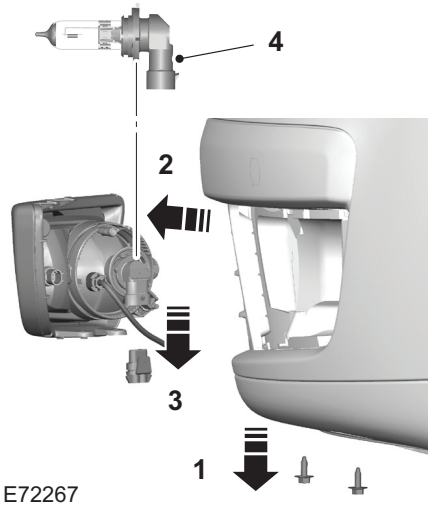

E72267

Notă: *Nu puteţi separa becul de soclul său.*

Notă: *Nu scoateţi şuruburile.*

1. Slăbiţi şuruburile.
2. Scoateţi lampa.
3. Deconectaţi conectorul electric.
4. Rotiţi soclul becului în sens invers acelor de ceasornic şi scoateţi-l.

Lămpile spate

Semnalizatorul de direcţie, lampa de frână şi lămpile de poziţie spate

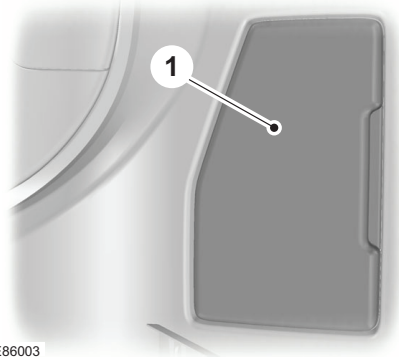

E86003

1. Scoateţi panoul tapiţeriei.

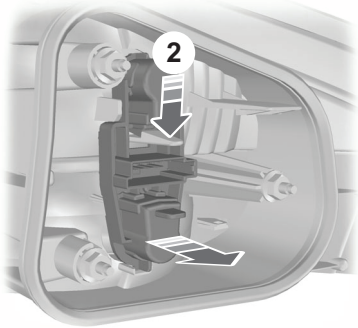

E86004

2. Desfaceţi clemele care fixează soclul becului.

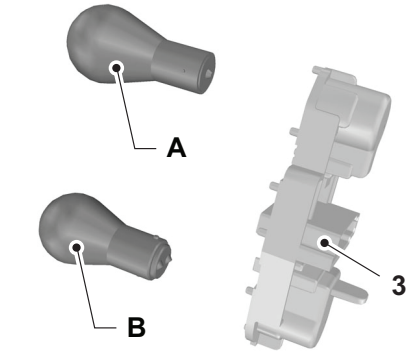

E86005

A	Semnalizator de direcţie
B	Lampă de frână şi poziţie spate

3. Apăsaţi uşor becul în soclul său, rotiţi-l în sens invers acelor de ceasornic şi scoateţi-l.

Lampa de marşarier, lampa de poziţie spate şi lampa de ceaţă

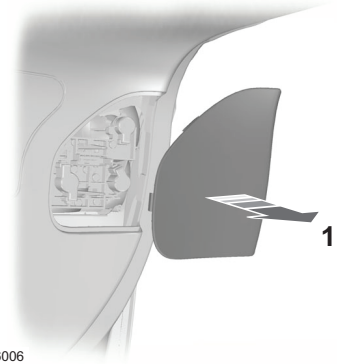

E86006

1. Scoateţi panoul tapiţeriei.

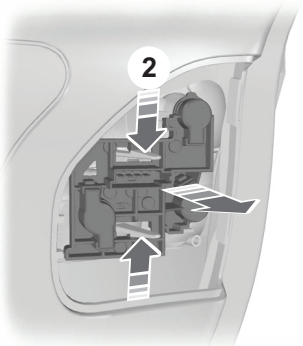

E86007

2. Desfaceţi clemele care fixează soclul becului.

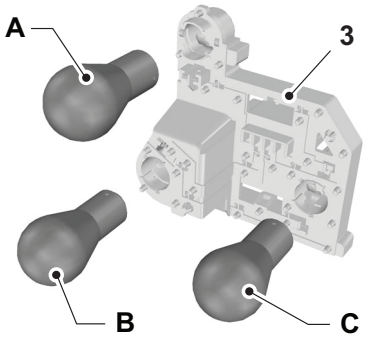

E86008

A	Lampă de marşarier
B	Lampă de poziţie spate
C	Lampă de ceaţă

3. Apăsaţi uşor becul în soclul său, rotiţi-l în sens invers acelor de ceasornic şi scoateţi-l.

Lampa centrală de frână

Scoaterea panoului tapițeriei

Varianta cu 4 uşi

E87617

1. Desfaceţi clemele de fixare.

Varianta cu 5 uşi

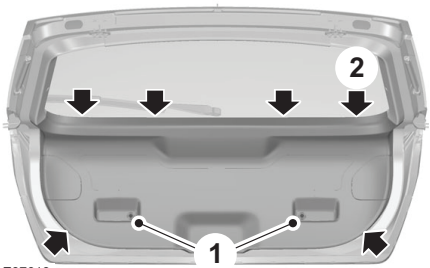

E87618

1. Scoateţi şuruburile.
2. Desfaceţi clemele de fixare.

Break

E87619

1. Desfaceţi clemele de fixare.

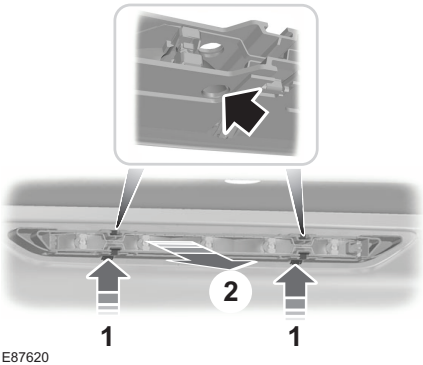

E87620

Scoaterea lămpii

1. Introduceţi în găuri un obiect potrivit.
2. Trageţi cu grijă lampa spre partea din faţă a vehiculului pentru a desface clemele cu arc.

E86002

3. Scoateţi lampa.

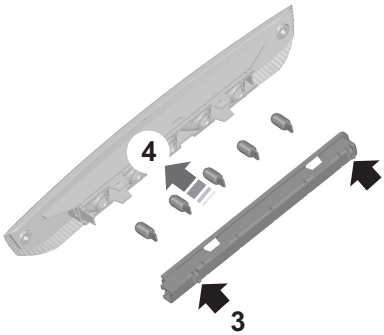

E79601

4. Desfaceţi clemele care fixează soclul becului.
5. Scoateţi becul.

Lampa pentru plăcile de înmatriculare

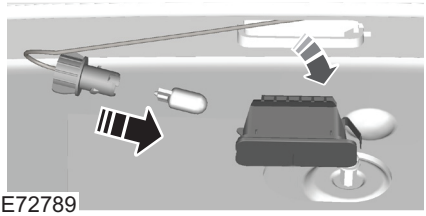

E72789

1. Desfaceţi cu atenţie clema cu arc.
2. Scoateţi lampa.
3. Scoateţi becul.

Lumina interioară (lampa habitaclu-plafonieră)

Vehicule fără senzori de interior

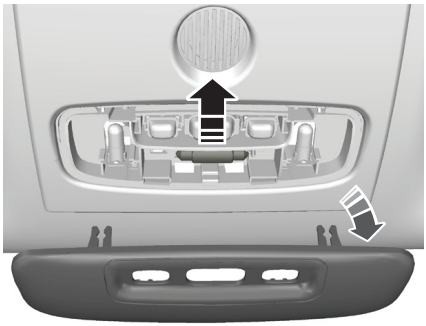

E72788

1. Împingeţi afară, cu atenţie, lentila.
2. Scoateţi lentila.
3. Scoateţi becul.

Vehicule cu senzori de interior

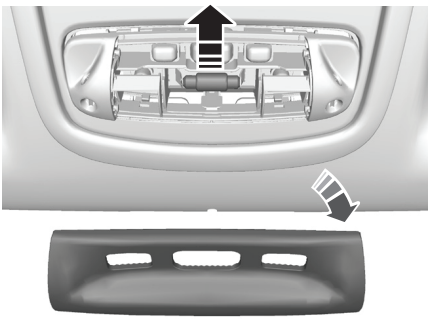

E72787

1. Împingeţi afară, cu atenţie, lentila.
2. Scoateţi lentila.
3. Scoateţi becul.

Lămpile de lectură

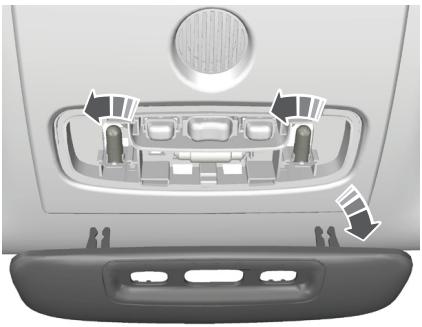

E72796

Vehicule fără senzori de interior

1. Împingeţi afară, cu atenţie, lentila.
2. Scoateţi lentila.
3. Scoateţi becul.

Vehicule cu senzori de interior

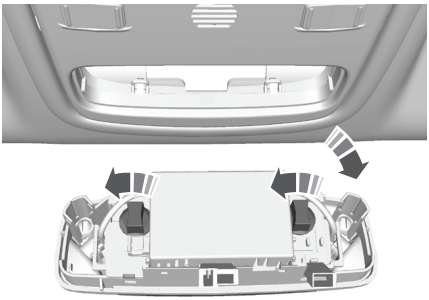

E72786

1. Împingeţi afară, cu atenţie, lampa.
2. Rotiţi soclul becului în sens invers

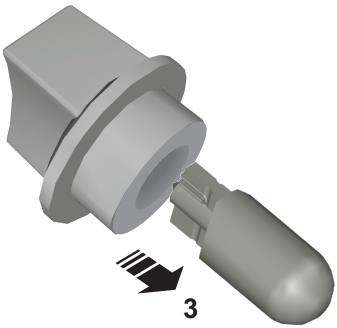

E73939

acelor de ceasornic şi scoateţi-l.

3. Scoateţi becul.

Lampa oglinzii de la parasolar

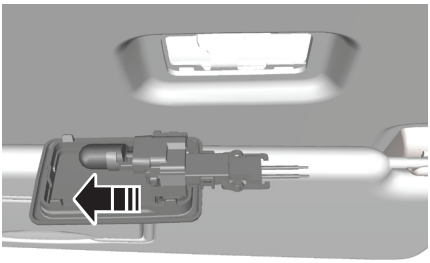

E72785

1. Împingeţi afară, cu atenţie, lampa.
2. Scoateţi becul.

Lampa din portbagaj

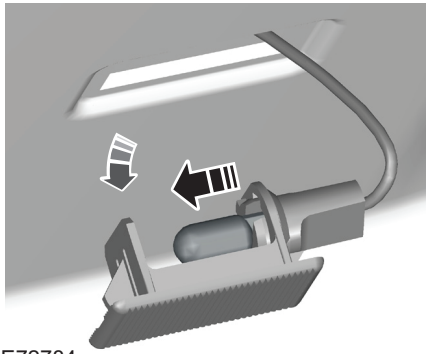

E72784

1. Împingeţi afară, cu atenţie, lampa.
2. Scoateţi becul.

TABEL CU SPECIFICAŢII PENTRU BECURI

Lampă	Specificaţii	Putere (waţi)
Semnalizator de direcţie faţă	PY21W	21
Fază lungă faruri	H1	55
Fază scurtă faruri	H7	55
Lampă de viraj	H1	55
Semnalizare laterală	W5W	5
Lampă din oglinda retrovizoare exterioară	W5	5
Far de ceaţă	HB4	55
Lampă de poziţie	W5W	5
Semnalizator de direcţie spate	PY21W	21
Lampă de frână şi poziţie spate	P21/5W	21/5

Sistemul de lumini

Lampă	Specificaţii	Putere (waţi)
Lampă de poziţie spate	P21/4W	4
Lampă de ceaţă	P21/5W	21/5
Lampă de marşarier	P21W	21
Lampă centrală de frână	5 x W5W	5
Lampă pentru plăcuţa de înmatriculare	W5W	5
Lumină interioară	Bec tubular	10
Lampă de lectură	BA 9s	5
Lampă oglindă de la parasolar	W5W	5
Lampă portbagaj	W5W	5

GEAMURILE ACŢIONATE ELECTRIC

AVERTISMENT

Nu acţionaţi geamurile electrice decât dacă acestea nu sunt obstrucţionate.

Notă: *Dacă acţionaţi geamurile electrice de multe ori fără oprire, sistemul poate să intre într-o pauză - aceasta nu este o defecţiune ci o măsură deliberată împotriva supraîncălzirii motoarelor electrice. Pentru a putea acţiona geamurile electrice, puneţi contactul.*

Notă: *Puteţi utiliza geamurile electrice timp de câteva minute şi după decuplarea contactului. Geamurile vor fi dezactivate în momentul deschiderii unei uşi.*

Notă: *Dacă se acţionează simultan deschiderea/închiderea unui geam din butonul de pe uşa soferului şi din butonul de pe alta uşa, comanda este anulată şi geamul nu se va mişca.*

Deschiderea globală şi închiderea globală

Geamurile electrice vor fi acţionate cu contactul decuplat când închideţi cu cheia vehiculul (închidere centralizată globală); în această situaţie, un geam rîmas parţial deschis se va închide, odată cu închiderea centralizată a vehiculului A se vedea subcapitolul **Deschiderea globală şi închiderea globală** (pagina 39).

Notă: *Sistemul de deschidere şi închidere centralizată globală va deschide sau închide geamurile în mod automat numai la vehiculele echipate cu patru geamuri electrice.*

Notă: *Închiderea globală acţionează numai dacă memoria a fost setată în acest sens pentru fiecare geam.*

Butoanele de la uşa şoferului

Puteţi acţiona toate geamurile cu ajutorul butoanelor aflate pe panoul interior al uşii şoferului.

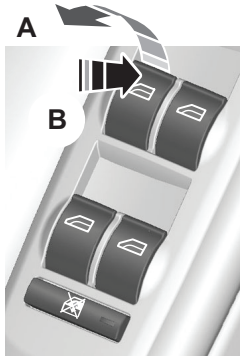

E70848

A Închidere

B Deschidere

Butoanele de la uşile pasagerilor din faţă şi din spate

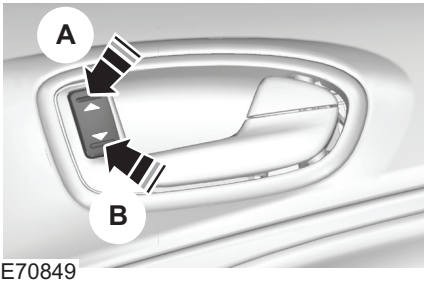

E70849

A Închidere

B Deschidere

Deschiderea şi închiderea automată a geamurilor

Apăsaţi sau ridicaţi butonul până la al doilea punct de acţionare şi apoi eliberaţi-l. Apăsaţi sau ridicaţi din nou butonul pentru a opri mişcarea geamurilor. O comandă într-un sens, va fi anulată de comanda în sens opus.

Întrerupătorul de siguranţă pentru geamurile din spate

Notă: *Geamurile din spate pot fi întotdeauna acţionate de la uşa şoferului.*

E70850

Unul dintre butoanele de pe uşa şoferului dezactivează butoanele pentru geamurile electrice din spate.

La dezactivarea geamurilor din spate, indicatorul butonului se aprinde, iar indicatoarele butoanelor pentru geamurile din spate se sting. Măsura este destinată securităţii copiilor aflaţi pe locurile din spate.

Funcţia anti-strivire

AVERTISMENT

Închiderea neglijentă a geamurilor poate anula funcţia de protecţie şi poate cauza vătămări corporale.

În cazul în care, la închidere, geamurile electrice întâlnesc un obstacol pe care îl presează, (strivesc) acestea se vor opri automat şi se vor deschide puţin.

Anularea funcţiei anti-strivire

ATENŢIE

La cea de-a treia închidere succesivă a geamului, funcţia anti-strivire se dezactivează. Asiguraţi-vă că nu există obstacole în calea geamului care se închide.

Iarna, geamurile pot fi îngheţate la începutul călătoriei. Încercarea de a deschide geamurile, în această situaţie este interpretată de sistemul de ridicare al geamului ca un obstacol ; În acest caz este preferabilă anularea funcţiei de protecţie. Pentru anularea funcţiei de protecţie, procedaţi după cum urmează:

1. Închideţi geamul de două ori până când ajunge la obstacol şi lăsaţi geamul să se deschidă.
2. Închideţi geamul pentru a treia oară până când ajunge la obstacol. Funcţia anti-prindere este dezactivată şi nu puteţi să închideţi geamul în mod automat. Geamul va depăşi obstacolul şi se va putea închide complet.
3. Dacă geamul nu se închide după cea de-a treia încercare, solicitaţi verificarea acestuia de către un expert.

Resetarea memoriei geamurilor electrice

AVERTISMENT

Funcţia anti-strivire este dezactivată până la resetarea memoriei.

După deconectarea bateriei vehiculului, este necesară resetarea memoriei separat pentru fiecare dintre geamuri:

1. Ridicaţi butonul până la închiderea completă a geamului. Menţineţi butonul ridicat timp de încă o secundă.
2. Eliberaţi butonul şi ridicaţi-l din nou, de două sau trei ori, timp de încă o secundă.
3. Deschideţi geamul şi încercaţi să îl închideţi automat.
4. Dacă geamul nu se închide automat, resetaţi şi repetaţi procedura.

Modul de siguranţă

AVERTISMENT

Funcţia anti-strivire nu este activă în timp ce sistemul se află în "modul de siguranţă"

Dacă sistemul detectează o defecţiune, intră în modul de siguranţă. Geamurile se vor deplasa numai timp de aprox. 0,5 secunde o dată, iar apoi se vor opri din nou. Închideţi geamurile apăsând din nou butonul atunci când acestea nu se mai mişcă. Solicitaţi imediat verificarea sistemului de către un expert.

OGLINZILE RETROVIZOARE EXTERIOARE

Oglinzile exterioare convexe

E71042

AVERTISMENT

Nu supraestimaţi distanţa până la obiectele văzute în oglinda convexă. Obiectele văzute în oglinzi convexe par mai mici şi mai îndepărtate decât sunt în realitate. Prin urmare, când faceţi manevre în trafic, tineţi cont de faptul că distanţele până la vehiculele văzute în oglindă sunt mai mici decât par în oglindă.

Oglinzile măresc câmpul vizual pentru a reduce aşa-numitul unghi mort din colţul din spate al vehiculului.

Rabaterea oglinzilor exterioare

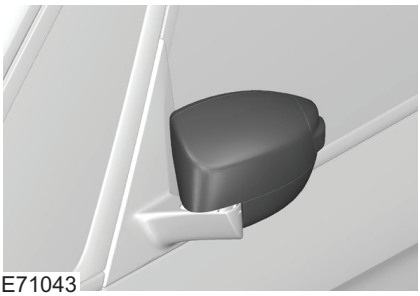

E71043

În cazul rabatării manuale, la revenirea oglinzii la poziţia normală, asiguraţi-vă ca oglinda s-a aşezat în poziţia de blocare finală; se simte „la mână“ o poziţionare fermă în poziţia finală;

OGLINZILE EXTERIOARE ACŢIONATE ELECTRIC

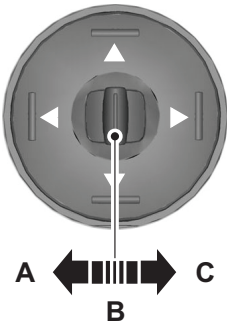

E70846

A	Oglinda din stânga
B	Dezactivare
C	Oglinda din dreapta

Poziţii de înclinare a oglinzilor

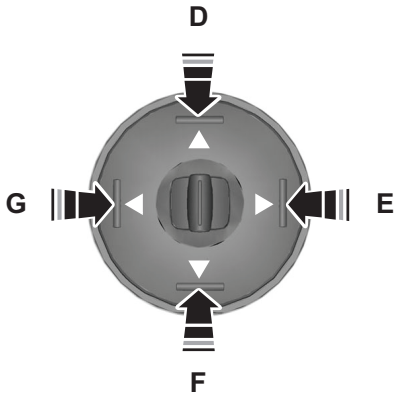

E70847

D	în sus
E	la dreapta
F	în jos
G	la stânga

Oglinzile exterioare acţionate electric sunt prevăzute cu o rezistenţă de încălzire care dezgheaţă şi dezaburişte oglinda când sunt temperaturi scăzute. A se vedea subcapitolul **Încălzirea geamurilor şi oglinzilor** (pagina 117).

Rabaterea electrică a oglinzilor

Oglinzile pot fi rabatate electric doar cu contactul pus.

Notă: *Puteţi acţiona oglinzile de la uşi (pentru înclinare şi rabatere) câteva minute în plus, după ce aţi decuplat contactul. Deschiderea unei uşi va anula această posibilitate.*

E72623

Apăsaţi butonul pentru rabaterea sau revenirea oglinzilor.

La apăsarea repetată a butonului în timp ce oglinzile se mişcă, acestea se vor opri şi se vor mişca în direcţia opusă.

Notă: *Dacă oglinzile sunt acţionate de multe ori fără oprire, este posibil ca sistemul să intre într-o pauză, măsura luată deliberat pentru a evita supraîncălzirea motoarelor electrice; aceasta nu constituie un defect.*

Înclinarea oglinzii la marşarier

În funcţie de poziţia selectată pentru oglinzi (**A** sau **C**), oglinda exterioară respectivă se va înclina de fiecare dată când introduceţi schimbătorul în marşarier, astfel încât să puteţi vedea bordura.

Atunci când utilizaţi pentru prima oară această funcţie, oglinzile se vor înclina într-o poziţie presetată. Puteţi programa gradul de înclinare utilizând următoarea secvenţă de comenzi:

Notă: *Puteţi dezactiva această funcţie lăsând butonul de selectare a oglinzii exterioare electrice în poziţia **B**.*

Oglinzile exterioare vor reveni la poziţia iniţială:

- Dacă vehiculul depăşeşte viteza de 10 km/h.
- La aproximativ 10 secunde după ce s-a decuplat marşarierul.
- Dacă butonul de selectare a oglinzii exterioare electrice este setat din nou în poziţia **B**.

Setarea pasivă

1. Puneţi contactul. Nu porniţi motorul.
2. Selectaţi oglinda exterioară dorită (**A** sau **C**).
3. Introduceţi schimbătorul în marşarier, iar oglinda exterioară selectată va fi reglată la poziţia presetată.
4. Reglaţi oglinzile la poziţia înclinată necesară.
5. Decuplaţi marşarierul.

Setările vor fi memorate în mod automat.

Setarea activă

1. Puneţi contactul. Nu porniţi motorul.
2. Selectaţi oglinda exterioară dorită (**A** sau **C**).
3. Introduceţi schimbătorul în marşarier, iar oglinda exterioară selectată va fi reglată la poziţia presetată.
4. Reglaţi oglinda la poziţia înclinată necesară.
5. Apăsaţi şi ţineţi apăsat pe butonul presetat dorit până când se aude un singur semnal sonor pentru confirmare. A se vedea subcapitolul **Funcţia de memorare** (pagina 136).

OGLINDA RETROVIZOARE INTERIOARĂ

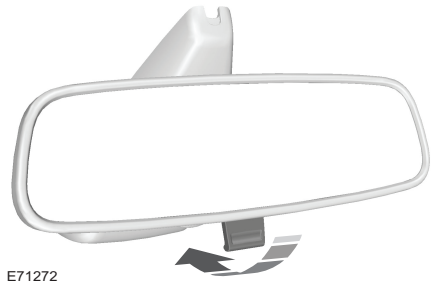

E71272

Înclinaţi oglinda pentru a reduce efectul de orbire de la farurile vehiculelor din spate când conduceţi noaptea.

OGLINDA RETROVIZOARE INTERIOARĂ CU SISTEM - ANTIORBIRE

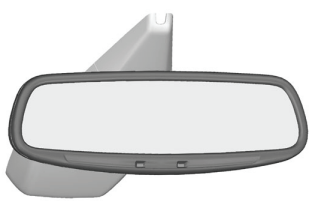

E71028

Oglinda retrovizoare cu sistem automat de anti-orbire îşi reglează în mod automat gradul de înnegrire (devine mai fumurie) în momentul în care bate o lumină orbitoare de la farurile vehiculelor din spate. Această funcţie este dezactivată cât timp schimbătorul se află în marşarier.

INDICATOARE ŞI INSTRUMENTE DE BORD

Tipul 1 şi 2

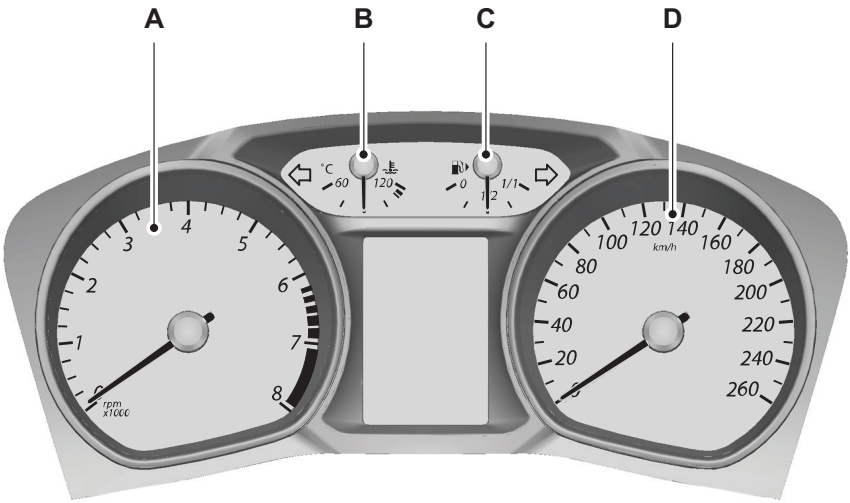

E72984

A Turometru

B Indicator pentru temperatura lichidului de răcire a motorului

C Indicator pentru nivelul combustibilului

D Vitezometru

Tipul 3

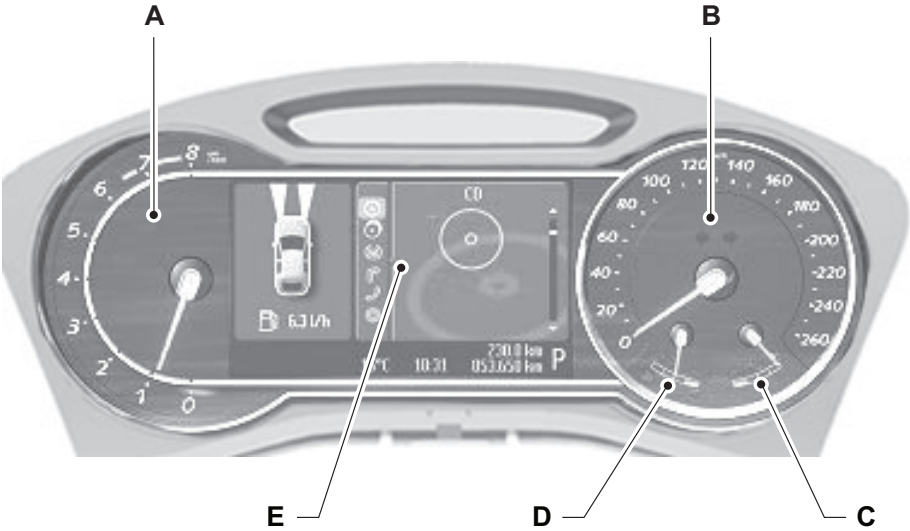

E87713

A	Turometru
B	Vitezometru
C	Indicator pentru temperatura lichidului de răcire a motorului
D	Indicator pentru nivelul combustibilului
E	Centru informativ. A se vedea capitolul **Afişaje pentru informaţii** (pagina 85).

Indicatorul pentru temperatura lichidului de răcire a motorului

Afişează temperatura lichidului de răcire a motorului. Dacă temperatura se încadrează între limitele normale, acul rămâne în centrul scalei.

ATENŢIE

Nu reporniţi motorul din nou decât după remedierea cauzei supraîncălzirii.

Dacă acul se deplasează către 120°C, motorul se supraîncălzeşte. Opriţi motorul, decuplaţi contactul şi stabiliţi cauza **după ce motorul s-a răcit**. A se vedea subcapitolul **Verificarea lichidului de răcire a motorului** (pagina 215).

Indicatorul pentru nivelul combustibilului

Săgeata de lângă simbolul pompei de combustibil vă indică pe care parte a vehiculului se găseşte buşonul rezervorului de combustibil.

INDICATOARE ŞI LĂMPI DE AVERTIZARE

Următoarele indicatoare şi lămpi de avertizare vor lumina scurt atunci când puneţi contactul, pentru a confirma faptul că sistemul este în stare de funcţionare:

- Lampă de avertizare pentru sistemul ABS
- Lampă de avertizare pentru airbaguri
- Lampă de avertizare pentru sistemul de frânare
- Lampă de avertizare pentru motor
- Lampă de avertizare pentru temperaturi ambiante scăzute
- Lampă de avertizare pentru baterie
- Lampă de avertizare pentru presiunea uleiului (toate tipurile de ulei cu excepţia 2.5L Duratec-ST)
- Lampă de avertizare pentru controlul stabilităţii (ESP)

Dacă unul dintre indicatoare sau una dintre lămpile de avertizare nu se aprinde la punerea contactului, înseamnă că a apărut o defecţiune. Solicitaţi verificarea sistemului de către un expert.

Lampa de avertizare - ABS

Aprinderea lămpii ABS în timpul frânării, pentru scurte momente, indică funcţionarea sistemului (s-a detectat o tendinţă de patinare a cel puţin unei roţi, din cauza aderenţei scăzute). Dacă această lampă se aprinde însă în timp ce conduceţi, fără să apăsaţi pe frână, aceasta indică o defecţiune la ABS. Puteţi conduce în siguranţă, sistemul de frânare funcţionează normal, însă ţineţi cont că nu dispuneţi de avantajele ABS. Solicitaţi cât mai curând remedierea sistemului ABS.

Lampa de avertizare - airbaguri

Dacă lampa de avertizare pentru airbaguri se aprinde sau luminează intermitent în timp ce conduceţi, este semnalată o defecţiune. Solicitaţi cât mai curând posibil o verificare pentru remedierea acestei probleme.

Lampa de avertizare pentru sistemul de frânare

AVERTISMENT

Reduceţi treptat viteza. Utilizaţi frânele cu multă grijă. Nu apăsaţi brusc pe pedala de frână.

Dacă se aprinde lampa de avertizare pentru sistemul de frânare atunci când conduceţi, este semnalizată o defecţiune la unul dintre circuitele de frânare. Verificaţi nivelul lichidului de frână. A se vedea capitolul **Întreţinerea** (pagina 205).

AVERTISMENT

Solicitaţi imediat o verificare pentru remedierea acestei probleme

Dacă se aprinde lampa de avertizare pentru sistemul de frânare împreună cu lampa de avertizare pentru ABS sau cu lampa de avertizare pentru controlul stabilităţii, este semnalizată o defecţiune. Opriţi vehiculul imediat ce puteţi să faceţi acest lucru în condiţii de siguranţă şi solicitaţi o verificare pentru remedierea acestei probleme înainte de a continua călătoria.

Indicatorul pentru pilotul automat (CRUISE CONTROL)

Indicatorul pentru pilot automat se aprinde atunci când aţi setat o viteză folosind sistemul de pilot automat. A se vedea capitolul **Pilotul automat** (pagina 165). În cazul vehiculelor cu regulator de viteză adaptivă (Adaptive Cruise Control) indicatorul se aprinde când ACC este activ. A se vedea capitolul **Regulatorul de viteză adaptivă (ACC)** (pagina 167).

Semnalizatoarele de direcţie

Indicatorul Semnalizatorului de direcţie se aprinde simultan cu semnalizatoarele de direcţie, dacă aţi acţionat maneta de pe coloana de direcţie (stânga sau dreapta). Simultan se aude o avertizare sonoră. O creştere bruscă a frecvenţei de semnalelor luminoase indică faptul că un bec s-a ars sau nu face contact în soclul său. Verificaţi vizual care lampă nu se aprinde (faţă sau spate).

Lampa de avertizare - motor

Dacă se aprinde lampa de avertizare pentru motor atunci când motorul funcţionează, aceasta semnlează o defecţiune. Dacă lampa luminează intermitent în timp ce conduceţi, **reduceţi imediat viteza vehiculului**. Dacă lampa continuă să lumineze intermitent, evitaţi accelerarea şi decelerarea bruscă. Motorul va continua să funcţioneze, dar cu o putere limitată. Solicitaţi imediat o verificare pentru remedierea acestei probleme.

Indicatorul pentru radarul anticoliziune

Indicatorul pentru radarul anticoliziune se aprinde atunci când această funcţie este activată. A se vedea capitolul **Regulatorul de viteză adaptabil (ACC)** (pagina 167).

Indicatorul pentru farurile de ceaţă

Indicatorul pentru farurile de ceaţă se aprinde când aprindeţi farurile de ceaţă.

Lampa de avertizare pentru temperaturi ambiante scăzute

Lampa de avertizare pentru temperaturi scăzute se aprinde şi luminează portocaliu atunci când temperatura ambiantă din exterior este cuprinsă între 4°C şi 1°C. Lampa luminează cu roşu atunci când temperatura scade sub 1°C. Această avertizare va atenţionează că este posibilă apariţia poleiului, gheţii, etc. pe carosabil.

Indicatorul pentru bujiile incandescente

A se vedea capitolul **Pornirea motorului** (pagina 139).

Indicatorul pentru faruri

Indicatorul pentru faruri se aprinde când aprindeţi faza scurtă sau lămpile de poziţie.

Lampa de avertizare - baterie

Dacă lampa de avertizare pentru baterie se aprinde în timp ce conduceţi, aceasta indică o defecţiune. Opriţi toate echipamentele electrice care nu sunt necesare şi solicitaţi imediat verificarea şi remedierea acestei probleme.

Lampa de avertizare - nivel scăzut al combustibilului

Aprinderea acestei lampi nu indică o defecţiune ci vă avertizează să alimentaţi cât mai curând.

Indicatorul pentru faza lungă

Indicatorul pentru faza lungă (albastru) se aprinde atunci când aprindeţi farurile pe fază lungă. Acest indicator va lumina intermitent atunci când semnalizaţi cu farurile intermitent.

Indicatorul de turaţie maximă a motorului

Indicatorul de turaţie maximă a motorului se aprinde la atingerea turaţiei maxime a motorului.

Indicatorul pentru mesaje

Indicatorul pentru mesaje se aprinde când un nou mesaj apare pe afişajul pentru informaţii. A se vedea capitolul **Afişaje pentru informaţii** (pagina 85).

Lampa de avertizare pentru presiunea uleiului

ATENŢIE

Dacă lampa de avertizare pentru presiunea uleiului se aprinde intermitent sau continuu în timp ce conduceţi, aceasta indică o defecţiune sau lipsa uleiului în baia de ulei a motorului. Opriţi vehiculul imediat ce puteţi să faceţi acest lucru în condiţii de siguranţă şi opriţi motorul. Verificaţi nivelul de uleiului din motor, după ce aţi lăsat să treacă 3 minute de la oprirea motorului. A se vedea capitolul **Întreţinerea** (pagina 205).

Dacă aţi găsit nivelul uleiului scăzut pe jojă, completaţi cu ulei de motor. Porniţi motorul, şi urmăriţi lampa de avertizare presiune de ulei. Dacă lampa nu se mai aprinde, puteţi continua drumul, cauza a fost nivelul prea scăzut de ulei în motor. Dacă aţi găsit nivelul uleiului corect, înseamnă că există o defecţiune importantă în sistemul de ungere! Nu mai porniţi motorul! Solicitaţi imediat o verificare pentru remedierea acestei probleme.

Indicatorul pentru lămpile de ceaţă

Indicatorul pentru lămpile de ceaţă se aprinde odată cu aprinderea lămpilor de ceaţă.

Sistemul de avertizare pentru centurile de siguranţă

A se vedea subcapitolul **Sistemul de avertizare pentru centurile de siguranţă** (pagina 31).

Lampa de avertizare pentru controlul stabilităţii (ESP)

Notă: *Dacă apare o defecţiune în sistemul ESP, acesta se va dezactiva în mod automat.*

Lampa de avertizare pentru ESP va lumina intermitent atunci când sistemul intră în funcţiune; Acest lucru se întâmplă doar în timpul mersului, dacă manevrele pe care le faceţi (viraj, demaraj,) impun intrarea ESP în funcţiune. Dacă lampa nu luminează intermitent în situaţiile de mai înainte sau dacă se aprinde în timp ce conduceţi în regim de mers constant şi pe drum drept, atunci aprinderea lămpii ESP semnalează o defecţiune. Solicitaţi cât mai curând posibil o verificare a acestei probleme. A se vedea subcapitolul **Mesajele informative** (pagina 99).

Dacă dezactivaţi manual sistemul ESP, lampa de avertizare se va aprinde.În acest caz, lampa este un martor al decuplarii deliberate a sistemului ESP, nu indică nicio defecţiune. Aprinderea ESP este o avertizare a faptului că aţi renunţat de bună voie la un sistem de asistare cu care este dotat vehiculul Dvs. Prin asta aţi mărit riscul posibil de pierdere a stabilităţii în condiţii speciale de drum. Lampa se va stinge când activaţi sistemul sau când decuplaţi contactul. La următoarea pornire, ESP va ieşi automat din modul "dezactivat"; Nu este indicat să dezactivaţi ESP!

INDICATOARE ŞI AVERTIZOARE ACUSTICE

Activarea şi dezactivarea avertizărilor sonore

Anumite avertizări sonore pot fi dezactivate, dacă vă deranjează în timpul drumului.

Pentru a seta avertizările sonore care trebuie să fie active:

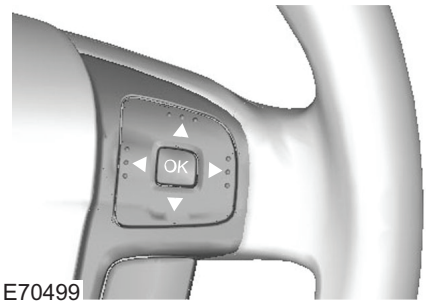

E70499

1. Apăsaţi butonul cu săgeată dreapta de pe volan, pentru a accesa meniul principal.
2. Selectaţi opţiunea **Setup** (setare) cu ajutorul butoanelor cu săgeată sus şi jos şi apăsaţi butonul cu săgeată dreapta.
3. Selectaţi opţiunea **Chimes** (avertizări sonore) şi apăsaţi butonul cu săgeată dreapta.
4. Selectaţi avertizarea sonoră şi apăsaţi butonul **OK** pentru a activa şi dezactiva avertizarea sonoră.
5. Apăsaţi butonul cu săgeată stânga pentru a ieşi din meniu. Pentru revenirea directă la afişajul computerului de bord, ţineţi apăsat butonul cu săgeată stânga.

INFORMAŢII GENERALE

AVERTISMENT

În timpul deplasării vehiculului, nu utilizaţi butoanele de control al afişajului pentru informaţii.

Notă: *Afişajul pentru informaţii va rămâne activ timp de câteva minute după decuplarea contactului.*

Diverse sisteme ale vehiculului dumneavoastră pot fi controlate utilizând butoanele de pe volan. Informaţiile corespunzătoare sunt prezentate pe afişajul din bord.

Pentru instrucţiuni detaliate referitoare la sistemul audio, sistemul de navigaţie, telefon etc., consultaţi manualul corespunzător.

Butoanele de control

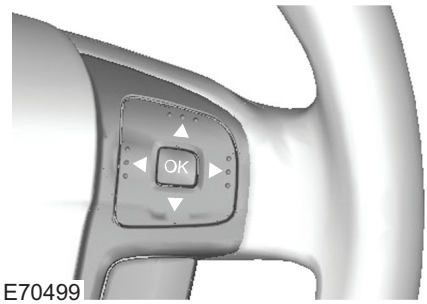

Apăsaţi butoanele cu săgeată **sus** şi **jos**:

- pentru a parcurge prin derulare (scroll) afişajele computerului de bord
- pentru a parcurge prin derulare (scroll) şi pentru a selecta opţiunile dintr-un meniu.

Apăsaţi butonul cu săgeată **dreapta**:

- pentru a accesa meniul principal din afişajele computerului de bord
- pentru a accesa un submeniu.

Apăsaţi butonul cu săgeată **stânga** pentru a ieşi dintr-un meniu.

Ţineţi apăsat butonul cu săgeată **stânga** în orice moment pentru a reveni la afişajul meniului principal (buton pentru ieşire).

Notă: *Sistemul va reveni automat la afişajele computerului de bord dacă nu apăsaţi niciun buton o perioadă de timp.*

Apăsaţi butonul **OK** pentru a selecta şi confirma o setare.

Funcţiile instrumentelor de bord

Funcţie	Tip 1	Tip 2	Tip 3
Computer de bord	X	X	X
Mesaje informative	X	X	X
Afişaje pentru informaţii	X	X	X
Setare ceas	-	X	X
Setări afişaj	-	X	X
Setare sistem de încălzire suplimentară	-	-	X
Control navigaţie	-	-	X
Control CD-uri	-	-	X
Control CD changer	-	-	X
Control radio	-	-	X
Control telefon	-	-	X
Control intrare auxiliară	-	-	-

Tipul 1

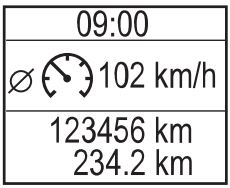

E80604

Utilizaţi butoanele cu săgeată sus şi jos pentru a parcurge prin derulare (scroll) afişajele computerului de bord. A se vedea subcapitolul **Computerul de bord** (pagina 94).

Structura meniului

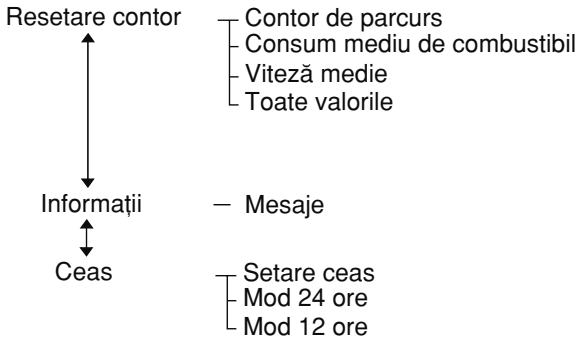

E87751

Tipul 2

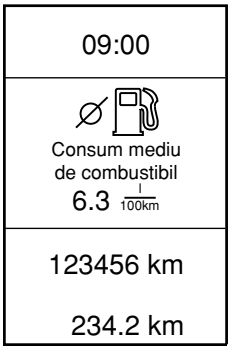

E74426

Utilizaţi butoanele cu săgeată sus şi jos pentru a parcurge prin derulare (scroll) afişajele computerului de bord. A se vedea subcapitolul **Computerul de bord** (pagina 94).

Structura meniului

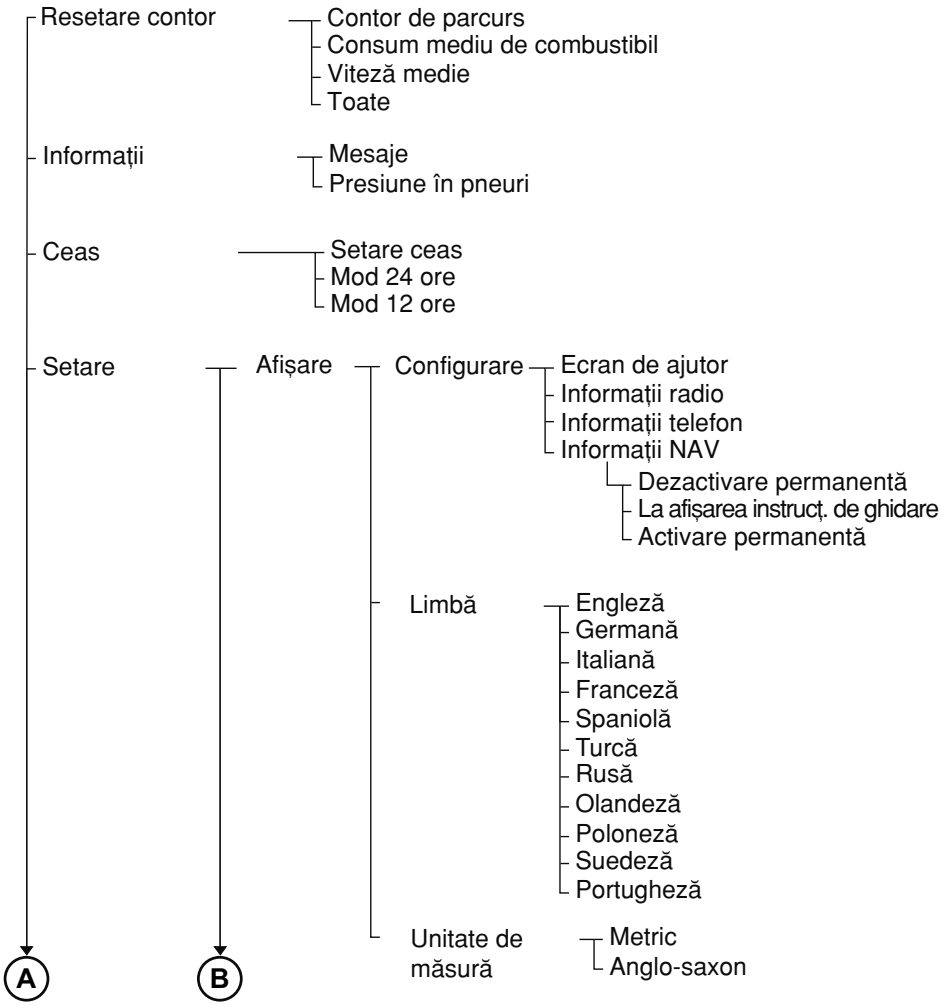

Afişaje pentru informaţii

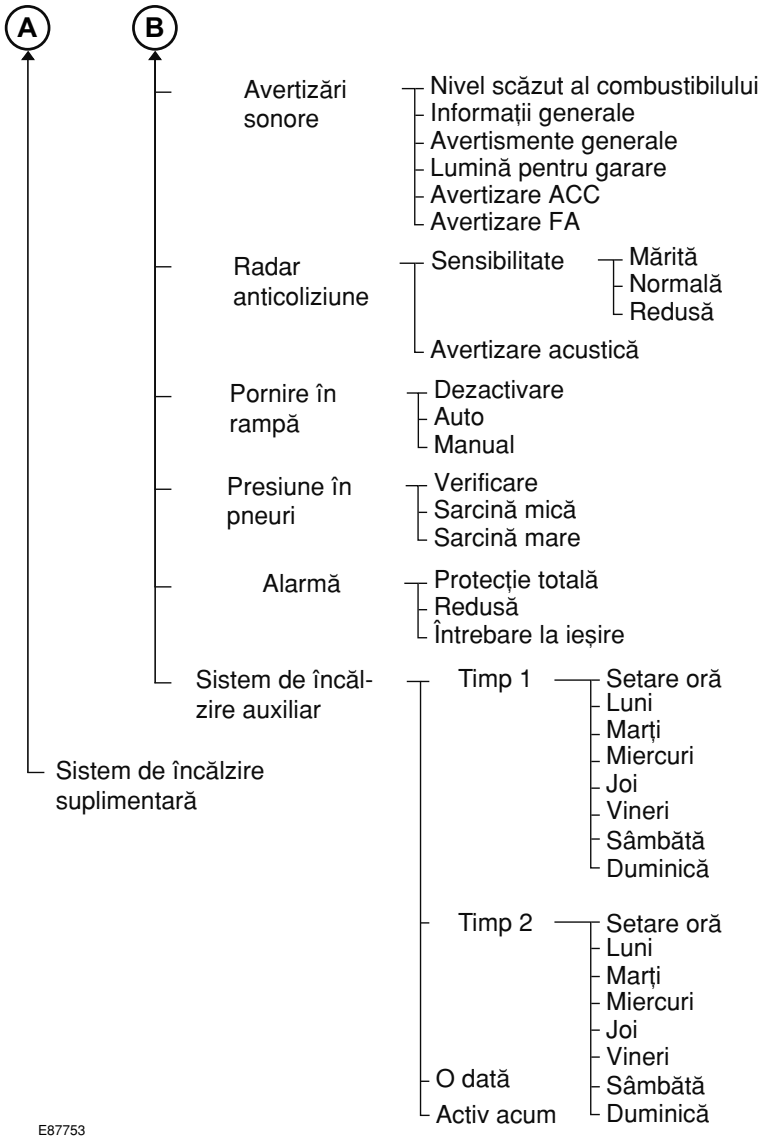

Tipul 3

E88048

Utilizaţi butoanele de control pentru a parcurge prin derulare (scroll) afişajele meniului.

Notă: *După o perioadă scurtă de timp, afişajul va intra în modul de protejare a ecranului. Pentru a accesa meniurile din acest mod, apăsaţi butonul cu săgeată stânga.*

Lista de dispozitive

Pictograma evidenţiată prezintă meniul utilizat la momentul curent.

Sistem de navigaţie

CD

CD changer

Radio

Telefon

Computer de bord

Setări

Intrare auxiliară audio

Structura meniului

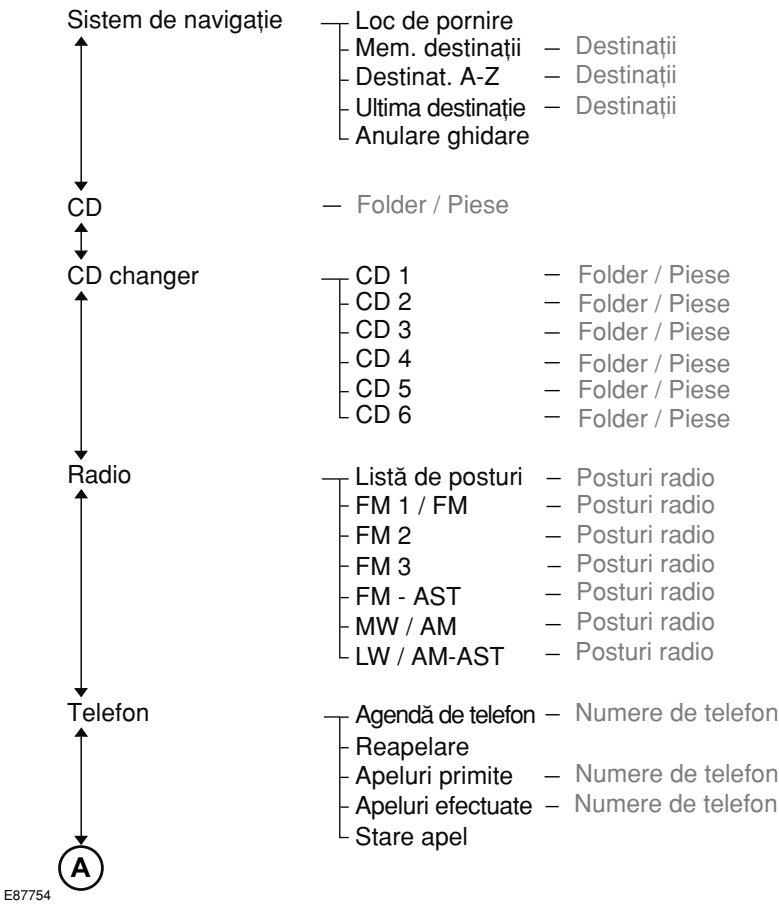

Afişaje pentru informaţii

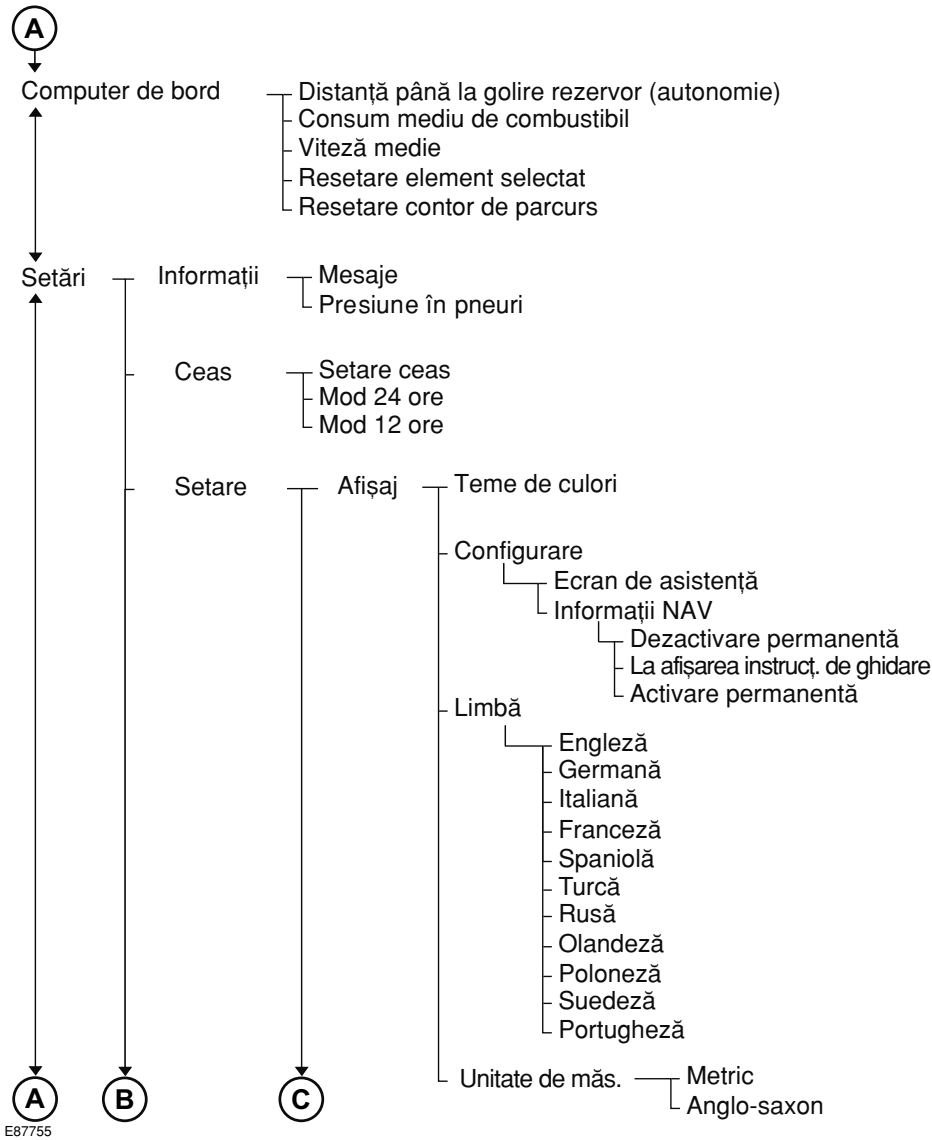

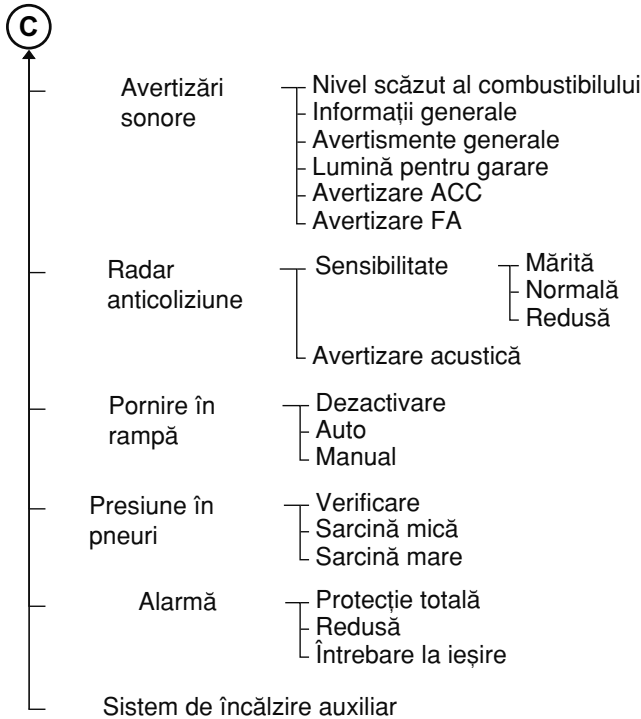
C
Avertizări sonore
Nivel scăzut al combustibilului
Informații generale
Avertismente generale
Lumină pentru garare
Avertizare ACC
Avertizare FA
Radar anticoliziune
Sensibilitate
Mărită
Normală
Redusă
Avertizare acustică
Pornire în rampă
Dezactivare
Auto
Manual
Presiune în pneuri
Verificare
Sarcină mică
Sarcină mare
Alarmă
Protecție totală
Redusă
Întrebare la ieșire
Sistem de încălzire auxiliar

E87756

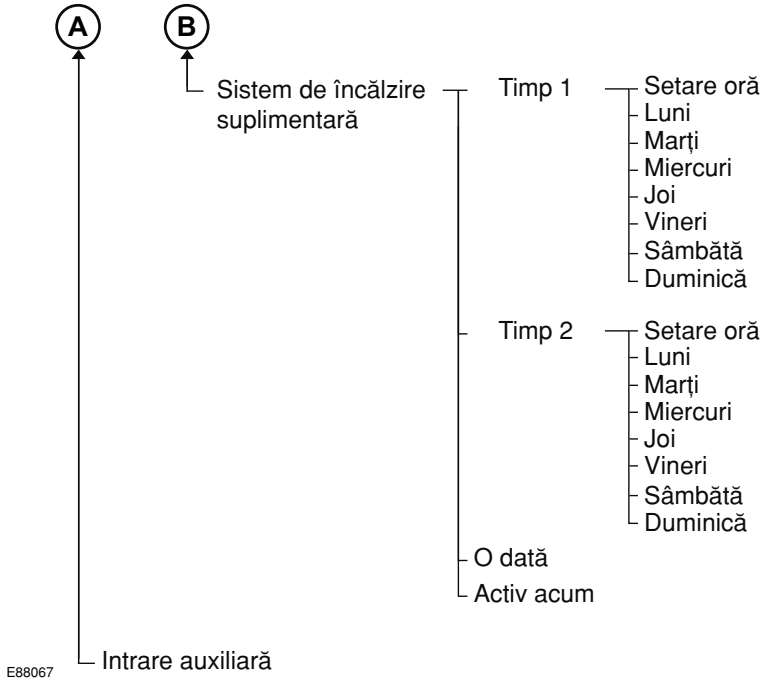

COMPUTERUL DE BORD

Kilometrajul

Înregistrează distanţa totală parcursă de vehicul.

Contorul de parcurs

Înregistrează distanţe parţiale.

Distanţa până la golirea rezervorului (autonomia)

Indică distanţa aproximativă pe care o poate parcurge vehiculul cu combustibilul rămas în rezervor. Modificarea stilului de condus poate duce la schimbarea acestei valori. Folosirea sistemului de încălzire în parcare duce la scăderea nivelului de combustibil şi reducerea autonomiei în timp ce vehiculul stă pe loc.

Consumul mediu de combustibil

Prezintă consumul mediu de combustibil de la ultima resetare a acestei funcţii.

Viteza medie

Indică viteza medie de la ultima resetare a acestei funcţii.

Temperatura aerului din exterior

Indică temperatura aerului ambiant exterior.

Tipul 1 şi 2

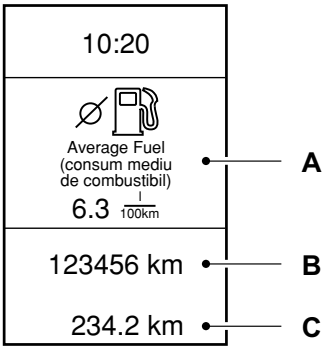

E74428

A	Computer de bord
B	Kilometraj
C	Contor de parcurs

Computerul de bord poate afişa următoarele informaţii:

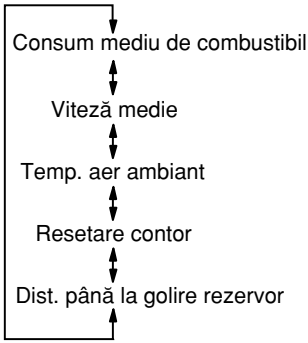

E74441

Apăsaţi butoanele cu săgeată **sus** şi **jos** pentru a parcurge prin derulare afişajele computerului de bord.

Notă: *Poziţia afişajului computerului de bord poate varia în funcţie de informaţiile prezentate pe afişaj.*

Resetarea computerului de bord utilizând meniul principal

Pentru a reseta un anumit afişaj:

1. Apăsaţi butonul cu săgeată dreapta pentru a accesa meniul principal.
2. Selectaţi opţiunea **Reset Trip.** (resetare contor) cu ajutorul butoanelor cu săgeată sus şi jos şi apăsaţi butonul cu săgeată dreapta.
3. Selectaţi funcţia care urmează să fie resetată.
4. Apăsaţi butonul cu săgeată dreapta pentru a selecta funcţia.
5. Ţineţi apăsat butonul **OK** .

Pentru a reseta toate cele trei afişaje, selectaţi opţiunea **All values** (toate valorile) şi ţineţi apăsat butonul **OK**.

Tipul 3

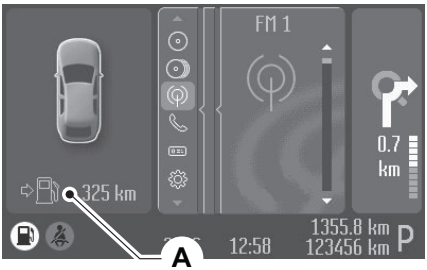

E88049

A Computer de bord

Resetarea computerului de bord utilizând meniul principal

Pentru a reseta un anumit afişaj:

1. Selectaţi opţiunea **Trip Computer** (computer de bord) cu ajutorul butoanelor cu săgeată sus şi jos şi apăsaţi butonul cu săgeată dreapta.
2. Selectaţi funcţia care urmează să fie resetată.
3. Ţineţi apăsat butonul **OK**.

SETĂRILE PERSONALIZATE

În cazul selectării afişajului, acesta va prezenta următoarele informaţii:

Ecranul de ajutor şi informaţiile referitoare la radio, sistem de navigaţie şi telefon

La punerea contactului, ecranul de asistenţă este afişat timp de câteva secunde.

Dacă radioul, sistemul de navigaţie sau telefonul sunt în funcţiune, vor fi afişate informaţiile referitoare la acestea.

Pentru a selecta informaţiile care doriţi să fie afişate:

Tipul 1 şi 2

1. Apăsaţi butonul cu săgeată dreapta de pe volan, pentru a accesa meniul principal.
2. Selectaţi opţiunea **Setup** (setare) cu ajutorul butoanelor cu săgeată sus şi jos şi apăsaţi butonul cu săgeată dreapta.
3. Selectaţi opţiunea **Display** (afişaj) şi apăsaţi butonul cu săgeată dreapta.
4. Selectaţi opţiunea **Configure** (configurare) şi apăsaţi butonul cu săgeată dreapta.
5. Pentru a activa / dezactiva opţiunea **Help screen** (ecran de ajutor), **Radio Info** (informaţii radio) şi **Phone Info** (informaţii telefon), selectaţi opţiunea dorită şi apoi apăsaţi butonul **OK**.
6. Apăsaţi butonul cu săgeată stânga pentru a ieşi din meniu. Pentru revenirea directă la afişajul computerului de bord, ţineţi apăsat butonul cu săgeată stânga.

Tipul 3

1. Selectaţi opţiunea **Settings** (setări) cu ajutorul butoanelor cu săgeată sus şi jos şi apoi apăsaţi butonul cu săgeată dreapta.
2. Selectaţi opţiunea **Setup** (setare) cu ajutorul butoanelor cu săgeată sus şi jos şi apăsaţi butonul cu săgeată dreapta.
3. Selectaţi opţiunea **Display** (afişaj) şi apăsaţi butonul cu săgeată dreapta.
4. Selectaţi opţiunea **Configure** (configurare) şi apăsaţi butonul cu săgeată dreapta.

5. Pentru a activa / dezactiva opţiunea **Help screen** (ecran de ajutor) şi **NAV Info** (informaţii sistem de navigaţie), selectaţi opţiunea dorită şi apoi apăsaţi butonul **OK**.

Informaţiile referitoare la sistemul de navigaţie

De asemenea, puteţi alege momentul în care trebuie afişate informaţiile referitoare la sistemul de navigaţie. Sunt disponibile trei opţiuni:

- **Always off** (Dezactivare permanentă): Nu se vor afişa informaţiile referitoare la sistemul de navigaţie.
- **On guidance** (La afişarea instrucţiunilor de ghidare): Informaţiile referitoare la sistemul de navigaţie sunt afişate doar atunci când sistemul de navigaţie oferă instrucţiuni de ghidare. Această funcţie este disponibilă numai la anumite sisteme de navigaţie.
- **Always on** (Activare permanentă): Informaţiile referitoare la sistemul de navigaţie vor fi afişate permanent în timpul utilizării sistemului de navigaţie.

Pentru a seta momentul afişării informaţiilor referitoare la navigaţie:

Tipul 1 şi 2

1. Apăsaţi butonul cu săgeată dreapta de pe volan, pentru a accesa meniul principal.
2. Selectaţi opţiunea **Setup** (setare) cu ajutorul butoanelor cu săgeată sus şi jos şi apăsaţi butonul cu săgeată dreapta.
3. Selectaţi opţiunea **Display** (afişaj) şi apăsaţi butonul cu săgeată dreapta.
4. Selectaţi opţiunea **Configure** (configurare) şi apăsaţi butonul cu săgeată dreapta.
5. Selectaţi opţiunea **Nav Info** (informaţii sistem de navigaţie) şi apăsaţi butonul cu săgeată dreapta.
6. Selectaţi setarea dorită şi apoi apăsaţi butonul **OK**.
7. Apăsaţi butonul cu săgeată stânga pentru a ieşi din meniu. Pentru revenirea directă la afişajul computerului de bord, ţineţi apăsat butonul cu săgeată stânga.

Tipul 3

1. Selectaţi opţiunea **Settings** (setări) cu ajutorul butoanelor cu săgeată sus şi jos şi apoi apăsaţi butonul cu săgeată dreapta.
2. Selectaţi opţiunea **Setup** (setare) cu ajutorul butoanelor cu săgeată sus şi jos şi apăsaţi butonul cu săgeată dreapta.
3. Selectaţi opţiunea **Display** (afişaj) şi apăsaţi butonul cu săgeată dreapta.
4. Selectaţi opţiunea **Configure** (configurare) şi apăsaţi butonul cu săgeată dreapta.
5. Selectaţi opţiunea **Nav Info** (informaţii sistem de navigaţie) şi apăsaţi butonul cu săgeată dreapta.
6. Selectaţi setarea dorită şi apoi apăsaţi butonul **OK**.

Limba de afişare

Puteţi alege una dintre cele unsprezece limbi disponibile: engleză, germană, italiană, franceză, (spaniolă, turcă, rusă, olandeză, poloneză, suedeză şi portugheză.

Tipul 1 şi 2

1. Apăsaţi butonul cu săgeată dreapta de pe volan, pentru a accesa meniul principal.
2. Selectaţi opţiunea **Setup** (setare) cu ajutorul butoanelor cu săgeată sus şi jos şi apăsaţi butonul cu săgeată dreapta.
3. Selectaţi opţiunea **Display** (afişaj) şi apăsaţi butonul cu săgeată dreapta.
4. Selectaţi opţiunea **Language** (limbă) şi apăsaţi butonul cu săgeată dreapta.
5. Selectaţi limba dorită şi apoi apăsaţi butonul **OK** pentru a confirma selecţia.
6. Apăsaţi butonul cu săgeată stânga pentru a ieşi din meniu. Pentru revenirea directă la afişajul computerului de bord, ţineţi apăsat butonul cu săgeată stânga.

Tipul 3

1. Selectaţi opţiunea **Settings** (setări) cu ajutorul butoanelor cu săgeată sus şi jos şi apoi apăsaţi butonul cu săgeată dreapta.
2. Selectaţi opţiunea **Setup** (setare) cu ajutorul butoanelor cu săgeată sus şi jos şi apăsaţi butonul cu săgeată dreapta.
3. Selectaţi opţiunea **Display** (afişaj) şi apăsaţi butonul cu săgeată dreapta.
4. Selectaţi opţiunea **Language** (limbă) şi apăsaţi butonul cu săgeată dreapta.
5. Selectaţi limba dorită şi apoi apăsaţi butonul **OK** pentru a confirma selecţia.

Unităţile de măsură

Notă: *Temperatura aerului ambiant este afişată numai în grade Celsius şi nu poate fi setată pentru afişare în grade Fahrenheit.*

Pentru selectarea unităţilor de măsură (sistemul metric sau anglo-saxon):

Tipul 1 şi 2

1. Apăsaţi butonul cu săgeată dreapta de pe volan, pentru a accesa meniul principal.
2. Selectaţi opţiunea **Setup** (setare) cu ajutorul butoanelor cu săgeată sus şi jos şi apăsaţi butonul cu săgeată dreapta.
3. Selectaţi opţiunea **Display** (afişaj) şi apăsaţi butonul cu săgeată dreapta.
4. Selectaţi opţiunea **Measure Unit** (unitate de măsură) şi apăsaţi butonul cu săgeată dreapta.
5. Selectaţi setarea dorită şi apoi apăsaţi butonul **OK** pentru a confirma selecţia.
6. Apăsaţi butonul cu săgeată stânga pentru a ieşi din meniu. Pentru revenirea directă la afişajul computerului de bord, ţineţi apăsat butonul cu săgeată stânga.

Tipul 3

1. Selectaţi opţiunea **Settings** (setări) cu ajutorul butoanelor cu săgeată sus şi jos şi apoi apăsaţi butonul cu săgeată dreapta.
2. Selectaţi opţiunea **Setup** (setare) cu ajutorul butoanelor cu săgeată sus şi jos şi apăsaţi butonul cu săgeată dreapta.

3. Selectaţi opţiunea **Display** (afişaj) şi apăsaţi butonul cu săgeată dreapta.
4. Selectaţi opţiunea **Measure Unit** (unitate de măsură) şi apăsaţi butonul cu săgeată dreapta.
5. Selectaţi setarea dorită şi apoi apăsaţi butonul **OK** pentru a confirma selecţia.

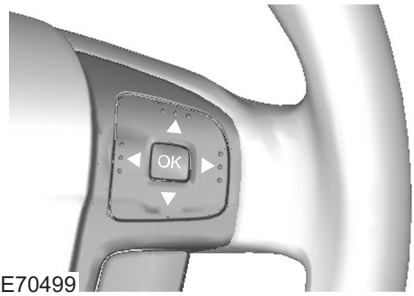

E70499

MESAJELE INFORMATIVE

Apăsaţi pe **OK** pentru a confirma şi şterge anumite mesaje din afişajul pentru informaţii. După o perioadă scurtă vor fi şterse automat şi alte mesaje.

În cazul grupului tip 3, anumite mesaje trebuie confirmate înainte de a accesa meniurile.

Indicatorul pentru mesaje

Indicatorul pentru mesaje se va aprinde pentru a completa anumite mesaje. Indicatorul va lumina în roşu sau galben în funcţie de urgenţa mesajelor şi va rămâne aprins până la remedierea problemei care a determinat mesajul.

Simbolurile din mesaje

Consultaţi manualul proprietarului.

Solicitaţi verificarea sistemului cu ocazia următoarelor lucrări de service.

Solicitaţi verificarea sistemului cât mai curând posibil.

Opriţi vehiculul imediat ce puteţi să faceţi acest lucru în condiţii de siguranţă.

Vizualizarea mesajelor curente

Tipul 1 şi 2

1. Apăsaţi butonul cu săgeată dreapta pentru a accesa meniul principal.
2. Selectaţi opţiunea **Information** (informaţii) cu ajutorul butoanelor cu săgeată sus şi jos şi apăsaţi butonul cu săgeată dreapta.
3. Selectaţi opţiunea **Messages** (mesaje) şi apăsaţi butonul cu săgeată dreapta.
4. Utilizaţi butoanele cu săgeată sus şi jos pentru a vizualiza mesajele curente.

Tipul 3

1. Apăsaţi butonul cu săgeată dreapta pentru a accesa meniul principal.
2. Selectaţi opţiunea **Settings** (setări) cu ajutorul butoanelor cu săgeată sus şi jos şi apoi apăsaţi butonul cu săgeată dreapta.
3. Selectaţi opţiunea **Information** (informaţii) cu ajutorul butoanelor cu săgeată sus şi jos şi apăsaţi butonul cu săgeată dreapta.
4. Selectaţi opţiunea **Messages** (mesaje) şi apăsaţi butonul cu săgeată dreapta.
5. Utilizaţi butoanele cu săgeată sus şi jos pentru a vizualiza mesajele curente.

Suspensia activă

Mesaj	Lampă de avertizare pentru mesaje	Semnificaţie
IVDC malfunction (defectare IVDC)	galbenă	A apărut o defecţiune la suspensia activă. Solicitaţi cât mai curând posibil o verificare a suspensiei. A se vedea capitolul **Suspensia activă** (pagina 161).
IVDC comfort (confort IVDC)	-	Suspensia activă este setată la opţiunea confort.
IVDC normal	-	Suspensia activă este setată la opţiunea normal.
IVDC sport	-	Suspensia activă este setată la opţiunea sport.

Alarma

Mesaj	Lampă de avertizare pentru mesaje	Semnificaţie
Alarmă declanşată	galbenă	The alarm has been triggered. (A fost declanşată alarma.) Verificaţi vehiculul pentru a vedea dacă există semne ale unei tentative de acces neautorizat.
Alarm system service reqd. (este necesară verificarea sistemului de alarmă)	-	A apărut o defecţiune la alarmă. Solicitaţi cât mai curând posibil o verificare a acestui sistem.

Bateria şi sistemul de încărcare

Mesaj	Lampă de avertizare pentru mesaje	Semnificaţie
Overvoltage Stop safely! (Supratensiune! Opriţi vehiculul în condiţii de siguranţă!)	roşie	Tensiunea sistemului de încărcare a depăşit intervalul valorilor normale la funcţionare. Opriţi vehiculul imediat ce puteţi să faceţi acest lucru în condiţii de siguranţă, opriţi motorul şi decuplaţi contactul. Solicitaţi cât mai curând posibil o verificare a acestui sistem.
Power system malfunction (defectare sistem de alimentare)		
Low battery (baterie descărcată)	galbenă	Bateria este descărcată. Solicitaţi cât mai curând posibil o verificare a bateriei. Dacă vă continuaţi drumul, nu veţi mai putea folosi toate sistemele vehiculului, iar după o oprire, nu veţi mai putea porni.

Climatizarea

Mesaj	Lampă de avertizare pentru mesaje	Semnificaţie
Aux. Heater on	galbenă	Activare sistem de încălzire auxiliar pornit.

Pilotul automat / Regulatorul de viteză adaptivă (ACC) (Adaptive Cruise Control)

Mesaj	Lampă de avertizare pentru mesaje	Semnificaţie
Cruise control malfunction (defectare pilot automat)	galbenă	A apărut o defecţiune la pilotul automat. Solicitaţi cât mai curând posibil o verificare a pilotului automat
Cruise control active (pilot automat activ)	-	Pilotul automat este activat
Cruise control standby	-	(pilot automat pe standby) Pilotul automat este în modul standby.
ACC unavailable (ACC nedisponibil)	-	Este posibil ca funcţia de control al stabilităţii (ESP) să fie dezactivată. Activaţi funcţia ESP şi încercaţi din nou regulatorul de viteză adaptabil (ACC). Dacă această soluţie nu funcţionează, încercaţi să anulaţi acest mesaj prin decuplarea şi punerea contactului.

Mesaj	Lampă de avertizare pentru mesaje	Semnificaţie
ACC malfunction (defectare ACC) (Adaptive Cruise Control)	galbenă	A apărut o defecţiune la regulatorul de viteză adaptabil. Solicitaţi cât mai curând posibil o verificare a regulatorului de viteză adaptabil.
Clean radar sensor (curăţaţi senzorul radarului)	galbenă	Este posibil ca senzorul radarului să fie obstrucţionat. Curăţaţi orice urme de murdărie, zăpadă, apă sau alte obiecte din zona din jurul grilei faţă.
Forward Alert malfunction (defectare radar anticoliziune)	galbenă	A apărut o defecţiune la radarul anticoliziune. Solicitaţi cât mai curând posibil o verificare a radarului anticoliziune.

Uşile deschise

Mesaj	Lampă de avertizare pentru mesaje	Semnificaţie
Driver door open (uşă şofer deschisă)	roşie	Uşa din faţă, de pe partea şoferului, este deschisă.
Driver side rear door open (uşă spate deschisă, pe partea şoferului)	roşie	Uşa din spate, de pe partea şoferului, este deschisă.
Passenger door open (uşă pasager deschisă)	roşie	Uşa din faţă, de pe partea pasagerului, este deschisă.
Passenger side rear door open (uşă spate deschisă, pe partea pasagerului)	roşie	Uşa din spate, de pe partea pasagerului, este deschisă.
Luggage comp. open (portbagaj deschis)	roşie	Hayonul este deschis.
Bonnet open (capotă deschisă)	roşie	Capota este deschisă.

Climatizarea

Mesaj	Lampă de avertizare pentru mesaje	Semnificaţie
Immobiliser active (imobilizator activat)	galbenă	Imobilizatorul motorului este activat. A se vedea capitolul **Imobilizatorul motorului** (pagina 44).

Asistenţa la pornirea în rampă (HLA) (Hill Launch Assist)

Mesaj	Lampă de avertizare pentru mesaje	Semnificaţie
Hill Launch not available (pornire în rampă nedisponibilă)	galbenă	A apărut o defecţiune la sistemul de asistenţă la pornire în rampă (HLA). Solicitaţi cât mai curând posibil o verificare a acestui sistem.
Hill Launch Assist active (sistem HLA activat)	-	Sistemul de asistenţă la pornire în rampă (HLA) este activat.
Hill Launch Assist off (sistem HLA dezactivat)	-	Sistemul de asistenţă la pornire în rampă (HLA) este dezactivat.
Please use park brake! (vă rugăm să utilizaţi frâna de mână!)	galbenă	Sistemul de asistenţă la pornire în rampă (HLA) este dezactivat din cauza unei defecţiuni. În mod normal pe pante utilizaţi frâna de mână. A se vedea capitolul **Asistenţa la pornirea în rampă** (HLA) (pagina 158).

Sistemul fără cheie

Mesaj	Lampă de avertizare pentru mesaje	Semnificaţie
Steering mal-function (defectare servodirecţie)	roşie	A apărut o defecţiune la sistemul de servodirecţie. Solicitaţi cât mai curând posibil o verificare a acestui sistem.
Key not detected (nedetectare cheie)	galbenă	Nu a fost detectată o cheie pasivă validă.

Mesaj	Lampă de avertizare pentru mesaje	Semnificaţie
Car operative Press STOP (motor în funcţiune; apăsaţi pe STOP)	galbenă	Motorul este încă pornit. Decuplaţi contactul. A se vedea subcapitolul **Pornirea motorului fără cheie** (pagina 139).
Key outside car (cheia în afara maşinii)	galbenă	Nu a fost detectată o cheie pasivă validă în interiorul vehiculului.
Key battery low (cheie cu baterie consumată)	galbenă	Încărcaţi bateria cât mai curând posibil.
Steering locked Retry (direcţie blocată - retragere)	-	Blocarea direcţiei este încă activată. Apăsaţi butonul de pornire.

Sistemul de lumini

Mesaj	Lampă de avertizare pentru mesaje	Semnificaţie
Front lights malfunction (defectare lumini faţă)	galbenă	A apărut o defecţiune la sistemul de faruri autoadaptive (AFS). Solicitaţi cât mai curând posibil o verificare a acestui sistem.
Low beam: Bulb fault (fază scurtă: defectare bec)	-	S-a ars unul sau ambele becuri pentru faza scurtă. Verificaţi becurile pentru faza scurtă. A se vedea capitolul **Sistemul de lumini** (pagina 56).
Rear fog light: Bulb fault (lampă de ceaţă: defectare bec)	-	S-a ars unul sau ambele becuri ale lămpilor de ceaţă. Verificaţi becurile lămpilor de ceaţă. A se vedea capitolul **Sistemul de lumini** (pagina 56).
Stop lamps: Bulb fault (lămpi de stop: defectare bec)	-	S-a ars unul sau ambele becuri ale lămpilor de frână. Verificaţi becurile lămpilor de frână. A se vedea capitolul **Sistemul de lumini** (pagina 56).
Trailer stopl.: Bulb fault (lămpi de frână remorcă: defectare bec)	-	Unul sau ambele becuri ale lămpilor de frână de la remorcă s-au ars. Verificaţi becurile lămpilor de frână de la remorcă.

Mesaj	Lampă de avertizare pentru mesaje	Semnificaţie
Trailer turnl.: Bulb fault (semnalizatoare direcţie remorcă: defectare bec)	-	S-a ars unul sau ambele becuri ale semnalizatoarelor de direcţie de la remorcă. Verificaţi becurile semnalizatoarelor de direcţie de la remorcă.

Întreţinerea

Mesaj	Lampă de avertizare pentru mesaje	Semnificaţie
Engine malfunction (defectare motor)	Roşu	A apărut o defecţiune la sistemul motorului. Solicitaţi cât mai curând posibil o verificare a acestui sistem.
Check engine oil level (verificaţi nivelul uleiului de motor)	galbenă	Nivelul de ulei de motor este scăzut. Solicitaţi cât mai curând verificarea nivelului de ulei de motor. A se vedea capitolul **Întreţinerea** (pagina 205).
Water detected in fuel (apă detectată în combustibil)	galbenă	Există apă în combustibil. Solicitaţi cât mai curând posibil o verificare a acestui aspect.
Low washer fluid level (nivel scăzut lichid de spălare)	-	Nivelul de lichid de spălare este scăzut.Aceasta nu este o defecţiune; Verificaţi nivelul lichidului de spălare. A se vedea capitolul **Întreţinerea** (pagina 205).
Service oil (schimbare ulei)	-	Uleiul de motor trebuie schimbat. Solicitaţi cât mai curând schimbarea uleiului de motor.

Protecţia ocupanţilor

Mesaj	Lampă de avertizare pentru mesaje	Semnificaţie
Crash mode (mod coliziune)	-	Solicitaţi verificarea sistemului cât mai curând posibil.

Frâna de mână

Mesaj	Lampă de avertizare pentru mesaje	Semnificaţie
Park brake malfunction (defectare frână de mână)	Roşie	A apărut o defecţiune la frâna de mână. Solicitaţi cât mai curând posibil o verificare a acestui aspect.
Release park brake (deblocaţi frâna de mână)	Roşie	Trebuie să deblocaţi frâna de mână. A se vedea subcapitolul **Frâna de mână** (pagina 155).
Re-Apply park brake (acţionaţi din nou frâna de mână)	Roşie	Trebuie să acţionaţi din nou frâna de mână. A se vedea subcapitolul **Frâna de mână** (pagina 155).
Park brake applied (frână de mână acţionată)	galbenă	Frâna de mână este acţionată.
Park brake released (frână de mână deblocată)	galbenă	Frâna de mână este deblocată.
For drive away use park brake (pentru a porni din loc, utilizaţi frâna de mână)	galbenă	A se vedea subcapitolul **Frână de mână** (pagina 155).
Park brake service reqd. (este necesară verificarea frânei de mână)	-	A apărut o defecţiune la sistemul EPB (ELECTRONIC PARKING BRAKE). Solicitaţi cât mai curând posibil o verificare a acestui sistem.

Servodirecţia

Mesaj	Lampă de avertizare pentru mesaje	Semnificaţie
Power steering malfunction (defectare servodirecţie)	galbenă	A apărut o defecţiune la sistemul de servodirecţie. Solicitaţi cât mai curând posibil o verificare a acestui sistem.

Controlul stabilităţii (ESP)

Mesaj	Lampă de avertizare pentru mesaje	Semnificaţie
ESP off (ESP dezactivat)	-	Controlul stabilităţii este dezactivat.
ESP malfunction (defectare ESP)	-	A apărut o defecţiune la controlul stabilităţii. Solicitaţi cât mai curând posibil o verificare a acestui sistem.

Transmisia

Mesaj	Lampă de avertizare pentru mesaje	Semnificaţie
Transmission overtemperature (supraîncălzire transmisie)	galbenă	Transmisia s-a supraîncălzit. Solicitaţi cât mai curând posibil o verificare a transmisiei

Sistemul de monitorizare a presiunii în pneuri

Mesaj	Lampă de avertizare pentru mesaje	Semnificaţie
Check ..... tyre! (verificaţi pneul ...!)	roşie	Pneul indicat continuă să se dezumfle. Verificaţi pneul şi umflaţi-l până la presiunea recomandată.
Check tyre pressures (verificaţi presiunea în pneuri)	roşie	Unul sau mai multe pneuri prezintă o dezumflare semnificativă. Este posibil ca acest mesaj să fie afişat după montarea unui senzor nou. Verificaţi pneurile şi umflaţi-le până la presiunea recomandată.
Check ..... tyre! (verificaţi pneul ...!)	galbenă	Pneul indicat prezintă o dezumflare vizibilă. Verificaţi pneurile şi umflaţi-le până la presiunea recomandată.

Mesaj	Lampă de avertizare pentru mesaje	Semnificaţie
Tyre monitor malfunction (defectare sistem monitorizare pneuri)	galbenă	Aţi montat o roată de rezervă temporară. Montaţi cât mai curând posibil o roată normală, corect umflată şi dotată cu senzor. Este posibil ca, la apariţia unei defecţiuni, sistemul să nu poată detecta sau semnaliza presiunea redusă din pneu.
		S-au defectat până la trei senzori, un accesoriu extern neautorizat interferează cu sistemul sau a fost detectată o defecţiune generală. Solicitaţi verificarea sistemului cât mai curând posibil. Este posibil ca, la apariţia unei defecţiuni, sistemul să nu poată detecta sau semnaliza presiunea redusă din pneu.
Inflate tyres for high speed (umflaţi pneurile pentru viteză mare)	galbenă	Presiunea în pneuri nu este adecvată pentru condusul la o viteză de 160 km/h. Umflaţi pneurile până la presiunea recomandată. A se vedea capitolul **Roţi şi anvelope** (pagina 225). Acest mesaj va fi afişat doar câteva secunde şi va fi însoţit de un avertisment referitor la presiunea scăzută din pneuri.
Tyre sensors not detected (senzorii pneuri nedetectaţi)	-	Aţi montat roţi sau pneuri care nu sunt dotate cu senzori. Presiunea în pneuri nu va fi monitorizată.
		Toţi senzorii s-au defectat sau un accesoriu neautorizat interferează cu sistemul. Solicitaţi cât mai curând posibil o verificare a acestui aspect.

Comanda vocală

Mesaj	Lampă de avertizare pentru mesaje	Semnificaţie
Voice control Please speak (comandă vocală - vă rugăm vorbiţi)	-	Comanda vocală este activată.
Voice control Not recognised (comandă vocală - nerecunoscută)	-	Verificaţi comanda vocală.
Voice control Not allowed (comandă vocală - nepermisă)	-	Comanda vocală nu este permisă în acest mod.

PRINCIPIUL DE FUNCŢIONARE

Aerul din exterior

Pentru ca sistemul de climatizare să funcţioneze eficient, fantele de intrare a aerului din faţa parbrizului trebuie să nu fie acoperite de zăpadă, frunze etc.

Aerul recirculat

ATENŢIE

Vă recomandăm să nu recirculaţi aerul mai mult de 30 minute.

Va fi recirculat aerul aflat în habitaclu. În vehicul nu va pătrunde aer din exterior. Se foloseşte când nu doriţi să pătrund în habiltaclu mirosuri neplăcute sau praf din exterior.

Încălzirea

Eficienţă sistemului de încălzire depinde de temperatura lichidului de răcire a motorului.

Instalaţia de aer condiţionat

Notă: *Instalaţia de aer condiţionat funcţionează numai la temperaturi mai mari de 4°C.*

Notă: *Dacă utilizaţi instalaţia de aer condiţionat, consumul de combustibil al vehiculului dumneavoastră va fi mai mare.*

Aerul este direcţionat prin evaporator, unde este răcit. Umiditatea aerului este redusă pentru a evita aburirea geamurilor. Condensul rezultat este evacuat în exteriorul vehiculului şi, prin urmare, este un lucru normal dacă observaţi o pată de umezeală sub vehiculul dumneavoastră.

Informaţii generale privind climatizarea habitaclului

Închideţi complet toate geamurile.

Încălzirea habitaclului

Direcţionaţi aerul către picioarele dumneavoastră. În condiţii de vreme rece sau umedă, direcţionaţi o parte din aer către parbriz şi către geamurile uşilor. Indiferent de selectările făcute, o mică parte din aer se va direcţiona mereu către parbriz;

Răcirea habitaclului

Direcţionaţi aerul către faţa dumneavoastră.

GRILELE DE IEŞIRE A AERULUI

Grilele de ieşire a aerului - faţă

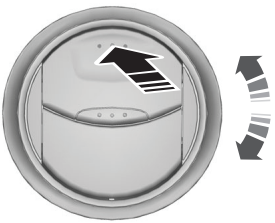

E71942

Grilele de ieşire a aerului - spate

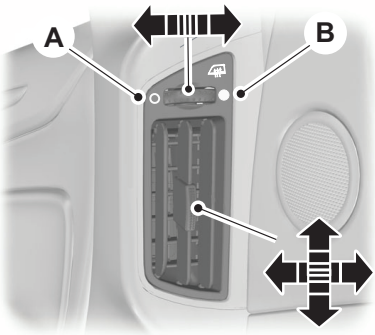

E89129

A	Deschidere
B	Închidere

CONTROLUL MANUAL AL CLIMATIZĂRII

Ventilatorul

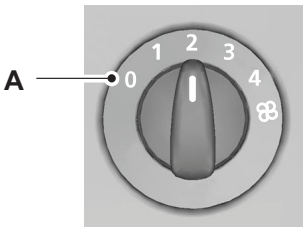

E75470

A	Oprire

Notă: *Dacă opriţi ventilatorul, este posibil ca parbrizul să se aburească.*

Butonul pentru controlul temperaturii

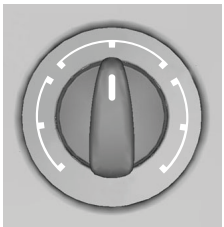

E75471

Albastru	Rece
Roşu	Cald

Butonul pentru dirijarea aerului

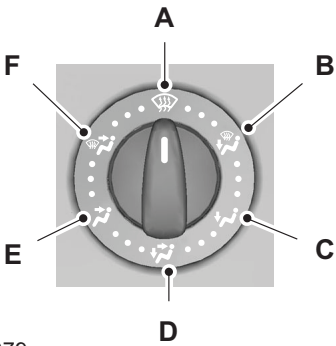

E71379

A	Parbrizul
B	Partea de jos a habitaclului şi parbrizul
C	Partea de jos a habitaclului
D	Nivelul feţei şi partea de jos a habitaclului
E	Nivelul feţei
F	Nivelul feţei şi parbrizul

Puteţi seta butonul pentru dirijarea aerului la orice poziţie în dreptul simbolurilor sau între simboluri.

O cantitate mică de aer este întotdeauna dirijată către parbriz, indiferent de setările făcute.

Aerul recirculat

Apăsaţi pe acest buton pentru a comuta între admisia de aer din exterior şi recircularea aerului din habitaclu.

Încălzirea rapidă a habitaclului

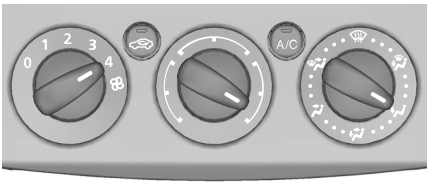

E71377

Ventilaţia

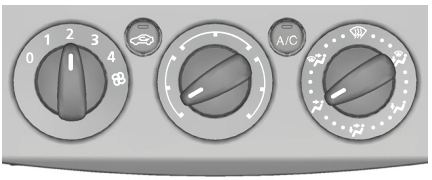

E71378

Setaţi butonul pentru dirijarea aerului la poziţia **D** sau **E.** Puteţi seta butonul ventilatorului la orice poziţie. Deschideţi grilele de ieşire a aerului astfel încât să satisfacă cerinţele individuale.

Instalaţia de aer condiţionat

Cuplarea şi decuplarea instalaţiei de aer condiţionat

Apăsaţi butonul **A/C** pentru a cupla / decupla instalaţia de aer condiţionat. Indicatorul din buton se aprinde atunci când instalaţia de aer condiţionat funcţionează.

Dacă opriţi ventilatorul, instalaţia de aer condiţionat se va decupla. Atunci când porniţi din nou ventilatorul, instalaţia de aer condiţionat se va cupla în mod automat.

Răcirea habitaclului cu aer din exterior

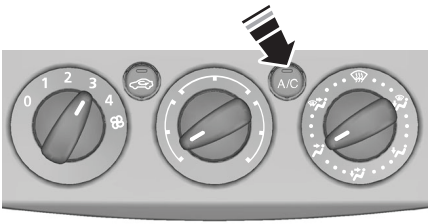

E71380

Cuplaţi instalaţia de aer condiţionat.

Răcirea rapidă a habitaclului

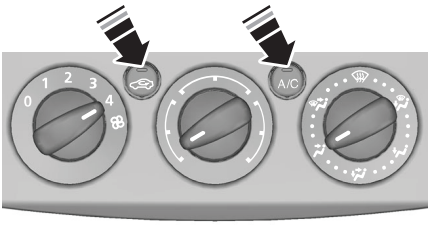

E71381

Cuplaţi instalaţia de aer condiţionat şi pe cea de recirculare a aerului.

Dezgheţarea şi dezaburirea parbrizului

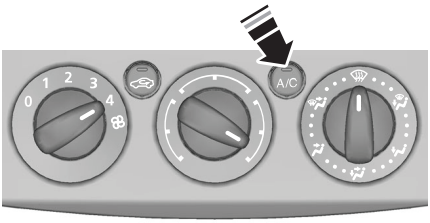

E71382

Setaţi butonul pentru dirijarea aerului la poziţia **A** şi selectaţi admisia de aer din exterior.

Atunci când temperatura depăşeşte 4°C, instalaţia de aer condiţionat se va cupla în mod automat. Asiguraţi-vă că ventilatorul este pornit. Indicatorul butonului **A/C** se aprinde pe durata dezgheţării şi dezaburirii.

Dacă mutaţi butonul pentru dirijarea aerului la o altă poziţie decât **A**, indicatorul butonului **A/C** va rămâne aprins.

Puteţi cupla / decupla instalaţia de aer condiţionat şi pe cea de recirculare a aerului în timp ce butonul pentru dirijarea aerului este setat la poziţia **A**.

Dacă este necesar, porniţi sistemul de încălzire a geamurilor. A se vedea subcapitolul **Încălzirea geamurilor şi oglinzilor** (pagina 117).

Notă: *Pentru dezgheţarea sau dezaburirea geamurilor laterale din spate, reglaţi grilele de ieşire a aerului de la cel de-al doilea rând de scaune la poziţia de dezgheţare şi dezaburire. A se vedea subcapitolul* ***Grilele de ieşire a aerului*** *(pagina 110).*

Reducerea umidităţii aerului din habitaclu

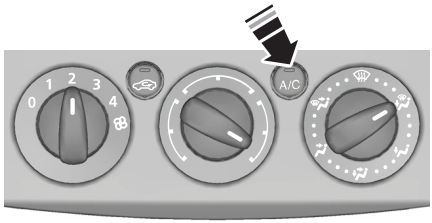

E71383

Setaţi butonul pentru dirijarea aerului la poziţia **B** şi cuplaţi instalaţia de aer condiţionat.

CONTROLUL AUTOMAT AL CLIMATIZĂRII

Controlul automat al climatizării

E70302

Acest sistem reglează automat temperatura, debitul şi direcţia de dirijare a aerului în funcţie de modul în care condiţiile de trafic şi de cele atmosferice. Dacă apăsaţi o dată pe butonul **AUTO** veţi activa modul automat.

Sistemul asigură o climatizare automată tip dual-zone, respectiv cu două zone separate de temperatură (zona şoferului şi zona pasagerului). Atunci când sistemul se află în modul mono, temperatura reglată pentru zona şoferului este aceeaşi şi pentru zona din dreapta;.. Când se dezactivează modul mono, sistemul dual-zone vă permite alegerea unor temperaturi diferite pentru zona şoferului şi cea a pasagerului din faţă.

Notă: *Nu setaţi temperatura , cerând sistemului să răcească/încălzească, când aerul din habitaclu este foarte cald sau foarte rece Dacă este frig, motorul va putea încălzi habitaclul abia peste un timp, iar dacă este cald, habitaclul este încins de la soare, iar temperatura înauntru este mult mai mare decât cea ambiantă; în aceste condiţii, lăsaţi geamurile deschise un timp, pentru normalizarea temperaturii, şi abia dupa aceea porniţi sistemul de climatizare. Controlul automat al climatizării reglează în mod automat parametrii în funcţie de condiţiile curente. În vederea funcţionării corespunzătoare a sistemului, grilele laterale şi centrale de ieşire a aerului trebuie să fie complet deschise.*

Notă: *Senzorul solar se află pe partea superioară a panoului de bord. Nu acoperiţi senzorul cu niciun fel de obiecte.*

Notă: *Dacă temperatura exterioară este scăzută, iar sistemul funcţionează în modul automat, curentul de aer va fi dirijat spre parbriz şi spre geamuri laterale cât timp motorul este rece.*

Notă: *O descriere a sistemului de navigaţie Ford cu DVD în combinaţie cu controlul automat al climatizării este oferită într-un manual separat.*

Reglarea temperaturii

E70304

Puteţi regla temperatura între 16°C şi 28°C în paşi de 0,5°C. În poziţia LO (sub 16°C), sistemul se va comuta pe modul de răcire permanentă, iar în poziţia HI (peste 28°C) se va comuta pe modul de încălzire permanentă şi nu va regla temperatura în niciun fel. In aceste moduri, se poate obţine cea mai multă căldură sau cea mai scăzută temperatură posibilă, în condiţiile date.

Modul mono

În modul mono, setările de temperatură pentru zona şoferului şi pentru cea a pasagerului sunt aceleasi. Dacă reglaţi temperatura utilizând butonul rotativ de pe partea şoferului, setările vor fi reglate la aceeaşi valoare şi pentru zona pasagerului. În modul mono, se afişează indicaţia MONO.

Pentru a dezactiva modul mono

Selectaţi temperatura pentru zona pasagerului utilizând butonul rotativ de pe partea pasagerului. Modul mono va fi dezactivat, iar indicaţia MONO va dispărea de pe afişaj. Temperatura pentru zona şoferului va rămâne neschimbată. În acest moment, temperatura pentru zona şoferului şi cea pentru zona pasagerului pot fi reglate independent una de cealaltă. Setările de temperatură pentru fiecare zonă sunt prezentate pe afişaj. Puteţi seta o diferenţă de temperatură de până la 4°C. Diferenţele de temperatură (după preferinţe) pot fi remarcate dacă reglaţi grilele de aer către zona pieptului şi a feţei; altfel, aerul se amestecă şi temperatura devine omogenă în interiorul habitaclului, după un timp.

Notă: *Dacă setaţi o diferenţă de temperatură de peste 4°C, temperatura din cealaltă zonă este reglată astfel încât să se menţină o diferenţă de 4°C.*

Notă: *Dacă setaţi una din zone la HI sau la LO, ambele zone vor fi setate la nivelul respectiv (fără reglaj).*

Pentru a activa din nou modul mono

Pentru a activa din nou modul mono, apăsaţi butonul **MONO**. Se afişează din nou indicaţia MONO, iar temperatura din zona pasagerului va fi reglată în funcţie de cea din zona şoferului.

Ventilatorul

Utilizaţi butoanele pentru a regla turaţia ventilatorului, respectiv, viteza aerului care iese prin grile.

Setarea ventilatorului este indicată pe afişaj.

Pentru a reveni la modul automat, apăsaţi butonul **AUTO**.

Dirijarea aerului

Pentru reglarea dirijării aerului, apăsaţi butonul dorit. Orice combinaţie de setări poate fi selectată simultan.

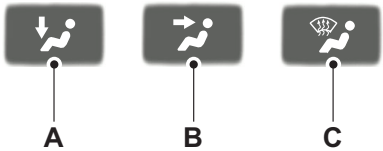

E70308

A	Partea de jos a habitaclului
B	Nivelul feţei
C	Parbrizul

Atunci când selectaţi dezgheţarea şi dezaburirea parbrizului, **A**, **B** şi **C** se dezactivează în mod automat, iar instalaţia de aer condiţionat se cuplează. Aerul din exterior va pătrunde în habitaclu. Nu puteţi selecta opţiunea de recirculare a aerului.

Dezgheţarea şi dezaburirea parbrizului

Apăsaţi butonul pentru dezgheţare şi dezaburire parbriz. Aerul din exterior va pătrunde în habitaclu. Opţiunea de aer condiţionat va fi selectată în mod automat. Atât timp cât dirijarea aerului este reglată la această poziţie, nu se poate selecta opţiunea de recirculare a aerului.

Controlul vitezei ventilatorului şi controlul temperaturii sunt pe regim automat şi nu pot fi reglate manual. Ventilatorul este reglat la viteză mare, iar temperatura la nivelul HI.

Când selectaţi opţiunea de dezgheţare şi dezaburire a parbrizului, sistemul de încălzire cu rezistenţe a parbrizului se activează automat şi se dezactivează după scurt timp.

Pentru a reveni la modul automat, apăsaţi butonul **AUTO**.

Notă: *Pentru dezgheţarea sau dezaburirea geamurilor laterale din spate, reglaţi grilele de ieşire aer de pe cel de-al doilea rând de scaune la poziţia de dezgheţare şi dezaburire. A se vedea subcapitolul* ***Grilele de ieşire a aerului*** *(pagina 110).*

Cuplarea şi decuplarea instalaţiei de aer condiţionat

Apăsaţi butonul **A/C** pentru a cupla / decupla instalaţia de aer condiţionat. Atunci când instalaţia este decuplată, este afişată indicaţia A/C OFF.

Atunci când instalaţia este cuplată, este afişată indicaţia A/C ON.

Aerul recirculat

Apăsaţi butonul pentru aer recirculat pentru a comuta între admisia de aer din exterior şi recircularea aerului din habitaclu.

Notă: *Dacă sistemul se află în modul automat, iar temperaturile din exterior şi din habitaclu sunt mari, sistemul selectează automat opţiunea de recirculare a aerului, pentru o răcire mai rapidă a aerului din habitaclu. La atingerea temperaturii selectate, sistemul va trece din nou, automat, la admisia de aer din exterior.*

Dezactivarea controlului automat al climatizării

Apăsaţi butonul **OFF**.

Atunci când dezactivaţi controlul automat al climatizării, sistemul de încălzire, cel de ventilaţie şi instalaţia de aer condiţionat sunt dezactivate şi este selectată opţiunea de recirculare a aerului.

ÎNCĂLZIREA GEAMURILOR ŞI OGLINZILOR

Încălzirea geamurilor

Utilizaţi sistemul de încălzire a geamurilor pentru a dezgheţa sau dezaburi parbrizul sau luneta.

Notă: *Sistemul de încălzire a geamurilor funcţionează numai când motorul este pornit.*

Încălzirea parbrizului

Apăsaţi butonul pentru a activa sistemul de încălzire a parbrizului. Indicatorul din buton se va aprinde atunci când sistemul de încălzire a parbrizului este pornit.

Apăsaţi din nou pe buton pentru a dezactiva sistemul de încălzire a parbrizului. Sistemul se va dezactiva automat după un interval scurt de timp.

Încălzirea lunetei

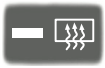

Apăsaţi butonul pentru a activa sistemul de încălzire a lunetei. Indicatorul din buton se va aprinde atunci când sistemul de încălzire a lunetei este activat.

Apăsaţi din nou pe buton pentru a dezactiva sistemul de încălzire a lunetei. Sistemul se va dezactiva automat după un interval scurt de timp.

Încălzirea oglinzilor exterioare

Oglinzile exterioare electrice sunt echipate cu o rezistenţă de încălzire care va dezgheţa sau va dezaburi geamul oglinzii. Rezistenţa va porni împreună cu sistemul de încălzire a lunetei.

SISTEMUL DE ÎNCĂLZIRE AUXILIAR (cu combustibil)

Sistemul de încălzire suplimentară (sistemul de încălzire în parcare)

AVERTISMENT

Sistemul de încălzire suplimentară cu combustibil nu trebuie utilizat în staţiile de benzină, în apropierea surselor de vapori combustibili sau praf combustibil, sau în spaţii închise.

Sistemul de încălzire suplimentară funcţionează independent de sistemul de încălzire al vehiculului, prin încălzirea circuitului de răcire al motorului. Sistemul este alimentat cu combustibil din rezervorul vehiculului.

Acest sistem poate fi utilizat şi în timp ce vehiculul se deplasează, pentru a ajuta sistemul de încălzire să ridice mai repede temperatura din habitaclu, încălzind lichidul de răcire a motorului, mai repede decât o poate face motorul prin funcţionarea sa normală.

Utilizat corespunzător, sistemul de încălzire suplimentară prezintă următoarele avantaje:

- Preîncălzeşte habitaclul. (fără ca motorul să fie pornit)
- În caz de îngheţ, împiedică depunerile de gheaţă pe geamuri şi previne condensul.
- Previne pornirea cu motorul rece şi permite motorului să atingă mai rapid temperatura de funcţionare. Motorul va porni după ce sistemul de încălzire suplimentară a încălzit lichidul de răcire, astfel încât pornirea motorului nu se mai face propriu zis "la rece".

Datorită faptului că sistemul de încălzire suplimentară consumă şi combustibil din rezervor şi curent din baterie, utilizarea sa este condiţionată;

Notă: *Sistemul de încălzire suplimentară funcţionează numai dacă în rezervor se află cel puţin 7,5 litri de combustibil, iar temperatura ambiantă este sub 15°C. Sistemul de încălzire nu funcţionează dacă bateria este descărcată.*

Notă: *Încălzirea depinde de temperatura aerului din exterior.*

Notă: *Când sistemul de încălzire suplimentară este activat, este posibil să fie emanate gaze de eşapament provenite din arderea combustibilului, evacuate pe sub vehicul. Acest lucru este normal.*

Notă: *În cazul vehiculelor cu sistem de încălzire manual, sistem de ventilaţie şi instalaţie de aer condiţionat, încălzirea habitaclului depinde de setările pentru controlul temperaturii, ale dirijării aerului şi al ventilatorului.*

Pentru a preveni descărcarea bateriei:

- După ce sistemul de încălzire suplimentară a parcurs un ciclu de încălzire, la următoarea oră programată pentru încălzire va fi activată de sistem numai dacă motorul vehiculului a fost pornit între timp.
- După un ciclu de încălzire, conduceţi vehiculul cel puţin pe durata unui ciclu de încălzire.

Programarea sistemului de încălzire suplimentară

Notă: *Ora programată este la ora la care doriţi ca vehiculul să fie încălzit şi pregătit pentru deplasare, nu ora de pornire al sistemului de încălzire.*

Notă: *Trebuie să faceţi programarea cu cel puţin 70 de minute înainte de ora pe care doriţi să o setaţi.*

Notă: *Trebuie să programaţi ora şi data în mod corect. A se vedea subcapitolul* ***Ceas*** *(pagina 132).*

Pentru a programa orele de încălzire:

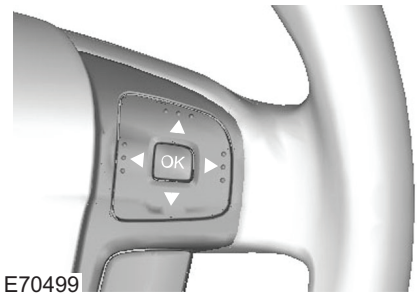

E70499

1. Apăsaţi butonul cu săgeată dreapta de pe volan, pentru a accesa meniul principal.
2. Selectaţi opţiunea **Setup** (setare) cu ajutorul butoanelor cu săgeată sus şi jos şi apăsaţi butonul cu săgeată dreapta.
3. Selectaţi opţiunea **Park Heater** şi apăsaţi butonul cu săgeată dreapta.

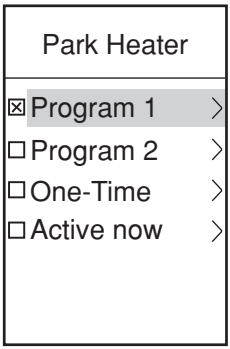

E74467

- Funcţiile **Program 1** şi **Program 2** vă permit să programaţi două ore de încălzire pentru fiecare zi a săptămânii. Aceste ore vor fi stocate în memorie, iar sistemul de încălzire va încălzi vehiculul săptămânal la aceste ore, în zilele respective.
- Funcţia **One-Time** (o oră) vă permite să programaţi o oră de încălzire pentru o anumită zi.
- Funcţia **Active now** (activ acum) activează sistemul de încălzire în acest moment.

Programarea funcţiilor Program 1 şi Program 2

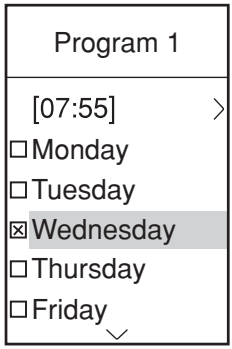

E74468

1. Selectaţi opţiunea **Program 1** şi apăsaţi butonul cu săgeată dreapta.
2. Selectaţi ziua în care doriţi ca sistemul de încălzire al vehiculului să fie activat.
3. Apăsaţi butonul **OK** pentru a confirma selecţia. Căsuţa de lângă ziua respectivă este marcată cu un x, pentru a vă confirma faptul că s-a selectat ziua respectivă.
4. Continuaţi în acelaşi mod pentru a selecta toate zilele în care sistemul de încălzire trebuie să încălzească vehiculul.
5. Pentru setarea orei la care vehiculul trebuie să fie încălzit, selectaţi ora în partea superioară a afişajului şi apăsaţi butonul cu săgeată dreapta.

6. Apăsaţi butonul **OK** şi ora va fi afişată în mod intermitent. Reglaţi setările individuale utilizând butoanele cu săgeţi sus şi jos şi reveniţi la setarea anterioară sau treceţi la setarea următoare utilizând butonul cu săgeata stânga sau dreapta.
7. După finalizare, apăsaţi din nou pe butonul **OK** pentru a confirma setările.

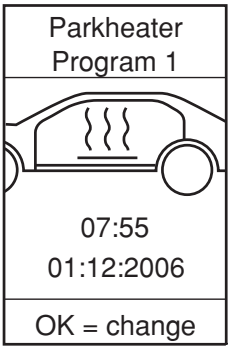

E74469

Puteţi utiliza funcţia **Program 2** pentru setarea celei de-a doua ore, de exemplu ore diferite în zile diferite sau două ore în cadrul aceleaşi zile. Procedura de programare este identică cu cea a funcţiei **Program 1**.

Programarea funcţiei One-Time

1. Selectaţi opţiunea **One-Time** (o oră) şi apăsaţi butonul cu săgeată dreapta.
2. Apăsaţi butonul **OK** şi ora va fi afişată în mod intermitent. Reglaţi setările individuale utilizând butoanele cu săgeţi sus şi jos şi reveniţi la setarea anterioară sau treceţi la setarea următoare utilizând butonul cu săgeata stânga sau dreapta.
3. După finalizare, apăsaţi din nou pe butonul **OK** pentru a confirma setările.

Opţiunea Active now (activ acum)

Selectaţi opţiunea **Active now** (activ acum) şi apăsaţi butonul **OK**. În căsuţa de lângă funcţia respectivă apare un x, pentru a vă confirma faptul că sistemul de încălzire este activat.

Pentru dezactivarea sistemului de încălzire, selectaţi opţiunea **Active now** şi apăsaţi din nou pe butonul **OK**.

Sistemul de încălzire auxiliar electric pentru vehiculele cu motor diesel (în funcţie de ţară)

Sistemul de încălzire auxiliar diesel (sistem de încălzire electrică PTC) contribuie la încălzirea prin rezistente electrice a lichidului de răcire a motorului şi prin asta, a habitaclului . Sistemul se activează sau se dezactivează automat în funcţie de temperatura din exterior, temperatura lichidului de răcire şi sarcina alternatorului.

Sistemul de încălzire cu combustibil (în funcţie de ţară)

Sistemul de încălzire cu combustibil ajută la încălzirea lichidului de răcire a motorului şi prin asta, a habitaclului vehiculelor cu motoare pe benzină sau diesel. Sistemul se activează sau se dezactivează automat în funcţie de temperatura din exterior şi a lichidului de răcire, dacă nu a fost dezactivat de dumneavoastră. Atunci când sistemul de încălzire cu combustibil este în funcţiune, pe afişajul pentru informaţii apare un mesaj. A se vedea capitolul **Afişaje pentru informaţii** (pagina 85).

Pentru dezactiva sistemului de

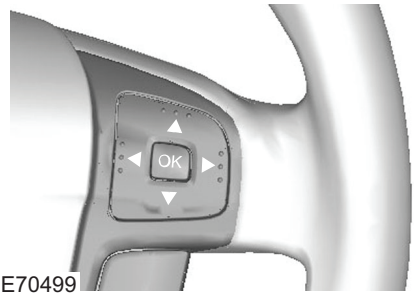

E70499

încălzire cu combustibil:

1. Apăsaţi butonul cu săgeată dreapta de pe volan, pentru a accesa meniul principal.
2. Selectaţi opţiunea **Setup** (setare) cu ajutorul butoanelor cu săgeată sus şi jos şi apăsaţi butonul cu săgeată dreapta.
3. Selectaţi opţiunea **Aux. Heater** (sistem de încălzire auxiliar) şi apoi apăsaţi butonul **OK** pentru a activa sau a dezactiva sistemul de încălzire. Atunci când sistemul de încălzire este activat, în căsuţă apare un x.
4. Apăsaţi butonul cu săgeată stânga pentru a ieşi din meniu. Pentru revenirea directă la afişajul computerului de bord, ţineţi apăsat butonul cu săgeată stânga.

TRAPA ELECTRICĂ

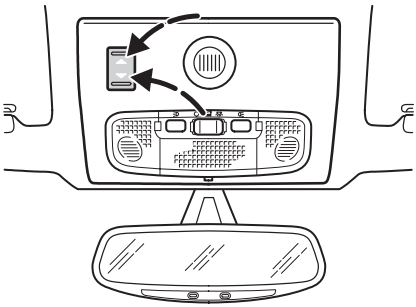
E78054

AVERTISMENT

Înainte de a utiliza trapa electrică, asiguraţi-vă că mişcarea acesteia nu este obstrucţionată de nimic şi că în apropierea sa nu se află copii şi/sau animale. În caz contrar se pot produce vătămări corporale grave. Este responsabilitatea adulţilor este de a nu lăsa niciodată copiii nesupravegheaţi într-un vehicul şi de a nu lăsa niciodată cheile într-un vehicul nesupravegheat.

Notă: *Dacă butoanele sunt acţionate mult timp fără oprire,, este posibil ca sistemul să se dezactiveze o anumită perioadă pentru a se preveni defectarea acestuia din cauza supraîncălzirii. Acesta nu este un defect;*

Notă: *Trapa electrică poate fi utilizată şi când contactul este decuplat, prin intermediul funcţiei de închidere/deschidere centralizată globală. A se vedea subcapitolul* ***Deschiderea globală şi închiderea globală*** *(pagina 39).*

Există două posibilităţi de deschidere a trapei: - partea din spate a trapei se deschide prin ridicare sau trapa se deschide din faţă, glisând sub plafon. Trapa se deschide şi se închide în timp ce apăsaţi butonul.

Pentru a putea acţiona trapa electrică, puneţi contactul.

Trapa electrică este acţionată prin intermediul unui buton care se află între parasolare.

Deschiderea şi închiderea trapei

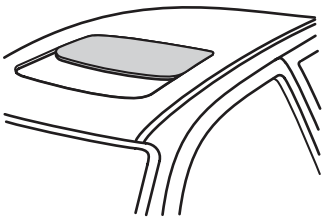

E72188

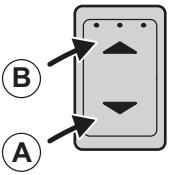

E72185

A Apăsaţi pentru a închide trapa

B Apăsaţi pentru a deschide trapa

Înclinarea trapei

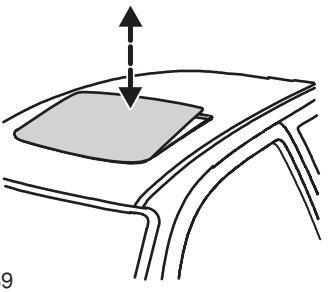

E72189

A Apăsaţi pentru a deschide trapa

B Apăsaţi pentru a închide trapa

Deschiderea şi închiderea automată a trapei

Notă: *Când se deschide în mod automat, trapa se va opri la aprox. 8 cm faţă de poziţia complet deschis. Această poziţie asigură zgomotul minim produs de trecerea aerului; acest zgomot este mult mai deranjant dacă trapa este complet deschisă. Trapa se va opri automat în această poziţie doar dacă este deschisă în mod automat.*

Pentru a deschide sau a închide trapa în mod automat, apăsaţi pe oricare parte a butonului până la al doilea punct de acţionare şi apoi eliberaţi butonul complet. Pentru a opri trapa, apăsaţi din nou pe buton.

După atingerea poziţiei de închis, trapa se opreşte automat.

Funcţia anti-strivire a sistemului de închidere a trapei

AVERTISMENTE

Funcţia anti-strivire este dezactivată până la resetarea memoriei.

Închiderea neglijentă a trapei poate cauza vătămări corporale, poate accidenta pasagerii, sau animalele sau poate prinde obiecte care vor produce stricăciuni vehiculului Închiderea neglijentă a trapei electrice poate anula funcţia de anti-prindere şi poate cauza vătămări corporale.

În cazul în care, la închidere, trapa întâlneşte un obstacol, ea se va opri automat şi se va deschide puţin.

Pentru anularea acestei funcţii anti-prindere atunci când există un obstacol, de exemplu iarna, procedaţi după cum urmează:

AVERTISMENT

La cea de-a treia închidere a trapei, funcţia anti-strivire se dezactivează. Asiguraţi-vă că nu există obstacole în calea trapei care se închide. Dacă există gheata sau zăpadă îngheţată pe acoperis, este posibil să nu poată fi deschisă trapa.; asiguraţi-vă că trapa este liberă să se deschidă.

Închideţi trapa pentru a treia oară până când ajunge la obstacol. Funcţia anti-prindere este dezactivată şi puteţi închide trapa în mod automat. Trapa va depăşi obstacolul şi se va putea închide complet.

Dacă trapa nu se închide la a treia încercare, solicitaţi verificarea acesteia de către un expert.

"Modul de siguranţă" al sistemului de acţionare a trapei

AVERTISMENT

Funcţia anti-strivire nu este activă în timpul în care sistemul se află în "modul de siguranţă". Asiguraţi-vă că nu există obstacole în calea trapei care se închide. Dacă sistemul detectează o defecţiune, intră automat în "modul de siguranţă".

Trapa se va deplasa numai aproximativ 0,5 secunde odată şi apoi se va opri din nou. Închideţi trapa apăsând din nou butonul când aceasta se opreşte din mişcare.

Când este ridicată partea din spate a trapei, ridicaţi complet partea respectivă şi apoi închideţi trapa. Solicitaţi imediat verificarea sistemului de către un expert.

Reiniţializarea trapei

AVERTISMENT

Funcţia anti-strivire nu este activă în timpul acestei proceduri. Asiguraţi-vă că nu există obstacole în calea trapei care se închide.

Dacă trapa nu se mai închide bine, urmaţi această procedură de reiniţializare.

- Înclinaţi cât mai mult posibil partea din spate a trapei. Eliberaţi butonul.
- Apăsaţi şi ţineţi apăsat din nou butonul timp de 30 de secunde până când trapa începe să se mişte.
- Eliberaţi butonul şi apoi, imediat, apăsaţi-l din nou şi ţineţi-l apăsat. Trapa se va închide, apoi se va deschide complet şi se va închide din nou. Nu eliberaţi butonul înainte ca trapa să atingă pentru a doua oară poziţia închis.

Dacă nu se apasă în mod continuu pe buton, funcţia de reiniţializare va fi întreruptă. Reluaţi procedura de la început.

POZIŢIONAREA CORECTĂ

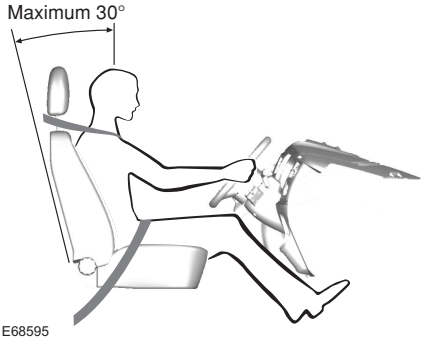

AVERTISMENTE

Nu reglaţi scaunele în timpul deplasării vehiculului.

Numai o utilizare corespunzătoare a centurii de siguranţă vă poate asigura menţinerea într-o poziţie care permite ca airbagul să aibă efectul optim.

Atunci când sunt utilizate corect, scaunul, tetiera, centura de siguranţă şi airbagurile vor asigura un grad optim de protecţie în cazul unei coliziuni. Vă recomandăm să:

- staţi cu spatele drept şi cu bazinul cât mai depărtat de bord.
- nu rabateţi spătarul scaunului mai mult de 30°.
- reglaţi tetiera astfel încât partea sa superioară să fie la acelaşi nivel cu creştetul capului dumneavoastră, cât mai în faţă posibil şi să fie confortabilă.
- menţineţi o distanţă corespunzătoare faţă de volan. Se recomandă respectarea unei distanţe de minim 254 milimetri între piept şi capacul airbagului de pe volan.
- ţineţi volanul cu braţele uşor îndoite.
- îndoiţi uşor picioarele pentru a putea apăsa pedalele până la podea.
- treceţi centura de siguranţă peste mijlocul umărului şi aşezaţi chinga de jos strâns pe şolduri.

Asiguraţi-vă că poziţia în care conduceţi este confortabilă şi că puteţi să menţineţi controlul vehiculului.

SCAUNELE CU REGLARE MANUALĂ

Reglarea poziţiei scaunului

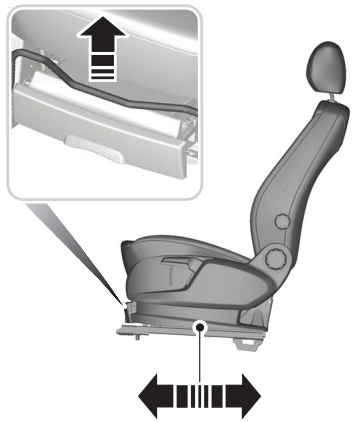

AVERTISMENT

După eliberarea manetei, aplecaţi scaunul înainte şi înapoi pentru a vă asigura că scaunul a fost blocat în poziţia dorită de către mecanismul de reglare.

Reglarea suportului lombar

E70729

Reglarea înălţimii scaunului şoferului

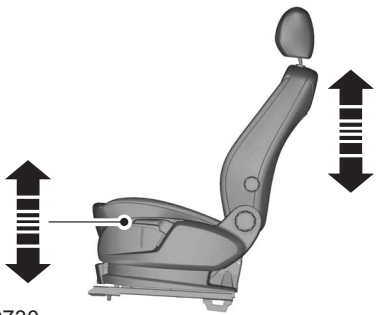

E70730

Reglarea unghiului spătarului

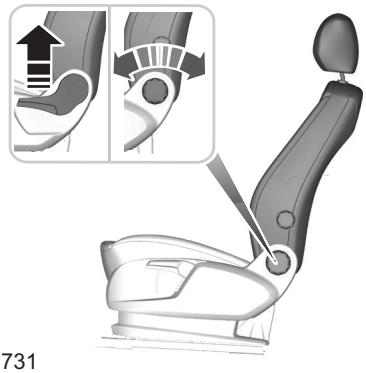

E70731

SCAUNELE CU REGLARE ELECTRICĂ

Scaun reglabil în 2 moduri

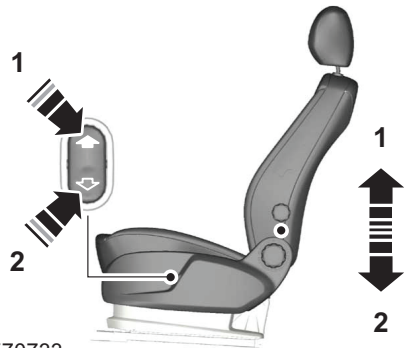

E70733

Scaun reglabil în 8 moduri

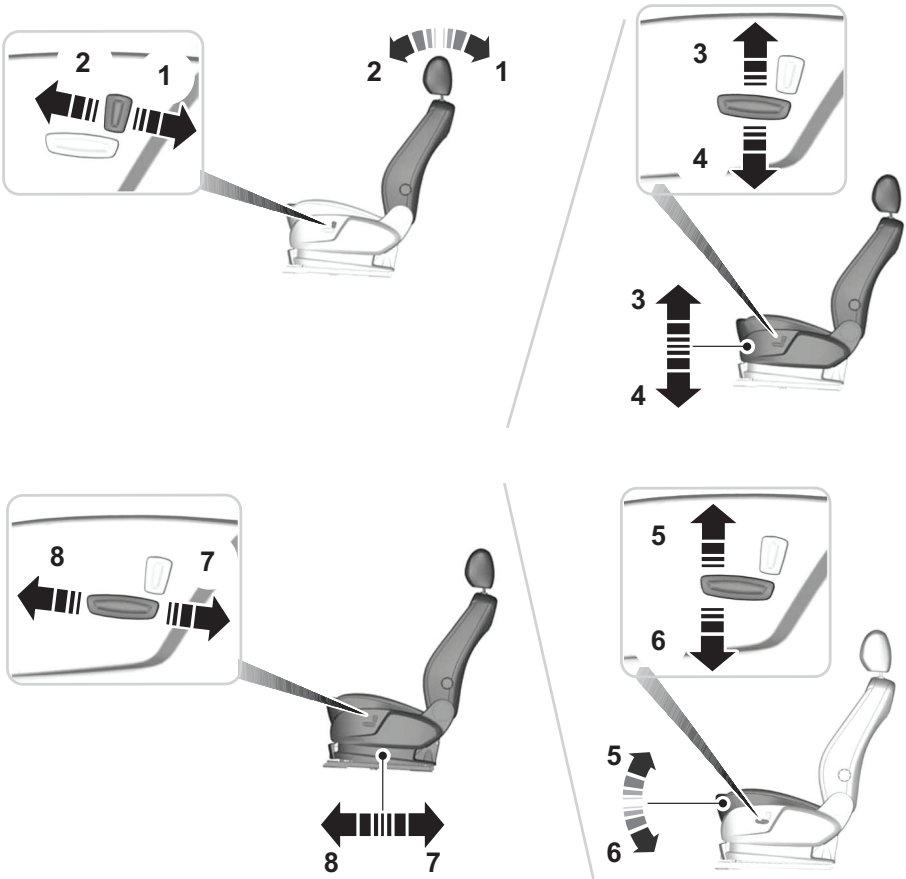

E70734

TETIERELE

Reglarea tetierei

AVERTISMENTE

Ridicaţi tetiera atunci când locul din spate este ocupat de un pasager.

Când pe un scaun de pe rândul din spate utilizaţi un scaun pentru copii orientat spre faţă, demontaţi întotdeauna tetiera de pe scaunul respectiv.

Reglaţi tetiera astfel încât partea sa superioară să fie la acelaşi nivel cu creştetul capului dumneavoastră.

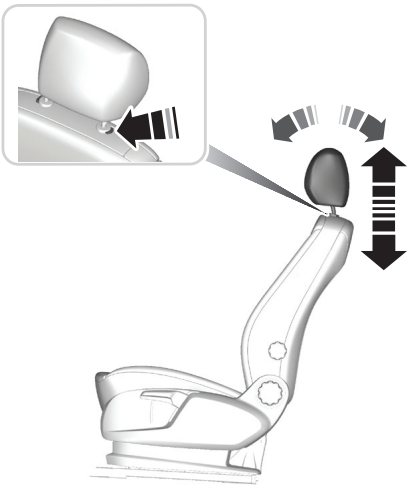

E71879

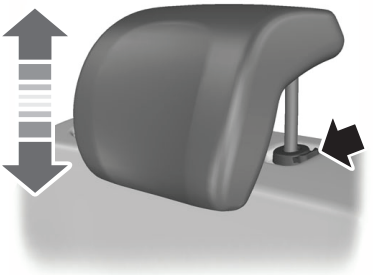

E72593

Unghiul unei tetiere reglabile în 4 moduri montată la scaunele faţă poate fi ajustat prin rotirea acesteia în faţă sau în spate.

Demontarea tetierei

Apăsaţi butoanele de blocare şi scoateţi tetiera.

SCAUNELE SPATE

AVERTISMENTE

La rabatarea spătarelor, aveţi grijă să nu vă prindeţi degetele între spătar şi cadrul scaunului.

Asiguraţi-vă ca scaunele şi spătarele sunt bine fixate la locul lor.

Rabatarea spătarelor scaunelor

ATENŢIE

Coborâţi tetierele.

E86611

1. Apăsaţi şi ţineţi apăsate butoanele de blocare.
2. Împingeţi spătarul în faţă.

Amenajarea unei podele nivelate, cu spaţiu de încărcare

AVERTISMENT

Asiguraţi-vă că indicatorul roşu nu se vede (nu se află în poziţia de vizibilitate) atunci când fixaţi scaunele în elementele de prindere.

ATENŢIE

Coborâţi tetierele.

E86612

1. Introduceţi degetele între perna scaunului şi spătar şi rabataţi perna scaunului către faţă.
2. Apăsaţi şi ţineţi apăsate butoanele de blocare.
3. Împingeţi spătarul în faţă.

ÎNCĂLZIREA SCAUNELOR

ATENŢIE

Folosirea sistemului de încălzire a scaunelor când motorul este oprit duce la descărcarea bateriei vehiculului.

E70601

Sistemul de încălzire a scaunelor va funcţiona numai în cazul în care contactul este în poziţia **II**.

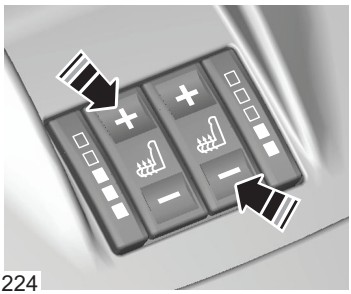

E71224

Reglaţi nivelul de încălzire al scaunelor cu ajutorul butoanelor din consola centrală.

Apăsaţi de mai multe ori pe butonul **+** pentru a creşte temperatura sau apăsaţi de mai multe ori pe butonul **-** pentru a scădea temperatura. Numărul de lumini aprinse lângă buton indică treapta selectată. Setarea sistemului de încălzire este indicată în roşu.

Când nu este aprinsă nicio lumină, sistemul de încălzire este dezactivat.

Notă: *Aceste setări sunt memorate la decuplarea contactului.*

VENTILAREA SCAUNELOR

ATENŢIE

Utilizarea sistemului de ventilare a scaunelor când motorul este oprit duce la descărcarea bateriei vehiculului.

E70601

Sistemul de ventilare a scaunelor va funcţiona numai în cazul în care contactul este în poziţia **II**.

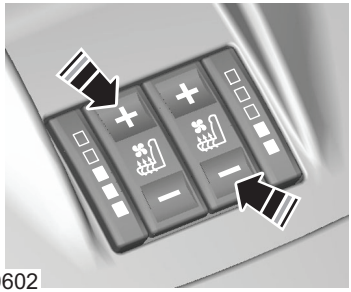
E70602

Reglaţi nivelul de ventilare a scaunelor cu ajutorul butoanelor din consola centrală.

Apăsaţi de mai multe ori pe butonul **+** pentru a creşte temperatura sau apăsaţi de mai multe ori pe butonul **-** pentru a scădea temperatura.

Numărul de lumini aprinse lângă buton indică treapta selectată. Setarea sistemului de încălzire este indicată în roşu, iar cea a sistemului de răcire în albastru.

Când nu este aprinsă nicio lumină, sistemul de ventilare este dezactivat.

Notă: *Setările sunt memorate la decuplarea contactului.*

Notă: *Atunci când scaunul este ventilat, este posibil ca sistemul de încălzire să se activeze în mod automat. Acest lucru se întâmplă pentru a preveni disconfortul provocat de curentul de aer când acesta devine prea rece.*

Notă: *Pentru ventilarea scaunelor este utilizat aerul din habitaclu. Din acest motiv, efectul de răcire depinde de temperatura din habitaclu. Dacă este necesar, activaţi instalaţia de aer condiţionat şi setaţi dirijarea aerului către partea de jos a habitaclului. A se vedea capitolul* ***Climatizarea*** *(pagina 110).*

PARASOLARE

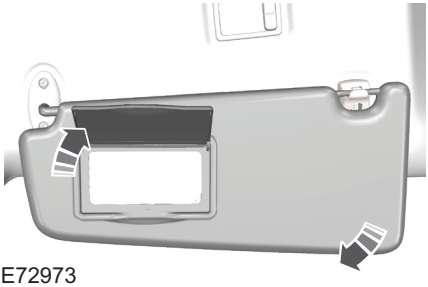

E72973

JALUZELE

Ridicaţi jaluzelele şi prindeţi-le de cârlige (**A**).

Geamuri laterale

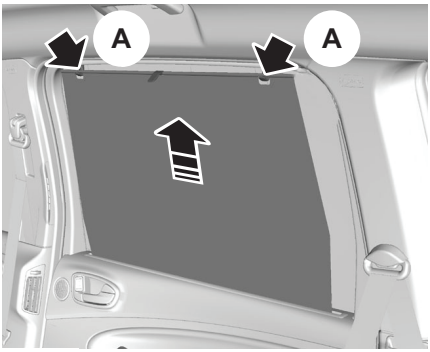

E74809

Geam spate

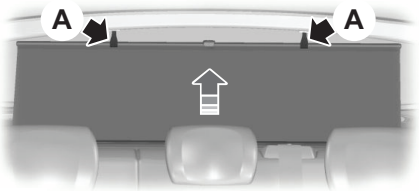

E86514

POTENŢIOMETRU DE REGLAJ ILUMINARE BORD

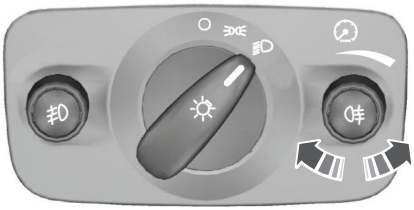

E70723

CEAS

Notă: *Unele sisteme de navigaţie vor seta ora şi data în mod automat, utilizând semnalele GPS.*

Mod 12 sau 24 ore

Notă: *A se vedea capitolul* ***Afişaje pentru informaţii*** *(pagina 85).*

1. Din meniul **Main** (principal), selectaţi opţiunea **Clock** (ceas).
2. Din meniul **Clock** (ceas), selectaţi opţiunea 12 **Hour Mode** (mod 12 ore) sau **24 Hour Mode** (mod 24 ore).

3. Apăsaţi pe OK.

Modificarea datei şi orei

Notă: *A se vedea capitolul* ***Afişaje pentru informaţii*** *(pagina 85).*

1. Din meniul **Main** (principal), selectaţi opţiunea **Clock** (ceas).
2. Din meniul **Main** (principal), selectaţi opţiunea **Set Clock** (setare ceas).
3. Apăsaţi pe **OK** pentru a selecta ora şi utilizaţi butoanele **up** (sus) şi **down** (jos) pentru a modifica valoarea.
4. Apăsaţi butoanele **right** (dreapta) şi **left** (stânga) pentru a selecta minutele, ziua, luna sau anul şi utilizaţi butoanele **up** (sus) şi **down** (jos) pentru a modifica cifra.
5. Apăsaţi pe **OK**.

BRICHETĂ

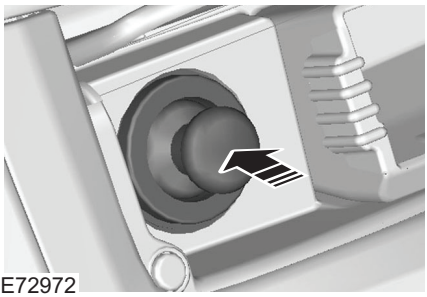
E72972

ATENŢIE

Nu ţineţi bricheta apăsată.

Notă: *Pentru a utiliza bricheta, puneţi contactul. Puteţi utiliza, de asemenea, bricheta până la 30 de minute după decuplarea contactului. Bricheta se apasă odată şi "sare" singură către afară când rezistenţa ei a ajuns la "roşu"; forţând-o să stea mai mult timp apăsată, rezistenţa se încălzeşte mai mult decât trebuie.*

AVERTISMENT

Puteţi utiliza conectorul de brichetă ca priză pentru alti consumatori.

Dacă utilizaţi priza brichetei când motorul nu este pornit, bateria se poate descărca.

Puteţi utiliza priza brichetei pentru a alimenta un aparat electric de 12V şi maximum 20A. Folosiţi numai conectori electrici din gama de accesorii Ford sau conectori compatibili cu prize standard SAE.

SCRUMIERĂ

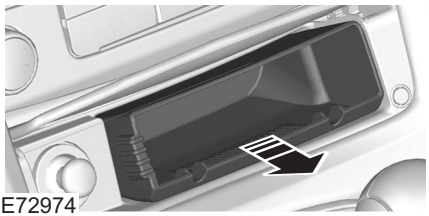
E72974

Pentru golire, scoateţi întreaga scrumieră din suport

PRIZE ELECTRICE AUXILIARE

ATENŢIE

În cazul în care utilizaţi priza electrică auxiliară când motorul nu este pornit, bateria se poate descărca.

Notă: *Puteţi să utilizaţi priza auxiliară şi în cazul în care contactul este decuplat.*

E86470

Priza auxiliară poate fi folosită pentru alimentarea unor aparate care funcţionează la o tensiune de 12 V şi o intensitate a curentului de maximum 15 A. Folosiţi numai conectori electrici din gama de accesorii Ford sau conectori compatibili cu prize standard SAE.

SUPORTURI PENTRU PAHARE

AVERTISMENT

Nu folosiţi suporturile pentru pahare care conţin lichide fierbinţi, atunci când vehiculul se află în mişcare.

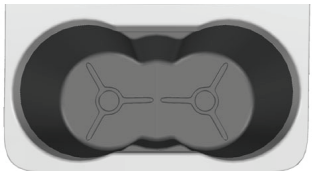

E72975

TORPEDO

Torpedo refrigerat

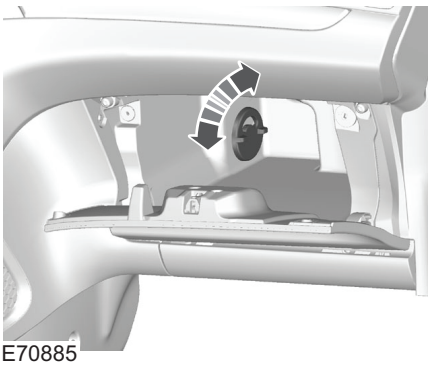

E70885

Puteţi răci torpedoul utilizând aerul de la sistemul de aer condiţionat.

Pentru a opri curentul de aer, răsuciţi ventilul din torpedo.

CONSOLĂ CENTRALĂ

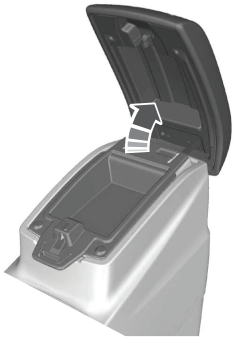

E73704

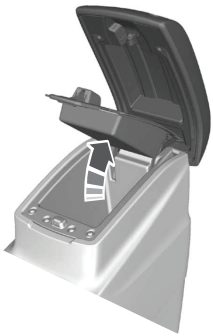

E72905

E73705

Pentru scoaterea scrumierei, deschideţi-o, apăsaţi-o presând arcul şi apoi trageţi-o afară.

COMPARTIMENTE DE DEPOZITARE

AVERTISMENT

Nu lăsaţi deschis capacul compartimentului de depozitare atunci când conduceţi. Înainte de a porni la drum, asiguraţi-vă că acest capac este bine închis.

ATENŢIE

Nu păstraţi în acest compartiment de depozitare produse solide sau lichide care sunt sensibile la căldură.

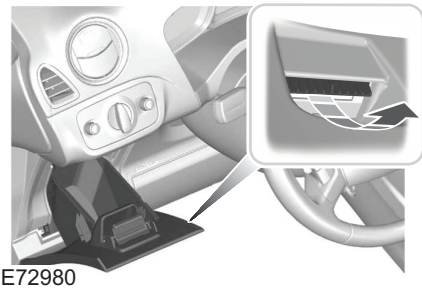

E72980

BUZUNARE POSTERIOARE

E74686

FUNCŢIA DE MEMORARE

AVERTISMENT

Înainte de a activa funcţia de memorare a poziţiei scaunului, asiguraţi-vă că zona din imediata apropiere (în spatele scaunului) nu este obstrucţionată şi că niciunul dintre ocupanţi nu are asupra sa obiecte în mişcare.

În timpul deplasării vehiculului nu utilizaţi funcţia de memorare.

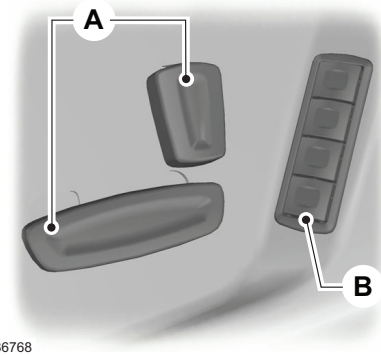

E86768

A Butoane pentru reglare scaun. A se vedea capitolul **Scaune** (pagina 125).

B Butoane presetate în memorie.

Pot fi stocate în memorie până la patru poziţii diferite ale scaunului şoferului şi ale oglinzilor exterioare. De asemenea, poate fi memorată setarea dumneavoastră preferată pentru funcţia de înclinare a oglinzii la marşarier. A se vedea capitolul **Geamuri şi oglinzi** (pagina 73).

Setarea unui dispozitiv presetat în memorie

Setarea pasivă

Când este activată această funcţie, vehiculul memorează poziţia scaunului şi a oglinzilor pentru până la 4 telecomenzi sau chei pasive. La următoarea deschidere a vehiculului, poziţia scaunului şi a oglinzilor se va regla la ultima poziţie utilizată. Pentru a dezactiva această funcţie, consultaţi dealerul. De fiecare dată când decuplaţi contactul, setările curente pentru scaun şi oglinzi sunt memorate pe telecomandă sau pe cheia pasivă care tocmai a fost utilizată

Setarea activă

1. Puneţi contactul.
2. Reglaţi scaunul şi oglinzile exterioare în poziţia dorită.
3. Apăsaţi şi ţineţi apăsat pe butonul presetat dorit **B** până când se aude un singur semnal sonor pentru confirmare.

Funcţia "Easy entry easy exit" (Intrare uşoară ieşire uşoară)

Pentru a permite şoferului să intre şi să iasă uşor în, respectiv din vehicul, scaunul şoferului în mod automat:

- se va deplasa în spate după o accesare prin telecomandă sau cheie pasivă.
- se va deplasa în spate după deschiderea uşii şoferului, cu condiţia ca motorul să nu fie pornit.
- se va deplasa în poziţia pentru condus (care este corelată cu cheia utilizată pentru accesare) după închiderea uşii şoferului şi punerea contactului sau după ce a fost detectată o cheie pasivă aflată în interiorul vehiculului.

Pentru a dezactiva această funcţie, consultaţi dealerul.

Accesarea unei poziţii memorate (presetare) a scaunului

Notă: *Pentru a opri mişcarea scaunului în timpul accesării, apăsaţi orice buton de reglare a scaunului şoferului, orice butoane de memorare sau orice buton pentru oglinzi. Deplasarea scaunului se va opri şi în cazul în care puneţi în mişcare vehiculul.*

Accesarea pasivă

Notă: *Dacă este activată funcţia "Easy entry easy exit" (Intrare uşoară ieşire uşoară), scaunul şoferului se va deplasa în poziţia de intrare, respectiv în cea de ieşire. Pentru a dezactiva această funcţie, consultaţi dealerul.*

Notă: *În cazul în care în raza de detecţie sunt mai multe chei pasive, funcţia de memorare va utiliza setările memorate pe prima cheie (de ex. dacă ambele persoane care intră în vehicul au câte o cheie asupra lor).*

Când închideţi vehiculul cu ajutorul telecomenzii sau când trageţi mânerul uşii şoferului, iar o cheie pasivă se află în raza de detecţie, scaunul şi oglinzile se vor deplasa în poziţia memorată pe telecomandă sau pe acea cheie pasivă.

Accesarea activă

Apăsaţi butonul presetat asociat cu poziţia de condus dorită. Scaunul şi oglinzile se vor deplasa în poziţia memorată pe respectivul buton presetat.

SUPORT PENTRU PAHARE

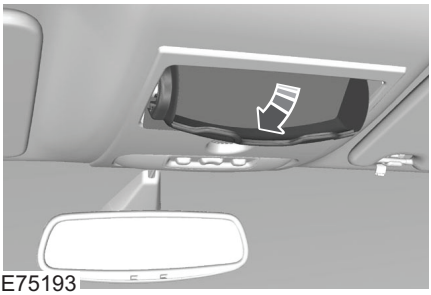
E75193

MUFĂ PENTRU INTRARE AUDIO AUXILIARĂ (AUX IN)

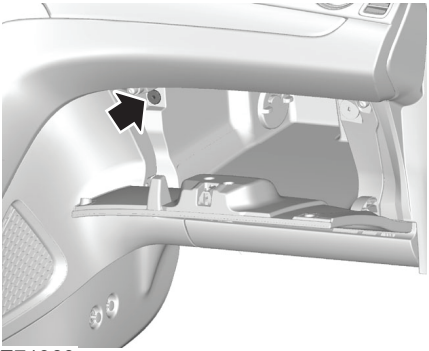

E71969

A se vedea manualul corespunzător.

INFORMAŢII GENERALE

Generalităţi referitoare la pornirea motorului

În cazul în care bateria a fost deconectată, după reconectarea ei vehiculul se poate comporta neobişnuit pe parcursul primilor 8 kilometri. Acest timp este necesar pentru readaptarea sistemului de management al motorului. Caracteristicile neobişnuite care se manifestă pe parcursul deplasării vehiculului în acest interval de timp pot fi ignorate.

Pornirea vehiculului prin tractare sau împingere

AVERTISMENT

Pentru a evita defectarea vehiculului, acesta nu va fi pornit prin tractare sau prin împingere. Utilizaţi cabluri de încărcare şi o baterie auxiliară. A se vedea subcapitolul **Utilizarea cablurilor de încărcare** (pagina 223).

CONTACTUL

AVERTISMENT

Nu aduceţi niciodată cheia în poziţia 0 în timpul deplasării vehiculului. Aceasta va bloca volanul într-o poziţie şi nu veţi putea să-l mai rotiţi, creându-se premisa unui accident.

E72128

0 Contactul este decuplat.

I Contactul şi principalele circuite electrice sunt decuplate.

Notă: *Nu lăsaţi cheia de contact prea mult timp în această poziţie pentru a evita descărcarea bateriei.*

II Contactul este pus. Sunt activate toate circuitele electrice. Indicatoarele şi lămpile de avertizare se vor aprinde. Aceasta este poziţia cheii pentru condus. De asemenea, trebuie să alegeţi această poziţie şi în cazul tractării vehiculului. În această poziţie, volanul este liber.

III Este activat demarorul. La pornirea motorului eliberaţi cheia.

PORNIREA MOTORULUI FĂRĂ CHEIE

AVERTISMENT

Este posibil ca sistemul de pornire a motorului fără cheie să nu funcţioneze în cazul în care cheia se află în apropierea unor obiecte din metal sau care ecranează cheia, sau a unor dispozitive electronice cum ar fi telefoanele mobile.

Înainte de a porni la drum, verificaţi întotdeauna ca volanul să fie deblocat. A se vedea capitolul **Blocarea volanului** (pagina 141).

Notă: *Pentru punerea contactului şi pornirea motorului, este necesară prezenţa în interiorul vehiculului a unei chei pasive valide.*

Notă: *Pentru a porni motorul, trebuie apăsata pedala de frână (la vehiculele cu transmisie automată) sau de ambreiaj până la podea (la vehiculele cu transmisie manuală) în funcţie de tipul de transmisie cu care este echipat vehiculul.*

E85766

Punerea contactului

Apăsaţi o dată butonul de pornire. Sunt activate toate circuitele electrice, iar indicatoarele şi lămpile de avertizare se vor aprinde.

Pornirea motorului în cazul transmisiei automate

ATENŢIE

La pornirea motorului, eliberaţi butonul de pornire.

Notă: *Eliberarea butonului de pornire sau a pedalei de frână în timpul pornirii motorului va întrerupe pornirea motorului şi va pune din nou contactul.*

1. Asiguraţi-vă că selectorul este în poziţia **P** sau **N**.
2. Apăsaţi uşor pedala de frână.
3. Apăsaţi butonul de pornire.

Pornirea motorului în cazul transmisiei manuale

ATENŢIE

La pornirea motorului, eliberaţi butonul de pornire.

Notă: *Eliberarea butonului de pornire sau a pedalei de ambreiaj în timpul pornirii motorului va întrerupe pornirea motorului şi va pune din nou contactul.*

1. Apăsaţi pedala de ambreiaj până la podea.
2. Apăsaţi butonul de pornire.

Pornirea unui motor diesel

Notă: *Pornirea motorului nu se va activa înainte de finalizarea ciclului de încălzire cu ajutorul bujiilor incandescente care echipează motorul (lampa avertizoare se aprinde în bord). În condiţii de temperaturi extrem de scăzute, acest ciclu poate dura câteva secunde.*

Notă: *Continuaţi să apăsaţi butonul de pornire şi pedala de ambreiaj sau de pedala de frână până când motorul porneşte.*

Dacă motorul nu porneşte

Sistemul de pornire pasiv nu funcţionează dacă:

- Frecvenţele cheii pasive sunt bruiate.
- Bateria cheii pasive este descărcată.

Dacă nu puteţi să porniţi vehiculul, îndepliniţi procedura următoare.

Tipul 1

E87382

1. Ţineţi cheia lângă cadrul de protecţie al coloanei de direcţie, exact cum este indicat în imagine.
2. Cu cheia în această poziţie, puteţi să utilizaţi butonul de pornire pentru a pune contactul şi a porni vehiculul.

Tipul 2

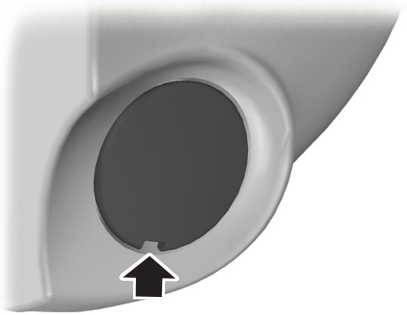

E87381

1. Împingeţi afară, cu atenţie, capacul.

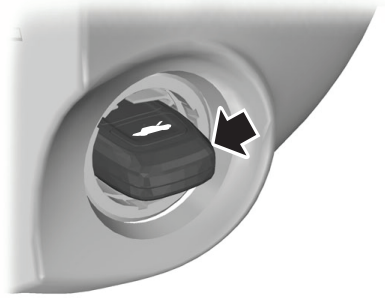

E85767

2. Introduceţi cheia în suportul de cheie.
3. Cu cheia în această poziţie, puteţi să utilizaţi butonul de pornire pentru a pune contactul şi a porni vehiculul.

Oprirea motorului

Când vehiculul staţionează, apăsaţi butonul de pornire pentru a opri motorul.

Contactul, toate circuitele electrice, indicatoarele şi lămpile de avertizare vor fi decuplate.

BLOCAREA VOLANULUI

AVERTISMENT

Înainte de a porni la drum, verificaţi întotdeauna ca volanul să fie deblocat.

Vehicule cu cheie convenţională

Pentru a activa sistemul de blocare a volanului:

1. Scoateţi cheia din contact.
2. Rotiţi uşor volanul

Vehicule cu sistem de pornire a motorului fără cheie

Vehiculul dumneavoastră este echipat cu un sistem electronic de blocare a volanului. Acesta funcţionează automat.

Sistemul de blocare a volanului este activat în cazul în care contactul este decuplat, motorul nu este pornit şi vehiculul staţionează.

Sistemul de blocare a volanului este dezactivat la punerea contactului.

PORNIREA UNUI MOTOR PE BENZINĂ

Notă: Nu acţionaţi demarorul pe perioade mai mari de 30 de secunde.

Motorul rece sau cald

Toate vehiculele

ATENŢIE

Când temperatura scade sub -20°C, puneţi contactul şi aşteptaţi o secundă înainte de a porni motorul. Astfel vă asiguraţi că a fost atinsă presiunea maximă a combustibilului necesară pentru pornirea motorului.

Vehicule cu transmisie manuală

Notă: *Nu atingeţi pedala de accelerație.*

1. Apăsaţi pedala de ambreiaj până la podea.
2. Porniţi motorul.

Vehicule cu transmisie automată

Notă: *Nu atingeţi pedala de accelerație.*

1. Selectaţi poziţia **P** - parcare sau **N** - punct mort.
2. Apăsaţi uşor pedala de frână.
3. Porniţi motorul.

Toate vehiculele

Dacă motorul nu porneşte în 15 secunde, aşteptaţi puţin şi repetaţi operaţia.

Dacă motorul nu porneşte după **trei** încercări, aşteptaţi 10 secunde, apoi urmaţi procedura pentru **Motorul înecat**.

Dacă este dificil să porniţi motorul în cazul în care temperatura a scăzut sub -25oC, apăsaţi pedala de accelerație între 1/4 şi o 1/2 de cursă şi apoi încercaţi din nou.

Motorul înecat

Vehicule cu transmisie manuală

1. Apăsaţi pedala de ambreiaj până la podea.
2. Apăsaţi pedala de accelerație până la podea şi ţineţi-o în această poziţie.
3. Porniţi motorul.

Vehicule cu transmisie automată

1. Selectaţi poziţia **P** - parcare sau **N** - punct mort.
2. Apăsaţi pedala de accelerație până la podea şi ţineţi-o în această poziţie.

3. Apăsaţi uşor pedala de frână.
4. Porniţi motorul.

Toate vehiculele

Dacă motorul nu porneşte, repetaţi procedura pentru **Motorul rece sau cald**.

Turaţia de ralenti după pornire

Turaţia motorul la regim de ralenti imediat după pornire va depinde de temperatura motorului.

Dacă motorul este rece, turaţia de ralanti va creşte automat pentru a încălzi convertorul catalitic cât mai repede posibil. Astfel se asigură reducerea la minim a emisiilor de noxe ale vehiculului.

Turaţia de ralanti se va reduce uşor până la nivelul normal pe măsură ce convertorul catalitic se încălzeşte.

PORNIREA UNUI MOTOR DIESEL

Motorul rece sau cald

Toate vehiculele

Notă: *Dacă temperatura a scăzut sub -15°C, s-ar putea să fie necesare până la 25 de secunde pentru pornirea motorului. În cazul în care conduceţi de obicei vehiculul la astfel de temperaturi, vă recomandăm să montaţi un dispozitiv auxiliar de încălzire a blocului motor.*

Notă: *Continuaţi acţionarea demarorului până la pornirea motorului.*

Notă: *Nu acţionaţi demarorul pe perioade mai mari de 30 de secunde.*

Puneţi contactul şi aşteptaţi ca indicatorul pentru bujii incandescente să se stingă.

Vehicule cu transmisie manuală

Notă: *Nu apăsaţi pedala de acceleraţie.*

1. Apăsaţi pedala de ambreiaj până la podea şi ţineţi-o apăsată cât timp acţionaţi demarorul
2. Porniţi motorul.

Vehicule cu transmisie automată

1. Selectaţi poziţia **P** - parcare sau **N** - punct mort.
2. Apăsaţi uşor pedala de frână.
3. Porniţi motorul.

FILTRUL DE PARTICULE DIESEL (DPF)

Filtrul de particule diesel face parte din sistemele de reducere a emisiilor de noxe cu care vehiculul dumneavoastră este echipat. Acesta filtrează particulele diesel nocive (funinginea) din gazele de eşapament.

Regenerarea

AVERTISMENT

Nu parcaţi vehiculul pe teren acoperit cu frunze uscate sau iarbă uscată. Tubulatura, filtrul de particule şi toate componentele sistemului de evacuare a gazelor va continua să radieze o cantitate considerabilă de căldură chiar după ce aţi oprit motorul. Există riscul de provocare a unui incendiu.

Spre deosebire de un filtru normal care necesită o înlocuire periodică, filtrul de particule diesel a fost proiectat să se regenereze sau să se cureţe singur pentru a menţine eficienţa în funcţionare. Procesul de regenerare se desfăşoară automat

În cazul în care conduceţi numai pe distanţe scurte sau dacă deplasările presupun pornirea şi oprirea frecventă a motorului, condiţiile de funcţionare a motorului nu permit o regenerare automată, aşa că trebuie să iniţiaţi procesul de regenerare la fiecare 500-800 kilometri. În acest scop, pe o distanţă de 40 km conduceţi vehiculul cu o viteză de 80 km/h în cea mai mică treaptă de viteză posibilă ori de câte ori puteţi să procedaţi astfel în condiţii de siguranţă. Alternativ, conduceţi normal, dar utilizaţi o treaptă de viteză inferioară.

OPRIREA MOTORULUI

Vehicule cu turbocompresor

ATENŢIE

Nu opriţi motorul imediat după ce a funcţionat în plină sarcină şi la turaţii mari! (de ex. nu opriţi motorul după ce aţi urcat o rampă). La oprirea motorului, turbocompresorul (care ajunge la turaţii de zeci de mii de rotaţii pe minut în plină sarcină) continuă să se rotească din cauza inerţiei, o perioada de timp; în acest timp, ungerea lagărelor turbocompresorului este însă anulată, deoarece presiunea din sistemul de ungere a motorului a scăzut la zero, motorul fiind oprit !

Pentru a evita uzura aparută în această situaţie, este bine să lăsaţi motorul să ajungă la ralanti, turbocompresorul având turaţia neglijabilă. Opriţi motorul după ce a funcţionat la ralanti 1 minut.

MĂSURI DE SIGURANŢĂ

AVERTISMENTE

Opriţi alimentarea la pompă atunci când pistolul pompei se opreşte automat a doua oară. În caz contrar, nu rămâne deloc spaţiu liber în rezervor, şi este posibilă revărsarea combustibilului în afara rezervorului, curgând pe carosabil Scurgerea de combustibil poate pune în pericol participanţii la trafic.

Nu folosiţi surse de foc sau de căldură în apropierea sistemului de alimentare. Sistemul de alimentare cu combustibil este sub presiune. În cazul pierderilor de combustibil din sistemul de alimentare, există riscul de provocare de vătămări corporale.

CALITATEA COMBUSTIBILULUI - BENZINA

Notă: *Vă recomandăm să folosiţi numai combustibil de calitate fără aditivi sau alte soluţii de tratare a motorului.*

ATENŢIE

Nu utilizaţi benzină cu plumb sau benzină cu aditivi care conţin alţi compuşi metalici (de ex. compuşi pe bază de mangan). Aceste substanţe pot deteriora sistemul de control al emisiilor de noxe.

Utilizaţi benzină fără plumb cu **cifra octanică de minim 95** care corespunde cu specificaţiile definite de **EN 228** sau de standardele echivalente.

Notă: Motorul diesel cu filtru de particule (DPF) necesită alimentare cu motorină tip Euro-4 (conţinut de sulf de 50ppm).

CALITATEA COMBUSTIBILULUI - MOTORINA

Notă: *Vă recomandăm să folosiţi numai combustibil de calitate fără aditivi sau alte soluţii de tratare a motorului.*

AVERTISMENT

Nu amestecaţi motorina cu ulei, benzină sau alte lichide. În caz contrar se poate produce o reacţie chimică.

ATENŢIE

Nu adăugaţi kerosen, parafină sau benzină în motorină. Acest fapt ar putea provoca deteriorarea sistemului de alimentare.

Notă: *Nu recomandăm utilizarea pe perioade lungi a aditivilor pentru fluidizarea motorinei la frig.*

Utilizaţi motorină care corespunde cu specificaţiile definite de **EN 590** sau de standardele echivalente.

Sunt acceptabile motorinele cu conţinut de până la 5% ester metilic din ulei de rapiţă (biomotorină).

CONVERTORUL CATALITIC

Potejarea convertorului catalitic

ATENŢIE

Evitaţi să rămâneţi fără combustibil.

Nu acţionaţi demarorul pe perioade lungi de timp.

ATENŢIE

Nu turaţi motorul când una dintre buji nu funcţionează sau are fişa scoasă (în cazul motoarelor pe benzină)

Nu porniţi vehiculul prin împingere sau tractare.

Utilizaţi cabluri electrice de ajutor şi porniţi motorul în modul obişnuit; A se vedea subcapitolul **Utilizarea cablurilor de încărcare** (pagina 223).

Nu decuplaţi contactul în timp ce conduceţi.

Parcarea

AVERTISMENT

Nu parcaţi vehiculul un teren acoperit cu frunze uscate sau iarbă uscată. Chiar şi după oprirea motorului, tubulatura, convertorul catalitic , filtrul de particule şi toate elementele sistemului de evacuare vor radia o cantitate considerabilă de căldură. Există astfel riscul producerii unui incendiu.

CLAPETA REZERVORULUI

AVERTISMENTE

Aveţi grijă atunci când alimentaţi pentru a evita vărsarea combustibilului care rămâne în pistolul de alimentare.

Vă recomandăm să aşteptaţi cel puţin 10 secunde înainte de a scoate pistolul de alimentare, pentru a permite scurgerea în rezervor a combustibilului rămas.

ATENŢIE

Dacă spălaţi vehiculul într-o spălătorie care foloseşte sistemul de spălare sub presiune, este indicat să se pulverizeze apa de la cel puţin 20 cm faţă de senzorii de parcare.

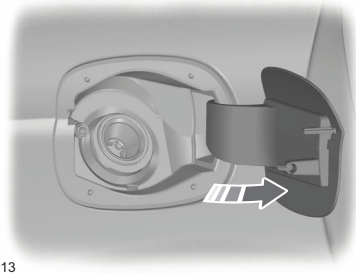

E86613

Apăsaţi pe uşita de la gura de alimentare a rezervorului şi deschideţi-o complet; observaţi că numai complet deschisă, uşiţa rămâne într-o poziţie stabilă.

Pentru a evita posibilitatea alimentării din greşeală cu benzină în loc de motorină, s-a adăugat la gura rezervorului un sistem de clapetă, care nu se deschide decât dacă diametrul pistolului pompei de alimentare este exact cât al gurii de umplere; dacă diametrul pistolului de alimentare este mai mic (aşa cum este cel de la pompa care alimentează cu benzină fără plumb), pistolul nu va putea debloca clapeta, şi nu veţi putea împinge pistolul în gura rezervorului. Alimentarea cu benzină în loc de motorină, este deci imposibilă! Când introduceţi pistolul de alimentare, dacă este detectat pistolul de alimentare de dimensiune corectă, se va deschide un element de blocare cu arc. Astfel se împiedică umplerea rezervorului cu un combustibil necorespunzător.

Vehiculele cu motor diesel

Vehicule cu trusă de reparare a pneurilor

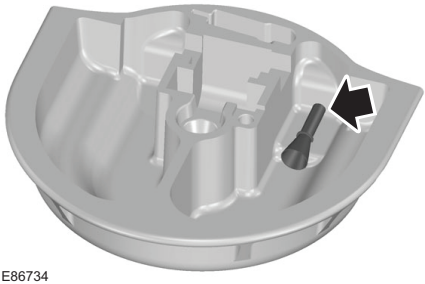

E86734

Vehicule fără trusă de reparare a pneurilor

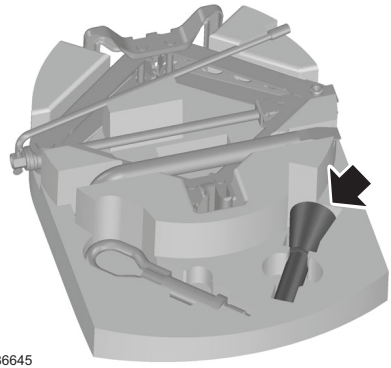

E86645

În locaşul pentru roata de rezervă se află o pâlnie destinată cazurilor speciale, când este nevoie să turnaţi motorina în rezervor dintr-o canistră.

Pâlnia are exact diametrul corect pentru deblocarea clapetei de obturare a gurii rezervorului,

Fără această pâlnie, nu veţi putea turna în rezervor motorină, clapeta rămânând închisă.

ALIMENTAREA CU COMBUSTIBIL

ATENŢIE

Nu încercaţi să porniţi motorul dacă aţi alimentat cu combustibil necorespunzător (de ex. dacă aţi alimentat cu benzină un vehicul cu motor diesel) şi dacă v-aţi dat seama de greşeală. . Acest lucru ar putea duce la avarierea motorului. Solicitaţi imediat verificarea sistemului de către un tehnician cu o calificare corespunzătoare.

CONSUMUL DE COMBUSTIBIL

Datele referitoare la emisiile de CO2 şi la consumul de combustibil sunt obţinute prin teste de laborator care sunt în conformitate cu Directiva CEE 80/1268/CEE (inclusiv modificările ulterioare) şi sunt efectuate de către toţi producătorii de vehicule. Aceste date sunt folosite ca bază de comparaţie între mărcile şi modelele de vehicule. Consumul în condiţiile de exploatare concrete, al vehiculului Dvs depinde de multi factori, şi nu corespunde în mod obligatoriu cu cifrele stabilite de fabricant. Diferenţele de consum nu sunt imputabile fabricantului, sunt dependente de o multitudine de factori, dintre care menţionam: viteza medie, numărul de opriri, timpul cât motorul funcţionează la ralanti, stilul de conducere, condiţiile de exploatare (încărcarea vehiculului, folosirea unor remorci, verificarea presiunii în anvelope, folosirea aerului condiţionat sau a consumatorilor electrici auxiliari-staţii de amplificare, şi alte echipamente electrice, viteza vântului, variaţii de altitudine, montarea portbagajelor pe acoperiş şi altele).

Numai dacă consumul motorului Dvs a crescut brusc în exact aceleasi situaţii de exploatare vă puteţi gândi la o cauză legată de sistemele vehiculului şi în acest caz, puteţi cere o verificare la service. Dealerul Ford vă poate oferi sfaturi referitoare la reducerea consumului de combustibil.

SPECIFICAŢII TEHNICE

Varianta cu 4 uşi sau cu 5 uşi

Valorile consumului de combustibil

Variantă	În localitate	În afara localităţilor	Combinat	Emisii de CO2
	l/100km	l/100km	l/100km	g/km
1.6L Duratec-Ti-VCT	10.0	5.6	7.2	172
1.6L Duratec-Ti-VCT	10.3	5.7	7.4	177
2.0L Duratec-HE	11.2	6.0	7.9	189
2.3L Duratec-HE	-	-	-	-
2.5L Duratec-ST	13.6	6.8	9.3	222
1.8L Duratorq-TDCi (100 PS)	7.4	4.7	5.7	151
1.8L Duratorq-TDCi (124 PS)	7.5	4.8	5.8	154
2.0L Duratorq-TDCi, transmisie manuală cu 6 trepte	7.6	4.9	5.9	156
2.0L Duratorq-TDCi, transmisie automată cu 6 trepte	-	-	-	-
2.2L Duratorq-TDCi, transmisie manuală cu 6 trepte	-	-	-	-
2.2L Duratorq-TDCi, transmisie automată cu 6 trepte	-	-	-	-

Varianta Combi

Valorile consumului de combustibil

Variantă	În localitate	În afara localităţilor	Combinat	Emisii de CO2
	l/100km	l/100km	l/100km	g/km
1.6L Duratec-Ti-VCT	10.0	5.6	7.2	172
1.6L Duratec-Ti-VCT	10.3	5.7	7.4	177
2.0L Duratec-HE	11.2	6.0	7.9	189
2.3L Duratec-HE	-	-	-	-
2.5L Duratec-ST	13.6	6.8	9.3	222
1.8L Duratorq-TDCi	7.5	4.8	5.8	154
1.8L Duratorq-TDCi	7.6	4.9	5.9	156
2.0L Duratorq-TDCi, transmisie manuală cu 6 trepte	7.6	4.9	5.9	156
2.0L Duratorq-TDCi, transmisie automată cu 6 trepte	-	-	-	-
2.2L Duratorq-TDCi, transmisie manuală cu 6 trepte	-	-	-	-
2.2L Duratorq-TDCi, transmisie automată cu 6 trepte	-	-	-	-

TRANSMISIA MANUALĂ

Toate vehiculele

ATENŢIE

Nu cuplaţi marşarierul atunci când vehiculul este în mişcare. Acest lucru ar putea duce la deteriorarea transmisiei.

Nu aplicaţi nicio forţă laterală pe maneta schimbătorului de viteze la trecerea din treapta a 5-a în treapta a 4-a de viteză. Acest lucru poate duce la selectarea accidentală a treptei a 2-a de viteză şi la deteriorarea transmisiei.

Notă: Apăsaţi pedala de ambreiaj până la podea şi aşteptaţi trei secunde înainte de selecta treapta întâi de viteză.

Vehicule cu transmisie cu 5 trepte de viteză

Selectarea marşarierului

E75050

Vehiculele cu transmisie cu 6 trepte de viteză (motor 2.5L Duratec - ST)

Selectarea marşarierului

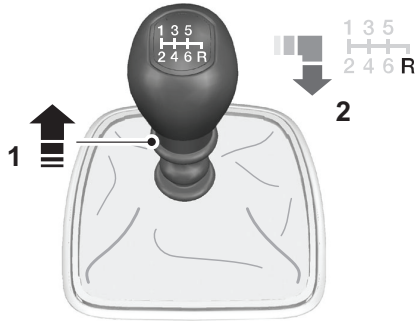

E75051

Vehiculele cu transmisie cu 6 trepte de viteză (motoare Turbo diesel)

Selectarea marşarierului

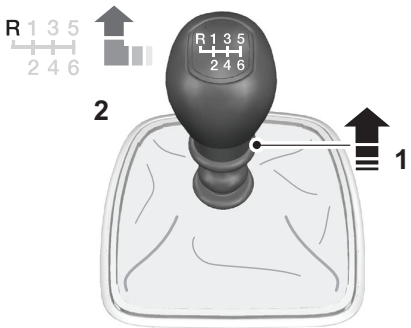

E75052

TRANSMISIA AUTOMATĂ

Poziţiile manetei selectorului

E80836

P Parcare
R Marşarier
N Punct mort
D Condus normal
S Schimbare manuală a treptelor de viteză şi mod sport

AVERTISMENT

Apăsaţi pe frână înainte de a muta maneta selectorului şi ţineţi pedala apăsată până când sunteţi pregătit să reluaţi deplasarea.

Notă: *Un motor rece are o turaţie mai mare la ralanti. Acest fapt va mări tendinţa de plecare din loc, după ce aţi trecut selectorul într-una din poziţiile de mers, şi dupa ce ridicaţi piciorul de pe frână.*

Apăsaţi butonul de pe maneta selectorului pentru trece din poziţia D (drive-mers normal) în R (marşarier) sau în P (parcare). Treapta în care se afla selectorul va apărea pe afişajul pentru informaţii. (P,R,D,N...)

Poziţia pentru parcare-P

AVERTISMENTE

Selectaţi poziţia pentru parcare numai după ce vehiculul s-a oprit.

Acţionaţi frâna de mână şi selectaţi poziţia pentru parcare înainte de a părăsi vehiculul. Asiguraţi-vă că maneta selectorului este bine fixată în poziţia P.

Notă: *Dacă deschideţi uşa şoferului şi selectorul nu se află în poziţia P se va emite un semnal de avertizare sonor.*

În această poziţie, nu se transmite putere la roţile motoare, iar transmisia este blocată. Nu puteţi porni motorul decât dacă selectorul se află în poziţia P! Toate aceste măsuri de siguranţă preîntâmpină plecarea intempestivă a vehiculului aflat în parcare.

Poziţia pentru marşarier-R

AVERTISMENT

Selectaţi poziţia pentru marşarier numai cand vehiculul stă pe loc şi motorul funcţionează la ralanti. (Nu selectaţi această poziţie din mers în viteză!)

Poziţia pentru punct mort - N

În această poziţie, nu se transmite putere la roţile motoare, dar transmisia nu este blocată. Dacă maneta selectorului se află în această poziţie, puteţi porni motorul. În această poziţie, vehiculul este liber ! Nu lăsaţi vehiculul în această poziţie (N) pe un drum în pantă!

Poziţia pentru condus normal D (drive)

Selectaţi D pentru a pleca la drum. Şoferul apasă doar pe acceleraţie şi frână şi în funcţie de condiţiile de drum, cutia automată schimbă treptele în mod automat.

Puteţi lăsa tot timpul mersului selectorul în D, chiar atunci când staţionaţi la semafoare sau în ambuteiaje, stând cu piciorul pe frână. Deplasările pe distanţe scurte se pot face doar ridicând sau apăsând piciorul (de) pe frână. Dacă timpul de staţionare se prelungeşte, este însă recomandabil să treceţi selectorul în poziţia N.

Poziţia pentru schimbare manuală a treptelor de viteză şi modul Sport

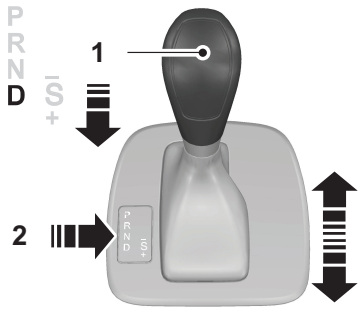

E80837

Notă: *Schimbările manuale de viteză se realizează doar conform cu turaţia motorului şi viteza vehiculului. Puteţi forţa o schimbare în sus sau în jos, însă în limitele de siguranţa pentru transmisie şi motor. (De exemplu: dacă vreţi să shimbaţi din treapta a-III-a la 100km/h, în treapta a-I-a, sistemul automat nu va permite decât o schimbare în treapta a-II-a.).*

Notă: *Cu selectorul în poziţia "schimbare manuală" , nu puteţi porni de pe loc decât dacă selectaţi viteza I-a sau a II-a (de ex. dacă doriţi să încercaţi o pornire de pe loc cu treapta a-III-a, sistemul automat comută pe tr. a-II-a.).*

Dacă doriţi să folosiţi sistemul de schimbare manuală, împingeţi selectorul în lateral, spre dreapta. În această poziţie sunt posibile două mişcări: spre - (spre faţă) şi spre + (spre spate).

Împingeţi maneta selectorului în faţă pentru a trece la o treaptă de viteză inferioară şi trageţi maneta înapoi pentru a trece la o treaptă de viteză superioară.

Activaţi modul Sport mutând maneta selectorului la poziţia **S**. Modul Sport va rămâne activat până când treceţi manual la o treaptă de viteză superioară sau inferioară. Modul S este un mod de funcţionare automată , în care schimbările de trepte au loc la turaţii mai mari.

Modurile de tracţiune

Transmisia va selecta treapta de viteză adecvată pentru obţinerea unor performanţe optime pe baza temperaturii ambiante, a pantei drumului, a încărcării vehiculului şi a dorinţelor şoferului (accelerație, frână, viteză).

Sugestii privind utilizarea transmisiei automate

Pornirea de pe loc

1. Deblocaţi frâna de mână. Treceţi selectorul din P în D.
2. Luaţi piciorul de pe pedala de frână şi apăsaţi pedala de accelerație.

Oprirea

1. Luaţi piciorul de pe pedala de accelerație şi apăsaţi pedala de frână. Treceţi selectorul din D în P.
2. Acţionaţi frâna de mână.

Demarajul maxim - kickdown

Apăsaţi brusc pedala de accelerație până la podea, cu maneta selectorului în poziția D atunci când doriţi un demaraj maxim-transmisia automată va schimba într-o treaptă inferioară; Luaţi piciorul de pe pedala de accelerație atunci când nu mai este necesar demarajul puternic.

Pârghia pentru deblocarea mecanică din poziţia P în caz de urgenţă

Folosiţi această pârghie pentru a muta maneta selectorului din poziția P în orice alta poziție.

Reamintim că în poziția P, vehiculul este frânat, deoarece transmisia este blocată.

Această manevră poate fi necesară dacă doriţi să mutaţi vehiculul prin împingere, bateria este decuplată sau lipseşte sau este descărcată; zăvorul care execută eliberarea selectorului din poziția P nu mai poate funcționa, fiind un sistem electric, astfel încât este nevoie să deblocaţi mecanic selectorul.

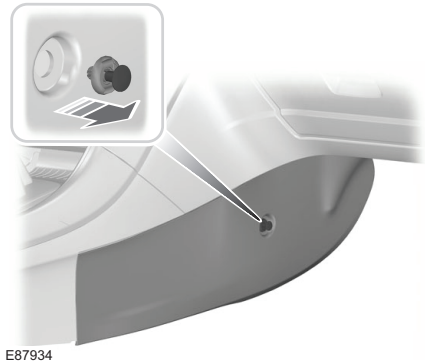

E87934

1. Scoateţi panoul lateral al consolei centrale.

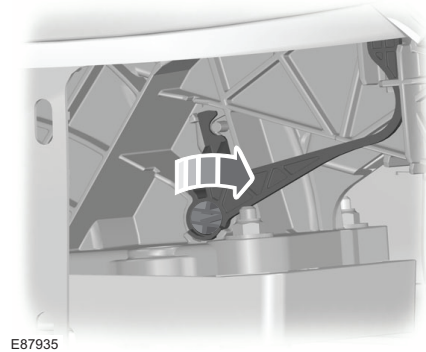

E87935

Notă: *Pârghia este de culoare galbenă.*

1. Introduceţi în fantă o şurubelniţă cu cap drept şi rotiţi şurubelniţa 90 de grade în sensul acelor de ceasornic.

PRINCIPIUL DE FUNCŢIONARE

Sistemul de frânare cu dublu circuit

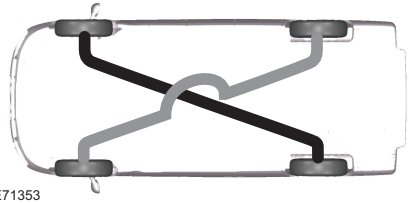

E71353

AVERTISMENT

Dacă se defectează un circuit de frânare, pedala de frână va fi mai „moale“ la apăsare. Apăsaţi ferm pedala de frână şi luaţi în considerare distanţe de oprire mai mari. Opriţi şi aveţi grijă ca sistemul de frânare să fie imediat verificat. Nu continuaţi drumul!

Vehiculul este echipat cu un sistem de frânare cu dublu circuit în diagonală. În cazul în care un circuit de frânare se defectează, celălalt rămâne operaţional.

Frânele cu discuri

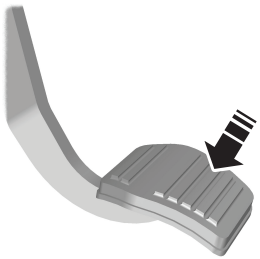

E71354

Când vehiculul rulează pe ploaie, prin apă de o anumită adâncime sau în alte situaţii, umezirea discurilor de frână va avea ca efect scăderea eficienţei frânelor. Când plecaţi de la o spălătorie auto, apăsaţi uşor şi repetat pe pedala de frână, pentru ca, prin încălzirea discurilor/tamburilor, să se îndepărteze pelicula de apă.

Sistemul de antiblocare la frânare (ABS)

AVERTISMENT

Sistemul ABS nu vă degrevează de responsabilitatea de a conduce preventiv.

Sistemul ABS vă ajută să păstraţi controlul direcţiei şi o deplină stabilitate atunci când frânaţi puternic în situaţii de urgenţă, prin împiedicarea patinării roţilor mai ales în cazul când frânaţi în timp ce ocoliţi un obstacol (frânare + viraj).

ABS monitorizează viteza roţilor în timpul unei frânări şi variază presiunea la fiecare frânare.

Dacă una sau mai multe roţi se blochează (patinează) din cauza aderenţei scăzute (carosabil ud, polei, gheaţă, zăpadă), ABS reduce presiunea de frânare pentru roţile respective, până la recăpătarea aderenţei. Fenomenul este repetitiv, iar atunci când se produce simţiţi o vibraţie în pedala de frână.

SUGESTII PRIVIND CONDUCEREA UNUI VEHICUL DOTAT CU ABS

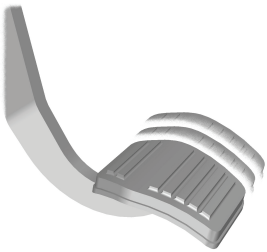

E71355

Când sistemul ABS intră în funcţiune, pedala de frână va vibra. Acest lucru este normal. Nu ridicaţi piciorul de pe pedală! Continuaţi frânarea, în cazul în este necesar, chiar dacă simţiţi vibraţia.

Sistemul ABS nu va elimina pericolele inerente în cazul în care:

- conduceţi prea aproape de vehiculul din faţa dumneavoastră.
- vehiculul a intrat în acvaplanare.
- luaţi virajele cu viteză excesivă.
- carosabilul este în stare necorespunzătoare şi aderenţa este foarte scăzută.

FRÂNA DE MÂNĂ

Acţionarea frânei de mână

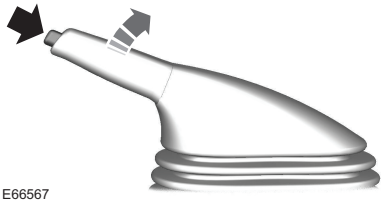

E66567

AVERTISMENT

Înainte de a elibera maneta frânei de mână, apăsaţi şi ţineţi apăsată frâna de serviciu.

Notă: *Nu apăsaţi butonul de deblocare când trageţi frâna de mână.*

1. Apăsaţi ferm pe pedala de frână.
2. Trageţi în sus maneta frânei de mână până la nivelul maxim.

Parcarea pe o pantă

Dacă trebuie să parcaţi în rampă (în sensul de urcare), selectaţi prima treaptă de viteză şi rotiţi volanul spre axul drumului i, astfel roata dreapta-faţă se va sprijini în bordură.

Dacă trebuie să parcaţi în pantă (în sensul de coborâre), introduceţi schimbătorul în marşarier şi rotiţi volanul spre bordura , astfel roata dreapta-faţă se va sprijini în bordură.

Deblocarea frânei de mână

1. Apăsaţi ferm pe pedala de frână.
2. Trageţi în sus maneta frânei de mână, apăsaţi butonul de deblocare şi împingeţi maneta în jos.

PRINCIPIUL DE FUNCŢIONARE

Programul electronic de stabilitate (ESP)

AVERTISMENT

Sistemul ESP nu vă degrevează de responsabilitatea de a conduce preventiv.

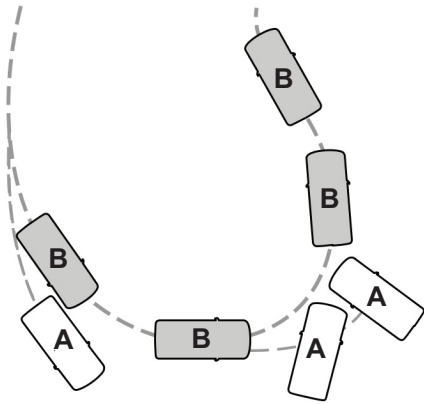

E72903

A fără ESP

B cu ESP

ESP asigură păstrarea stabilităţii în situaţiile în care, din cauza aderenţei, virajelor şi vitezei, în mod normal, vehiculul ar fi intrat în derapare.

În acest scop, ESP acţionează individual frâna asupra unor roţi şi/sau reduce cuplul motor, independent de comenzile şoferului.

Sistemul deţine, de asemenea, o funcţie de control îmbunătăţit al tracţiunii prin reducerea cuplului motorului, în momentul în care roţile motoare pierd aderenţa (patinează) la demaraj.

Acest fapt ameliorează comportarea vehiculului pe carosabil alunecos sau denivelat şi creşte siguranţa în timpul abordării curbelor.

Lampa de avertizare pentru controlul stabilităţii (ESP)

Lampa de avertizare pentru ESP luminează intermitent atunci când sistemul intră în funcţiune. A se vedea subcapitolul **Indicatoare şi lămpi de avertizare** (pagina 81).

Asistenţa la frânarea de urgenţă

AVERTISMENT

Asistenţa la frânarea de urgenţă nu vă degrevează de responsabilitatea de a conduce preventiv.

Asistenţa la frânarea de urgenţă va detecta intenţia de frânare bruscă prin măsurarea forţei cu care apăsaţi pedala de frână.

Se asigură o eficienţă maximă a frânării atât timp cât ţineţi pedala apăsată. Asistenţa la frânarea de urgenţă poate reduce distanţele de oprire în situaţii critice.

UTILIZAREA SISTEMULUI DE CONTROL AL STABILITĂŢII

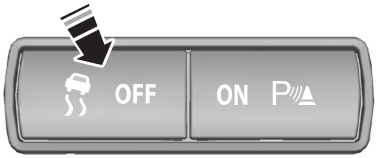

E71225

Apăsaţi şi ţineţi apăsat butonul ESP timp de o secundă. Se vor aprinde lampa de avertizare pentru ESP şi lampa de iluminare a inscripţiei **OFF** (dezactivare) din buton. De asemenea, pe afişajul din bord va apărea un mesaj. A se vedea subcapitolul **Mesajele informative** (pagina 99).

Apăsaţi din nou butonul pentru a reactiva sistemul ESP. Sistemul va fi activat automat la fiecare punere a contactului.

Nu este indicat să dezactivaţi ESP! prin aceasta, vă dispensaţi de un plus de securitate pe care vi-l oferă sistemele electronice ale vehiculului Dvs.

PRINCIPIUL DE FUNCŢIONARE

Asistenţa la pornirea în rampă (HLA) facilitează pornirea atunci când vehiculul se află pe o pantă, fără a fi necesară utilizarea frânei de mână.

Când sistemul de asistenţă la pornirea în rampă (HLA) este activat, vehiculul rămâne staţionat în pantă timp de două - trei secunde după eliberarea pedalei de frână. În acest interval aveţi timp să mutaţi piciorul de pe pedala de frână pe pedala de acceleraţie şi să porniţi de pe loc. Frânele sunt eliberate automat după acţionarea ambreiajului şi după ce motorul a dezvoltat o forţă de tracţiune de suficient de mare pentru a preveni deplasarea vehiculului în sensul nedorit; Aceasta reprezintă un avantaj la pornirea de pe loc pe o pantă, de exemplu de pe o rampă din parcare, la semafor sau la parcarea cu spatele în rampă.

AVERTISMENT

Sistemul de asistenţa la pornirea în rampă (HLA) nu înlocuieşte frâna de mână. La părăsirea vehiculului, trageţi întotdeauna frâna de mână şi selectaţi treapta întâi de viteză sau marşarierul.

UTILIZAREA SISTEMULUI DE ASISTENŢĂ LA PORNIREA ÎN RAMPĂ

Sistemul de asistenţă la pornirea în rampă (HLA) poate funcţiona în mod automat sau manual. Dacă selectaţi modul automat, sistemul HLA este activat automat când vehiculul se află pe o pantă şi apăsaţi pedala de frână. Dacă selectaţi modul manual, sistemul HLA trebuie activat utilizând pedala de frână.

Setarea modului sistemului HLA:

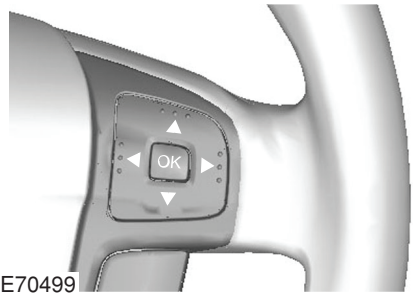

E70499

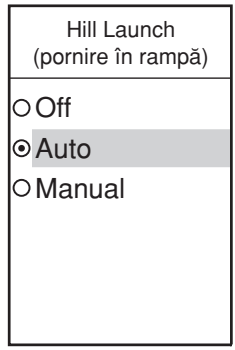

E74629

1. Apăsaţi butonul cu săgeată dreapta de pe volan, pentru a accesa meniul principal.
2. Selectaţi opţiunea **Setup** (setare) cu ajutorul butoanelor cu săgeată sus şi jos şi apăsaţi butonul cu săgeată dreapta.
3. Selectaţi opţiunea **Hill Launch** (pornire în rampă) şi apăsaţi butonul cu săgeată dreapta.

4. Selectaţi setarea dorită şi apăsaţi butonul **OK** pentru a confirma selecţia. Dacă se selectează **Off**, sistemul HLA este dezactivat şi nu mai poate fi activat nici automat şi nici manual.
5. Apăsaţi butonul cu săgeată stânga pentru a ieşi din meniu. Pentru a reveni direct la afişajul computerului de bord, menţineţi apăsat butonul cu săgeată stânga.

Notă: *Când sistemul HLA este în modul de activare manuală, acesta se utilizează numai la pornirea de pe loc în rampă cu unghi de înclinare mai mare de 3%. Dacă vehiculul se află pe o suprafaţă plană sau în pantă (în sensul de coborâre), activarea sistemului HLA poate crea dificultăţi la pornirea de pe loc.*

Activarea sistemului HLA

AVERTISMENTE

După ce aţi activat sistemul de asistenţă la pornirea în rampă, trebuie să rămâneţi în interiorul vehiculului. Dacă încercaţi să părăsiţi vehiculul, sistemul HLA se va dezactiva automat.

Sistemul de asistenţă la pornirea în rampă (HLA) este activ numai dacă mesajul **Hill Launch Assist active** apare pe afişajul pentru informaţii. Controlul vehiculului, supravegherea asistenţei la pornirea în rampă (HLA) şi efectuarea intervenţiilor necesare în caz de nevoie constituie în permanenţă responsabilitatea dumneavoastră.

Sistemul de asistenţă la pornirea în rampă (HLA) poate fi activat numai dacă sunt respectate următoarele condiţii:

- Motorul este pornit.
- Sistemul HLA este în activat (în mod manual sau automat).
- Frâna de mână este complet decuplată.
- La vehiculele cu transmisie manuală, pedala de ambreiaj este apăsată.
- La vehiculele cu transmisie automată, uşa şoferului este închisă.
- Nu este afişată nicio defecţiune.

Pentru activarea sistemului HLA în mod automat:

1. Apăsaţi pedala de frână pentru a opri complet vehiculul. Menţineţi pedala de frână apăsată.
2. Dacă senzorii detectează faptul că vehiculul se află pe o pantă şi este selectată direcţia corectă de mers (treapta întâi de viteză dacă vehiculul este în rampă (cu faţa spre sensul de urcare), respectiv marşarier dacă vehiculul este în pantă (cu faţa spre sensul de urcare), sistemul de asistenţă la pornirea în rampă (HLA) va fi activat automat. Pe afişaj va apărea mesajul **Hill Launch Assist active** (sistem de asistenţă la pornirea în rampă activat).
3. La ridicarea piciorului de pe pedala de frână, vehiculul va staţiona pe pantă fără să se deplaseze timp de două - trei secunde.
4. Porniţi de pe loc folosind pedala de acceleraţie şi pedala de ambreiaj. Frânele vor fi eliberate în mod automat.

Pentru activarea sistemului HLA în modul manual:

1. Apăsaţi pedala de frână pentru a opri complet vehiculul. Menţineţi pedala de frână apăsată.
2. Apăsaţi rapid pedala de frână până când pe afişaj apare mesajul **Hill Launch Assist active** (sistem de asistenţă la pornirea în rampă activat). În acest moment sistemul de asistenţă la pornirea în rampă (HLA) este activat.
3. La ridicarea piciorului de pe pedala de frână, vehiculul va staţiona pe pantă fără să se deplaseze timp de aprox. două - trei secunde.
4. Porniţi de pe loc folosind pedala de acceleraţie şi pedala de ambreiaj. Frânele vor fi eliberate în mod automat.

AVERTISMENT

Când sistemul HLA este în stare activă dar detectează o defecţiune, sistemul va fi dezactivat şi va fi afişat mesajul **Please use park brake!** (vă rugăm să utilizaţi frâna de mână), urmat de **Hill Launch A. not available** (asistenţa la pornirea în rampă nu este disponibilă). Vehiculul poate fi condus continuare în siguranţă şi poate fi reparat la următoarele lucrări de service. **Mesajul Hill Launch A. not available** (asistenţa la pornirea în rampă nu este disponibilă) va fi afişat, de asemenea, în modul manual în timpul unei defecţiuni sau dacă unul dintre criteriile de activare nu este îndeplinit. Dacă aţi dezactivat sistemul de asistenţă la pornirea în rampă (HLA), nu va fi afişat niciun mesaj, chiar dacă sistemul are o defecţiune.

Dezactivarea sistemului HLA

Pentru a dezactiva sistemul HLA, efectuaţi **una** dintre următoarele operaţii:

- Trageţi frâna de mână.
- Aşteptaţi două - trei secunde până când sistemul HLA se dezactivează automat.
- Dacă în momentul activării sistemului HLA vehiculul se afla într-o treaptă de viteză pentru deplasare înainte, introduceţi schimbătorul în marşarier.
- Dacă în momentul activării sistemului HLA, vehiculul se afla în marşarier, selectaţi o treaptă de viteză pentru deplasare înainte.

Hill Launch Assist off va apărea pe afişajul din bord.

PRINCIPIUL DE FUNCŢIONARE

Suspensia activă oferă o mai bună manevrabilitate, sporirea confortului şi a stabilităţii prin reglarea automată şi continuă a parametrilor amortizoarelor în funcţie de condiţiile curente de drum şi stilul de condus.

Acest sistem, împreună cu sistemul ABS, oferă în plus avantajul de a reduce distanţele de frânare pe suprafeţe de drum dificile.

În funcţie de preferinţe şi stilul de condus, puteţi alege una dintre următoarele trei setări diferite:

Comfort (confort)

Cu această setare, amortizoarele sunt adaptate cu uşurinţă la condiţiile de drum şi la stilul de condus oferind în acelaşi timp stabilitate maximă în situaţii de rulare critice. Mişcările caroseriei sunt atenuate de amortizoare, oferindu-vă o senzaţie de confort maxim la volan.

Normal

Această setare asigură performanţe optime în cazul unui stil de condus normal-sportiv. Mişcările caroseriei asigură în continuare senzaţia de confort, dar vehiculul reacţionează mai puternic la condiţiile de drum şi la stilul de condus în comparaţie cu setarea confort. Comportamentul dinamic al vehiculului în cadrul acestei setări este tipic autoturismelor Ford.

Sport

În cazul acestei setări, amortizoarele acţionează mai sportiv şi este asigurat controlul strâns al caroseriei.

Caroseria va urmări mai strâns drumul pentru a reduce ruliul în timpul virajelor bruşte, oferindu-vă senzaţia tipică unei maşini sport

UTILIZAREA SUSPENSIEI ACTIVE

Selectarea unei setări

Notă: *După selectarea unei setări, este posibil să nu observaţi imediat diferenţa în manevrabilitatea vehiculului. Efectul amortizării controlate permanent depinde de starea drumului şi de condiţiile de condus.*

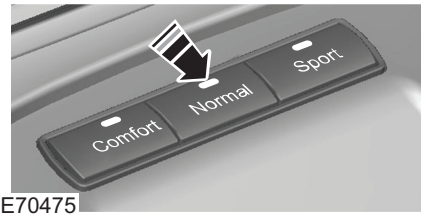

E70475

Selectarea setărilor se efectuează cu ajutorul butoanelor aflate pe consola centrală. Indicatorul de pe buton arată setarea curentă. Pe afişajul din bord va apărea câteva secunde şi un mesaj text care indică setarea selectată. Setarea poate fi modificată în timp ce conduceţi

Defectarea sistemului

Sistemul de suspensie activă se va dezactiva automat în cazul apariţiei unor defecţiuni. Se va aprinde lampa de avertizare pentru mesaje, iar în centrul informativ va apărea un mesaj de avertizare. A se vedea subcapitolul **Mesajele informative** (pagina 99). Suspensia va trece într-o setare de siguranţă care permite continuarea deplasării, dar nu şi modificarea ulterioară a setării suspensiei. Solicitaţi o verificare a suspensiei cât mai curând posibil.

Comportarea suspensiei în cazul unei defecţiuni a sistemului de suspensie activă, va fi identică cu aceea a unei suspensii obişnuite Ford. Puteţi conduce fără grijă, doar ca nu mai beneficiaţi de avantajele sistemului.

PRINCIPIUL DE FUNCŢIONARE

AVERTISMENT

Sistemul de asistenţă la parcare nu vă degrevează de responsabilitatea de a conduce preventiv.

ATENŢIE

Este posibil ca senzorii să nu funcţioneze normal în timpul ploilor puternice sau în alte condiţii care generează reflexii parazite ale undelor ultrasonice.

Este posibil ca senzorii să nu detecteze obiecte cu suprafeţe care absorb ultrasunetele.

Este posibil ca senzorii să nu detecteze obiecte apropiate de vehicul (la o distanţă de aproximativ 30 centimetri deasupra sau dedesubtul senzorilor).

Dacă spălaţi vehiculul cu un aparat de spălare sub presiune, este indicat să se pulverizeze apa de la cel puţin 20 cm faţă de senzorii de parcare.

Notă: *Sistemul de asistenţă la parcare poate emite semnale sonore false dacă detectează un semnal de aceeaşi frecvenţă cu cea a sistemului sau dacă vehiculul este încărcat la maxim, garda la sol fiind micşorată.*

Notă: *Senzorii se află spre interiorul barei şi la extremităţile ei. Când intraţi cu vehiculul într-un garaj, senzorii aflaţi în extremităţi pot detecta pereţii garajului, care se află, în timpul mersului înapoi, la o distanţă constantă. Dacă distanţa dintre senzorul exterior şi peretele lateral rămâne constantă timp de trei secunde, semnalul sonor se va opri. Senzorii din interior, însă, vor detecta obiectele aflate în spate, iar semnalul sonor va indica acest lucru.*

UTILIZAREA SISTEMULUI DE ASISTENŢĂ LA PARCARE

Notă: *Aveţi grijă să menţineţi senzorii curaţi, îndepărtând noroiul, gheaţă şi zăpada. Curăţaţi senzorii fără a utiliza obiecte ascuţite sau care zgârie.*

Activarea şi dezactivarea sistemului de asistenţă la parcare

Notă: *Sistemul de asistenţă la parcare se dezactivează automat când porniţi motorul sau când depăşiţi viteza de 16 km/h.*

Notă: *La vehiculele echipate cu cârlig de remorcare Ford, senzorii din spate se dezactivează automat la conectarea oricăror lămpi de remorcă (sau panouri luminoase) la priza cu 13 pini prin intermediul unui cap de tractare remorcă aprobat Ford. La vehiculele echipate cu alte sisteme, non-Ford, trebuie să dezactivaţi manual sistemul de asistenţă la parcare utilizând butonul din bord pentru a evita ca senzorii de asistare a parcării aflaţi în bara din spate, să semnaleze mereu prezenţa unui obstacol, care în realitate este chiar remorca.*

Notă: *Senzorii din faţă şi cei din spate sunt întotdeauna activaţi sau dezactivaţi simultan.*

Notă: *La vehiculele cu transmisie automată, sistemul de asistenţă la parcare nu va funcţiona cu selectorul în poziţia **P**.*

În mod standard, sistemul de asistenţă la parcare este dezactivat. Pentru a activa sistemul de asistenţă la parcare, apăsaţi butonul din panoul de bord sau introduceţi schimbătorul în marşarier.

La activarea sistemului de asistenţă la parcare, se aprinde lampa din buton.

Pentru dezactivarea acestui sistem, apăsaţi butonul încă o dată.

Manevrarea vehiculului cu ajutorul sistemului de asistenţă la parcare

ATENŢIE

Sistemul de asistenţă la parcare nu detectează obstacolele care se îndepărtează de vehicul. Acestea vor fi detectate numai la scurt timp după ce încep să se apropie din nou de vehicul.

Aveţi grijă deosebită la deplasarea în marşarier atunci când aveţi montat un cârlig de remorcare sau alte accesorii fixate în partea din spate, de exemplu un suport pentru biciclete, deoarece sistemul de asistenţă la parcare va indica numai distanţa de la bara de protecţie până la obstacol.

Notă: *Dacă un semnal sonor ascuţit se aude timp de 3 secunde, iar lampa din buton luminează intermitent, este indicată o defecţiune a sistemului de asistenţă la parcare. Sistemul va fi dezactivat. Solicitaţi verificarea sistemului de către un expert.*

Veţi auzi un semnal sonor intermitent începând cu distanţa de 180 de centimetri între obstacol şi bara de protecţie din spate, 80 de centimetri între obstacol şi bara de protecţie din faţă şi 60 de centimetri în lateral.

Micşorarea distanţei măreşte frecvenţa semnalului sonor intermitent. Dacă distanţa până la obstacol scade sub 30 cm, semnalul sonor devine continuu.

Se va auzi un semnal sonor alternativ din faţă şi din spate dacă distanţa dintre obstacole şi barele de protecţie faţă şi spate scade sub 30 cm.

PRINCIPIUL DE FUNCŢIONARE

Pilotul automat vă permite să rulaţi cu o viteză menţinută constant de sistem, viteza fiind setabilă cu ajutorul butoanelor aflate pe volan. Pilotul automat este activ atunci când depăşiţi 30 km/h. Sistemul acţionează asupra acceleraţiei, nu şi asupra frânei.

UTILIZAREA PILOTULUI AUTOMAT

Activarea pilotului automat

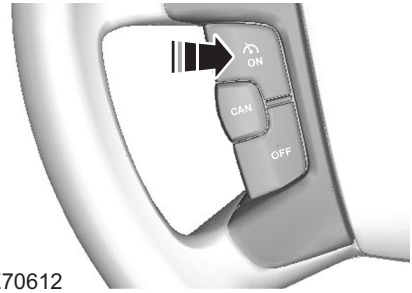

E70612

AVERTISMENT

Nu utilizaţi pilotul automat în condiţii de trafic intens, pe drumuri cu serpentine sau când suprafaţa drumului este alunecoasă.

Apăsaţi butonul **ON**. Sistemul este pregătit pentru stabilirea vitezei.

Stabilirea unei viteze

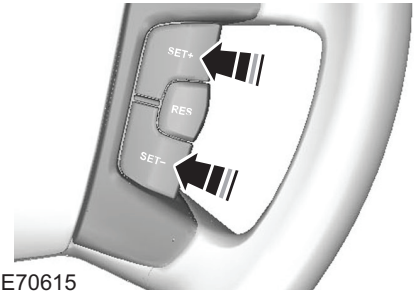

E70615

Apăsaţi butonul **SET+** sau **SET-** pentru a memorarea şi menţinerea vitezei curente. Indicatorul pentru pilotul automat se va aprinde.

Modificarea vitezei stabilite

AVERTISMENT

Când coborâţi o pantă, viteza vehiculului poate depăşi viteza stabilită. Sistemul nu va acţiona frânele. Treceţi într-o treaptă de viteză inferioară şi apăsaţi butonul **RES** pentru a ajuta sistemul să menţină viteza stabilită.

Notă: *Dacă apăsaţi pedala de acceleraţie, viteza stabilită nu se va modifica.*

Când eliberaţi pedala de acceleraţie, vehiculul revine la viteza stabilită anterior. Apăsaţi butonul **SET+** sau **SET-** pentru a mări sau micşora viteza setată care apoi va fi menţinută constantă.

Anularea vitezei stabilite

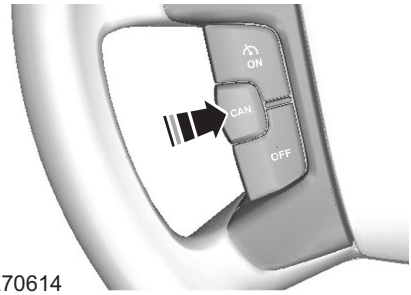

E70614

Apăsaţi pedala de frână sau pe butonul **CAN**. Sistemul nu va mai controla viteza de croazieră. Indicatorul pentru pilotul automat se va stinge, dar sistemul va păstra viteza stabilită anterior.

Revenirea la viteza stabilită

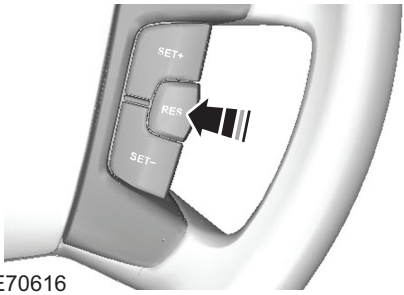

E70616

Apăsaţi butonul **RES**. Indicatorul pentru pilotul automat se va aprinde, iar sistemul va încerca să revină la viteza stabilită anterior.

Dezactivarea pilotului automat

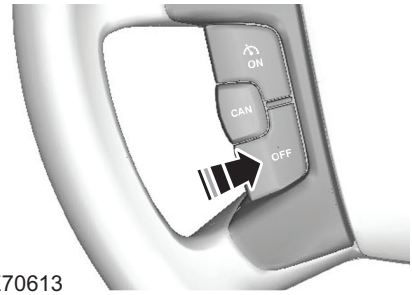

E70613

Apăsaţi butonul **OFF**. Sistemul nu va păstra viteza stabilită anterior. Indicatorul pentru pilotul automat se va stinge.

PRINCIPIUL DE FUNCŢIONARE

Regulatorul de viteză adaptabil este proiectat să vă ajute să menţineţi distanţa între vehiculul dumneavoastră şi cel din faţă sau să stabiliţi o viteză de rulare în cazul în care în faţă nu se află niciun vehicul. Sistemul este proiectat să asiste rularea vehiculului atunci când acesta se găseşte în spatele altor vehicule care sunt pe aceeaşi bandă şi se deplasează în aceeaşi direcţie dar cu viteze diferite.

AVERTISMENTE

Regulatorul de viteză adaptivă nu este un sistem de avertizare sau de evitare a coliziunilor. Funcţia separată de radar anticoliziune asigură o avertizare asupra riscului de coliziune şi o reducere a acestui risc. A se vedea subcapitolul **Funcţia de radar anticoliziune** (pagina 171). Trebuie să interveniţi dacă sistemul nu detectează un vehicul din faţă.

Regulatorul de viteză adaptivă nu poate fi utilizat în orice condiţii de drum, de trafic sau meteo.

Când conduceţi, chiar şi atunci când utilizaţi regulatorul de viteză adaptivă, vă revine sarcina de a menţine distanţa şi viteza. Trebuie să fiţi întotdeauna atenţi la condiţiile de trafic şi să interveniţi atunci când regulatorul de viteză adaptabil nu menţine viteza potrivită sau distanţa corespunzătoare.

Regulatorul de viteză adaptabil nu acţionează frânele în cazul vehiculelor care rulează cu viteză mică sau staţionează.

AVERTISMENTE

Atunci când regulatorul de viteză adaptabil (ACC) este activat, este posibil să auziţi unele sunete neobişnuite în timpul frânării automate. Acest lucru este normal şi este cauzat de sistemul de frânare automat.

Regulatorul de viteză adaptabil se bazează pe utilizarea unui senzor radar care proiectează o rază direct în faţa vehiculului, care se va reflecta din obstacolul aflat şi se va întoarce la unitatea radar. Aceasta va detecta orice vehicul din faţă care este în raza de detecţie a sistemului.

Senzorul radar este montat în spatele grilei faţă, imediat în dreapta emblemei Ford (când vehiculul este văzut din faţă).

La utilizarea regulatorului de viteză adaptabil, respectaţi instrucţiunile stricte de mai jos:

- Utilizaţi regulatorul de viteză adaptabil numai atunci când condiţiile sunt favorabile, de exemplu pe autostrăzi şi drumuri principale cu trafic fluidizat.
- Nu utilizaţi acest sistem în condiţii de vizibilitate redusă, respectiv ceaţă, ploaie torenţială, burniţă sau ninsoare.
- Nu utilizaţi acest sistem pe suprafeţe de drum acoperite de gheaţă sau alunecoase.
- Este responsabilitatea dumneavoastră să fiţi permanent atent, să conduceţi prudent şi să aveţi tot timpul controlul asupra vehiculului.

- Menţineţi partea frontală a vehiculului curată, fără obiecte sau embleme din metal, inclusiv elemente de protecţie frontale şi lumini suplimentare care ar putea împiedica funcţionarea senzorului.unităţii radar
- Nu utilizaţi regulatorul de viteză adaptabil la intrarea şi la ieşirea de pe autostradă.

Senzorul radar dispune de un câmp vizual limitat. În unele situaţii este posibil ca senzorul să detecteze alt vehicul decât cel care trebuia detectat sau se poate întâmpla ca senzorul să nu detecteze niciun vehicul.

Probleme legate de raza de detecţie

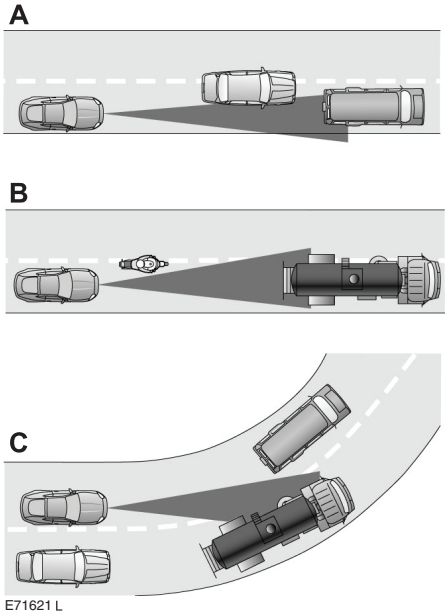

E71621 L

Problemele de detecţie pot apărea:

- Când nu rulaţi în linie cu vehiculul din faţa (**A**).
- Din cauza vehiculelor care circulă pe marginea benzii pe care rulaţi şi care pot fi detectate numai când au intrat complet pe banda dumneavoastră (**B**). Este posibil ca motocicletele să fie detectate cu întârziere sau să nu fie detectate deloc.
- Pot apărea probleme la detectarea vehiculelor din faţă la intrarea şi la ieşirea din viraje (**C**). Raza de detecţie nu urmăreşte curbele drumului.

AVERTISMENT

În astfel de cazuri regulatorul de viteză adaptivă (ACC) poate acţiona frânele brusc sau cu întârziere. Şoferul trebuie să fie permanent atent şi să intervină dacă este necesar.

Frânarea automată cu ajutorul regulatorului de viteză adaptivă

Regulatorul de viteză adaptivă va acţiona automat frânele, dacă este necesar, pentru a menţine distanţa dintre vehiculul dumneavoastră şi cel detectat în faţă. Pentru a asigura o deplasare confortabilă, fără schimbări bruşte de viteză, această frânare este limitată la aproximativ 30% din capacitatea totală de frânare. Dacă vehiculul trebuie să frâneze mai mult decât permite această capacitate, iar dumneavoastră nu interveniţi apăsând pe pedala de frână, se va declanşa o alarmă sonoră şi un simbol de avertizare se va aprinde în bord.

AVERTISMENT

Trebuie să acţionaţi imediat după declanşarea semnalelor de avertizare, deoarece regulatorul de viteză adaptabil nu va acţiona suficient frânele pentru a menţine o distanţă sigură între vehiculul dumneavoastră şi cel din faţă. Există în această situaţie riscul producerii unei coliziuni, dacă nu sunteţi atent la drum.

UTILIZAREA REGULATORULUI DE VITEZĂ ADAPTIVA

Sistemul este setat cu ajutorul butoanelor montate pe volan. Regulatorul de viteză adaptivă se dezactivează atunci când se utilizează frâna sau ambreiajul, când schimbătorul de viteze este mutat în poziţia pentru punct mort sau când pedala de accelerație este apăsată un timp mai îndelungat. Regulatorul de viteză adaptivă va trece în modul standby (în aşteptare), oferindu-vă controlul complet manual asupra vehiculului.

Notă: *Dacă pedala de accelerație este apăsată o perioadă scurtă, de exemplu când intraţi într-o depăşire, regulatorul de viteză adaptabil este temporar decuplat, iar apoi este cuplat din nou când pedala de accelerație este eliberată. Pe afişaj va apărea mesajul* ***ACC override*** *(dezactivare ACC).*

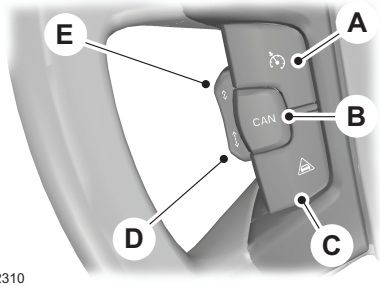

E82310

A Activare/Dezactivare regulator de viteză adaptivă (ACC)
B Anulare setări ACC
C Activare/Dezactivare radar anticoliziune
D Mărire distanţă între vehicule memorată de ACC
E Reducere distanţă între vehicule memorată de ACC

Activarea regulatorului de viteză adaptivă

Apăsaţi butonul ACC ON/OFF (**A**). Sistemul este setat în modul standby. Modul standby este confirmat pe afişajul pentru informaţii.

Stabilirea unei viteze

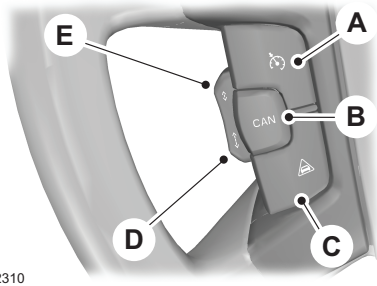

E82310

Pentru a putea activa regulatorul de viteză adaptivă, trebuie să selectaţi mai întâi modul standby. Apăsaţi butonul **SET+** sau **SET-** pentru a selecta viteza de croazieră dorită. Viteza va fi indicată pe afişaj şi va fi memorată ca viteză stabilită. Indicatorul pentru regulatorul de viteză adaptivă se va aprinde în bord.

Notă: *Viteza vehiculului poate fi mărită sau redusă în trepte de 5 km/h. Creşteri mai mici de 1 km/h pot fi stabilite apăsând butonul* ***RES****.*

Modificarea vitezei stabilite

Apăsaţi butonul **SET+** sau **SET-** pentru a mări sau micşora viteza stabilită.

Notă: *Dacă regulatorul de viteză adaptivă nu reacţionează la aceste schimbări, este posibil ca distanţa stabilită între vehiculul dumneavoastră şi cel din faţă să împiedice o creştere a vitezei (distanţa este prea mică).*

Stabilirea distanţei dintre vehiculul dumneavoastră şi cel din faţă

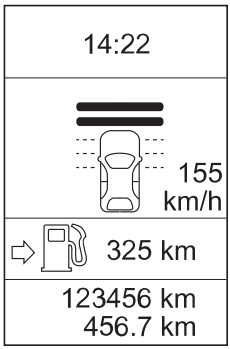

E82311

Distanţa dintre vehiculul dumneavoastră şi cel detectat în faţă este menţinută printr-o setare de variabilă. Există cinci trepte care apar pe afişajul pentru informaţii sub forma unor bare orizontale. O bară indică distanţa cea mai mică, iar cinci bare indică distanţa cea mai mare. Aceste bare sunt afişate goale în modul standby şi pline în modul activ.

Dacă în faţă nu este detectat niciun vehicul, atunci pe afişaj, sub bare, va apărea numai vehiculul dumneavoastră. Acesta este un mod de utilizare liberă a vitezei de croazieră, în care sistemul va menţine viteza stabilită atunci când condiţiile o permit. Distanţa stabilită este menţinută şi afişată.

Dacă senzorul detectează un vehicul, pe afişaj va apărea un alt vehicul deasupra barelor orizontale:

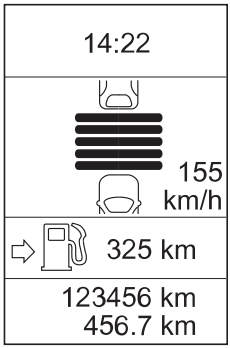

E82312

Acesta este un mod de urmărire, iar sistemul va accelera sau va reduce viteza, după caz, pentru a menţine distanţa stabilită.

Apăsaţi butonul **E** pentru a micşora distanţa sau butonul **D** pentru a mări distanţa. Distanţa selectată va fi indicată prin intermediul numărului de bare de pe afişaj. Setarea recomandată pentru distanţă este de trei până la cinci bare.

Notă: *Setarea distanţei este în funcţie de variabila timp, prin urmare distanţa va fi ajustată automat odată cu modificarea vitezei. De exemplu la o setare a distanţei reprezentată prin 3 bare, distanţa în timp este de 1,8 secunde. Este indicat faptul că la o viteză de 100 km/h, distanţa faţă de vehiculul din faţă va fi menţinută la 50 metri.*

ATENŢIE

Utilizaţi setarea corespunzătoare a distanţei în conformitate cu regulamentele de circulaţie locale.

Anularea setărilor ACC

Apăsaţi pedala de frână sau pedala de ambreiaj, sau butonul CAN (**B**). Sistemul va reveni în modul standby şi va memora distanţa şi viteza stabilită. În bord, indicatorul pentru ACC se va stinge.

Revenirea la setările ACC

Apăsaţi butonul **RES**. Indicatorul pentru ACC se va aprinde, iar în cazul în care condiţiile permit acest lucru sistemul va reveni la viteza stabilită anterior şi la setarea anterioară a distanţei între vehicule.

Dezactivarea regulatorului de viteză adaptabil

Apăsaţi butonul ACC ON/OFF (**A**).

Notă: *Sistemul nu va reveni la modul standby dacă apăsaţi butonul de dezactivare a regulatorul de viteză adaptivă. Viteza stabilită nu este memorată. Pentru a decupla temporar regulatorul de viteză adaptabil, utilizaţi butonul pentru anulare setări ACC (**B**).*

Dezactivarea automată

Regulatorul de viteză adaptabil (ACC) depinde de diverse alte sisteme de siguranţă, cum ar fi ABS şi ESP. Dacă oricare dintre aceste sisteme se defectează sau reacţionează la o situaţie de urgenţă, setările ACC sunt automat anulate.

În cazul unei dezactivări automate, se va auzi un semnal sonor şi pe afişaj va apărea mesajul **ACC cancel** (anulare setări ACC). În momentul respectiv trebuie să interveniţi şi va adaptaţi modul de conducere şi viteza la situaţia din trafic.

O dezactivare automată poate avea loc din următoarele cauze:

- viteza scade sub 30 km/h
- roţile pierd forţa de tracţiune (aderenţa scăzută)
- temperatura frânelor este ridicată, de exemplu atunci când conduceţi pe drumuri de munte sau deal
- turatia motorului este prea mică (de ex. se urcă o rampă şi nu se poate menţine viteză)
- senzorul radar este acoperit (a nins, a îngheţat sau a fost murdărit)
- frâna de mână este trasă

Dacă turaţia motorului scade prea mult, va apărea un mesaj care vă va recomanda să treceţi într-o treaptă de viteză inferioară (numai pentru vehiculele cu transmisie manuală). Dacă nu ţineţi cont de această recomandare, regulatorul de viteză adaptivă va intra în modul de dezactivare automată.

Notă: *Regulatorul de viteză adaptivă nu va funcţiona dacă programul electronic de stabilitate (ESP) a fost decuplat manual.*

FUNCŢIA DE RADAR ANTICOLIZIUNE

Sistemul de radar anticoliziune vă asistă prin avertizarea asupra riscului de coliziune; riscul producerii unei coliziuni este micşorat, şi în cazul în care totuşi se produce, coliziunea posibilă este minoră, datorită vitezei relative micşorate între vehicule. Sistemul funcţionează utilizând două metode:

- Sunteţi avertizat de riscul unei potenţiale coliziuni, astfel încât să aveţi posibilitatea de a frâna mai devreme decât în mod normal.
- Este activat sistemul de asistenţă la frânare pentru a permite o eficacitate maximă a frânelor.

Alertele de coliziune se vor declanşa numai dacă radarul anticoliziune este activat ; sistemul de asistenţă la frânare este permanent activat şi nu poate fi dezactivat. Avertizările sunt atât vizuale, cât şi acustice. Sistemul de asistenţă la frânare este activat automat dacă este necesar pentru a reduce viteza de impact. Sistemul de asistenţă la frânare reduce viteza de impact numai dacă frânaţi imediat ce au avut loc avertizările.

AVERTISMENTE

Nu aşteptaţi niciodată avertizarea de coliziune. Când conduceţi, vă revine responsabilitatea de a menţine distanţa corectă şi o viteză corespunzătoare chiar şi atunci când utilizaţi radarul anticoliziune.

Sistemul va reacţiona numai la vehiculele din faţă care circulă în aceeaşi direcţie şi nu va reacţiona la vehiculele care se deplasează cu viteză mică sau la cele care staţionează.

Nu conduceţi niciodată într-un mod care să declanşeze activarea funcţia de radar anticoliziune. Sistemul de radar anticoliziune este proiectat să vă asiste numai în cazuri de urgenţă.

Sistemul vă alertează prin avertizări sonore şi o avertizare vizuală pe afişajul pentru informaţii. Când radarul anticoliziune este activat, pe afişaj va apărea un triunghi de avertizare roşu care luminează intermitent.

Notă: *Puteţi opri avertizările sonore utilizând setările afişajului pentru informaţii.*

Radarul anticoliziune nu funcţionează în toate situaţiile şi în orice condiţii de trafic, vreme şi carosabil. Senzorul radar detectează vehiculele din faţă care circulă în acelaşi sens. Dacă riscul de producere a unei coliziuni rămâne şi după avertizarea iniţială, va fi activat sistemul de asistenţă la frânare. Acesta pregăteşte sistemul de frânare pentru o frânare rapidă, iar frânele sunt acţionate uşor, fapt ce poate fi simţit ca o smucitură uşoară. Dacă pedala de frână este apăsată suficient de repede, frânarea va fi maximă, chiar dacă forţa exercită asupra pedalei este mică (ajutor la frânare).

ATENŢIE

În cazul în care condiţiile de trafic nu permit ca senzorul radar să detecteze corect un vehicul din faţă, avertizările pot fi declanşate târziu, deloc sau când nu este necesar. Sistemul de radar anticoliziune utilizează aceeaşi senzori radar ca şi regulatorul de viteză adaptivă, prin urmare are aceleaşi limitări. A se vedea subcapitolul **Principiul de funcţionare** (pagina 167).

Notă: *Radarul anticoliziune poate fi utilizat cu sau fără activarea regulatorului de viteză adaptivă (sistemului ACC).*

Activarea / dezactivarea radarului anticoliziune

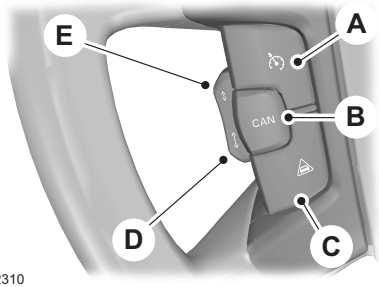

E82310

Apăsaţi butonul de activare/dezactivare radar anticoliziune (**C**). Indicatorul luminos din bord se va aprinde.

Reglarea sensibilităţii de avertizare

Puteţi regla sensibilitatea de avertizare a radarului anticoliziune cu ajutorul meniurilor din afişajul pentru informaţii. A se vedea capitolul **Afişaje pentru informaţii** (pagina 85).

Sensibilitatea de avertizare controlează cât de repede sunt activate avertizările vizuale şi auditive.

INFORMAŢII GENERALE

AVERTISMENTE

Folosiţi curele de fixare a încărcăturii conforme cu un standard aprobat, de exemplu DIN.

Verificaţi dacă aţi asigurat corespunzător toate obiectele care pot să se mişte în spaţiul de depozitare.

Puneţi bagajele şi alte încărcături cât mai jos posibil în interiorul compartimentului prevăzut în acest scop.

Nu conduceţi cu hayonul deschis sau cu uşa din spate deschisă. Gazele de eşapament pot pătrunde în vehicul.

Nu depăşiţi sarcinile maxime pe osii.

PUNCTELE DE ANCORARE A BAGAJELOR

Break

E86912

Varianta cu 4 uşi sau cu 5 uşi

E86913

PODEA GLISANTĂ PENTRU SPAŢIUL DE ÎNCĂRCARE

AVERTISMENT

Nu glisaţi în spate podeaua pentru spaţiul de încărcare atunci când vehiculul staţionează pe pantă de 15 grade sau mai mult, în sensul de urcare.

ATENŢIE

Greutatea maximă admisă pe podeaua glisantă pentru spaţiul de încărcare este de 200 kg.

Greutatea maximă admisă la capătul podelei glisante pentru spaţiul de încărcare în poziţia de extindere maximă a acesteia (cu glisare în afara compartimentului pentru bagaje) este de 120 kg.

E74810

Apăsaţi mânerul de blocare şi trageţi în afara podeaua glisantă. Aceasta se va opri într-o poziţie de mijloc.

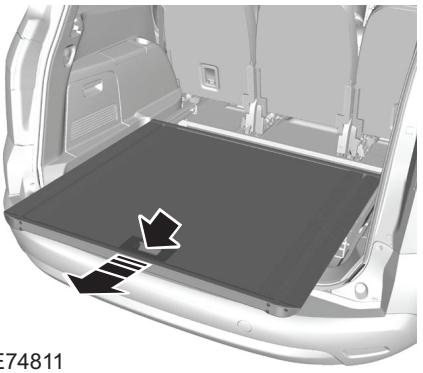

E74811

Pentru a trage podeaua glisantă la maximum, apăsaţi din nou mânerul de deblocare şi trageţi-o până în poziţia finală.

Pentru revenirea podelei glisante, apăsaţi mânerul de deblocare şi glisaţi-o către faţă.

Notă: *Dacă podeaua glisantă este împinsă uşor înainte este suficient să apăsaţi uşor mânerul de blocare.*

Compartimentul de depozitare

În partea din spate a portbagajului, în podea, se află un compartiment de depozitare.

Pentru accesul la compartimentul de depozitare ridicaţi podeaua glisantă după cum urmează:

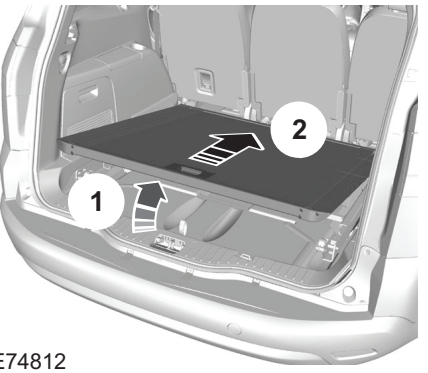

E74812

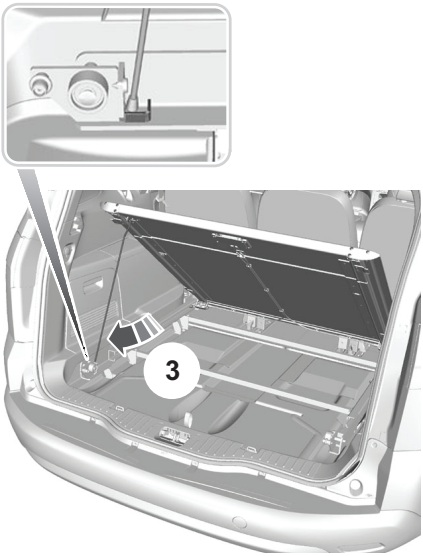

E74813

1. Apăsaţi mânerul de blocare şi trageţi podeaua puţin în spate.
2. Ridicaţi partea din spate a podelei (**1**).
3. Apăsaţi podeaua în faţă până la fixarea acesteia în partea din faţă (**2**).
4. Scoateţi bara de susţinere din clema de pe spatele podelei.
5. Introduceţi capătul barei în opritorul pătrat din şina de pe partea stângă (**3**).
6. Ridicaţi capacul compartimentului de depozitare folosind bucla.

Pentru a aduce în poziţia normală podeaua pentru spaţiul de încărcare:

1. Ţineţi podeaua cu o mână şi scoateţi piciorul de susţinere cu cealaltă mână.
2. Introduceţi piciorul de susţinere înapoi în clemă.
3. Coborâţi podeaua.
4. Apăsaţi mânerul de deblocare şi trageţi podeaua puţin în spate până când aceasta coboară în poziţie pe şine.

COMPARTIMENTUL DE DEPOZITARE SUB PODEA, ÎN PARTEA DIN SPATE A PORTBAGAJULUI

Vehicule cu podea glisantă pentru spaţiul de încărcare

Ridicaţi podeaua pentru spaţiul de încărcare pentru a avea acces la compartimentul de depozitare. A se vedea subcapitolul **Podea glisantă pentru spaţiu de încărcare** (pagina 174).

Vehicule fără podea glisantă pentru spaţiul de încărcare

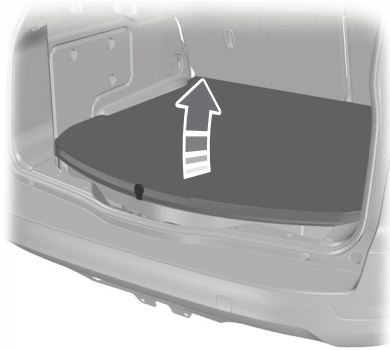

E87689

PLASELE PENTRU BAGAJE

Plasă pentru fixarea bagajelor

Montarea plasei

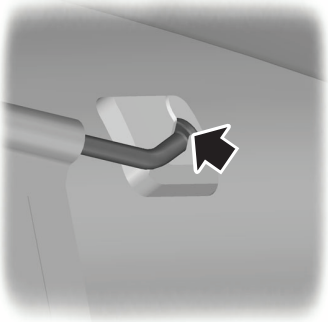

E87052

1. Apăsaţi capetele barei superioare unul spre celălalt şi introduceţi-le în opritoarele de pe plafon. Apăsaţi bara în faţă, în secţiunea îngustă a opritoarelor.

E87053

2. Ataşaţi plasa de punctele de ancorare a bagajelor. A se vedea subcapitolul **Punctele de ancorare a bagajelor** (pagina 174).

E87054

3. Strângeţi curelele.

Demontarea plasei

E87135

1. Eliberaţi curelele.
2. Scoateţi plasa din punctele de ancorare a bagajelor.
3. Demontaţi barele superioare.

CAPACUL RETRACTABIL AL PORTBAGAJULUI

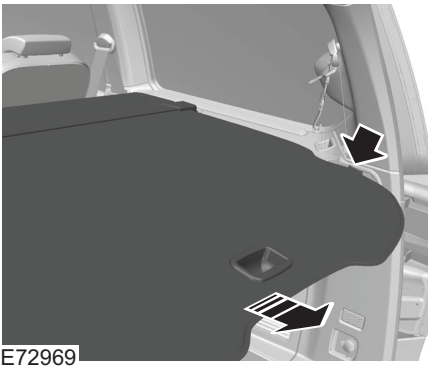
E72969

Trageţi afară capacul-rulou de portbagaj şi prindeţi-l de punctele de fixare.

Eliberaţi-l din punctele de fixare şi lăsaţi-l să se strângă în carcasă. Prindeţi clema de fixare pe carcasă.

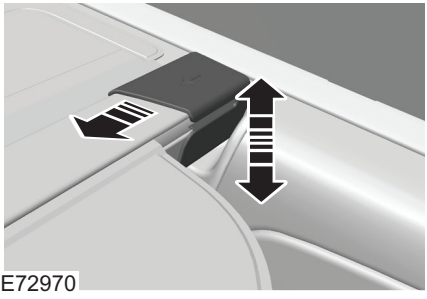
E72970

Pentru demontarea sau montarea ruloului, apăsaţi înspre interior unul din capetele carcasei.

ŞINELE DE ACOPERIŞ ŞI PORTBAGAJELE EXTERIOARE

Şinele de acoperiş

AVERTISMENTE

Dacă folosiţi şine de acoperiş pe care veţi ataşa bagaje, consumul de combustibil al vehiculului poate să crească şi poate fi afectată ţinuta de drum a vehiculului (se schimbă suprafaţa frontală şi poziţia centrului de greutate al vehiculului).

La montarea şinelor de acoperiş, citiţi şi respectaţi instrucţiunile producătorului.

ATENŢIE

Nu depăşiţi greutatea maximă de 75 de kilograme admisă pentru încărcătura la nivelul acoperişului (inclusiv şinele propriu-zise).

Verificaţi siguranţa fixării şinelor de plafon după cum urmează:

- înainte de pornire
- după ce aţi condus 50 kilometri
- la intervale de 1 000 de kilometri.

SISTEMUL DE PROTECŢIE PENTRU CÂINI

ATENŢIE

Păstraţi o distanţă de cel puţin un centimetru între sistemul de protecţie pentru câini şi scaunele din faţa acestuia.

Montarea sistemului de protecţie pentru câini

Montarea în spatele scaunelor faţă

E86848

1. Apăsaţi unul spre celălalt capetele barei de pe grilă şi introduceţi-le în opritoarele de pe plafon. Apăsaţi bara în faţă, în secţiunea îngustă a opritoarelor.

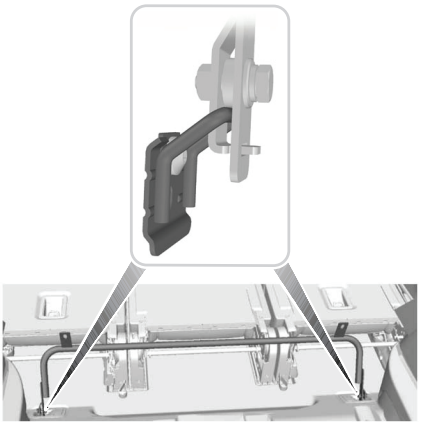

E87782

2. Ataşaţi sistemul de protecţie pentru câini de punctele de ancorare inferioare. Nu strângeţi şuruburile.

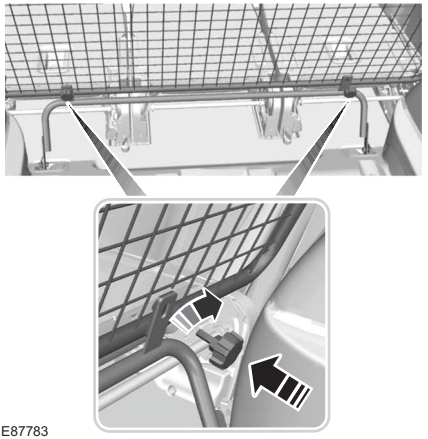

E87783

3. Ataşaţi grila de bara inferioară cu ajutorul rotiţelor. Nu strângeţi rotiţele.
4. Strângeţi şuruburile din punctele de ancorare inferioare.
5. Strângeţi rotiţele.

Montarea în spatele scaunelor spate

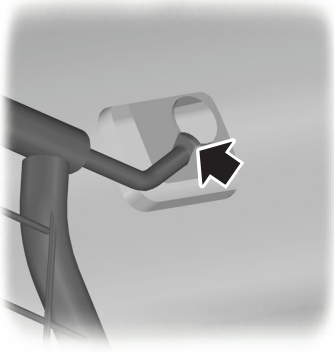

E86848

1. Apăsaţi unul spre celălalt capetele barei de pe grilă şi introduceţi-le în opritoarele de pe plafon. Apăsaţi bara în faţă, în secţiunea îngustă a opritoarelor.

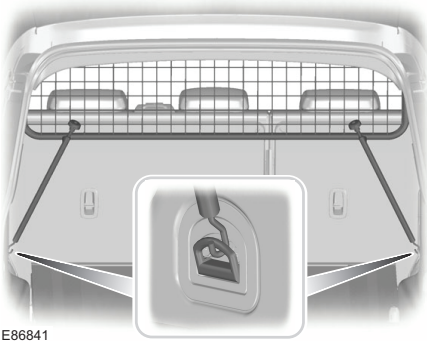

E86841

2. Ataşaţi sistemul de protecţie pentru câini de punctele de ancorare a bagajelor. A se vedea subcapitolul **Punctele de ancorare a bagajelor** (pagina 174).

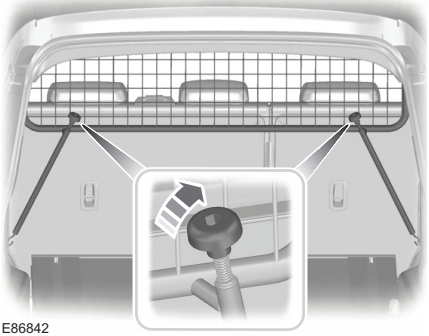

E86842

3. Strângeţi rotiţele. Pentru demontare, efectuaţi operaţiile de mai sus în ordine inversă.

TRACTAREA UNEI REMORCI

AVERTISMENT

Nu depăşiţi greutatea maximă a vehiculului şi a remorcii specificată pe plăcuţa de identificare. A se vedea capitolul **Identificarea vehiculului** (pagina 242).

Amplasaţi încărcăturile cât mai jos posibil şi cât mai central în raport cu axul (axele) remorcii. Dacă tractaţi cu un vehicul gol, încărcătura din remorcă trebuie plasată spre dispozitivul de ataşare a remorcii, respectând sarcina maximă la nivelul dispozitivul de ataşare a remorcii; astfel se obţine cea mai bună stabilitate.

Notă: *Greutatea maximă a dispozitivului de ataşare a remorcii este indicată pe plăcuţa cu datele de identificare a producătorului amplasată pe bara de tractare.*

Stabilitatea ansamblului format din vehicul şi remorcă depinde foarte mult de calitatea remorcii.

În zonele montane, greutatea brută maximă admisă a trenului se reduce cu 10% la fiecare 1.000 de metri altitudine.

Pantele abrupte

AVERTISMENT

Frânarea prin sistem inerţial a remorcii nu beneficiază de asistarea oferită de ABS.

Înaintea coborârii unei pante abrupte, selectaţi o treaptă inferioară de viteză.

CÂRLIGUL DE TRACTARE DETAŞABIL

AVERTISMENTE

După detaşare, nu lăsaţi niciodată cârligul de tractare în interiorul vehiculului fără a-l fixa. În caz contrat creşte riscul de rănire în caz de accident.

Procedaţi cu grijă deosebită când montaţi cârligul de tractare, deoarece de acest lucru depinde siguranţa vehiculului şi a remorcii.

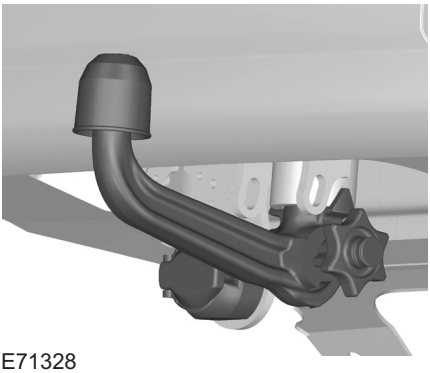

E71328

Sub bara de protecţie spate se află o priză cu 13 pini pentru conectarea lămpilor remorccii şi un suport pentru cârligului de tractare. Răsuciţi în jos 90 de grade mufa de conectare pentru remorcă până la fixarea acesteia în poziţia finală.

Când nu este utilizat, cârligul de tractare se transportă întotdeauna fixat în mod corespunzător în compartimentul de bagaje. Introduceţi mufa în locaşul său.

Deblocarea mecanismului cârligului de tractare

AVERTISMENT

Nu utilizaţi niciun fel de instrumente pentru montarea sau demontarea cârligului de tractare. Nu modificaţi dispozitivul de cuplare a remorcii. Nu demontaţi şi nu reparaţi cârligul de tractare.

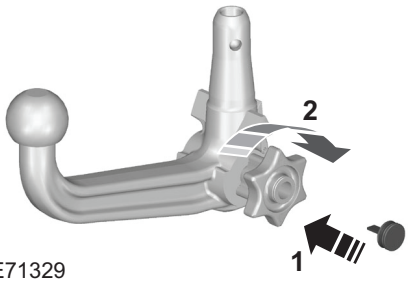

E71329

1. Scoateţi capacul de protecţie. Introduceţi cheia şi rotiţi-o în sensul acelor de ceasornic pentru a debloca.
2. Ţineţi bine cârligul de tractare. Trageţi afară mânerul -rozeta şi rotiţi-l în sensul acelor de ceasornic până când se aude un "clic".
3. Semnul de culoare roşie de pe rozeta trebuie să fie aliniat cu semnul de culoare verde de pe cârligul de tractare.
4. Deblocaţi rozeta. Cârligul de tractare este deblocat.

Introducerea cârligului de tractare

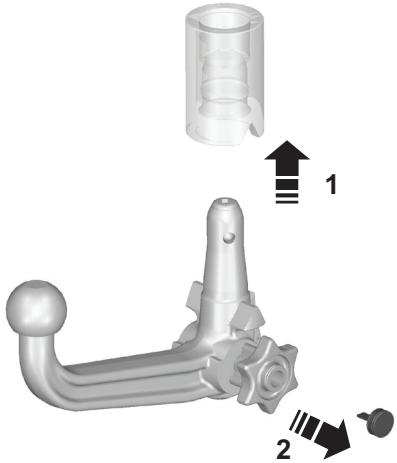

E71330

AVERTISMENT

Cârligul de tractare poate fi introdus numai după deblocarea sa completă.

1. Scoateţi mufa.
2. Introduceţi cârligul de tractare vertical şi apăsaţi-l în sus până când se fixează la locul său (**1**). Nu ţineţi mâna aproape de rozeta
3. Semnul de culoare verde de pe rozeta trebuie să fie aliniat cu semnul de culoare verde de pe cârligul de tractare.
4. Pentru blocare, răsuciţi cheia în sens invers acelor de ceasornic şi apoi scoateţi cheia (**2**).
5. Trageţi capacul de protecţie până când se blochează.

Cum conduceţi când remorcaţi?

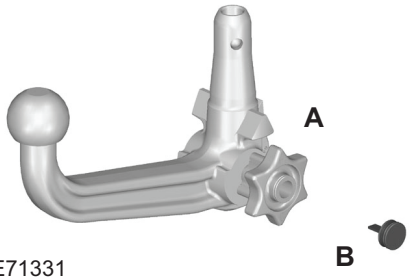

E71331

AVERTISMENT

Dacă oricare dintre condiţiile de mai jos nu este respectă, nu utilizaţi bara de tractare şi solicitaţi verificarea sa de către un expert.

Înainte de orice deplasare cu vehiculul, se va verifica blocarea corespunzătoare a cârligului de tractare. Verificaţi dacă:

- semnele de culoare verde sunt aliniate.
- rozeta (**A**) este în poziţia corectă pe cârligul de tractare.
- aţi scos cheia (**B**).
- cârligul de tractare este bine fixat pe poziţie. Cârligul de tractare nu trebuie să se mişte la şocuri.

Demontarea cârligului de tractare

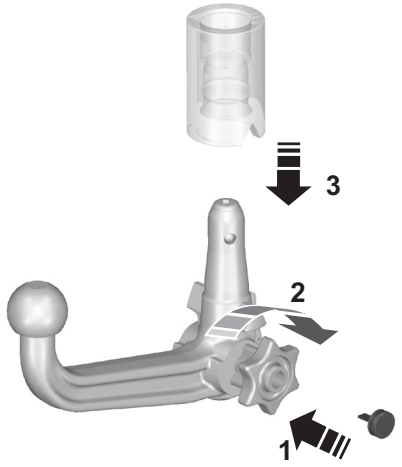

E71332

Notă: *Desprindeţi remorca.*

1. Îndepărtaţi capacul de protecţie. Apăsaţi capacul în partea curbată a cheii. Introduceţi cheia şi deblocaţi.
2. Ţineţi bine cârligul de tractare. Trageţi rozeta în afară şi răsuciţi-o în sens invers acelor de ceasornic până când se opreşte.
3. Scoateţi cârligul de tractare.
4. Deblocaţi rozeta.

În cazul deblocării conform procedurii descrise mai sus, cârligul de tractare poate fi reintrodus în orice moment.

Cum conduceţi fără remorcă?

AVERTISMENT

Pentru evitarea riscului de vătămare, nu deblocaţi niciodată cârligul de tractare cu remorca ataşată.

1. Scoateţi cârligul de tractare.
2. Introduceţi mufa în locaşul său.

Întreţinerea sistemului de cuplare a remorcii

AVERTISMENT

Scoateţi cârligul de tractare şi, înainte de a curăţa vehiculul cu jet de abur, protejaţi suportul cu ajutorul mufei.

Menţineţi sistemul curat. Ungeţi periodic suprafeţele glisante şi bilele de blocare cu lubrifiant sau ulei, iar mecanismul de blocare cu vaselină cu grafit.

Notaţi seria cheii. În cazul pierderii, se pot procura chei de rezervă de la producător prin specificarea seriei formate patru cifre.

RODAJUL

Anvelopele

AVERTISMENT

Anvelopele noi trebuie rodate pe o distanţă de aproximativ 500 de kilometri. În acest timp, ţinuta de drum a vehiculului nu este încă optimă;

Frânele şi ambreiajul

AVERTISMENT

Evitaţi frânarea violentă şi cuplarea bruscă a ambreiajului pe parcursul primilor 150 km în localitate şi pe parcursul primilor 1.500 km în afara localităţilor.

Motorul

ATENŢIE

Evitaţi să conduceţi prea sportiv sau agresiv pe parcursul primilor 150 km. Schimbaţi treptele de viteze când este necesar ,şi evitaţi să supraturaţi motorul.

TRUSA DE PRIM AJUTOR

Varianta cu 4 uşi

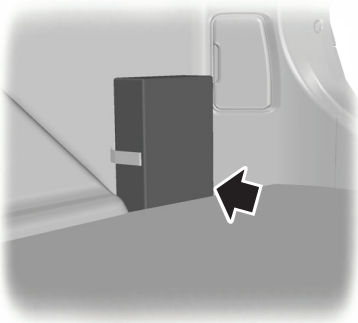

E87654

Varianta cu 5 uşi

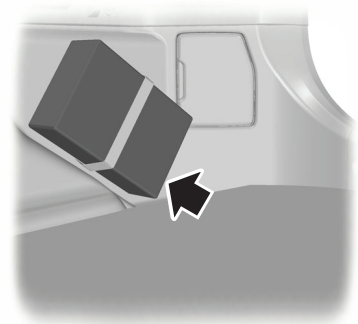

E87655

Break

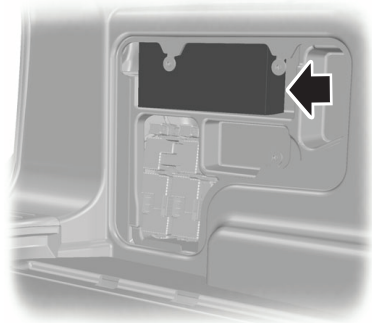

E87656

TRIUNGHIUL REFLECTORIZANT

Varianta cu 4 uşi

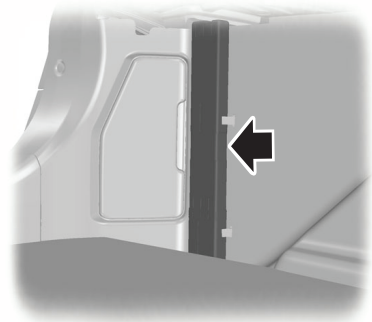

E87657

Varianta cu 5 uşi

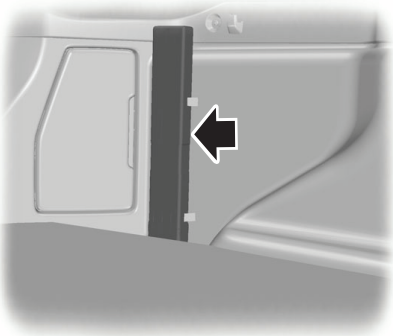

E87658

Break cu roată de rezervă de mărime medie

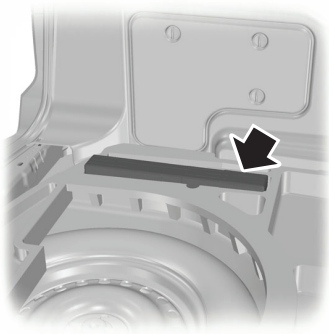

E87771

Break cu roată de rezervă de mărime normală

E87772

Vehicule cu trusă de reparare a pneurilor

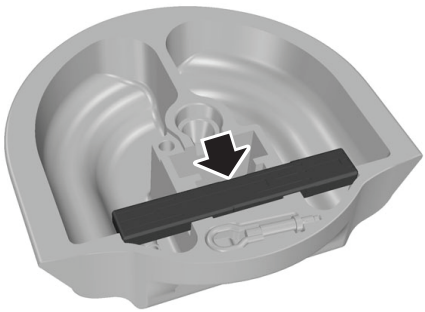

E87659

A se vedea subcapitolul **Compartimentul de depozitare sub podea, în partea din spate a portbagajului** (pagina 176).

VERIFICAREA COMPONENTELOR SISTEMULUI DE SIGURANŢĂ

Centurile de siguranţă

Centurile supuse unor solicitări ca urmare a unui accident trebuie înlocuite, iar sistemele de ancorare trebuie verificate de către un expert.

SISTEMUL DE ÎNTRERUPERE ANTIINCENDIU A ALIMENTĂRII CU COMBUSTIBIL

Vehicule cu motor Duratec (benzină)

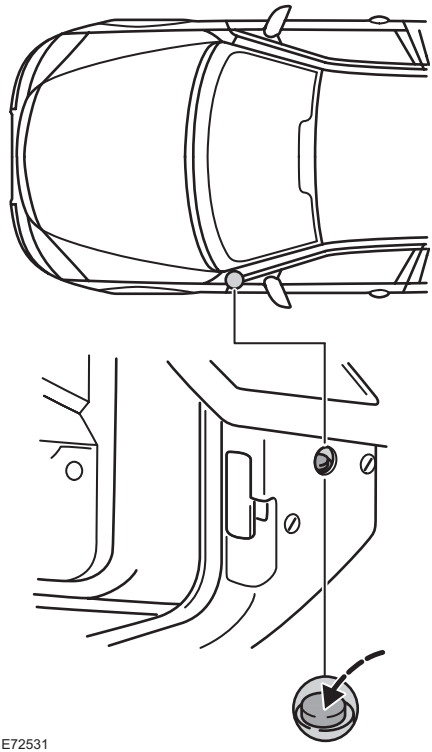

E72531

Alimentarea cu benzină poate fi întreruptă ca urmare a unui accident sau din cauza unor şocuri (de ex. în urma unei coliziuni la parcare).

Sistemul de întrerupere a alimentării este amplasat pe panoul lateral din faţa uşii şoferului. Butonul se va ridica atunci când sistemul de întrerupere a alimentării este activat.

Resetarea sistemului de întrerupere a alimentării

AVERTISMENT

Nu resetaţi sistemul de întrerupere a alimentării cu combustibil dacă observaţi o scurgere de combustibil sau simţiţi miros de combustibil.

- Puneţi contactul în poziţia **O**.
- Verificaţi dacă există scurgeri de combustibil din sistemul de alimentare.
- Dacă nu constataţi scurgeri, reluaţi alimentarea apăsând pe buton (a se vedea ilustraţia).
- Puneţi contactul în poziţia **II**. După câteva secunde readuceţi cheia în poziţia **I**.
- Verificaţi încă o dată dacă există scurgeri de combustibil din sistemul de alimentare.

AMPLASAREA CUTIILOR DE SIGURANŢE

Cutia de siguranţe din compartimentul motorului

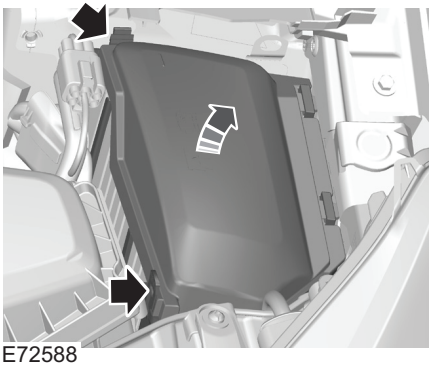

E72588

Cutia centrală de siguranţe

E72589

1. Slăbiţi şuruburile.

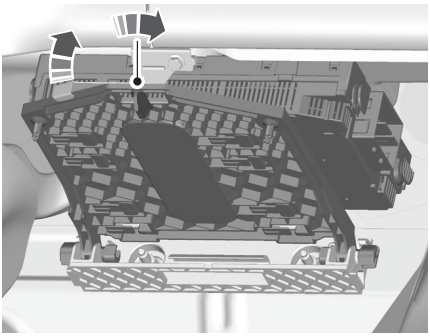

E72590

2. Rotiţi butonul cu 90 de grade şi demontaţi cutia de siguranţe de pe consola de fixare.
3. Coborâţi cutia de siguranţe de la locul ei şi trageţi-o spre dumnea-voastră.

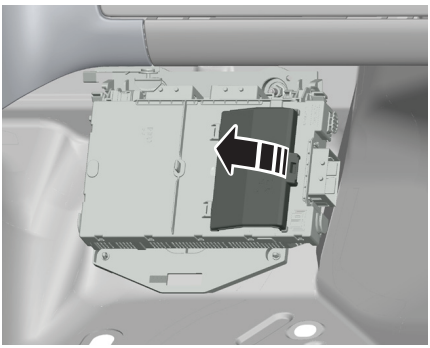

E72622

4. Scoateţi capacul pentru a avea acces la siguranţe (vehiculele cu torpedou refrigerat).
5. La montare, efectuaţi operaţiile de mai sus în ordine inversă.

Cutia de siguranţe din spate - Varianta cu 4 uşi sau cu 5 uşi

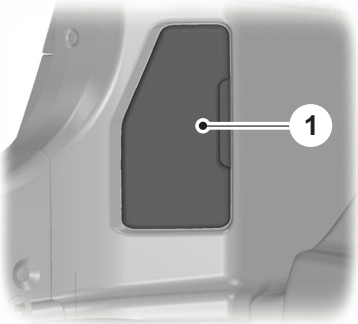

E87481

1. Scoateţi capacul.

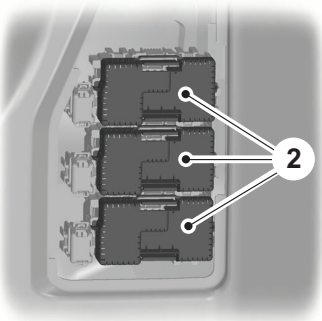

E87482

2. Scoateţi capacul cutiei de siguranţe corespunzătoare.

Cutia de siguranţe din spate - Break

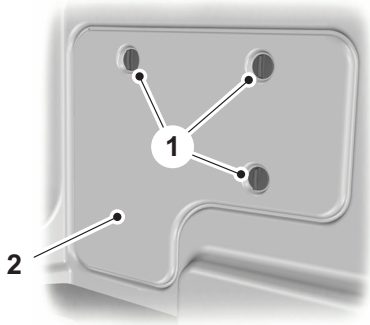

E87479

1. Deblocaţi elementele de prindere.
2. Scoateţi capacul.

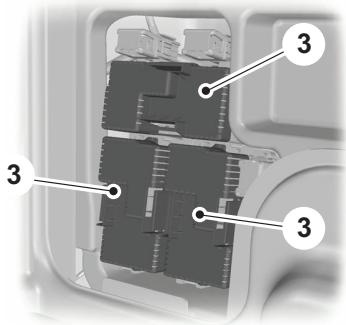

E87480

3. Scoateţi capacul cutiei de siguranţe corespunzătoare.

ÎNLOCUIREA UNEI SIGURANŢE

AVERTISMENTE

Nu interveniţi, sub nicio formă, în sistemul electric al vehiculului. Reparaţiile la sistemul electric şi înlocuirea releelor şi a siguranţelor de curent mare trebuie efectuate numai de către tehnicieni cu o calificare corespunzătoare.

Decuplaţi contactul şi toate echipamentele electrice înainte de a încerca să înlocuiţi o siguranţă.

Procedaţi cu grijă la atingerea oricăror componente din cutia de siguranţe, deoarece, din cauza temperaturilor înalte ale componentelor, există riscul de vătămare corporală.

Nu atingeţi componentele metalice din interiorul cutiei de siguranţe din compartimentului motorului cu niciun fel de materiale sau scule metalice conductoare de electricitate. Există riscul de vătămare corporală sau de deteriorare a sistemului electric prin scurtcircuitare.

ATENŢIE

Montaţi o siguranţă nouă cu aceleaşi caracteristici ca şi cea arsă (amperaj, dimensiuni).

Notă: *Puteţi identifica o siguranţă arsă prin filamentul întrerupt.*

Notă: *Toate siguranţele, cu excepţia celor decurent mare, se montează prin împingere.*

În cutia de siguranţe din compartimentul motorului se află siguranţe de rezervă şi un dispozitiv extractor pentru siguranţe, utilizat în cazul siguranţelor cu montare prin împingere.

TABEL CU SPECIFICAŢII PENTRU SIGURANŢE

Cutia de siguranţe din compartimentul motorului

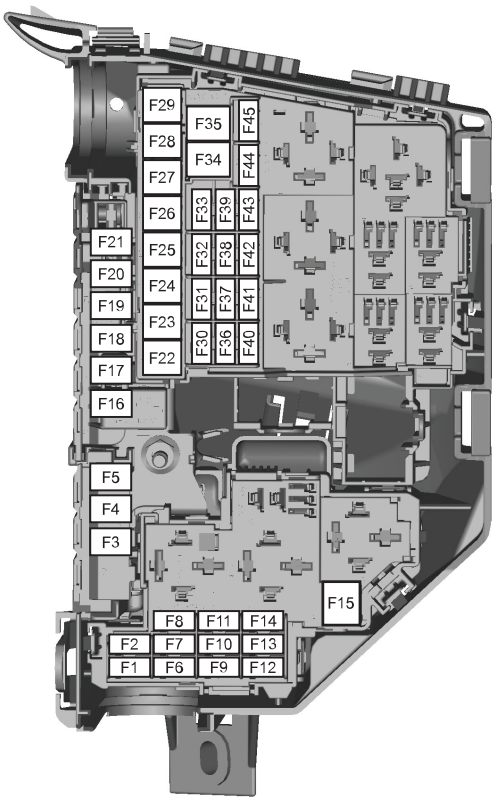

E75525

Siguranţă	Intensitate nominală (A)	Culoare	Circuite protejate
F1	10	Roşie	Modul de control transmisie
F2	5	Cafenie	Bujie incandescentă (motor diesel)

Siguranţe

Siguranţă	Intensitate nominală (A)	Culoare	Circuite protejate
F3	80	transparentă	Servodirecţie hidraulică asistată electric (2.0L Duratorq-TDCi)
F4	60	albastră	Bujii incandescente
F5	60	albastră	Ventilator de răcire motor
F6	10	roşie	Senzori HEGO 1 (management motor), distribuţie variabilă cu supape (management motor)cafenie
F7	5	cafenie	Bobine de releu
F8	10	roşie	Modul de control transmisie
F9	-	-	Nu este utilizată
F10	10	roşie	Modul de control motor
F11	10	roşie	Supape, control MAF (management motor)
F12	10	roşie	Senzor de detecţie apă în combustibil, bobine, MAF (management motor, motor diesel)
F13	15	albastră	Releu instalaţie de aer condiţionat
F14	15	albastră	Sistem de încălzire cu filtru diesel
F15	40	portocalie	Releu demaror
F16	80	transparentă	Sistem de încălzire auxiliar diesel (PTC)
F17	60	albastră	Alimentare cutie centrală de siguranţe A
F18	60	albastră	Alimentare cutie centrală de siguranţe B
F19	60	albastră	Alimentare cutie de siguranţe spate C
F20	60	albastră	Alimentare cutie de siguranţe spate D
F21	-	-	Nu este utilizată
F22	30	verde	Modul ştergătoare
F23	30	verde	Încălzire lunetă

Siguranţă	Intensitate nominală (A)	Culoare	Circuite protejate
F24	30	verde	Spălător de faruri
F25	30	verde	Supape ABS
F26	40	portocalie	Pompă ABS
F27	30	verde	Sistem de încălzire cu combustibil
F28	40	portocalie	Ventilator încălzire
F29	-	-	Nu este utilizată
F30	-	-	Nu este utilizată
F31	15	albastră	Claxon
F32	-	-	Nu este utilizată
F33	5	cafenie	Modul întrerupător lumini, bobine cutie de siguranţe din compartimentul motorului
F34	40	portocalie	Încălzire parbriz, partea stângă
F35	40	portocalie	Încălzire parbriz, partea dreaptă
F36	5	cafenie	ABS
F37	10	roşie	Încălzire spălătoare faţă
F38	5	cafenie	Regulator de viteză adaptivă (ACC)
F39	15	albastră	Sistem de faruri autoadaptive (AFS)
F40	-	-	Nu este utilizată
F41	20	galbenă	Panou de bord
F42	10	roşie	Modul de control motor / Modul de control transmisie / alimentare EHPAS 15
F43	5	cafenie	Reglare pe înălţime faruri, sistem de faruri autoadaptive (AFS)
F44	20	galbenă	Pompă de vid (2.5L Duratec-HE)
F45	15	albastră	Ştergător lunetă

Cutia de siguranţe din partea din spate

Varianta cu 4 uşi sau 5 uşi

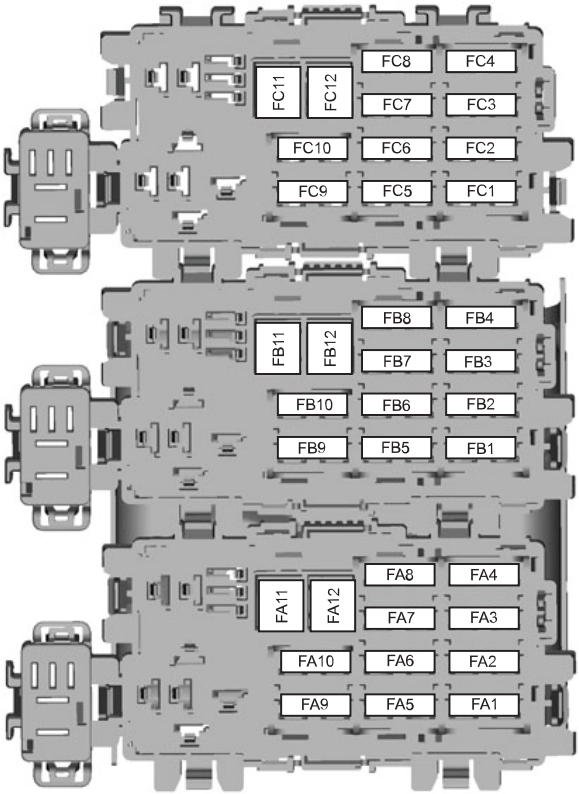

E87483

Break

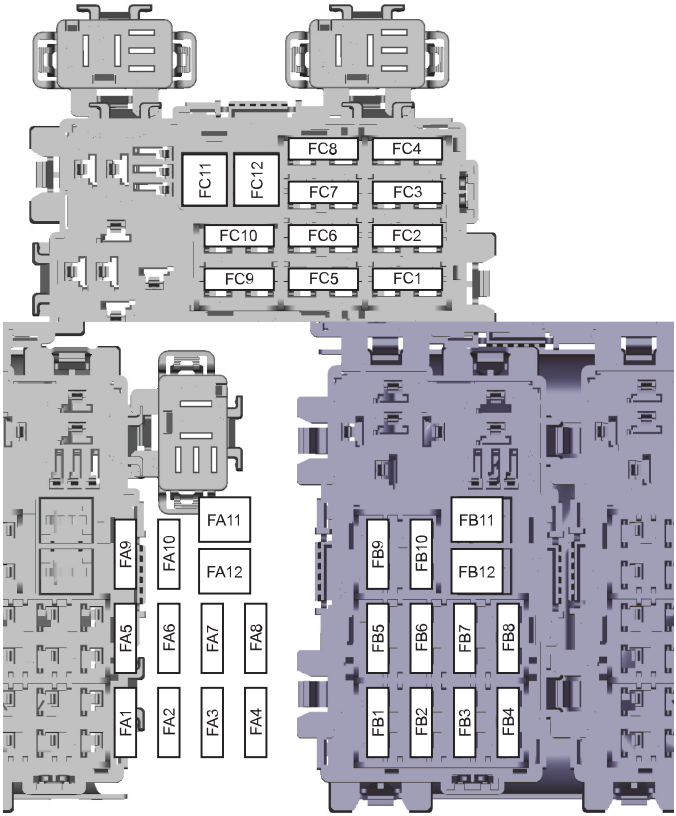

E75526

Siguranţă	Intensitate nominală (A)	Culoare	Circuite protejate
FA1	25	transparentă	Modul uşă stânga faţă (deschidere / închidere geam, închidere centralizată, pliere oglindă, încălzire oglindă)

Siguranţe

Siguranţă	Intensitate nominală (A)	Culoare	Circuite protejate
FA2	25	transparentă	Modul uşă dreapta faţă (deschidere / închidere geam, închidere centralizată, pliere oglindă, încălzire oglindă)
FA3	25	transparentă	Modul uşă stânga spate (deschidere / închidere geam)
FA4	25	transparentă	Modul uşă dreapta spate (deschidere / închidere geam)
FA5	10	roşie	Blocare spate fără module uşi spate
FA6	15	albastră	Priză auxiliară
FA7	5	cafenie	Bobine de releu
FA8	20	galbenă	Blocare coloană de direcţie
FA9	-	-	Nu este utilizată
FA10	30	verde	Acţionare electrică scaun şofer
FA11	20	galbenă	Accesorii, modul remorcă
FA12	-	-	Nu este utilizată
FB1	5	cafenie	Modul asistenţă la parcare
FB2	15	albastră	Modul suspensie
FB3	15	albastră	Încălzire scaun şofer
FB4	15	albastră	Încălzire scaun pasager faţă
FB5	15	albastră	Încălzire scaun stânga, spate
FB6	10	roşie	Climatizare spate
FB7	15	albastră	Încălzire scaun dreapta, spate
FB8	-	-	Nu este utilizată
FB9	30	verde	Acţionare electrică scaun pasager faţă
FB10	10	roşie	Claxon alarmă antifurt
FB11	-	-	Nu este utilizată
FB12	-	-	Nu este utilizată

Siguranţe

Siguranţă	Intensitate nominală (A)	Culoare	Circuite protejate
FC1	7.5	maro	Nu este utilizată
FC2	-	-	Acţionare electrică geamuri spate colţ
FC3	-	-	Nu este utilizată
FC4	10	roşie	Nu este utilizată
FC5	7.5	maro	Instalaţie de aer condiţionat spate
FC6	20	galbenă	CD changer, sistem audio-video spate
FC7	5	cafenie	Ventilator instalaţie de aer condiţionat spate
FC8	20	galbenă	Modul funcţie de memorare
FC9	-	-	Acces fără cheie
FC10	-	-	Nu este utilizată
FC11	-	-	Nu este utilizată
FC12	-	-	Nu este utilizată

Cutia centrală de siguranţe

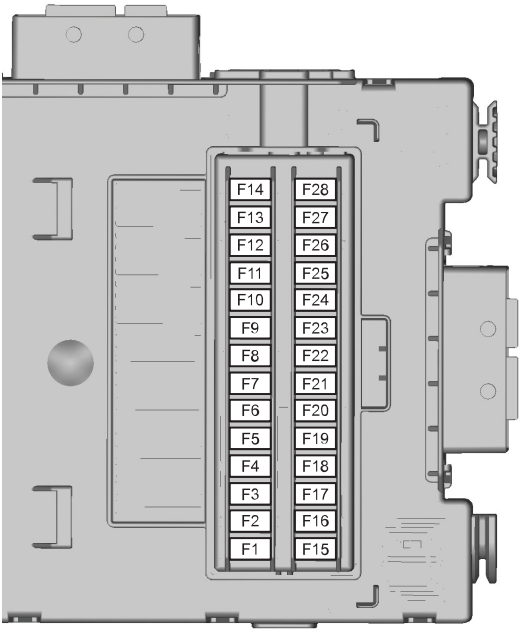

E75527

Siguranţă	Intensitate nominală (A)	Culoare	Circuite protejate
F1	5	cafenie	Senzor de ploaie
F2	10	roşie	Alimentare SRS (airbag)
F3	5	cafenie	Senzor de giraţie (ESP), frână de mână electrică
F4	7.5	maro	Alimentare parte electronică, alimentare pedală de acceleraţie, siguranţă electronică
F5	15	albastră	Ştergător lunetă

Siguranţă	Intensitate nominală (A)	Culoare	Circuite protejate
F6	15	albastră	Sistem audio (inclusiv comandă vocală)
F7	7.5	maro	Modul volan
F8	5	cafenie	Bord
F9	15	albastră	Fază lungă
F10	20	galbenă	Trapă electrică
F11	7.5	maro	Lămpi de marşarier
F12	-	-	Nu este utilizată
F13	15	albastră	Far de ceaţă
F14	15	albastră	Spălător parbriz
F15	10	roşie	Regulator de viteză adaptivă (ACC)
F16	-	-	Nu este utilizată
F17	10	roşie	Lumini interioare
F18	5	cafenie	Imobilizator motor
F19	15	albastră	Brichetă
F20	-	-	Nu este utilizată
F21	5	cafenie	Aparat de radio, senzor de ploaie
F22	20	galbenă	Pompă de combustibil
F23	-	-	Nu este utilizată
F24	5	cafenie	Contact
F25	10	roşie	Uşiţa rezervor de combustibil
F26	5	cafenie	Sirenă cu baterie de rezervă (sistem de alarmă), OBD II (sistem de diagnoză prin computer de bord)
F27	5	cafenie	Unitate coloană de direcţie, modul climatizare

Siguranţă	Intensitate nominală (A)	Culoare	Circuite protejate
F28	5	cafenie	Întrerupător lămpi de frână

PUNCTELE DE TRACTARE

Inel de tractare faţă

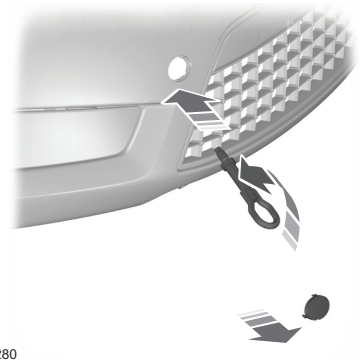

E87280

Inel de tractare spate

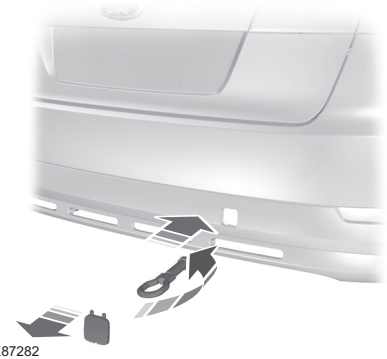

E87282

Notă: *În cazul vehiculelor cu bară de tractare, inelul de tractare nu poate fi montat în partea din spate a vehiculului. Utilizaţi bara de tractare pentru a tracta un vehicul.*

Vehicule fără trusă de reparare a pneurilor

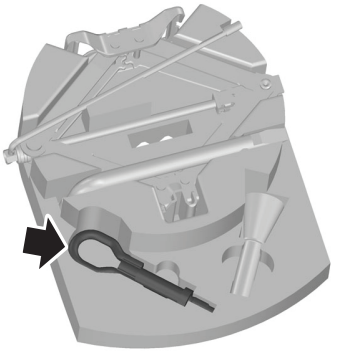

E87283

Vehicule cu trusă de reparare a pneurilor

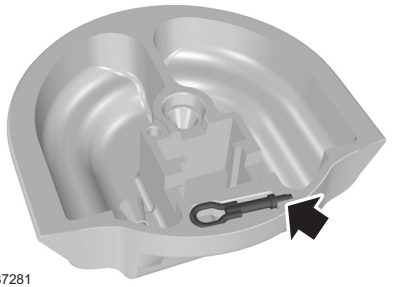

E87281

Inelul de tractare cu filet este amplasat în locaşul pentru roata de rezervă.

Inelul de tractare trebuie să se afle **permanent** în vehicul.

Introduceţi un deget în orificiul din partea inferioară a capacului şi scoateţi capacul. Montaţi inelul de tractare.

ATENŢIE

Înelul de tractare cu filet are **filet pe stânga**. Pentru a-l monta, rotiţi-l **în sens invers acelor de ceasornic**.

TRACTAREA VEHICULULUI PE PATRU ROŢI

Toate vehiculele

AVERTISMENT

Dacă este posibil, porniţi motorul în timpul tractării, pentru a face ca servodirecţia şi sevofrâna să funcţioneze normal. Dacă acest lucru nu e posibil, puneţi contactul pentru a putea folosi semnalizatoarele de direcţie şi lămpile de frână. Cheia de contact trebuie să fie poziţionată în I sau II, astfel încăt volanul să fie deblocat.

La vehiculele cu sistem fără cheie, asiguraţi-vă că volanul este deblocat electric, înainte de tractare!

Când motorul nu este pornit, servofrâna şi pompa de servodirecţie nu funcţionează. În această situaţie, ţineţi cont de faptul că direcţia şi frâna au nevoie de o forţă de acţionare mult mai puternică faţă de situaţia normală cu care eraţi obişnuit (în special, când vehiculul stă pe loc).

ATENŢIE

Tensionarea excesivă a cablului de remorcare poate avea efecte negative asupra vehiculului dumneavoastră sau a vehiculului tractor.

La inelul de tractare faţă, nu folosiţi o bară de tractare rigidă.

Tractarea trebuie făcută cu multă precauţie, trebuie evitate şocurile de tracţiune, care pot dăuna ambelor vehicule. Pornirea, frânarea şi schimbarea de direcţie trebuie făcute extrem de lin.

Tractarea vehiculelor cu transmisie automată

ATENŢIE

Nu tractaţi vehiculul cu o viteză mai mare de 50 km/h sau pe o distanţă mai mare de 50 kilometri.

Dacă se depăşeşte viteza de 50 km/h şi distanţa de 50 kilometri, roţile motoare trebuie ridicate pentru a nu atinge deloc solul. În cazul unei defecţiuni mecanice la transmisie, roţile motoare trebuie ridicate pentru a nu atinge deloc solul. Nu tractaţi vehiculul cu spatele la direcţia de mers. La tractarea vehiculului puneţi selectorul în poziţia N.

INFORMAŢII GENERALE

Întreţineţi periodic şi corect vehiculul dumneavoastră pentru a-l menţine permanent în stare tehnică corespunzătoare. O largă reţea de ateliere de reparaţii autorizate de Ford vă stă la dispoziţie pentru a vă ajuta cu o expertiză profesională. Tehnicienii specializaţi sunt cei mai bine calificaţi pentru efectuarea tuturor operaţiunilor necesare vehiculului dumneavoastră. Aceşti tehnicieni dispun de o gamă largă de scule şi echipamente specializate, realizate special pentru vehiculul dumneavoastră.

În plus faţă de lucrările de service periodice, vă recomandăm următoarele.

AVERTISMENT

Decuplaţi contactul înainte de orice intervenţie.

Nu atingeţi componentele sistemului de aprindere electronică după ce aţi pus contactul sau în timpul funcţionării motorului. Sistemul funcţionează la înaltă tensiune (motoare pe benzină).

Aveţi grijă ca mâinile şi hainele dumneavoastră să nu intre în contact cu ventilatorul de răcire a motorului. În anumite condiţii, este posibil ca ventilatorul să continue să funcţioneze timp de câteva minute după ce aţi oprit motorul sau să pornească intempestiv. Nu atingeţi cu mâna zonele fierbinţi din motor sau sistemul de evacuare!

Verificări zilnice

- Luminile exterioare.
- Luminile interioare.
- Indicatoarele şi lămpile de avertizare.

La alimentarea cu combustibil, verificaţi

- Nivelul uleiului de motor. A se vedea subcapitolul **Verificarea uleiului de motor** (pagina 214).
- Nivelul lichidului de frână. A se vedea subcapitolul **Verificarea lichidului de frână şi ambreiaj** (pagina 216).
- Nivelul lichidului de spălare. A se vedea subcapitolul **Verificarea lichidului de spălare** (pagina 217).
- Presiunea în pneuri (la rece). A se vedea capitolul **Roţi şi anvelope** (pagina 225).
- Starea anvelopelor. A se vedea capitolul **Roţi şi anvelope** (pagina 225).

Verificări lunare

- Nivelul lichidului de răcire (cu motorul rece). A se vedea subcapitolul **Verificarea lichidului de răcire a motorului** (pagina 215).
- Verificaţi dacă au apărut scurgeri la conducte, furtunuri sau rezervoare.
- Nivelul lichidului de servodirecţie. A se vedea subcapitolul **Verificarea lichidului de servodirecţie** (pagina 217).
- Funcţionarea instalaţiei de aer condiţionat.
- Funcţionarea frânei de mână.
- Funcţionarea claxonului.
- Verificaţi strângerea corectă a piuliţelor de la roţi. A se vedea capitolul **Roţi şi anvelope** (pagina 225).

DESCHIDEREA ŞI ÎNCHIDEREA CAPOTEI

Deschiderea capotei

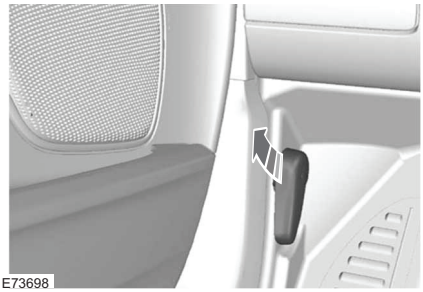

E73698

1. Trageţi maneta.

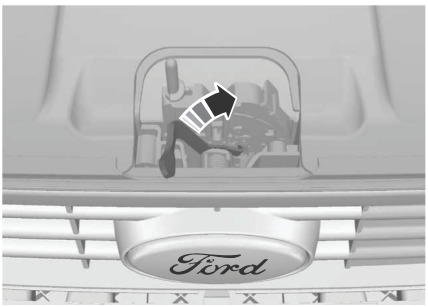

E87785

2. Ridicaţi puţin capota şi eliberaţi piedica rotind-o spre stânga (privind vehiculul din faţă).

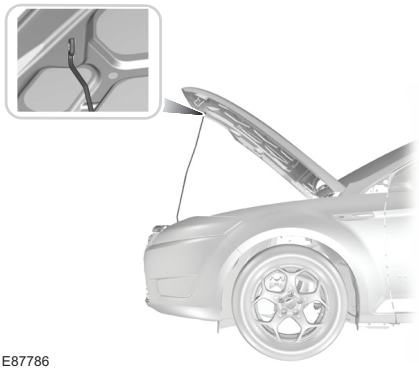

E87786

3. Deschideţi capota şi sprijiniţi-o cu tija de susţinere.

Închiderea capotei

Notă: *Coborâţi capota şi, pe ultimii 20-30 centimetri, lăsaţi-o să cadă sub acţiunea propriei greutăţi.*

Asiguraţi-vă de închiderea completă a capotei; în caz contrar, ridicaţi-o şi închideţi-o din nou!

PREZENTAREA COMPARTIMENTULUI MOTORULUI 1.6L DURATEC-16V TI-VCT (SIGMA)

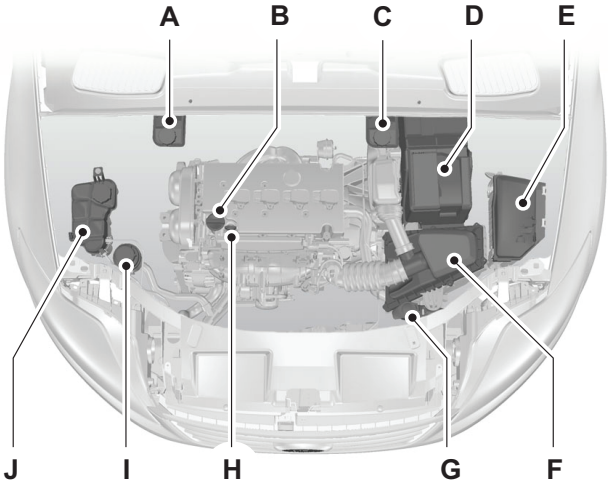

E87714

A Rezervorul de lichid de frână şi ambreiaj (vehicul cu volanul pe partea dreaptă): A se vedea subcapitolul **Verificarea lichidului de frână şi ambreiaj** (pagina 216).

B Bușonul de ulei de motor1: A se vedea subcapitolul **Verificarea uleiului de motor** (pagina 214).

C Rezervorul de lichid de frână şi ambreiaj (vehicul cu volanul pe partea stângă): A se vedea subcapitolul **Verificarea lichidului de frână şi ambreiaj** (pagina 216).

D Bateria: A se vedea capitolul **Bateria vehiculului** (pagina 223).

E Cutia de siguranțe din compartimentul motorului: A se vedea capitolul **Siguranţe** (pagina 190).

F Filtrul de aer: Nu necesită întreținere.

G Rezervorul de lichid de spălare a parbrizului / lunetei: A se vedea subcapitolul **Verificarea lichidului de spălare** (pagina 217).

H Joja pentru ulei[1]: A se vedea subcapitolul **Verificarea uleiului de motor** (pagina 214).

I Rezervorul de lichid de servodirecție: A se vedea subcapitolul **Verificarea lichidului de servodirecţie** (pagina 217).

J Vasul de expansiune: A se vedea subcapitolul **Verificarea lichidului de răcire a motorului** (pagina 215).

PREZENTAREA COMPARTIMENTUL MOTORULUI 2.0L DURATEC-HE (MI4)

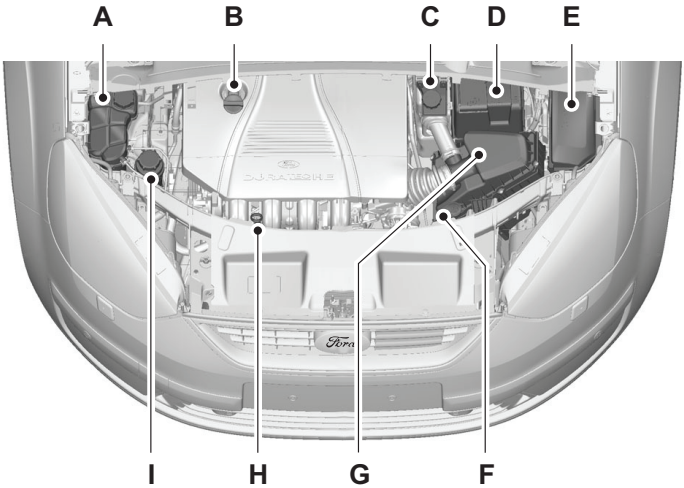

E73231

A Vasul de expansiune: A se vedea subcapitolul **Verificarea lichidului de răcire a motorului** (pagina 215).

B Buşonul de ulei de motor1: A se vedea subcapitolul **Verificarea uleiului de motor** (pagina 214).

C Rezervorul de lichid de frână şi ambreiaj: A se vedea subcapitolul **Verificarea lichidului de frână şi ambreiaj** (pagina 216).

D Bateria: A se vedea capitolul **Bateria vehiculului** (pagina 223).

E Cutia de siguranţe din compartimentul motorului: A se vedea capitolul **Siguranţe** (pagina 190).

F Rezervorul de lichid de spălare a parbrizului / lunetei: A se vedea subcapitolul **Verificarea lichidului de spălare** (pagina 217).

G Filtrul de aer: Nu necesită întreţinere.

H Joja pentru ulei[1]: A se vedea subcapitolul **Verificarea uleiului de motor** (pagina 214).

I Rezervorul de lichid de servodirecţie: A se vedea subcapitolul **Verificarea lichidului de servodirecţie** (pagina 217).

[1] Buşoanele şi joja pentru ulei sunt colorate pentru a fi mai uşor de identificat.

PREZENTAREA COMPARTIMENTUL MOTORULUI 2.3L DURATEC-HE (MI4)

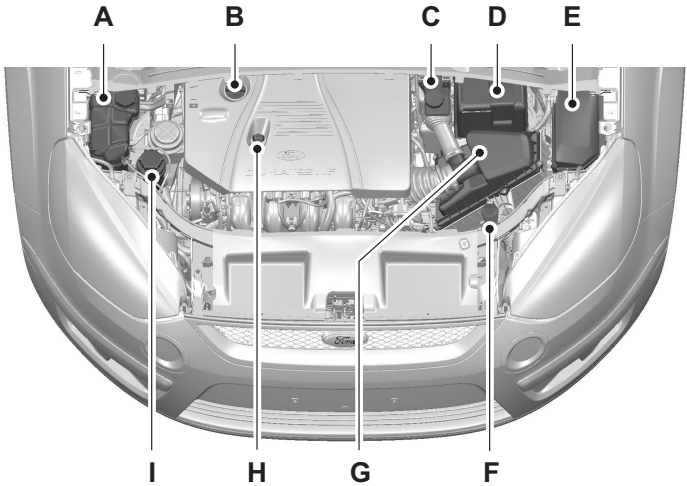

E81313

A Vasul de expansiune: A se vedea subcapitolul **Verificarea lichidului de răcire a motorului** (pagina 215).

B Buşonul de ulei de motor[1]: A se vedea subcapitolul **Verificarea uleiului de motor** (pagina 214).

C Rezervorul de lichid de frână şi ambreiaj: A se vedea subcapitolul **Verificarea lichidului de frână şi ambreiaj** (pagina 216).

D Bateria: A se vedea capitolul **Bateria vehiculului** (pagina 223).

E Cutia de siguranţe din compartimentul motorului: A se vedea capitolul **Siguranţe** (pagina 190).

F Rezervorul de lichid de spălare a parbrizului / lunetei: A se vedea subcapitolul **Verificarea lichidului de spălare** (pagina 217).

G Filtrul de aer: Nu necesită întreţinere.

H Joja pentru ulei[1]: A se vedea subcapitolul **Verificarea uleiului de motor** (pagina 214).

I Rezervorul de lichid de servodirecţie: A se vedea subcapitolul **Verificarea lichidului de servodirecţie** (pagina 217).

[1] Buşoanele şi joja pentru ulei sunt colorate pentru a fi mai uşor de identificat.

PREZENTAREA COMPARTIMENTUL MOTORULUI 2.5L DURATEC-ST (VI5)

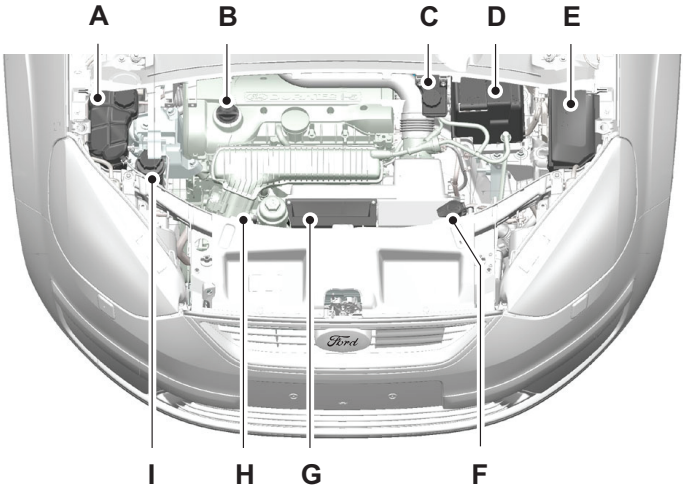

E73232

A Vasul de expansiune: A se vedea subcapitolul **Verificarea lichidului de răcire a motorului** (pagina 215).

B Buşonul de ulei de motor[1]: A se vedea subcapitolul **Verificarea uleiului de motor** (pagina 214).

C Rezervorul de lichid de frână şi ambreiaj: A se vedea subcapitolul **Verificarea lichidului de frână şi ambreiaj** (pagina 216).

D Bateria: A se vedea capitolul **Bateria vehiculului** (pagina 223).

E Cutia de siguranţe din compartimentul motorului: A se vedea capitolul **Siguranţe** (pagina 190).

F Rezervorul de lichid de spălare a parbrizului / lunetei: A se vedea subcapitolul **Verificarea lichidului de spălare** (pagina 217).

G Filtrul de aer: Nu necesită întreţinere.

H Joja pentru ulei[1]: A se vedea subcapitolul **Verificarea uleiului de motor** (pagina 214).

I Rezervorul de lichid de servodirecţie: A se vedea subcapitolul **Verificarea lichidului de servodirecţie** (pagina 217).

[1] Buşoanele şi joja pentru ulei sunt colorate pentru a fi mai uşor de identificat.

PREZENTAREA COMPARTIMENTUL MOTORULUI 1.8L DURATORQ-TDCI (KENT) DIESEL

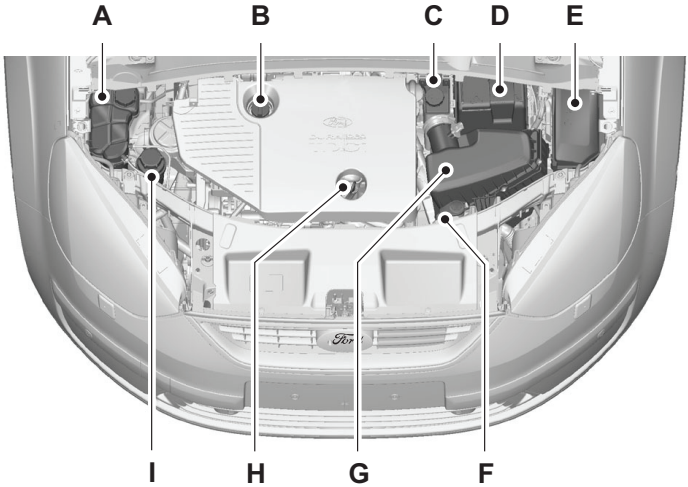

E73233

A Vasul de expansiune: A se vedea subcapitolul **Verificarea lichidului de răcire a motorului** (pagina 215).

B Buşonul de ulei de motor[1]: A se vedea subcapitolul **Verificarea uleiului de motor** (pagina 214).

C Rezervorul de lichid de frână şi ambreiaj: A se vedea subcapitolul **Verificarea lichidului de frână şi ambreiaj** (pagina 216).

D Bateria: A se vedea capitolul **Bateria vehiculului** (pagina 223).

E Cutia de siguranţe din compartimentul motorului: A se vedea capitolul **Siguranţe** (pagina 190).

F Rezervorul de lichid de spălare a parbrizului / lunetei: A se vedea subcapitolul **Verificarea lichidului de spălare** (pagina 217).

G Filtrul de aer: Nu necesită întreţinere.

H Joja pentru ulei[1]: A se vedea subcapitolul **Verificarea uleiului de motor** (pagina 214).

I Rezervorul de lichid de servodirecţie: A se vedea subcapitolul **Verificarea lichidului de servodirecţie** (pagina 217).

[1] Buşoanele şi joja pentru ulei sunt colorate pentru a fi mai uşor de identificat.

PREZENTAREA COMPARTIMENTUL MOTORULUI 2.0L DURATORQ-TDCI (DW) DIESEL

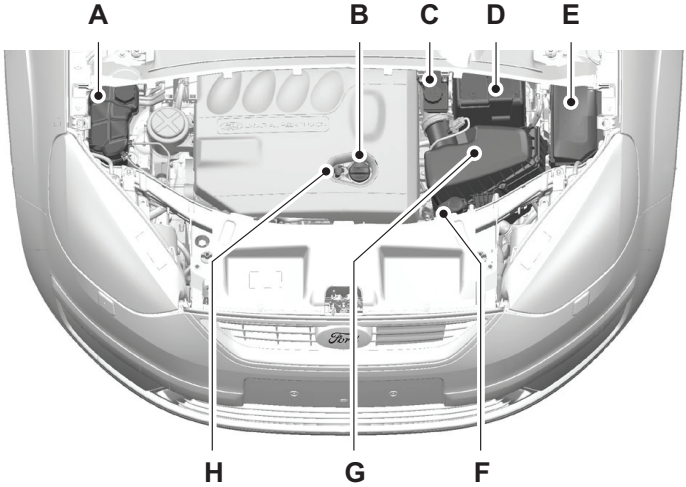

E73234

A Vasul de expansiune: A se vedea subcapitolul **Verificarea lichidului de răcire a motorului** (pagina 215).

B Buşonul de ulei de motor[1]: A se vedea subcapitolul **Verificarea uleiului de motor** (pagina 214).

C Rezervorul de lichid de frână şi ambreiaj: A se vedea subcapitolul **Verificarea lichidului de frână şi ambreiaj** (pagina 216).

D Bateria: A se vedea capitolul **Bateria vehiculului** (pagina 223).

E Cutia de siguranţe din compartimentul motorului: A se vedea capitolul **Siguranţe** (pagina 190).

F Rezervorul de lichid de spălare a parbrizului / lunetei: A se vedea subcapitolul **Verificarea lichidului de spălare** (pagina 217).

G Filtrul de aer: Nu necesită întreţinere.

H Joja pentru ulei[1]: A se vedea subcapitolul **Verificarea uleiului de motor** (pagina 214).

[1] Buşoanele şi joja pentru ulei sunt colorate pentru a fi mai uşor de identificat.

PREZENTAREA COMPARTIMENTUL MOTORULUI 2.2L DURATORQ-TDCI (DW) DIESEL

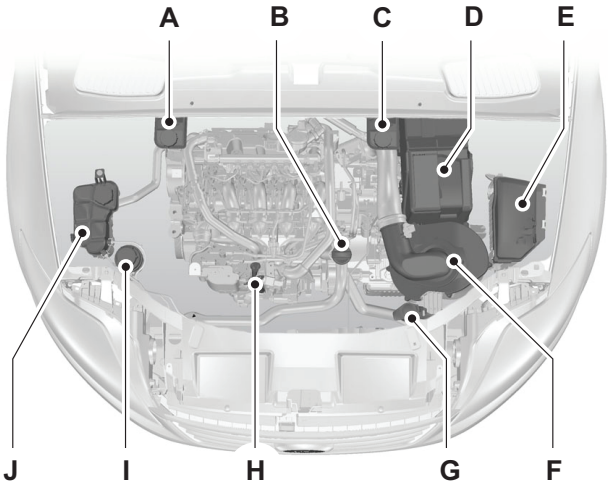

E87715

A Rezervorul de lichid de frână şi ambreiaj (vehicul cu volanul pe partea dreaptă): A se vedea subcapitolul **Verificarea lichidului de frână şi ambreiaj** (pagina 216).

B Buşonul de ulei de motor[1]: A se vedea subcapitolul **Verificarea uleiului de motor** (pagina 214).

C Rezervorul de lichid de frână şi ambreiaj (vehicul cu volanul pe partea stângă): A se vedea subcapitolul **Verificarea lichidului de frână şi ambreiaj** (pagina 216).

D Bateria: A se vedea capitolul **Bateria vehiculului** (pagina 223).

E Cutia de siguranţe din compartimentul motorului: A se vedea capitolul **Siguranţe** (pagina 190).

F Filtrul de aer: Nu necesită întreţinere.

G Rezervorul de lichid de spălare a parbrizului / lunetei: A se vedea subcapitolul **Verificarea lichidului de spălare** (pagina 217).

H Joja pentru ulei[1]: A se vedea subcapitolul **Verificarea uleiului de motor** (pagina 214).

I Rezervorul de lichid de servodirecţie: A se vedea subcapitolul **Verificarea lichidului de servodirecţie** (pagina 217).

J Vasul de expansiune: A se vedea subcapitolul **Verificarea lichidului de răcire a motorului** (pagina 215).

VERIFICAREA ULEIULUI DE MOTOR

ATENŢIE

Nu folosiţi aditivi pentru ulei sau alte soluţii de tratare a motorului. În anumite condiţii, aceste substanţe pot deteriora motorul.

Notă: *Consumul de ulei al motoarelor noi se stabilizează după aproximativ 5.000 de kilometri de rulare.*

Verificarea nivelului de ulei

1.6 Duratec Ti-VCT

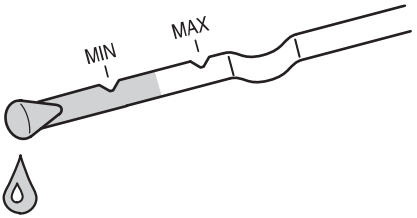

E87452

1.8L Duratec-HE şi 2.0L Duratec-HE

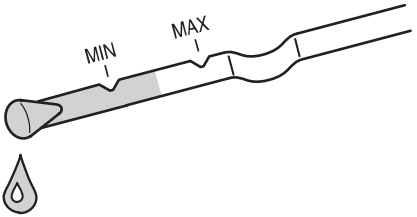

E87452

2.3L Duratec-HE

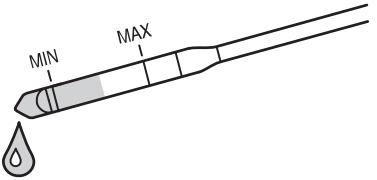

E75472

2.5L Duratec-ST

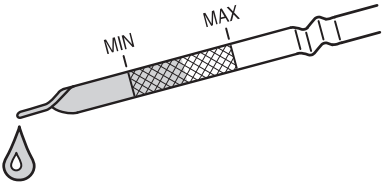

E75473

1.8L Duratorq-TDCi

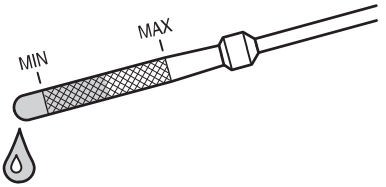

E75474

2.0 L Duratorq - TDCi

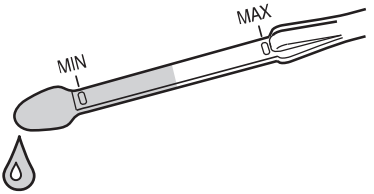

E75475

2.2L Duratorq-TDCi

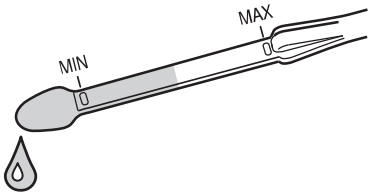

E75475

Toate vehiculele

Notă: *Verificaţi nivelul de ulei înainte de a porni motorul.*

Notă: *Asiguraţi-vă că vehiculul este parcat pe o suprafaţă plană.*

Notă: *Uleiul se dilată la căldură. Prin urmare, este posibil ca nivelul de ulei să depăşească cu câţiva milimetri semnul **MAX**.*

Scoateţi joja şi ştergeţi-o cu o lavetă curată, fără scame. Reintroduceţi joja şi scoateţi-o din nou pentru a verifica nivelul de ulei.

Asiguraţi-vă că nivelul de ulei se află între semnele **MIN** şi **MAX**. În acest caz, nu trebuie să completaţi uleiul. Dacă nivelul se află la semnul **MIN** trebuie să completaţi uleiul imediat.

Completarea uleiului

Toate vehiculele

E73940

AVERTISMENT

Nu scoateţi buşonul de ulei în timpul funcţionării motorului.

Scoateţi buşonul de ulei.

AVERTISMENT

Când completaţi uleiul, nu depăşiţi semnul **MAX**.

Completaţi cu un ulei care corespunde cu specificaţiile Ford. A se vedea subcapitolul **Specificaţii tehnice** (pagina 218).

Pentru toate tipurile de ulei, cu excepţia 2.0L Duratorq-TDCi

Puneţi la loc buşonul de ulei. Rotiţi-l până când auziţi un clic.

Numai pentru uleiul 2.0 L Duratorq - TDCi

Puneţi la loc buşonul de ulei. Rotiţi-l până când simţiţi că se blochează pe poziţie.

VERIFICAREA LICHIDULUI DE RĂCIRE A MOTORULUI

Verificarea nivelului lichidului de răcire

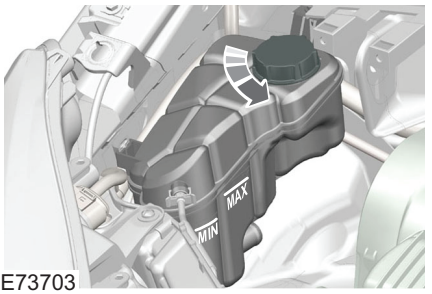

E73703

ATENŢIE

Asiguraţi-vă că nivelul lichidului de răcire se află între semnele **MIN** şi **MAX**.

Notă: *Lichidul de răcire se dilată la căldură. Prin urmare, este posibil ca nivelul lichidului de răcire să depăşească semnul* ***MAX*** *când este cald*

Completarea lichidului de răcire

AVERTISMENT

Nu scoateţi buşonul rezervorului lichidului de răcire în timp ce motorul este cald. Aşteptaţi până când motorul se răceşte.

Deşurubaţi buşonul **încet**. Presiunea din rezervor scade treptat pe măsura deşurubării buşonului.Veţi auzi o şuierătură când se face egalizarea presiunilor.

AVERTISMENTE

Adăugaţi lichid de răcire numai când motorul este rece. Dacă motorul este cald, aşteptaţi 10 minute până când acesta se răceşte.

Aveţi grijă ca lichidul de răcire să nu intre în contact cu pielea sau cu ochii dumneavoastră. Dacă totuşi se întâmplă acest lucru, clătiţi imediat cu multă apă zonele afectate şi adresaţi-vă medicului.

ATENŢIE

Nu vărsaţi lichid de răcire pe componentele motorului.

Folosiţi numai lichid de răcire care corespunde cu specificaţiile Ford. A se vedea subcapitolul **Specificaţii tehnice** (pagina 218).

VERIFICAREA LICHIDULUI DE TRANSMISIE DIN CUTIA DE VITEZE AUTOMATĂ

Dealerul verifică lichidul de transmisie din cutia de viteze automată atunci când efectuează lucrările de întreţinere curente la vehiculul dumneavoastră.

VERIFICAREA LICHIDULUI DE FRÂNĂ ŞI AMBREIAJ

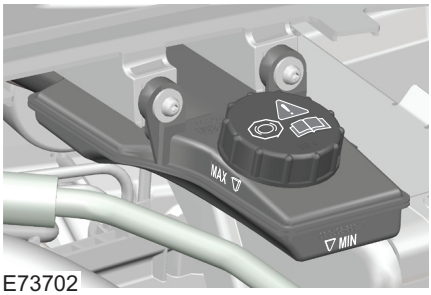

E73702

AVERTISMENT

Aveţi grijă ca lichidul de frână să nu intre în contact cu pielea sau cu ochii dumneavoastră. Dacă totuşi se întâmplă acest lucru, clătiţi imediat cu multă apă zonele afectate şi adresaţi-vă medicului.

Sistemul de frânare şi cel de ambreiaj sunt alimentate din acelaşi rezervor.

Asiguraţi-vă că nivelul lichidului de frână se află între semnele **MIN** şi **MAX.**

VERIFICAREA LICHIDULUI DE SERVODIRECŢIE

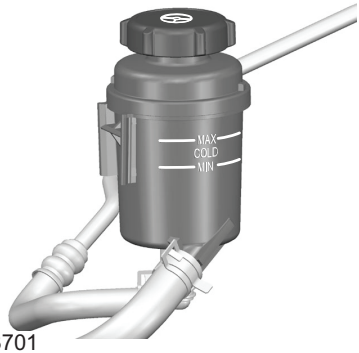

E73701

Atunci când motorul este rece, nivelul lichidului trebuie să se ridice până la semnul **MAX**.

Dacă nivelul lichidului scade sub semnul **MIN**, adăugaţi lichidul specificat. A se vedea subcapitolul **Specificaţii tehnice** (pagina 218).

VERIFICAREA LICHIDULUI DE SPĂLARE

E73230

Spălătoarele din faţă şi din spate sunt alimentate din acelaşi rezervor.

După completarea lichidului de spălare (parbriz / lunetă) puneţi la loc buşonul rezervorului.

Spălătoarele

Pentru ca sistemul să funcţioneze corect, îndepărtaţi zăpada şi gheaţa de pe spălătoare.

Nu folosiţi apa în locul lichidului de spălare parbriz! Iarna, apa va îngheţa şi nu veţi putea folosi sistemul, iar dacă insistaţi, motorul electric al pompei care este blocată în apa îngheţată, se va distruge. Nu acţionaţi spălătorul de parbriz dacă observaţi că nu mai iese lichid prin duze. Fără lichid, motorul şi pompa se pot deteriora.

SPECIFICAŢII TEHNICE

Lichidele utilizate pentru vehicul

Element	Lichid recomandat	Specificaţii
Ulei de motor	Ulei de motor Ford sau Motorcraft Formula E SAE 5W-30*	WSS-M2C913-B
Lichid de servodirecţie	Lichid de servodirecţie Ford sau Motorcraft	WSS-M2C204-A2
Antigel	Antigel Motorcraft SuperPlus	WSS-M97B44-D
Lichid de frână	Lichid de frână Ford sau Motorcraft Super DOT 4	ESD-M6C57-A

ATENŢIE

Nu utilizaţi tipuri de ulei cu alte specificaţii! Utilizarea unui tip de ulei nepotrivit poate cauza o avariere a motorului care nu este acoperită de garanţia Ford.

* Ca alternativă, puteţi utiliza uleiul de motor SAE 5W-30, cu condiţia ca acesta să corespundă cu specificaţiile definite de **WSS-M2C913-B**.

Notă: *Dacă utilizaţi vehiculul la temperaturi sub -20°C, este interzisă utilizarea uleiului de motor 10W-40.*

Completarea uleiului: Dacă nu puteţi găsi un ulei care să corespundă cu specificaţiile definite de **WSS-M2C913-B**, trebuie să utilizaţi un ulei **SAE 5W-30** de preferat), SAE 5W-40 sau SAE 10W-40 care să corespundă cu specificaţiile definite fie de **ACEA A1/B1** (de preferat), fie de ACEA A3/B3. Utilizarea acestor tipuri de ulei poate avea ca urmare pornirea mai greoaie, timpi de pornire mai lungi, un randament redus al motorului, un consum mai mare de combustibil şi o creştere a nivelului emisiilor de noxe.

Capacităţi

Variantă	Element	Capacitate în litri
Toate	Sistem de servodirecţie	Semnul MAX
Toate	Sistem de spălare parbriz şi lunetă	3.6
1.6L Duratec-16V Ti-VCT	Sistem de ungere motor - inclusiv filtru de ulei	4.1
1.6L Duratec-16V Ti-VCT	Sistem de ungere motor - fără filtru de ulei	3.8
1.6L Duratec-16V Ti-VCT	Sistem de răcire motor	Nu există informaţii disponibile
1.6L Duratec-16V Ti-VCT	Rezervor de combustibil	70
2.0L Duratec-HE	Sistem de ungere motor - inclusiv filtru de ulei	4.3
2.0L Duratec-HE	Sistem de ungere motor - fără filtru de ulei	3.9
2.0L Duratec-HE	Sistem de răcire motor	6.2
2.0L Duratec-HE	Rezervor de combustibil	70
2.3L Duratec-HE	Sistem de ungere motor - inclusiv filtru de ulei	4.3
2.3L Duratec-HE	Sistem de ungere motor - fără filtru de ulei	3.9
2.3L Duratec-HE	Sistem de răcire motor	Nu există informaţii disponibile
2.3L Duratec-HE	Rezervor de combustibil	70
2.5L Duratec-ST	Sistem de ungere motor - inclusiv filtru de ulei	5.5

Variantă	Element	Capacitate în litri
2.5L Duratec-ST	Sistem de ungere motor - fără filtru de ulei	5.5
2.5L Duratec-ST	Sistem de răcire motor	7.1
2.5L Duratec-ST	Rezervor de combustibil	70
1.8L Duratorq-TDCi	Sistem de ungere motor - inclusiv filtru de ulei	5.6
1.8L Duratorq-TDCi	Sistem de ungere motor - fără filtru de ulei	5.0
1.8L Duratorq-TDCi	Sistem de răcire motor	7.9
1.8L Duratorq-TDCi	Rezervor de combustibil	60 sau 70
2.0L Duratorq-TDCi	Sistem de ungere motor - inclusiv filtru de ulei	5.5
2.0L Duratorq-TDCi	Sistem de ungere motor - fără filtru de ulei	5.0
2.0L Duratorq-TDCi	Sistem de răcire motor	8.1
2.0L Duratorq-TDCi	Rezervor de combustibil	70
2.2L Duratorq-TDCi	Sistem de ungere motor - inclusiv filtru de ulei	6.1
2.2L Duratorq-TDCi	Sistem de ungere motor - fără filtru de ulei	5.8
2.2L Duratorq-TDCi	Sistem de răcire motor	8.4
2.2L Duratorq-TDCi	Rezervor de combustibil	70

CURĂŢAREA EXTERIORULUI VEHICULULUI

AVERTISMENT

Dacă apelaţi la o spălătorie care execută ceruire, aveţi grijă să îndepărtaţi ceara de pe parbriz.

ATENŢIE

Unele spălătorii auto utilizează apa la mare presiune. Acest lucru poate provoca deteriora anumitor componente ale vehiculului dumneavoastră.

Înainte de a intra într-o spălătorie automată, scoateţi antena.

Când intraţi într-o spălătorie, opriţi ventilatorul sistemului de climatizare pentru a evita contaminarea filtrului de polen (habitaclu).

Vă recomandăm să spălaţi vehiculul cu un burete şi cu apă călduţă cu şampon auto.

Curăţarea farurilor

ATENŢIE

Nu zgâriaţi lentilele farurilor şi nu folosiţi soluţii abrazive sau solvenţi chimici pentru a le curăţa.

Nu ştergeţi farurile atunci când acestea sunt uscate (astfel se poate zgâria lentila farului.)

Curăţarea lunetei

ATENŢIE

Nu zgâriaţi suprafaţa interioară a lunetei şi nu folosiţi soluţii abrazive sau solvenţi chimici pentru a o curăţa.

Utilizaţi o lavetă curată, fără scame sau o bucată umedă de piele de căprioară pentru a curăţa suprafaţa interioară a lunetei.

Curăţarea ornamentelor cromate

ATENŢIE

Nu folosiţi soluţii abrazive sau solvenţi chimici. Utilizaţi apă cu săpun.

Întreţinerea vopselei caroseriei

ATENŢIE

Nu lustruiţi caroseria când soarele străluceşte puternic (caroseria este supraîncălzită).

Când lustruiţi caroseria, evitaţi atingerea suprafeţelor de plastic. Dacă sunt atinse, suprafeţele de plastic vor fi greu de curăţat.

Când lustruiţi caroseria, evitaţi atingerea parbrizului şi a lunetei. Dacă sunt atinse, este posibil ca ştergătoarele să devină zgomotoase şi să nu cureţe corect geamul.

Vă recomandăm să ceruiţi stratul de vopsea de pe caroserie o dată sau de două ori pe an.

CURĂŢAREA INTERIORULUI VEHICULULUI

Centurile de siguranţă

AVERTISMENTE

Nu utilizaţi substanţe abrazive sau solvenţi chimici pentru curăţarea centurilor de siguranţă.

Aveţi grijă ca umezeala să nu pătrundă la retractorul centurii de siguranţă.

Curăţaţi centurile de siguranţă cu un burete moale muiat în apă sau detergent pentru interiorul vehiculului. Lăsaţi centurile să se usuce normal, fără a utiliza surse de căldură (foen etc.).

REMEDIEREA DEFECTELOR SUPERFICIALE ALE STRATULUI DE VOPSEA

ATENŢIE

Îndepărtaţi imediat substanţele aparent inofensive de pe vopsea (de ex. excremente de păsări, răşini vegetale, insecte moarte, pete de smoală, sare şi pulberi industriale).

Trebuie să reparaţi cât mai repede deteriorarea stratului de vopsea provocată de pietrele de pe carosabil sau zgârieturile superficiale.

O gamă largă de produse sunt disponibile la dealerii Ford. Citiţi şi respectaţi instrucţiunile producătorului.

ÎNTREŢINEREA BATERIEI

Bateria este foarte uşor de întreţinut. Nivelul lichidului este verificat în mod periodic la reviziile curente.

UTILIZAREA CABLURILOR ELECTRICE DE AJUTOR

ATENŢIE

Conectaţi numai baterii cu aceeaşi tensiune nominală.

Utilizaţi întotdeauna cabluri de încărcare de dimensiuni corespunzătoare şi cu cleşti izolaţi.

Nu deconectaţi bateria de la instalaţia electrică a vehiculului.

Conectarea cablurilor de încărcare

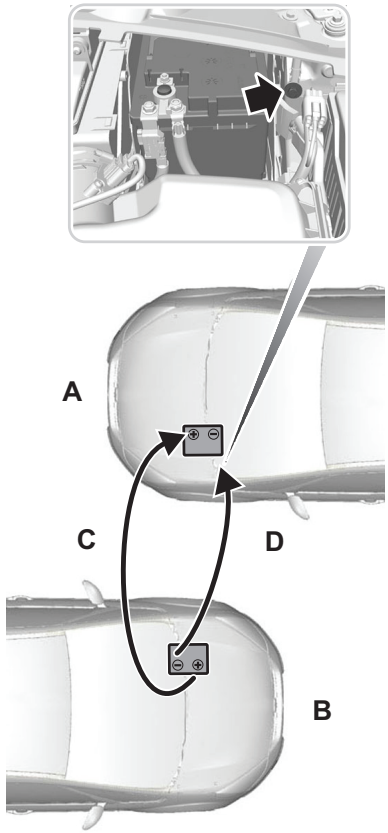

E75183

A Vehicul cu bateria descărcată

B Vehicul cu baterie auxiliară

C Cablu de conectare la borna pozitivă

D Cablu de conectare la borna negativă

1. Poziţionaţi vehiculele astfel încât să nu se atingă unul de celălalt.
2. Opriţi motorul şi orice echipamente electrice.
3. Conectaţi borna pozitivă (+) a bateriei vehiculului **A** la borna pozitivă (+) a bateriei vehiculului **B** (cablul **C**).
4. Conectaţi borna negativă (-) a bateriei vehiculului **B** la masa în zona flanşei amortizorului din partea stângă a vehiculului **A** (cablul **D**).

ATENŢIE

Nu conectaţi bornele negative (-) direct una cu alta!

Asiguraţi-vă că niciunul din cabluri nu intră în contact cu o piesă mobilă sau supraîncălzită a motoarelor.

Pornirea motorului

1. Turaţi motorul vehiculului **B** la o turaţie moderată (cca 1500 rpm).
2. Încercaţi să porniţi motorul vehiculului **A**.
3. După pornirea motorului, lăsaţi cel puţin 3 minute cele două motoare să funcţioneze înainte de a deconecta cablurile.

ATENŢIE

Nu aprindeţi farurile când deconectaţi cablurile. Becurile se pot arde din cauza vârfului de tensiune care se creează în acel moment.

Deconectaţi cablurile efectuând operaţiile de mai sus în ordine inversă.

INFORMAŢII GENERALE

ATENŢIE

Folosiţi roţi şi anvelope cu dimensiuni omologate. Utilizarea altor dimensiuni poate determina deteriorarea vehiculului, iar certificatul de omologare naţională de tip îşi pierde valabilitatea.

Dacă schimbaţi anvelopele montate din fabrică cu anvelope cu un alte dimensiuni, este posibil ca vitezometrul să nu indice viteza corectă. Duceţi vehiculul la dealer şi solicitaţi reprogramarea sistemul de management al motorului pentru noile anvelope.

Un indicator cu date despre presiunea în pneuri este amplasat în fanta uşii din dreptul şoferului, la stâlpul B.

Verificaţi şi reglaţi presiunea în pneuri la temperatura ambiantă în care urmează să se deplaseze vehiculul. Verificarea şi reglarea presiunii se fac când pneurile sunt reci.

SCHIMBAREA UNEI ROŢI

Piuliţele de blocare-antifurt de la roţi

Utilizând certificatul cu coduri de referinţă, puteţi obţine de la dealerul Ford o cheie de rezervă pentru piuliţele de blocare-antifurt de la roţi şi piuliţe de blocare de rezervă.

Cricul vehiculului

AVERTISMENTE

Cricul care se livrează împreună cu vehiculul trebuie utilizat numai la schimbarea unei roţi în situaţii de urgenţă.

Înainte de a utiliza cricul vehiculului, asiguraţi-vă că acesta nu este deteriorat sau deformat şi că filetul este lubrifiat şi nu prezintă urme de murdărie sau diverse impurităţi.

Notă: *Vehiculele dotate cu o trusă de reparare a pneurilor nu sunt echipate cu cric sau coarbă.*

Vehiculele cu roata de rezervă

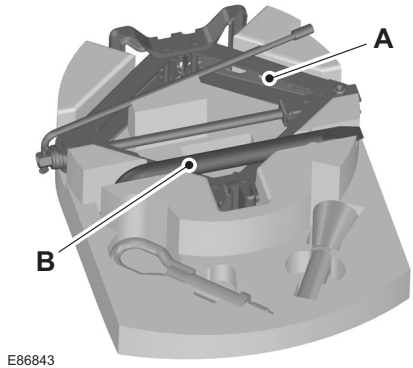

A Cric

B Coarbă

Cricul şi coarba vehiculului dumneavoastră se află în locaşul pentru roata de rezervă.

Punctele de fixare a cricului şi punctele de ridicare

ATENŢIE

Utilizaţi doar punctele de fixare a cricului specificate. Dacă folosiţi alte puncte de fixare, există riscul de a deteriora caroseria, direcţia, suspensiile, motorul, sistemul de frânare sau conductele de alimentare cu combustibil.

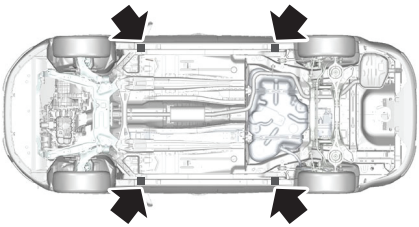

E72908

Locaţia punctelor de fixare a cricului este indicată prin semne marcate pe praguri.

Demontarea unei roţi

AVERTISMENTE

Când trebuie să schimbaţi o roată, parcaţi în aşa fel încât să nu stânjeniţi circulaţia, dar nici să nu fiţi pus în pericol în vreun fel. Aveţi grijă ca nici ceilalţi participanţi la trafic să nu fie stânjeniţi sau puşi în dificultate.

Montaţi un triunghi reflectorizant.

Asiguraţi-vă că vehiculul stă pe un teren orizontal stabil şi că roţile din faţă sunt nebracate.

Decuplaţi contactul şi trageţi frâna de mână.

AVERTISMENTE

Dacă vehiculul dumneavoastră este echipat cu transmisie manuală, selectaţi treapta întâi de viteză sau marşarierul. Dacă vehiculul este echipat cu transmisie automată, selectaţi poziţia P.

Asiguraţi-vă că toţi pasagerii au coborât din vehicul.

Atunci când schimbaţi o roată, asiguraţi întotdeauna împotriva rotirii roata diagonal opusă cu cale sau saboţi.

Asiguraţi-vă că săgeţile de pe anvelopele direcţionale sunt orientate pe direcţia de rotaţie când vehiculul se deplasează înainte. Dacă trebuie să montaţi o roată de rezervă cu săgeţile orientate în direcţia opusă, montaţi-o astfel pentru a rezolva urgenţa (pana), dar schimbaţi cu prima ocazie poziţia anvelopei pe jantă.

Nu lucraţi sub vehicul atunci când acesta este susţinut numai de cric.

ATENŢIE

Nu aşezaţi jantele de aliaj cu faţa în jos pe sol deoarece acest lucru duce la deteriorarea suprafeţei estetice.

Notă: *Asiguraţi-vă că aţi montat cricul vertical faţă de punctul de fixare a cricului şi că baza este stabilă pe sol.*

Notă: *Roata de rezervă se află sub capacul din podeaua portbagajului.*

1. Introduceţi capătul plat al coarbei între jantă şi capacul roţii şi scoateţi cu atenţie capacul.

E71948

2. Fixaţi cheia antifurt pe piuliţa de blocare.
3. Extindeţi complet coarba.
4. Deşurubaţi parţial piuliţele roţii.
5. Ridicaţi vehiculul până când roata se desprinde de sol.
6. Demontaţi piuliţele roţii şi roata.

Montarea unei roţi

AVERTISMENTE

Folosiţi roţi şi anvelope cu dimensiuni omologate. Utilizarea altor dimensiuni poate determina deteriorarea vehiculului, iar certificatul de omologare naţională de tip îşi pierde valabilitatea. A se vedea subcapitolul **Specificaţii tehnice** (pagina 238).

Nu utilizaţi anvelope runflat în cazul vehiculelor care nu sunt dotate din fabrică cu acest tip de anvelope. Pentru mai multe detalii referitoare la compatibilitate, vă rugăm să contactaţi dealerul.

ATENŢIE

Nu fixaţi jantele din aliaj cu piuliţe pentru jante de oţel.

Notă: *Asiguraţi-vă că suprafeţele de contact de la roată şi de la butuc sunt curate.*

Notă: *Asiguraţi-vă că partea conică a piuliţelor se sprijină pe roată.*

1. Montaţi roata.

E71948

2. Montaţi piuliţele roţii, strângându-le cu mâna.
3. Fixaţi cheia antifurt pe piuliţa de blocare.

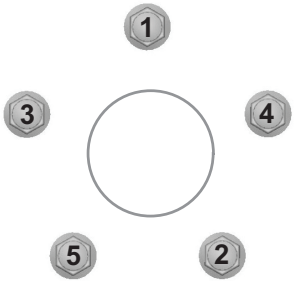

E75442

4. Înşurubaţi parţial piuliţele în ordinea indicată mai sus.
5. Coborâţi vehiculul şi scoateţi cricul.
6. Înşurubaţi complet piuliţele în ordinea indicată mai sus. A se vedea subcapitolul **Specificaţii tehnice** (pagina 238).
7. Montaţi capacul roţii apăsându-l cu podul palmei.

AVERTISMENT

Solicitaţi cât mai curând verificarea cuplului de strângere a piuliţelor şi a presiunii în pneuri.

Notă: *Dacă roata de rezervă este diferită ca dimensiuni sau execuţie faţă de roţile care echipează vehiculul, înlocuiţi-o cât mai curând posibil.*

TRUSA DE REPARARE A PNEURILOR

Dacă vehiculul dumneavoastră nu este echipat cu o roată de rezervă, dar este dotat cu o trusă de reparare a pneurilor pentru cazuri de urgenţă (ContiMobilityKit) care poate fi utilizată pentru repararea unui pneu dezumflat, citiţi în întregime această secţiune înainte de a încerca să reparaţi un pneu dezumflat.

AVERTISMENT

Respectarea acestor instrucţiuni este extrem de importantă pentru asigurarea siguranţei vehiculului. Nerespectarea acestor instrucţiuni duce la riscul deteriorării pneului, ceea ce poate afecta manevrabilitatea vehiculului şi poate cauza pierderea controlului asupra acestuia. Acest fapt ar putea duce la răniri grave sau deces.

Trusa ContiMobilityKit se află în locaşul pentru roata de rezervă.

Informaţii generale

Trusa ContiMobilityKit repară majoritatea penelor, redând provizoriu mobilitatea vehiculului.

Sistemul constă într-un compresor şi o substanţă adezivă pentru sigilarea orificiilor din pneuri provocate de cuie sau obiecte similare cu diametru de până la şase milimetri.

AVERTISMENT

În funcţie de tipul şi gradul de deteriorare a pneului, unele pneuri pot fi lipite parţial sau nu pot fi lipite deloc. Scăderea presiunii în pneu poate afecta manevrabilitatea vehiculului, ducând la pierderea controlului asupra acestuia.

La utilizarea trusei ContiMobilityKit, respectaţi următoarele reguli:

- **Conduceţi cu atenţie şi evitaţi manevrele şi schimbările bruşte ale direcţiei**, în special dacă vehiculul este foarte încărcat sau când are ataşată o remorcă.
- Sistemul vă oferă posibilitatea efectuării unei reparaţii provizorii, permiţând deplasarea până la primul centru de reparaţii sau pe o distanţă de maxim 200 kilometri.
- Nu depăşiţi **o viteză maximă de 80 km/h**.
- Depozitaţi trusa ContiMobilityKit în condiţii de siguranţă şi fixaţi-o în portbagajul vehiculului.
- Nu depozitaţi trusa în habitaclu, deoarece aceasta îi poate lovi pe ocupanţi în cazul unei opriri bruşte sau al unei coliziuni, provocând vătămări corporale.
- Nu ţineţi trusa ContiMobilityKit la îndemâna copiilor.
- Utilizaţi trusa ContiMobilityKit numai atunci când temperatura ambiantă este cuprinsă între -30°C şi +70°C.

AVERTISMENT

Nu utilizaţi trusa ContiMobilityKit dacă un pneu a fost deja avariat ca urmare a conducerii vehiculului cu acesta dezumflat. Nu încercaţi să reparaţi decât penele aflate în porţiunile vizibile ale suprafeţei de rulare a pneului. Nu încercaţi să reparaţi penele din flancurile pneului.

Utilizarea în condiţii de siguranţă a trusei ContiMobilityKit

- Utilizaţi trusa ContiMobilityKit numai pentru vehiculul împreună cu care a fost livrată.
- Dacă utilizaţi trusa ContiMobilityKit în alte scopuri decât cele pentru care a fost concepută, aceasta poate cauza deteriorări sau vătămări corporale grave. Aerul comprimat poate să acţioneze ca un agent exploziv sau propulsor.
- Parcaţi vehiculul în afara carosabilului astfel încât să nu blocaţi circulaţia şi să puteţi utiliza trusa ContiMobilityKit în condiţii de siguranţă.
- Trageţi frâna de mână chiar dacă aţi parcat pe o suprafaţă orizontală, pentru a vă asigura că vehiculul nu se va deplasa.
- Nu încercaţi să îndepărtaţi corpurile străine care străpung suprafaţa pneului, cum ar fi cuiele sau şuruburile.
- Lăsaţi motorul pornit în timp ce utilizaţi trusa ContiMobilityKit, dar opriţi-l dacă vehiculul se află într-un spaţiu închis sau care nu este bine ventilat.
- Niciodată nu lăsaţi trusa ContiMobilityKit nesupravegheată în timpul utilizării.
- Nu lăsaţi compresorul să funcţioneze mai mult de 10 minute, deoarece existe riscul supraîncălzirii acestuia.

- Înainte de data expirării, înlocuiţi tubul cu soluţie de lipire cu unul nou (a se vedea partea superioară a recipientului).
- Trebuie să îi informaţi pe toţi ceilalţi utilizatori ai vehiculului asupra faptului că pneul a fost provizoriu lipit cu ajutorul trusei ContiMobilityKit şi să îi atenţionaţi asupra condiţiilor speciale care trebuie respectate la deplasarea cu vehiculul.

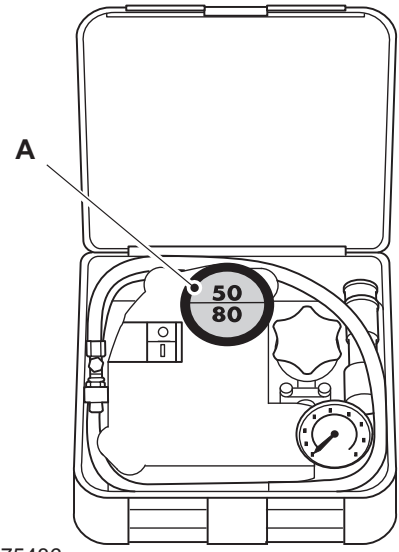

E75436

Pomparea soluţiei de lipire şi a aerului în pneu

AVERTISMENTE

Verificaţi flancurile pneului înainte de umflare. Dacă acestea prezintă crăpături, umflături sau alte deteriorări similare, nu încercaţi să umflaţi pneul.

Nu vă aşezaţi în imediata apropiere a unui pneu în timpul umflării acestuia cu ajutorul compresorului.

Urmăriţi atent flancurile pneului. Dacă sesizaţi apariţia unor crăpături, umflături sau altor deteriorări similare, opriţi compresorul şi lăsaţi aerul să iasă prin supapa reductoare de presiune **I**. În acest caz, nu continuaţi deplasarea utilizând pneul respectiv.

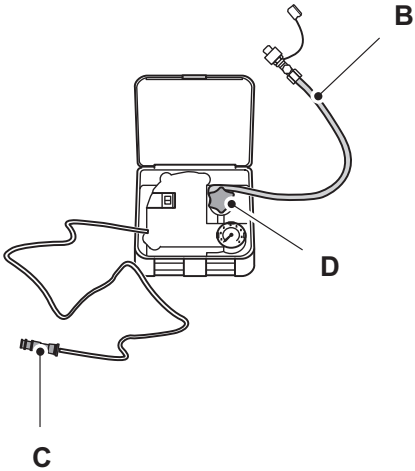

E75437

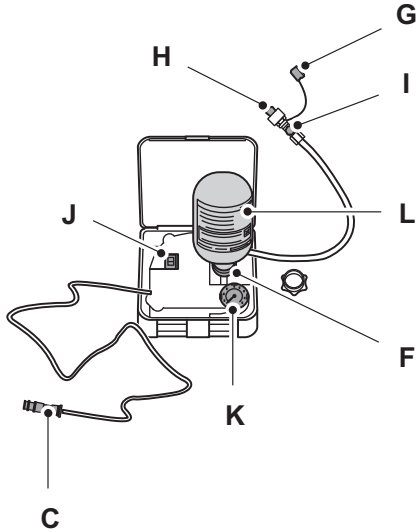

E75439

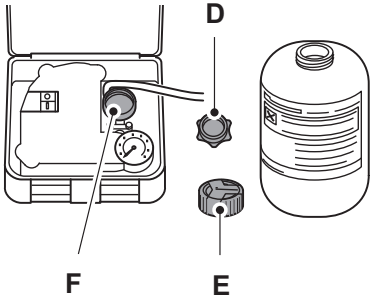

E75438

AVERTISMENT

Soluţia de lipire conţine latex de cauciuc natural. Evitaţi contactul cu ochii şi hainele.

1. Deschideţi capacul. Îndepărtaţi eticheta **A** care indică faptul că viteza maximă admisă este de 80 km/h (50 m/h) de pe cutia trusei şi ataşaţi-o pe panoul de bord în raza vizuală a şoferului.
2. Scoateţi din cutia trusei ContiMobilityKit furtunul **B** şi fişa de alimentare **C** cu cablu.
3. Deşurubaţi capacul portocaliu **D** al suportului pentru recipient şi capacul **E** al recipientului cu soluţie de lipire.

4. Introduceţi recipientul în suportul **F** prin rotire în sensul acelor de ceasornic până când acesta este bine fixat.
5. Scoateţi capacul ventilul pneului deteriorat.
6. Scoateţi capacul de protecţie **G** de pe capătul furtunului şi înşurubaţi bine furtunul **H** pe ventilul pneului deteriorat.
7. Asiguraţi-vă că butonul **J** al compresorului este fixat la **O**.
8. Introduceţi fişa de alimentare **C** în priza pentru brichetă sau în priza auxiliară. A se vedea subcapitolul **Bricheta** (pagina 133). A se vedea subcapitolul **Prizele electrice auxiliare** (pagina 134).
9. Porniţi motorul (numai dacă vehiculul se află în spaţiu deschis sau într-un loc bine aerisit).
10. Fixaţi prin apăsare butonul **J** al compresorului la poziţia **I**.
11. Umflaţi pneul timp de maxim şapte minute până la o presiune de minim 1,8 bari (26 psi) şi de maxim 3,5 bari (51 psi). Opriţi puţin compresorul pentru a putea citi nivelul curent al presiunii pe indicatorul de presiune **K**.
12. După atingerea unei presiuni în pneu de cel puţin 1,8 bari (26 psi), fixaţi compresorul la **O**.
13. Scoateţi fişa de alimentare din priza brichetei sau din priza auxiliară.
14. Deşurubaţi rapid furtunul de pe ventilul pneului şi puneţi la loc capacul de protecţie **G**. Fixaţi la loc capacul ventilului.
15. Lăsaţi recipientul în suport.
16. Asiguraţi-vă că trusa ContiMobilityKit, capacul recipientului şi capacul portocaliu sunt depozitate în condiţii de siguranţă, dar sunt uşor accesibile, în interiorul vehiculului. Veţi mai avea nevoie de trusă la verificarea presiunii în pneu.
17. Porniţi imediat vehiculul şi conduceţi circa trei kilometri astfel încât substanţa de lipire să lipească zona deteriorată.

AVERTISMENT

Dacă presiunea de umflare în pneu nu atinge valoarea de 1,8 bari (26 psi) în şapte minute, înseamnă că pneul a suferit o deteriorare gravă şi că nu este posibilă repararea sa provizorie. În acest caz, nu continuaţi deplasarea utilizând pneul respectiv.

ATENŢIE

Înşurubarea recipientului în suport duce la perforarea sigiliului acestuia. Nu deşrubaţi din suport un recipient cu soluţie de lipire plin, deoarece este posibil ca substanţa de lipire să curgă din recipient.

Notă: *La pomparea substanţei de lipire prin ventilul pneului, presiunea poate creşte până la 6 bari (87 psi), dar va scădea din nou după circa 30 de secunde.*

AVERTISMENT

Dacă sesizaţi vibraţii puternice, instabilitatea direcţiei sau zgomote în timpul deplasării, reduceţi viteza şi conduceţi cu atenţie până într-un loc unde puteţi opri vehiculul în condiţii de siguranţă. Verificaţi din nou pneul şi presiunea din acesta. Dacă presiunea din pneu este sub nivelul de 1,3 bari (19 psi) sau dacă pneul prezintă crăpături, umflături sau alte deteriorări de acest tip, nu continuaţi deplasarea cu acel pneu.

Verificarea presiunii în pneuri

AVERTISMENT

Dacă motorul este lăsat pornit într-un spaţiu închis sau care nu este bine aerisit (de ex. într-o clădire), gazele emise pot provoca otrăvirea sau asfixiere.

1. Opriţi vehiculul după ce aţi condus aproximativ trei kilometri. Verificaţi presiunea din pneului deteriorat şi, dacă este necesar, reglaţi-o.
2. Scoateţi capacul de protecţie **G** de la capătul furtunului.
3. Înşurubaţi cu fermitate furtunul **H** pe ventilul pneului deteriorat.
4. Citiţi nivelul presiunii pe indicatorul de presiune **K**.
5. Dacă presiunea în pneului în care a fost pompată substanţă de lipire este de 1,3 bari (19 psi) sau mai mare, reglaţi-o la nivelul specificat. A se vedea subcapitolul **Specificaţii tehnice** (pagina 238).
6. Asiguraţi-vă că butonul **J** al compresorului este fixat la poziţia **O**.
7. Introduceţi fişa de alimentare **C** în priza pentru brichetă sau în priza auxiliară.
8. Porniţi motorul (numai dacă vehiculul se află în spaţiu deschis sau într-un loc bine aerisit).
9. Fixaţi compresorul la poziţia **I** şi pompaţi aer până când se atinge presiunea în pneu specificată.
10. Opriţi compresorul şi verificaţi din nou presiunea în pneu. Dacă presiunea în pneu este prea mare, dezumflaţi-l până la nivelul specificat, utilizând supapa reductoare de presiune **I**.
11. După umflarea pneului până la presiunea corectă, opriţi compresorul, scoateţi fişa din priză, deşurubaţi furtunul, strângeţi capacul ventilului şi puneţi la loc capacul de protecţie **G**.
12. Păstraţi recipientul în suport şi depozitaţi trusa ContiMobilityKit în condiţii de siguranţă în portbagaj.
13. Conduceţi până la cea mai apropiată unitate specializată şi solicitaţi înlocuirea pneului deteriorat. Înainte de a scoate pneul de pe jantă, informaţi lucrătorul care efectuează operaţia de schimbare asupra faptului că pneul conţine substanţă de lipire (a se vedea instrucţiunile separate de demontare a pneurilor). Atât furtunul, cât şi recipientul cu substanţă de lipire trebuie înlocuite după utilizarea trusei ContiMobilityKit. Resturile de substanţă de lipire din furtunul utilizat pot determina funcţionarea necorespunzătoare a trusei ContiMobilityKit.

Notă: *Reţineţi faptul că trusele de reparare a pneurilor asigură numai o mobilitate temporară. Reglementările referitoare la repararea pneurilor după utilizarea trusei ContiMobilityKit diferă de la o ţară la alta. Pentru instrucţiuni, consultaţi un lucrător specializat în schimbarea pneurilor.*

AVERTISMENT

Înainte de a conduce vehiculul, asiguraţi-vă că presiunea în pneuri este reglată la nivelul recomandat. A se vedea subcapitolul **Specificaţii tehnice** (pagina 238). Monitorizaţi presiunea în pneuri până la înlocuirea pneului reparat. Procedaţi conform indicaţiilor de mai sus, începând de la punctul 2 din secţiunea „Verificarea presiunii în pneuri".

După golire recipientele pentru substanţa de lipit pot fi tratate ca deşeuri menajere obişnuite. Returnaţi resturile de substanţă de lipire vânzătorului sau evacuaţi-le la deşeuri conform reglementărilor locale privind evacuarea deşeurilor menajere.

ANVELOPELE RUNFLAT

Principiul de funcţionare

Anvelopă standard

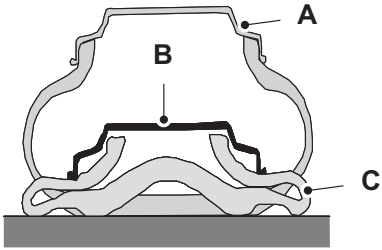

E75207

A Poziţia jantei la presiunea corespunzătoare în pneu

B Poziţia jantei la presiunea insuficientă în pneu

C Anvelopă

Anvelopă runflat

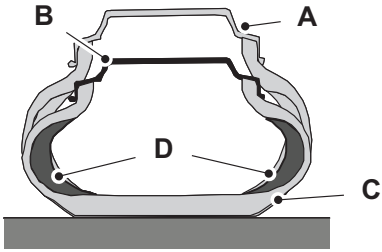

E87667

A Poziţia jantei la presiunea corespunzătoare în pneu

B Poziţia jantei la presiunea insuficientă în pneu

C Anvelopă

D Flancuri întărite

Atunci când o anvelopă standard suportă o scădere bruscă a presiunii, flancurile acesteia preiau întreaga greutate a vehiculului prin intermediul jantei. Manevrabilitatea vehiculului scade foarte mult, iar pneul este distrus.

Anvelopele runflat au flancuri rigide, întărite, care permit suportarea greutăţii aplicate de jante în caz de pierdere a presiunii.

Modul de tratare a unei pene la anvelopele runflat

Datorită proprietăţilor de funcţionare în condiţii de pană, este posibil să nu observaţi niciun defect al acestor anvelope. Pentru avizarea şoferului asupra existenţei unei defecţiuni la nivelul pneurilor, vehiculul este echipat cu un sistem de monitorizare a presiunii în pneuri, care indică orice reducere a presiunii. A se vedea subcapitolul **Specificaţii tehnice** (pagina 238).

În caz de apariţie a unui defect la nivelul pneurilor:

- reduceţi imediat viteza de deplasare până la maximum 80 km/h
- evitaţi manevrele bruşte sau accidentale de frânare şi de schimbare a direcţiei şi acordaţi o atenţie deosebită virajelor
- nu conduceţi mai mult de 80 kilometri după detectarea defectului
- înlocuiţi pneul deteriorat cât mai curând posibil.

Înlocuirea anvelopelor runflat

AVERTISMENT

Asiguraţi-vă că la atelier este cunoscut faptul că vehiculul dumneavoastră este echipat cu anvelope speciale runflat.

Niciodată nu încercaţi repararea sau refolosirea anvelopelor runflat care sunt avariate sau care au fost utilizate cu pană. Dacă o astfel de anvelopă trebuie înlocuită, solicitaţi verificarea jantei pentru identificarea eventualelor deteriorări.

Nu utilizaţi combinaţii de anvelope runflat cu anvelope standard. În situaţii speciale, o anvelopă standard poate fi montată provizoriu pe un vehicul echipat cu anvelope runflat. Şoferul trebuie avertizat asupra faptului că anvelopa standard nu are proprietatea de a funcţiona în caz de pană.

Nu utilizaţi anvelope runflat în cazul vehiculelor care nu sunt dotate din fabrică cu acest tip de anvelope. Pentru mai multe detalii referitoare la compatibilitate, vă rugăm să contactaţi dealerul.

Anvelopele runflat pot fi comercializate şi montate numai de reprezentanţi autorizaţi şi calificaţi special în acest sens.

ÎNTREŢINEREA ANVELOPELOR

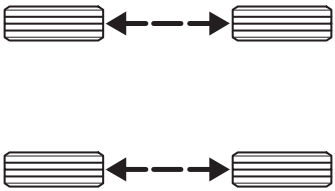

E70415

Pentru ca toate anvelopele vehiculului să se uzeze lent şi uniform, vă recomandăm să înlocuiţi anvelopele din faţă cu cele din spate şi invers la intervale regulate de 5.000 până la 10.000 km.

ATENŢIE

Evitaţi frecarea flancurilor anvelopelor de borduri în timpul parcării.

Dacă trebuie să urcaţi pe trotuar, urcaţi lent şi cu roţile perpendiculare pe bordură.

Verificaţi periodic dacă suprafaţa anvelopelor este deteriorată de corpuri străine, tăiată sau uzată neuniform.

Uzura neuniformă poate însemna că geometria direcţiei este dereglată.

Verificaţi presiunea în pneuri (inclusiv la roata de rezervă) atunci când acestea sunt reci, o dată la 2 săptămâni.

UTILIZAREA ANVELOPELOR DE IARNĂ

ATENŢIE

Aveţi grijă să utilizaţi piuliţele corecte pentru tipul de roată pe care sunt montate anvelopele de iarnă.

Dacă se utilizează anvelope de iarnă, asiguraţi-vă că presiunea în pneuri este corectă. A se vedea subcapitolul **Specificaţii tehnice** (pagina 238).

UTILIZAREA LANŢURILOR ANTIDERAPANTE

AVERTISMENTE

Nu depăşiţi viteza de 50 km/h.

Nu folosiţi lanţuri antiderapante pe carosabil fără zăpadă.

Nu montaţi lanţuri antiderapante pe anvelopele de tip 235/45 R 17, 235/40 R 18 sau T125/90 R 16.

ATENŢIE

Dacă vehiculul dumneavoastră este echipat cu ornamente la roţi, îndepărtaţi-le înainte de a monta lanţurile antiderapante.

Notă: *Sistemul ABS va funcţiona normal în continuare.*

Montaţi numai lanţuri cu zale mici.

Montaţi lanţuri numai pe roţile din faţă.

SISTEMUL DE MONITORIZARE A PRESIUNII ÎN PNEURI

AVERTISMENT

Acest sistem nu vă degrevează de responsabilitatea de a verifica periodic presiunea în pneuri.

Sistemul va oferi doar un avertisment în caz de presiune scăzută în pneuri. Sistemul nu va umfla pneurile.

Este posibil ca sistemul să detecteze mai greu presiunea scăzută în pneuri dacă aţi montat lanţurile antiderapante.

Nu conduceţi vehiculul cu pneuri foarte dezumflate. Acest lucru duce la supraîncălzirea pneurilor şi la pene. Presiunea scăzută măreşte consumul de combustibil, reduce durabilitatea suprafeţei de rulare a pneului şi poate afecta capacitatea de a conduce vehiculul în condiţii de siguranţă.

ATENŢIE

Nu îndoiţi şi nu deterioraţi ventilele atunci când umflaţi pneurile.

Pneurile trebuie montate de către tehnicieni cu o calificare corespunzătoare.

Sistemul monitorizează presiunea în pneuri utilizând senzori - emiţători amplasaţi în jante, şi un receptor care se află în interiorul vehiculului. Atunci când sistemul detectează scăderea presiunii în pneuri, pe afişajul pentru informaţii apare un mesaj de avertizare.

Dacă se afişează un mesaj de avertizare privind presiunea scăzută în pneuri, verificaţi presiunea în pneuri cât mai curând posibil şi umflaţi-le până la presiunea recomandată. A se vedea subcapitolul **Specificaţii tehnice** (pagina 238). Dacă acest lucru se întâmplă frecvent, solicitaţi stabilirea cauzei şi remedierea problemei cât mai curând posibil.

Verificarea presiunii în pneuri

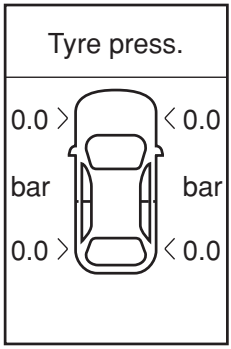

E74435

Notă: *Dacă presiunea în pneuri este mai mare sau egală cu 3,3 bari, veţi vedea simbolul **+** afişat sub valoarea presiunii. Sistemul măsoară presiunea doar până la valoarea 3,3 bari. Simbolul **+** indică faptul că este posibil ca presiunea în pneuri să fie mai mare.*

Selectaţi opţiunea **Tyre pressure** (presiunea în pneuri) din meniul **Information** (informaţii). A se vedea capitolul **Afişaje pentru informaţii** (pagina 85).

Stabilirea încărcării vehiculului

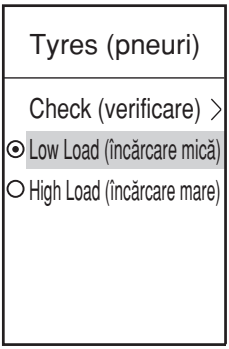

E74434

Setările corecte pentru presiunea în pneuri depind de încărcarea vehiculului. A se vedea subcapitolul **Specificaţii tehnice** (pagina 238).

Sistemul poate detecta presiunea scăzută în pneuri numai dacă aţi introdus datele privind încărcarea vehiculului la momentul curent.

În meniul **Setup** (setare), selectaţi opţiunea **Tyres** (pneuri), apoi selectaţi opţiunea **Low Load** (încărcare mică) sau **High Load** (încărcare mare) şi apăsaţi pe **OK**. A se vedea capitolul **Afişaje pentru informaţii** (pagina 85).

SPECIFICAŢII TEHNICE

Cuplul de strângere al piuliţelor de la roţi	
Toate roţile	130Nm

Presiuni în pneuri (pneuri reci)

Până la 80 km/h
Presiuni în pneuri

Variantă	Dimensiune pneu	Încărcare normală		Încărcare totală	
		Faţă	Spate	Faţă	Spate
		bar	bar	bar	bar
Toate	T125/90 R 16	4.2	4.2	4.2	4.2

Până la 160 km/h
Presiuni în pneuri

Variantă	Dimensiune pneu	Încărcare normală		Încărcare totală	
		Faţă	Spate	Faţă	Spate
		bar	bar	bar	bar
1.6L Duratec-TiVCT	205/55 R 16	2.2	2.2	2.5	2.8
2.0L Duratec-HE	215/55 R 16	2.2	2.2	2.5	2.8
2.0L Duratec-HE	235/45 R 17	2.2	2.2	2.5	2.8
2.0L Duratec-HE	235/40 R 18	2.2	2.2	2.5	2.8
2.3L Duratec-HE	215/55 R 16	2.2	2.2	2.5	2.8
2.3L Duratec-HE	235/45 R 17	2.2	2.2	2.5	2.8
2.3L Duratec-HE	235/40 R 18	2.2	2.2	2.5	2.8
2.5L Duratec-ST	215/55 R 16	2.4	2.2	2.5	2.8
2.5L Duratec-ST	235/45 R 17	2.4	2.2	2.5	2.8
2.5L Duratec-ST	235/40 R 18	2.4	2.2	2.5	2.8
1.8L Duratorq-TDCi	205/55 R 16	2.4	2.2	2.5	2.8
1.8L Duratorq-TDCi	215/55 R 16	2.4	2.2	2.5	2.8
1.8L Duratorq-TDCi	235/45 R 17	2.4	2.2	2.5	2.8
1.8L Duratorq-TDCi	235/40 R 18	2.4	2.2	2.5	2.8
2.0L Duratorq-TDCi	215/55 R 16	2.4	2.2	2.5	2.8
2.0L Duratorq-TDCi	235/45 R 17	2.4	2.2	2.5	2.8
2.0L Duratorq-TDCi	235/40 R 18	2.4	2.2	2.5	2.8
2.2L Duratorq-TDCi	215/55 R 16	2.4	2.2	2.5	2.8
2.2L Duratorq-TDCi	235/45 R 17	2.4	2.2	2.5	2.8
2.2L Duratorq-TDCi	235/40 R 18	2.4	2.2	2.5	2.8

Viteză constantă peste 160 km/h
Presiuni în pneuri

Variantă	Dimensiune pneu	Încărcare normală		Încărcare totală	
		Faţă	Spate	Faţă	Spate
		bar	bar	bar	bar
1.6L Duratec-TiVCT	205/55 R 16	2.2	2.2	2.5	2.8
2.0L Duratec-HE	215/55 R 16	2.2	2.2	2.5	2.8
2.0L Duratec-HE	235/45 R 17	2.2	2.2	2.5	2.8
2.0L Duratec-HE	235/40 R 18	2.2	2.2	2.5	2.8
2.3L Duratec-HE	215/55 R 16	2.4	2.2	2.6	2.8
2.3L Duratec-HE	235/45 R 17	2.4	2.2	2.6	2.8
2.3L Duratec-HE	235/40 R 18	2.4	2.2	2.6	2.8
2.5L Duratec-ST	215/55 R 16	2.5	2.3	2.7	3.0
2.5L Duratec-ST	235/45 R 17	2.5	2.3	2.7	3.0
2.5L Duratec-ST	235/40 R 18	2.5	2.3	2.7	3.0
1.8L Duratorq-TDCi	205/55 R 16	2.4	2.2	2.6	3.0
1.8L Duratorq-TDCi	215/55 R 16	2.4	2.2	2.5	2.8
1.8L Duratorq-TDCi	235/45 R 17	2.4	2.2	2.5	2.8
1.8L Duratorq-TDCi	235/40 R 18	2.4	2.2	2.5	2.8

Variantă	Dimensiune pneu	Încărcare normală		Încărcare totală	
		Faţă	Spate	Faţă	Spate
		bar	bar	bar	bar
2.0L Duratorq-TDCi	215/55 R 16	2.4	2.2	2.5	2.8
2.0L Duratorq-TDCi	235/45 R 17	2.4	2.2	2.5	2.8
2.0L Duratorq-TDCi	235/40 R 18	2.4	2.2	2.5	2.8
2.2L Duratorq-TDCi	215/55 R 16	2.4	2.2	2.6	2.8
2.2L Duratorq-TDCi	235/45 R 17	2.4	2.2	2.6	2.8
2.2L Duratorq-TDCi	235/40 R 18	2.4	2.2	2.6	2.8

PLĂCUŢA DE IDENTIFICARE

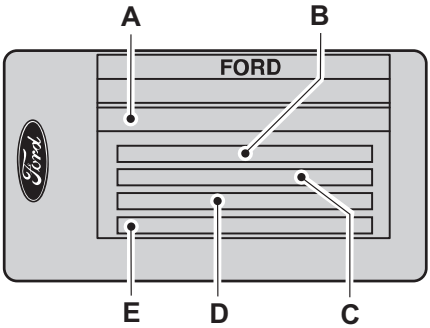

E85610

A Numărul de identificare a vehiculului (seria de şasiu)

B Greutatea totală a vehiculului

C Masa brută a vehiculului plus a remorcii sau rulotei

D Masa maximă admisă pe osia faţă

E Masa maximă admisă pe osia spate

Numărul de identificare al vehiculului şi masele maxime admise sunt indicate pe o plăcuţă amplasată pe stâlpul B (stâlpul dintre uşile de pe partea dreaptă a vehiculului - văzut de la şofer).

NUMĂRUL DE IDENTIFICARE AL VEHICULULUI (VIN) / SERIA DE ŞASIU

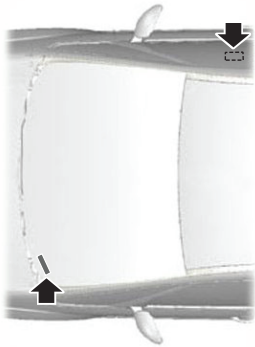

E87496

Numărul de identificare al vehiculului este ştanţat în panoul de podea, pe partea dreaptă, lângă scaunul din faţă. Numărul de identificare al vehiculului (VIN) se află şi pe o etichetă în partea stângă a panoului de bord, vizibilă prin parbriz, din afara vehiculului;

SERIA MOTORULUI - 1.6L DURATEC-16V TI-VCT (SIGMA)

Seria motorului este imprimată pe spatele blocului motor, în partea stângă.

SERIA MOTORULUI - 2.0L DURATEC-HE (MI4)

Seria motorului este imprimată pe spatele blocului motor, în partea stângă.

SERIA MOTORULUI - 2.3L DURATEC-HE (MI4)

Seria motorului este imprimată pe spatele blocului motor, în partea stângă.

SERIA MOTORULUI - 2.5L DURATEC-ST (VI5)

Seria motorului este imprimată pe spatele blocului motor, în partea stângă.

SERIA MOTORULUI - 1.8L DURATORQ-TDCI (KENT) DIESEL

Seria motorului este imprimată pe colectorul de admisie.

SERIA MOTORULUI - 2.0L DURATORQ-TDCI (DW) DIESEL/2.2L DURATORQ-TDCI (DW) DIESEL

Seria motorului este imprimată pe blocul motor lângă filtrul de ulei şi răcitorul de ulei.

SPECIFICAŢII TEHNICE

Dimensiunile vehiculului

Varianta cu 4 uşi

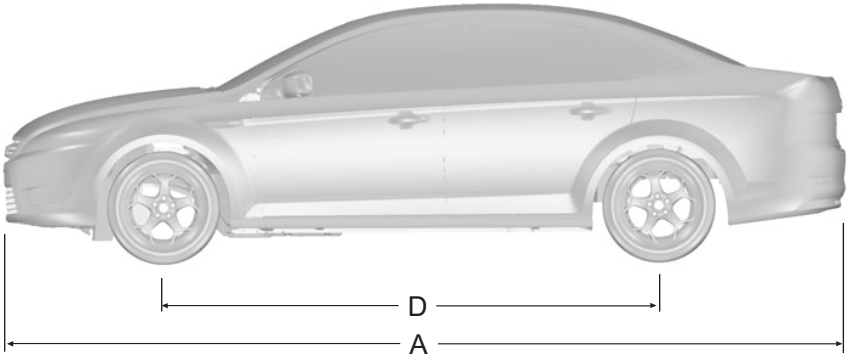

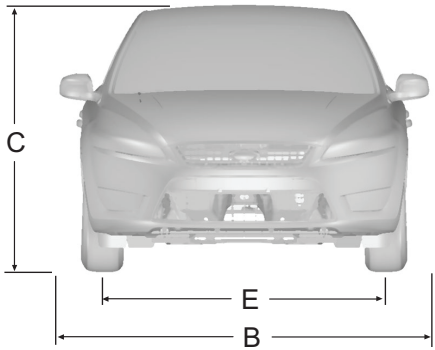

E87088

Specificaţii tehnice

Element	Descriere dimensiune	Dimensiune în mm
A	Lungime maximă	4844
B	Lăţime totală, inclusiv oglinzi exterioare	2078
C	Înălţime totală la greutate la gol	1453 - 1500
D	Ampatament	2850
E	Ecartament faţă	1579 - 1589
E	Ecartament spate	1595 - 1605

Varianta cu 5 uşi

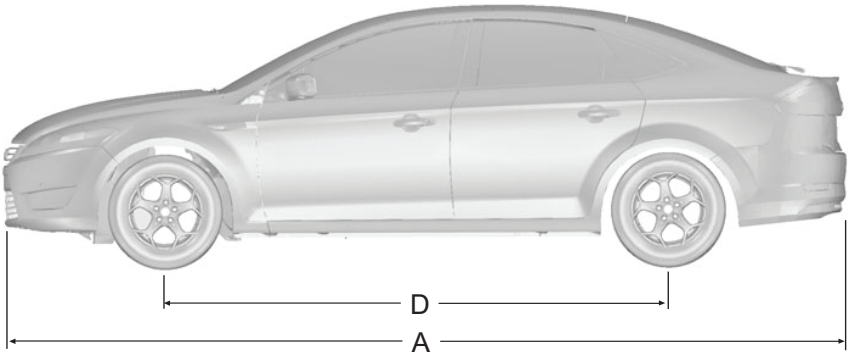

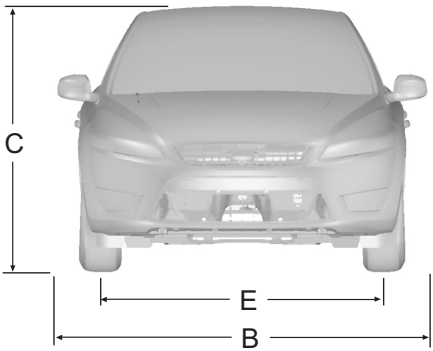

E87089

Element	Descriere dimensiune	Dimensiune în mm
A	Lungime maximă	4778 - 4802
B	Lăţime totală, inclusiv oglinzi exterioare	2078
C	Înălţime totală (vehicul gol, neîncărcat)	1453 - 1500
D	Ampatament	2850
E	Ecartament faţă	1579 - 1589
E	Ecartament spate	1595 - 1605

Varianta Combi

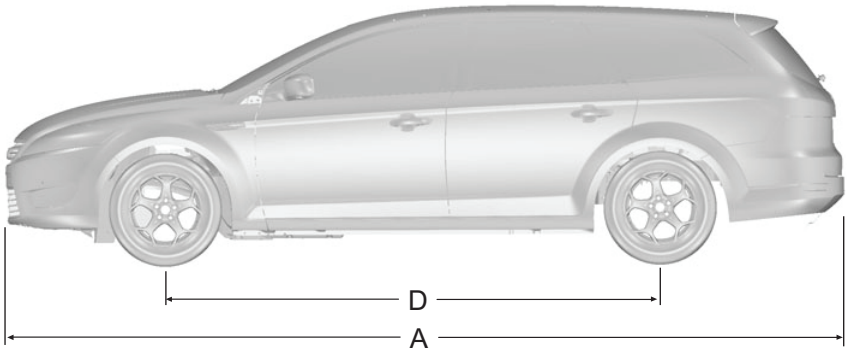

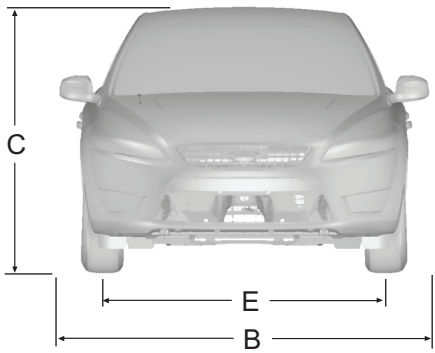

E87090

Specificaţii tehnice

Element	Descriere dimensiune	Dimensiune în mm
A	Lungime maximă	4830 - 4856
B	Lăţime totală, inclusiv oglinzi exterioare	2078
C	Înălţime totală vehicul gol, neîncărcat si fără bare portbagaj exterior	1466 - 1512
C	Înălţime totală vehicul gol, neîncărcat inclusiv bare portbagaj exterior	1502 - 1548
D	Ampatament	2850
E	Ecartament faţă	1579 - 1589
E	Ecartament spate	1595 - 1605

Dimensiunile dispozitivului de remorcare
Varianta cu 4 uşi

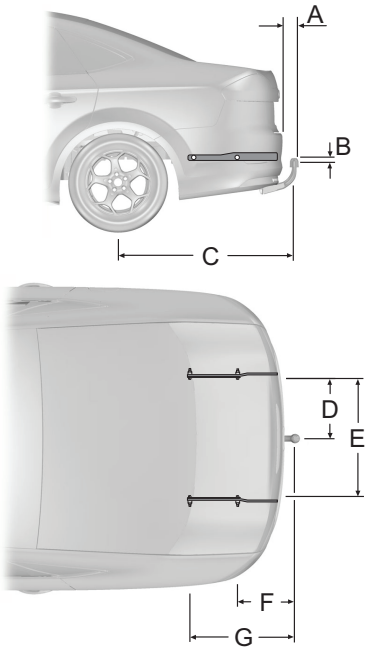

E87091

Element	Descriere dimensiune	Dimensiune în mm
A	Bară de protecţie - capăt cârlig de tractare	102
B	Punct de prindere - centru cârlig de tractare	1
C	Centru roată - centru cârlig de tractare	1150
D	Centru cârlig de tractare - lonjeron	438
E	Parte interioară lonjeron	876
F	Centru cârlig de tractare - centru punct de prindere 1.	434
G	Centru cârlig de tractare - centru punct de prindere 2.	707

Varianta cu 5 uşi

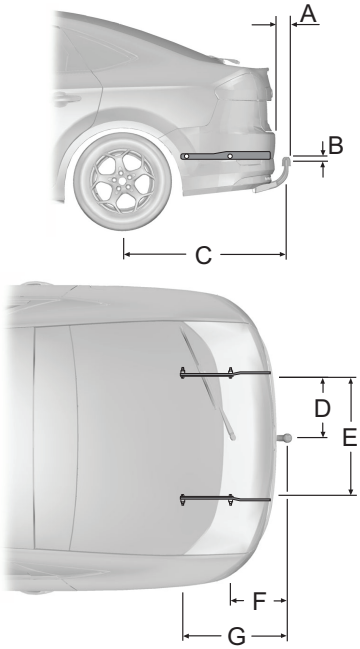

E87092

Element	Descriere dimensiune	Dimensiune în mm
A	Bară de protecţie - capăt cârlig de tractare	100
A	Bară de protecţie - capăt cârlig de tractare (cu bară de protecţie model sport)	90
B	Punct de prindere - centru cârlig de tractare	1
C	Centru roată - centru cârlig de tractare	1082
D	Centru cârlig de tractare - lonjeron	438
E	Parte interioară lonjeron	876
F	Centru cârlig de tractare - centru punct de prindere 1.	364
G	Centru cârlig de tractare - centru punct de prindere 2.	637

Varianta Combi

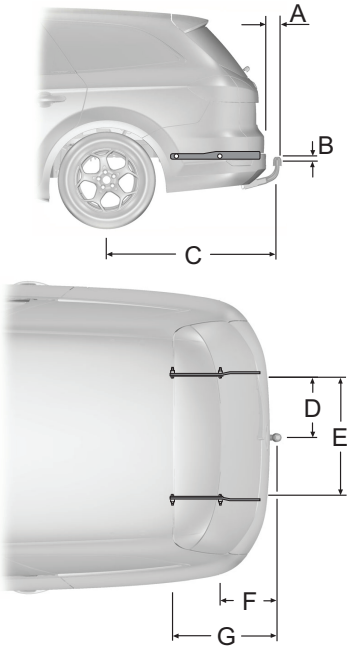

E87093

Specificaţii tehnice

Element	Descriere dimensiune	Dimensiune în mm
A	Bară de protecţie - capăt cârlig de tractare	100
B	Punct de prindere - centru cârlig de tractare	1
C	Centru roată - centru cârlig de tractare	1134
D	Centru cârlig de tractare - lonjeron	438
E	Parte interioară lonjeron	876
F	Centru cârlig de tractare - centru punct de prindere 1.	419
G	Centru cârlig de tractare - centru punct de prindere 2.	692

INFORMAŢII GENERALE

Această secţiune descrie funcţiile şi caracteristicile sistemului de comandă vocală şi al sistemului Bluetooth pentru telefonul mobil.

Secţiunea prezintă următoarele variante:

- telefon mobil cu suport, fără comandă vocală
- sistem de comandă vocală şi Bluetooth cu suport de telefon mobil
- sistem de comandă vocală şi Bluetooth fără suport de telefon mobil.

Componenta Bluetooth pentru telefonul mobil a sistemului asigură conexiunea prin radiofrecvenţe, fără cablu, a telefonului dumneavoastră mobil cu sistemul audio sau cu sistemul de navigaţie aflat în dotarea vehiculului.

Această componentă vă permite să folosiţi sistemul audio sau sistemul de navigaţie pentru a efectua sau primi apeluri fără a utiliza telefonul mobil, ci sistemul audio al vehiculului.

Componenta de comandă vocală (voice control) a sistemului poate fi utilizată pentru a controla:

- apelurile de pe telefonul mobil
- funcţiile sistemului audio
- funcţiile sistemului de climatizare a vehiculului.

Notă: *Telefonul mobil nu se închide imediat după decuplarea contactului: întârzierea pentru întreruperea alimentării este presetată la 10 minute, însă poate fi setată de Dvs să fie între 0 şi 60 de minute. Această setare poate fi realizată, în funcţie de telefonul dumneavoastră mobil, creând în agenda telefonului mobil o înregistrare numită* ***Timer*** *(temporizator) şi introducând perioada de întârziere dorită ca număr al acestei înregistrări.*

În cazul în care sistemul de comandă vocală şi Bluetooth este utilizat o perioadă mai lungă în timp ce vehiculul staţionează, asiguraţi-vă că motorul este pornit pentru a evita descărcarea bateriei.

INSTALAREA TELEFONULUI

Condiţii pentru conexiune prin suport

Telefonul dumneavoastră trebuie instalat într-un suport pentru telefon mobil înainte de a putea fi utilizat ca telefon cu suport împreună cu sistemul de comandă vocală/handsfree.

Puteţi cumpăra suportul potrivit pentru telefonul dumneavoastră de la dealer. Suportul trebuie să fie complementar tipului exact de telefon mobil pe care il aveţi; dacă schimbaţi telefonul mobil, tineţi seama că trebuie corelat cu suportul sau trebuie schimbat suportul (dacă schimbaţi mărcile de telefon mobil-)

Aşezarea telefonului în suport

Notă: *Telefonul dumneavoastră trebuie instalat într-un suport de telefon mobil care vă permite să conectaţi telefonul mobil la suport.*

Conectaţi telefonul la suport.

1. Aşezaţi baza telefonului în elementul de conexiune din suport.

Notă: *Asiguraţi-vă că telefonul este împins complet spre spate în suport.*

2. Apăsaţi telefonul în jos până când se aude un clic.

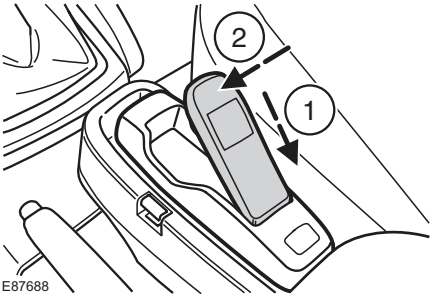

Notă: *Conexiunea la sistem va fi indicată pe afişajul telefonului.*

Agenda telefonică

După pornire, accesul la agendă poate fi întârziat cu până la două minute.

Categoriile de date introduse în agenda telefonică

În funcţie de datele introduse în agendă, pe unitatea de navigaţie sau pe cea audio pot fi afişate diferite categorii.

De exemplu:

M	Mobile (mobil)
O	Office (birou)
H	Home (acasă)
F	Fax

Notă: *Datele introduse pot fi afişate fără precizarea unei categorii.*

Categoria poate fi indicată, de asemenea, ca pictogramă.

Telefon

Mobil

Acasă

Birou

Fax

Transformarea unui telefon într-un telefon activ din punct de vedere al sistemului PHONE al vehiculului

Când utilizaţi sistemul pentru prima dată, niciun telefon nu este conectat la sistemul vehiculului.

După punerea contactului, telefonul cu suport şi telefonul Bluetooth sunt recunoscute în mod diferit de către sistem.

Telefonul Bluetooth

După conectarea telefonului Bluetooth la sistem, acesta devine telefonul activ. Pentru mai multe informaţii, consultaţi meniul telefonului.

Totuşi, în unele cazuri telefonul Bluetooth trebuie activat prin apăsarea butonului pentru postul corect de pe unitatea audio sau de pe cea de navigaţie.

Atunci când veţi pune din nou contactul, sistemul va selecta ultimul telefon ca telefon activ.

Conectarea unui alt telefon Bluetooth

Notă: *Înainte de a se conecta un alt telefon Bluetooth, conexiunea activă Bluetooth existentă trebuie dezactivată utilizând telefonul mobil.*

Conectaţi un alt telefon Bluetooth după cum se indică în condiţiile pentru o conexiune Bluetooth.

Telefoanele memorate de către sistem pot fi accesate utilizând lista de telefoane de pe unitatea de navigaţie sau unitatea audio.

Notă: *În cazul în care au fost conectate şase telefoane Bluetooth (cinci telefoane Bluetooth pentru sistemul de telefoane cu suport), unul dintre acestea trebuie şters din memorie pentru a putea conecta un nou telefon.*

Telefonul cu suport

Telefonul nu devine activ în mod automat doar prin instalarea sa în suportul de telefon mobil.

În aceste cazuri, consultaţi paragraful **Schimbarea telefonului activ** din secţiunea corespunzătoare care descrie sistemul instalat pe vehiculul dumneavoastră.

SETAREA SISTEMULUI BLUETOOTH

Înainte de a putea utiliza telefonul împreună cu vehiculul, acesta trebuie conectat la sistemul de telefonie al vehiculului.

Manipularea telefoanelor

Un telefon poate fi conectat la sistemul vehiculului utilizând o conexiune prin suport sau o conexiune Bluetooth.

La vehiculele echipate cu suport de telefon mobil, la sistemul vehiculului se pot conecta până la cinci telefoane Bluetooth.

La vehiculele neechipate cu suport de telefon mobil, la sistemul vehiculului se pot conecta până la şase telefoane Bluetooth.

Notă: *Dacă un apel este în desfăşurare atunci când telefonul utilizat este selectat ca noul telefon activ, acesta va fi transferat la sistemul audio al vehiculului.*

Notă: *Chiar dacă este conectat la sistemul vehiculului, telefonul dumneavoastră poate fi utilizat şi în modul obişnuit.*

Condiţii pentru conexiunea Bluetooth

Înainte de a putea realiza o conexiune Bluetooth trebuie îndeplinite următoarele condiţii. Telefonul mobil trebuie să posede facilitatea Bluetooth:

1. Sistemul Bluetooth trebuie să fie activat pe telefon şi pe unitatea audio. Pentru mai multe informaţii, consultaţi ghidul de utilizare al telefonului dumneavoastră.
2. Pe telefonul Bluetooth nu trebuie activat modul privat.
3. Căutaţi dispozitivul audio.
4. Selectaţi opţiunea **Ford Audio** (sistem audio Ford).
5. Codul PIN 0000 al sistemului Bluetooth trebuie introdus cu ajutorul tastaturii telefonului.

Notă: *O convorbire telefonică în curs va fi întreruptă dacă sistemul audio/de navigaţie este dezactivat. În cazul în care contactul este decuplat, convorbirea telefonică va continua.*

Compatibilitatea telefoanelor

ATENŢIE

Deoarece nu există niciun acord comun, producătorii de telefoane mobile pot introduce o varietate de profile în dispozitivele Bluetooth. Din această cauză, poate apărea o incompatibilitate între telefon şi sistemul hands-free, care în unele cazuri poate reduce semnificativ performanţele sistemului.
Pentru a evita această situaţie, trebuie utilizate numai telefoanele recomandate. Vă rugăm să contactaţi dealerul pentru mai multe detalii privind lista curentă de compatibilitate.

Telefoanele cu sisteme de operare Symbian

Notă: *În cazul anumitor telefoane este necesară instalarea unui fişier special pentru a permite accesul complet la agenda telefonică prin intermediul sistemului Bluetooth. Acesta este definit ca un fişier SIS şi este disponibil pe site-ul Ford. Pentru detalii suplimentare, vă rugăm să contactaţi dealerul.*

BUTOANELE TELEFONULUI

Terminarea sau respingerea apelurilor

Prin apăsarea unuia dintre butoanele pentru funcţii de pe unitatea audio sau de navigaţie (de exemplu: AM/FM, CD/AUX) apelurile active pot fi terminate sau apelurile primite pot fi respinse.

Telecomanda

Unul dintre următoarele tipuri de telecomandă poate fi montat în vehiculul dumneavoastră:

Butoanele de comandă vocală şi de mod

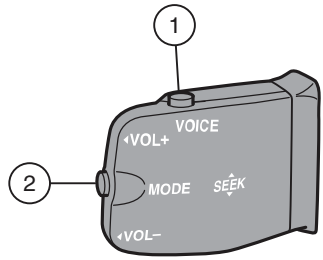

E87661

1 Butonul de comandă vocală (VOICE)

2 Butonul de mod (MODE)

Apelurile primite pot fi acceptate apăsând o dată pe butonul MODE sau pot fi respinse apăsând de două ori pe acelaşi buton.

Butonul de comandă vocală şi de acceptare/respingere a apelurilor

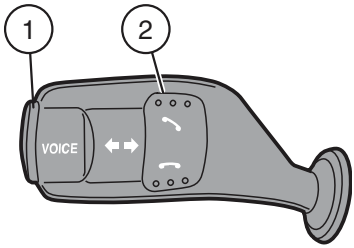

E87662

1 Butonul VOICE

2 Butonul de acceptare/respingere a apelurilor

Butonul VOICE este utilizat pentru a activa sau dezactiva sistemul de comandă vocală.

În cazul vehiculelor cu un buton de acceptare/respingere a apelurilor, apelurile pot fi acceptate sau respinse prin apăsarea butonului corespunzător.

Notă: *Unele unităţi audio au butonul de acceptare/respingere a apelurilor pe partea frontală. Acestea funcţionează în acelaşi mod.*

Butonul de mod de pe volan

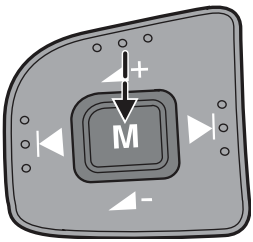

E87663

Numai pentru butonul de mod

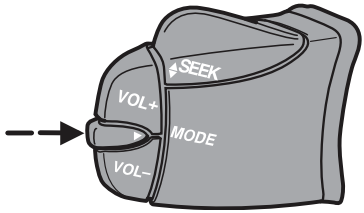

E87664

În cazul vehiculelor care nu au un buton VOICE, butonul MODE de pe telecomandă este utilizat pentru a activa sau dezactiva sistemul de comandă vocală.

Notă: *Nu veţi putea utiliza butonul MODE pentru a activa sistemul de comandă vocală în timpul unui apel primit sau în timpul unui apel activ.*

Nu veţi putea utiliza butonul MODE pentru a controla sistemul audio.

UTILIZAREA TELEFONULUI - VEHICULE FĂRĂ: SISTEM DE NAVIGAŢIE

Această secţiune descrie funcţiile de telefon ale unităţii audio.

Notă: *Pentru detalii referitoare la butoanele de control, consultaţi ghidul sistemului audio.*

Trebuie să existe un telefon activ.

Chiar dacă este conectat la unitatea audio, telefonul dumneavoastră poate fi utilizat în modul obişnuit.

Notă: *Puteţi părăsi meniul telefonului apăsând pe oricare dintre butoanele pentru sursă CD, AM/FM sau AUX.*

Efectuarea unui apel

Formarea unui număr

Puteţi accesa agenda telefonului fie cu telefonul pus în suport, fie prin intermediul sistemului Bluetooth. Datele introduse în memorie vor apărea pe afişajul unităţii audio.

1. Apăsaţi butonul PHONE (telefon) sau pe cel de acceptare a apelurilor.
2. Apăsaţi butonul MENU.
3. Ţineţi apăsat pe butonul MENU până când este afişat mesajul **PHONE-BOOK** (agendă telefonică).
4. Apăsaţi butoanele de căutare pentru a selecta numărul de telefon dorit.

Notă: *Apăsaţi şi ţineţi apăsat pe butonul de căutare pentru a sări la următoarea literă a alfabetului.*

5. Apăsaţi butonul PHONE sau pe cel de acceptare a apelurilor pentru a forma numărul de telefon selectat.

Dacă aveţi o unitate audio cu tastatură de telefon (butoane 0-9, * şi #), puteţi forma direct numărul prin introducerea acestuia pe afişajul radioului cu ajutorul tastaturii şi apăsând pe butonul de acceptare a apelurilor:

1. Apăsaţi butonul de acceptare a apelurilor.
2. Formaţi numărul utilizând tastatura de telefon de pe unitatea audio.
3. Apăsaţi butonul de acceptare a apelurilor.

Notă: *Dacă introduceţi o cifră greşită în timp ce introduceţi numărul de telefon, apăsaţi butonul de căutare în jos pentru a şterge ultima cifră. O apăsare mai lungă va şterge tot rândul de cifre. Apăsaţi şi ţineţi apăsat pe **0** pentru a introduce semnul **+**.*

Terminarea unui apel

Apelurile pot fi terminate prin:

- apăsarea unuia dintre următoarele butoane de pe unitatea audio: PHONE, CD, AM/FM, ON/OFF
- apăsarea butonului MODE de pe telecomandă.
- apăsarea butonului de respingere a apelurilor.

Notă: *Dacă aveţi o unitate audio cu tastatură de telefon, puteţi termina un apel numai cu ajutorul butonului de respingere a apelurilor.*

Reapelarea unui număr de telefon

1. Apăsaţi butonul PHONE (telefon) sau pe cel de acceptare a apelurilor.
2. Apăsaţi butonul MENU.
3. Selectaţi lista **CALL OUT** (apeluri efectuate) sau lista **CALL IN** (apeluri primite).

Notă: *Dacă telefonul activ nu furnizează o listă de apeluri efectuate, va fi afişat ultimul număr format/introdus.*

4. Apăsaţi butonul de căutare de pe unitatea audio.
5. Apăsaţi butonul PHONE sau butonul de acceptare a apelurilor pentru a forma numărul de telefon dorit.

Reapelarea ultimului număr format

Notă: *Aceste indicaţii se aplică numai în cazul unităţilor audio cu tastatură de telefon.*

1. Apăsaţi butonul de acceptare a apelurilor.
2. Apăsaţi din nou pe butonul de acceptare a apelurilor pentru a afişa ultimul număr format.
3. Apăsaţi pentru a treia oară pe butonul de acceptare a apelurilor pentru a forma numărul.

Primirea unui apel

Acceptarea unui apel primit

Apelurile primite pot fi acceptate prin:

- apăsarea butonului PHONE
- apăsarea butonului MODE de pe telecomandă
- apăsarea butonului de acceptare a apelurilor.

Respingerea unui apel primit

Apelurile primite pot fi respinse prin:

- apăsarea butonului de respingere a apelurilor
- apăsarea butonului CD
- apăsarea butonului AM/FM.

Notă: *Dacă aveţi o unitate audio cu tastatură de telefon, puteţi respinge un apel numai cu ajutorul butonului de respingere a apelurilor.*

Notă: *Nu puteţi respinge un apel primit utilizând telecomanda.*

Cum procedaţi în cazul primirii unui al doilea apel

Notă: *Trebuie ca pe telefonul dumneavoastră să fie activată funcţia pentru al doilea apel primit.*

Dacă se primeşte un apel în timp ce este deja unul în curs, se va auzi un semnal sonor şi veţi avea opţiunea să terminaţi apelul activ şi să acceptaţi celălalt apel.

Acceptarea celui de-al doilea apel

Al doilea apel poate fi acceptat prin:

- apăsarea butonului de acceptare a apelurilor.
- apăsarea butonului MODE de pe telecomandă.
- apăsarea butonului PHONE.

Notă: *Dacă faceţi acest lucru se va anula apelul în curs.*

Respingerea celui de-al doilea apel

Al doilea apel poate fi respins prin:

- apăsarea butonului de respingere a apelurilor
- apăsarea butonului CD
- apăsarea butonului AM/FM.

Notă: *Dacă aveţi o unitate audio cu tastatură de telefon, puteţi respinge un apel numai cu ajutorul butonului de respingere a apelurilor.*

Schimbarea telefonului activ

Notă: *Înainte de a putea activa un telefon, acesta trebuie să fie conectat la sistem*

Utilizarea butonului pentru memorarea posturilor

1. Apăsaţi butonul PHONE de pe unitatea audio.
2. Apăsaţi pe numărul de presetare corespunzător (utilizând butoanele de presetare a postului 1 - 6).

Notă: *Acest procedeu este valabil numai pentru unităţile audio fără tastatură de telefon.*

Utilizarea meniului unităţii audio

1. Apăsaţi butonul PHONE sau butonul de acceptare a apelurilor.
2. Apăsaţi butonul MENU de pe unitatea audio.
3. Selectaţi opţiunea **ACTIVE PHONE** (telefon activ) pe unitatea audio.
4. Parcurgeţi prin derulare diferitele telefoane memorate utilizând butoanele de căutare pentru a afişa telefoanele conectate.
5. Apăsaţi butonul MENU pentru a selecta telefonul pe care doriţi să îl activaţi.

Notă: *După conectarea unui telefon Bluetooth la sistem, acesta devine telefonul activ.*

Deconectarea unui telefon

Un telefon poate fi şters din sistem oricând, atâta timp cât nu există un apel în curs pe acest telefon;

1. Apăsaţi butonul PHONE sau butonul de acceptare a apelurilor.
2. Apăsaţi butonul MENU de pe unitatea audio.
3. Selectaţi opţiunea **DEBOND** (deconectare) pe unitatea audio.
4. Parcurgeţi prin derulare diferitele telefoane utilizând butoanele de căutare pentru a afişa telefonul care urmează să fie deconectat.
5. Apăsaţi butonul MENU pentru a selecta telefonul pe care doriţi să îl deconectaţi.

UTILIZAREA TELEFONULUI - SISTEM TRAVEL PILOT EX

Acest capitol descrie funcţiile de telefon ale sistemului de navigaţie Travel Pilot EX.

Notă: *Pentru detalii referitoare la butoanele de control, consultaţi ghidul sistemului de navigaţie Travel Pilot EX.*

Trebuie să existe un telefon activ.

Chiar dacă este conectat la sistemul de navigaţie Travel Pilot EX, telefonul dumneavoastră poate fi utilizat în modul obişnuit.

Efectuarea unui apel

Formarea unui număr - telefon cu suport

Utilizarea unui telefon cu suport vă permite accesarea agendei telefonului mobil. Datele introduse în memorie vor apărea pe afişajul sistemului TravelPilot EX.

1. Apăsaţi butonul PHONE de pe unitatea audio.
2. Utilizaţi opţiunea **PHONEBOOK** (agendă de telefon) din meniu.
3. Alegeţi una dintre litere.
4. Selectaţi numărul de telefon dorit, rotind butonul rotativ din dreapta.
5. Prin apăsarea butonului INFO pot fi afişate detalii despre respectivele date din agendă.
6. Apăsaţi butonul rotativ din dreapta.

Formarea unui număr - telefon Bluetooth

Utilizând un telefon Bluetooth pot fi formate numere de telefon cu ajutorul sistemului de comandă vocală; consultaţi capitolul **Comanda vocală**.

Terminarea unui apel

Apelurile pot fi terminate prin:

- apăsarea butonului de respingere a apelurilor
- apăsarea butonului MODE de pe telecomandă.
- apăsarea butonului de închidere de pe sistemul de navigaţie
- apăsarea butonului rotativ din dreapta.

Reapelarea unui număr - telefon cu suport

1. Apăsaţi butonul PHONE de pe unitatea audio.
2. Apăsaţi butonul MENU.
3. Selectaţi lista **CALL OUT** (apeluri efectuate), lista **CALL IN** (apeluri primite) sau **REDIAL** (reapelare).
4. Apăsaţi butonul PHONE de pe unitatea audio pentru a forma numărul de telefon dorit.

Reapelarea unui număr - telefon Bluetooth

1. Apăsaţi butonul PHONE de pe unitatea audio.
2. Apăsaţi butonul MENU.
3. Selectaţi opţiunea **REDIAL** (reapelare).
4. Apăsaţi butonul PHONE de pe unitatea audio pentru a forma numărul de telefon.

Cum procedaţi în cazul primirii unui apel

Acceptarea unui apel primit

Apelurile primite pot fi acceptate prin:

- apăsarea butonului de acceptare a apelurilor
- apăsarea butonului MODE de pe telecomandă.
- apăsarea butonului PHONE de pe unitatea audio
- utilizarea opţiunii **ACCEPT** (acceptare) din meniu.

Respingerea unui apel primit

Apelurile primite pot fi respinse prin:

- apăsarea butonului de respingere a apelurilor
- apăsarea unuia dintre următoarele butoane de pe unitatea audio: CD, AM/FM
- utilizarea opţiunii **REJECT** (respingere) din meniu.

Notă: *Nu puteţi respinge un apel utilizând butonul MODE de pe telecomandă.*

Cum procedaţi în cazul primirii unui al doilea apel

Notă: *Trebuie ca pe telefonul dumneavoastră să fie activată funcţia pentru al doilea apel primit.*

Dacă se primeşte un apel în timp ce este deja unul în curs, se va auzi un semnal sonor şi veţi avea opţiunea să terminaţi apelul activ şi să acceptaţi celălalt apel.

Acceptarea celui de-al doilea apel primit

Al doilea apel poate fi acceptat prin:

- Apăsarea butonului de acceptare a apelurilor.
- Apăsarea butonului MODE de pe telecomandă.
- Apăsarea butonului PHONE de pe unitatea audio.
- Utilizarea opţiunii **ACCEPT** (acceptare) din meniu.

Notă: *Procedând astfel se va anula apelul în curs.*

Respingerea celui de-al doilea apel primit

Al doilea apel poate fi respins prin:

- Butonul de respingere a apelurilor
- unul dintre următoarele butoane de pe unitatea audio: CD, AM/FM.

Schimbarea telefonului activ

Notă: *Înainte de a putea activa un telefon, acesta trebuie să fie conectat la sistem*

1. Apăsaţi butonul PHONE de pe unitatea audio.
2. Utilizând opţiunea ACTIVE PHONE (telefon activ) din meniu, selectaţi telefonul activ din listă folosind butoanele de presetare.

Deconectarea unui telefon

Un telefon poate fi şters din sistem oricând, atâta timp cât nu există un apel în curs pe acel telefon.

1. Apăsaţi butonul PHONE de pe unitatea audio.
2. Selectaţi opţiunea **DEBOND** (deconectare) in meniu.
3. Selectaţi telefonul din listă folosind butoanele de presetare.

Notă: *După conectarea unui telefon Bluetooth la sistem, acesta devine telefonul activ.*

Totuşi, în unele cazuri telefonul Bluetooth trebuie activat prin apăsarea butonului pentru postul corect de pe unitatea audio sau de pe cea de navigaţie.

PRINCIPIUL DE FUNCŢIONARE

Recunoaşterea vocală permite operarea sistemului audio fără a fi nevoie să vă distrageţi atenţia de la drum pentru a schimba setările sau pentru a primi răspunsul sistemului.

De câte ori daţi una dintre comenzile definite în timp ce sistemul este activ, sistemul de recunoaştere a vocii converteşte comanda dumneavoastră vocală într-o comandă funcţională pentru sistemul audio.

Semnalele introduse iau forma unor dialoguri sau a unor comenzi. Sunteţi ghidat prin aceste dialoguri prin anunţuri sau întrebări.

Vă rugăm să vă familiarizaţi cu funcţiile sistemului audio înainte de a utiliza sistemul de recunoaştere vocală.

Notă: *În cazul în care sistemul de comandă vocală şi Bluetooth este utilizat o perioadă mai lungă în timp ce vehiculul este oprit, porniţi motorul, pentru a evita descărcarea bateriei.*

Comenzi recunoscute

Sistemul de comandă vocală vă permite să controlaţi următoarele funcţii ale vehiculului:

- telefon
- radio
- CD player
- climatizare
- sistem de navigaţie.

Notă: *Sistemul de comandă vocală este specific limbii. Dacă doriţi ca sistemul să funcţioneze în altă limbă, vă rugăm să contactaţi dealerul.*

Răspunsul sistemului

În timp ce sunteţi într-o sesiune de voce, sistemul vă va atenţiona cu un semnal sonor de fiecare dată când este gata să treacă mai departe.

Nu încercaţi să daţi comenzi până când nu auziţi semnalul sonor.

Sistemul de comandă vocală va repeta fiecare comandă după dumneavoastră.

Dacă nu sunteţi sigur cum să procedaţi în continuare, spuneţi „HELP" pentru asistenţă sau „CANCEL" dacă nu mai doriţi să continuaţi.

Funcţia „HELP" furnizează numai câteva dintre comenzile vocale disponibile. În paginile următoare puteţi găsi explicaţii detaliate ale tuturor comenzilor vocale posibile.

Comenzile vocale

Toate comenzile vocale trebuie date folosind un ton normal, ca şi cum aţi vorbi cu un pasager sau la telefon. Nivelul vocii dumneavoastră trebuie să fie în funcţie de nivelul zgomotului din interiorul sau din exteriorul vehiculului, dar nu trebuie să ţipaţi.

Eticheta de nume

Funcţia de etichetă de nume poate recunoaşte telefonul, sistemul audio şi de navigaţie utilizând funcţia „STORE NAME" (memorare nume).

- Puteţi introduce în memorie până la 20 de etichete de nume pentru fiecare funcţie.
- Timpul de înregistrare mediu pentru fiecare etichetă de nume este de aproximativ 2-3 secunde.

UTILIZAREA COMENZII VOCALE

Utilizarea sistemului

Ordinea şi conţinutul comenzilor vocale sunt oferite în următoarele liste. Tabelele arată secvenţa de comenzi vocale şi răspunsul sistemului pentru fiecare funcţie disponibilă.

<> indică un număr sau o etichetă de nume memorată care trebuie introdusă de utilizator.

Comenzile rapide

Sunt disponibile un număr de comenzi vocale rapide, care vă permit să controlaţi unele funcţii ale vehiculului fără a mai fi nevoit să urmaţi întreaga procedură.

Acestea sunt:

- telefon: "MOBILE NAME" (nume telefon mobil)1, "DIAL NUMBER" (formare număr), "DIAL NAME" (formare număr de telefon corespunzător nume) şi "REDIAL" (reapelare)
- CD player: "DISC" şi "TRACK" (piesă)
- climatizare: "TEMPERATURE" (temperatură) şi "FAN" (ventilator)
- radio: "TUNE NAME" (selectare nume-post)
- navigaţie: "ZOOM" (mărire) şi "ROUTE SETTING" (setare rută).

1) Numai atunci când telefonul mobil este prevăzut cu sistem de comandă vocală şi Bluetooth

Începerea sesiunii de comunicare cu sistemul

Înainte de a începe să daţi comenzi sistemului, trebuie să apăsaţi mai întâi pe butonul VOICE sau MODE pentru fiecare operaţie şi să aşteptaţi până când sistemul vă va răspunde cu un semnal sonor.

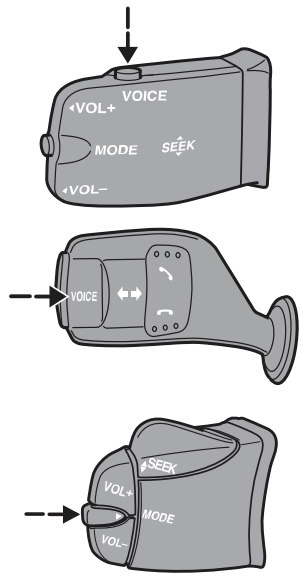

E87665

COMENZILE UNITĂŢII AUDIO

CD player/CD changer

Puteţi alege un disc sau o piesă de pe disc direct prin comandă vocală.

Prezentare generală

Prezentarea generală de mai jos arată comenzile vocale disponibile pentru utilizarea CD playerului. Următoarele liste vă vor oferi mai multe informaţii despre meniul complet de comenzi.

"**CD**"
"HELP" (asistenţă)
"DISC"[a]
"TRACK"[b] (piesă)

a) Poate fi utilizată numai cu un CD changer.

b) Poate fi utilizată ca şi comandă rapidă.

Discul

Dacă dispuneţi de un CD changer, puteţi alege numărul discului.

Paşi	Comanda utilizatorului	Răspunsul sistemului
1	"CD"	"CD"
2	"DISC"[a]	"DISC NUMBER PLEASE" (vă rugăm, specificaţi numărul discului)
3	"a number between 1 and 6" (un număr între 1 şi 6)	"DISC <number>" (număr)

a) Poate fi utilizată ca şi comandă rapidă.

Piesa

Puteţi alege, de asemenea, o piesă direct de pe CD.

Paşi	Comanda utilizatorului	Răspunsul sistemului
1	"CD"	"CD"

Paşi	Comanda utilizatorului	Răspunsul sistemului
2	"TRACK"[a] (piesă)	"TRACK NUMBER PLEASE" (vă rugăm, specificaţi numărul piesei)
3	"a number between 1 and 99" (un număr între 1 şi 99)	"TRACK <number>" (PIESĂ <număr>)

a) Poate fi utilizată ca şi comandă rapidă.

Radioul

Comenzile vocale pentru radio recunosc funcţia radio şi vă permit să selectaţi posturi de radio prin intermediul comenzilor vocale.

Prezentare generală

Prezentarea generală de mai jos arată comenzile vocale disponibile pentru utilizarea radioului. Următoarele liste vă vor oferi mai multe informaţii despre meniul complet de comenzi.

"**RADIO**"
"HELP" (asistenţă)
"AM"
"FM"
"TUNE NAME"[a] (selectare nume)
"DELETE NAME" (ştergere nume)
"DELETE DIRECTORY" (ştergere director)
"PLAY DIRECTORY" (redare director)
"STORE NAME" (memorare nume)

a) Poate fi utilizată ca şi comandă rapidă.

Selectarea frecvenţei

Această funcţie vă permite selectarea posturilor de radio prin intermediul comenzilor vocale.

Paşi	Comanda utilizatorului	Răspunsul sistemului
1	"RADIO"	"RADIO"
2	"AM"	"FREQUENCY PLEASE" (vă rugăm să specificaţi frecvenţa)
	"FM"	"FREQUENCY PLEASE" (vă rugăm să specificaţi frecvenţa)
3	"frequency" (frecvenţă)	"TUNE frequency" (SELECTARE frecvenţă)

Memorarea numelui

Dacă aţi selectat un post de radio, îl puteţi memora introducând în director un nume pentru acesta.

Paşi	Comanda utilizatorului	Răspunsul sistemului
1	"RADIO"	"RADIO"
2	"STORE NAME" (memorare nume)	"STORE NAME" (memorare nume) "NAME PLEASE" (vă rugăm să specificaţi numele)
3	"name" (nume)	"REPEAT NAME PLEASE" (vă rugăm să repetaţi numele)
4	"name" (nume)	"STORING NAME" (memorare nume) "name STORED" (nume memorat)

Selectarea numelui

Această funcţie vă permite să accesaţi un post de radio memorat.

Paşi	Comanda utilizatorului	Răspunsul sistemului
1	"RADIO"	"RADIO"
2	"TUNE NAME"[a] (selectare nume)	"NAME PLEASE" (vă rugăm să specificaţi numele)
3	"name" (nume)	"TUNE name" (selectare nume)

a) Poate fi utilizată ca şi comandă rapidă.

Ştergerea numelui

Această funcţie vă permite să ştergeţi un post de radio memorat.

Paşi	Comanda utilizatorului	Răspunsul sistemului
1	"RADIO"	"RADIO"
2	"DELETE NAME" (ştergere nume)	"NAME PLEASE" (vă rugăm să specificaţi numele)
3	"name" (nume)	"DELETE name" (ştergere nume) "CONFIRM YES OR NO" (confirmaţi da sau nu)
4	"YES" (da)	"DELETED" (nume şters)
	"NO" (nu)	"COMMAND CANCELLED" (comandă anulată)

Redarea directorului

Această funcţie vă permite să lăsaţi sistemul să vă spună toate posturile de radio memorate.

Paşi	Comanda utilizatorului	Răspunsul sistemului
1	"RADIO"	"RADIO"
2	"PLAY DIRECTORY" (redare director)	"PLAY DIRECTORY" (redare director)

Ştergerea unui director

Această funcţie vă permite să ştergeţi deodată toate posturile de radio memorate.

Paşi	Comanda utilizatorului	Răspunsul sistemului
1	"RADIO"	"RADIO"
2	"DELETE DIRECTORY" (ştergere director)	"DELETE DIRECTORY" (ştergere director) "CONFIRM YES OR NO" (confirmaţi da sau nu)
3	"YES" (da)	"RADIO DIRECTORY DELETED" (director radio şters)
	"NO" (nu)	"COMMAND CANCELLED" (comandă anulată)

COMENZILE TELEFONULUI

Telefonul

Sistemul telefonului vă permite să creaţi o agendă telefonică suplimentară. Numele/numerele memorate pot fi apelate prin intermediul comenzii vocale. Numerele de telefon memorate cu ajutorul comenzii vocale sunt memorate în sistemul vehiculului şi nu în telefonul dumneavoastră.

Prezentare generală

Prezentarea generală de mai jos arată comenzile vocale disponibile pentru utilizarea telefonului. Următoarele liste vă vor oferi mai multe informaţii despre meniul complet de comenzi.

"**PHONE**" **(telefon)**
"HELP" (asistenţă)
"MOBILE NAME"[a, b] (nume telefon mobil)
"DIAL NUMBER"[a] (formare număr)
"DIAL NAME"[a] (formare nume)
"DELETE NAME" (ştergere nume)
"DELETE DIRECTORY" (ştergere director)
"PLAY DIRECTORY" (redare director)
"STORE NAME" (memorare nume)
"REDIAL"[a] (reapelare)
"ACCEPT CALLS" (acceptare apeluri)
"REJECT CALLS" (respingere apeluri)

a) Poate fi utilizată ca şi comandă rapidă.

b) Este posibil numai la telefoanele mobile care sunt conectate prin Bluetooth şi sunt prevăzute cu sistem de comandă vocală şi etichete pentru numele memorate.

Crearea unei agende telefonice

Memorarea numelui

Datele noi pot fi memorate cu ajutorul comenzii „STORE NAME" (memorare nume). Această funcţie poate fi utilizată pentru a forma un număr prin apelarea numelui şi nu a întregului număr de telefon.

Paşi	Comanda utilizatorului	Răspunsul sistemului
1	"PHONE" (telefon)	"PHONE" (telefon)
2	"STORE NAME" (memorare nume)	"STORE NAME" (memorare nume) "NAME PLEASE" (vă rugăm să specificaţi numele)
3	"name" (nume)	"REPEAT NAME PLEASE" (vă rugăm să repetaţi numele)
4	"name" (nume)	"STORING NAME" (memorare nume) "name STORED" (nume memorat) "NUMBER PLEASE" (vă rugăm să specificaţi numărul de telefon)
5	"<phone number>" (număr de telefon)	"phone number" (număr de telefon)
6	"STORE" (memorare)	"STORING NUMBER" (memorare număr) "phone number" (număr de telefon) "NUMBER STORED" (număr de telefon memorat)

Ştergerea numelui

Numele memorate pot fi şterse, de asemenea, din director.

Paşi	Comanda utilizatorului	Răspunsul sistemului
1	"PHONE" (telefon)	"PHONE" (telefon)
2	"DELETE NAME" (ştergere nume)	"NAME PLEASE" (vă rugăm să specificaţi numele)
3	"name" (nume)	"DELETE name" (ştergere nume) "CONFIRM YES OR NO" (confirmaţi da sau nu)
4	"YES" (da)	"DELETED" (nume şters)
	"NO" (nu)	"COMMAND CANCELLED" (comandă anulată)

Redarea directorului

Utilizaţi această funcţie pentru a permite sistemului să vă comunice toate datele introduse în memorie.

Paşi	Comanda utilizatorului	Răspunsul sistemului
1	"PHONE" (telefon)	"PHONE" (telefon)
2	"PLAY DIRECTORY" (redare director)	"PLAY DIRECTORY" (redare director)

Ştergerea unui director

Această funcţie vă permite să ştergeţi toate datele memorate deodată.

Paşi	Comanda utilizatorului	Răspunsul sistemului
1	"PHONE" (telefon)	"PHONE" (telefon)
2	"DELETE DIRECTORY" (ştergere director)	"DELETE DIRECTORY" (ştergere director) "CONFIRM YES OR NO" (confirmaţi da sau nu)
3	"YES" (da)	"PHONE DIRECTORY DELETED" (director radio şters)
	"NO" (nu)	"COMMAND CANCELLED" (comandă anulată)

Funcţiile telefonului

Numele telefonului mobil

Această funcţie vă permite să accesaţi numerele de telefon cu etichetă de nume memorate în agenda telefonului mobil.

Paşi	Comanda utilizatorului	Răspunsul sistemului
1	"PHONE" (telefon)	"PHONE" (telefon)
2	"MOBILE NAME"[a, b] (nume telefon mobil)	"MOBILE NAME phone dependent dialogue" (dialog care depinde de numele telefonului mobil)

a) Poate fi utilizată ca şi comandă rapidă.

b) Numai atunci când telefonul este prevăzut cu Bluetooth şi sistem de comandă vocală (depinde de tipul de telefon mobil).

Formarea numărului

Numerele de telefon pot fi formate după ce aţi dat comanda pentru eticheta de nume.

Paşi	Comanda utilizatorului	Răspunsul sistemului
1	"PHONE" (telefon)	"PHONE" (telefon)
2	"DIAL NUMBER"[a] (formare număr)	"NUMBER PLEASE" (vă rugăm să specificaţi numărul de telefon)
3	"phone number" (număr de telefon)	"phone number" (număr de telefon) "CONTINUE" (continuaţi)
4	"DIAL" (formare)	"DIALLING" (formare număr)
	"CORRECTION" (corectare)	"repeat last part of number CONTINUE" (repetaţi ultima parte a numărului; continuaţi)

a) Poate fi utilizată ca şi comandă rapidă.

Formarea numelui

Numerele de telefon pot fi formate după ce aţi dat comanda pentru eticheta de nume.

Paşi	Comanda utilizatorului	Răspunsul sistemului
1	"PHONE" (telefon)	"PHONE" (telefon)
2	"DIAL NAME"[a] (formare nume)	"NAME PLEASE" (vă rugăm să specificaţi numele)
3	"name" (nume)	"DIAL name" (introduceţi numele) "CONFIRM YES OR NO" (confirmaţi da sau nu)
4	"YES" (da)	"DIALLING" (formare număr)
	"NO" (nu)	"COMMAND CANCELLED" (comandă anulată)

a) Poate fi utilizată ca şi comandă rapidă.

Reapelarea

Această funcţie vă permite să reapelaţi ultimul număr format.

Paşi	Comanda utilizatorului	Răspunsul sistemului
1	"PHONE" (telefon)	"PHONE" (telefon)
2	"REDIAL"[a] (reapelare)	"REDIAL" (reapelare) "CONFIRM YES OR NO" (confirmaţi da sau nu)
3	"YES" (da)	"DIALLING" (formare număr)
	"NO" (nu)	"COMMAND CANCELLED" (comandă anulată)

a) Poate fi utilizată ca şi comandă rapidă.

DTMF (formarea în ton)

Această funcţie transformă numerele vorbite în tonuri DMTF, respectiv pentru a interoga de la distanţă robotul telefonic de acasă.

Notă: *Funcţia DTMF poate fi utilizată numai în timpul unui apel în curs. Apăsaţi butonul VOICE sau butonul MODE şi aşteptaţi mesajul de ghidare al sistemului.*

Paşi	Comanda utilizatorului	Răspunsul sistemului
1		"NUMBER PLEASE" (vă rugăm să specificaţi numărul de telefon)
2	"<numbers 1 to 9, zero, hash, star>" (numere de la 1 la 9, zero, diez, steluţă)	

Setările principale

Acceptarea şi respingerea apelurilor

Apelurile pot fi acceptate sau respinse utilizând sistemul de comandă vocală.

Paşi	Comanda utilizatorului	Răspunsul sistemului
1	"PHONE" (telefon)	"PHONE" (telefon)
2	"ACCEPT CALLS" (acceptare apeluri)	"ACCEPT CALLS" (acceptare apeluri)
3	"REJECT CALLS" (respingere apeluri)	"REJECT CALLS" (respingere apeluri)

COMENZILE SISTEMULUI DE NAVIGAŢIE

Pentru detalii referitoare la meniurile de comandă, vă rugam consultaţi ghidul separat de navigaţie.

COMENZILE CLIMATIZĂRII

Climatizarea

Comenzile vocale pentru climatizare recunosc funcţia de viteză a ventilatorului şi setărilor pentru temperatură. Nu toate funcţiile sunt disponibile la toate vehiculele.

Prezentare generală

Prezentarea generală de mai jos arată comenzile vocale disponibile pentru utilizarea sistemului de climatizare. Următoarele liste vă vor oferi mai multe informaţii despre meniul complet de comenzi.

"CLIMATE" (climatizare)
"HELP" (asistenţă)
"FAN"[a] (ventilator)
"TEMPERATURE"[a] (temperatură)
"AUTO MODE"[a] (mod automat)

a) Poate fi utilizat ca şi comandă rapidă. Pentru vehiculele echipate cu un modul de limbă engleză, comanda rapidă, „FAN" (ventilator) nu este disponibilă.

Ventilatorul

Această funcţie vă permite să reglaţi viteza ventilatorului.

Paşi	Comanda utilizatorului	Răspunsul sistemului
1	"CLIMATE" (climatizare)	"CLIMATE" (climatizare)
2	"FAN"[a] (ventilator)	"FAN SPEED PLEASE" (vă rugăm să specificaţi viteza ventilatorului)
3	"MINIMUM"	"FAN MINIMUM" (ventilator la viteza minimă)
	"<a number between 1 and 7>" (un număr între 1 şi 7)	"FAN <number>" (ventilator la viteza cu numărul:)
	"MAXIMUM"	"FAN MAXIMUM" (ventilator la viteza maximă)

a) Poate fi utilizată ca şi comandă rapidă. Pentru vehiculele echipate cu un modul de limbă engleză, comanda rapidă „FAN" (ventilator) nu este disponibilă.

Dezgheţarea/Dezaburirea

Paşi	Comanda utilizatorului	Răspunsul sistemului
1	"CLIMATE" (climatizare)	"CLIMATE" (climatizare)
2	"DEFROSTING/DEMISTING ON"[a] (activare dezgheţare/dezaburire)	"DEFROSTING/DEMISTING ON" (activare dezgheţare/dezaburire)
	"DEFROSTING/DEMISTING OFF"[a] (dezactivare dezgheţare/dezaburire)	"DEFROSTING/DEMISTING OFF" (dezactivare dezgheţare/dezaburire)

a) Poate fi utilizată ca şi comandă rapidă. Pentru vehiculele echipate cu un modul de limbă engleză, comanda rapidă „FAN" (ventilator) nu este disponibilă.

Temperatura

Această funcţie vă permite să reglaţi temperatura.

Paşi	Comanda utilizatorului	Răspunsul sistemului
1	"CLIMATE" (climatizare)	"CLIMATE" (climatizare)
2	"TEMPERATURE"[a] (temperatură)	"TEMPERATURE PLEASE" (vă rugăm să specificaţi temperatura)
3	"MINIMUM"	"TEMPERATURE MINIMUM" (temperatura la nivelul minim)
4	"<a number between 15 and 29 °C with 0.5 increments>" (un număr între 15 şi 29 °C cu creştere în pas de 0,5) sau "<a number between 59 and 84 °F>" (un număr între 59 şi 84 °F)	"TEMPERATURE <number>" (temperatura la nivelul cu numărul:)
	"MAXIMUM"	"TEMPERATURE MAXIMUM" (temperatura la nivelul maxim)

a) Poate fi utilizată ca şi comandă rapidă.

Modul automat

Paşi	Comanda utilizatorului	Răspunsul sistemului
1	"CLIMATE" (climatizare)	"CLIMATE" (climatizare)
2	"AUTO MODE"[a] (mod automat)	"AUTO MODE" (mod automat)

a) Modul automat poate fi dezactivat prin selectarea unei alte temperaturi sau a unei alte viteze a ventilatorului.

COMPATIBILITATEA ELECTROMAGNETICĂ

AVERTISMENTE

Vehiculul dumneavoastră a fost testat şi certificat conform legislaţiei europene privind standardele de compatibilitate electromagnetică (2004/104/CE). Este responsabilitatea dumneavoastră să vă asiguraţi că orice echipament montat este în conformitate cu legislaţia locală aplicabilă. Orice echipamente trebuie montate de tehnicieni cu o calificare corespunzătoare.

AVERTISMENTE

Echipamentele cu transmisie în radiofrecvenţă (RF) (de ex. telefoane mobile, emiţătoare pentru radio amatori etc.) pot fi montate pe vehicul numai dacă sunt în conformitate cu parametrii din tabelul de mai jos. Nu există prevederi sau condiţii speciale privind instalarea sau utilizarea.

Nu montaţi emiţătoare, microfoane, difuzoare sau orice alt element în zonele unde ar putea să împiedice declanşarea airbagurilor.

Nu legaţi antena de cablajul original al vehiculului, de conductele de combustibil sau de conductele din sistemul de frânare.

Menţineţi antena şi cablurile de alimentare la o distanţă de cel puţin 100 mm faţă de orice module electronice şi orice airbaguri.

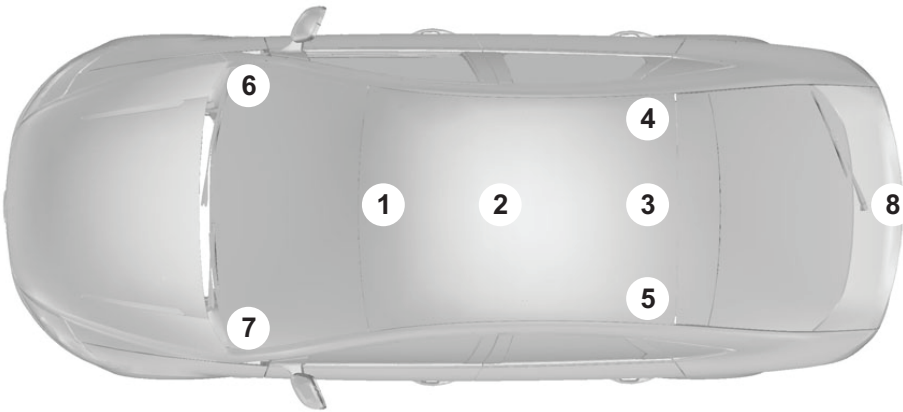

E85998

Bandă de frecvenţă (MHz)	Putere maximă de ieşire Waţi (Vârf RMS)	Poziţii antenă
1 - 30	50 W	3, 8
30 - 54	50 W	2, 3
68 - 87.5	50 W	1, 2, 3, 4, 5
142 - 176	50 W	1, 2, 3, 4, 5
380 - 512	50 W	1, 2, 3, 4, 5
806 - 940	10 W (2 W[1])	1, 2, 3, 4, 5 (6[1], 7[1])
1200 - 1400	10 W	2
1710 - 1885	10 W (1 W[1])	1, 2, 3, 4, 5 (6[1], 7[1])
1885 - 2025	10 W (1 W[1])	1, 2, 3, 4, 5 (6[1], 7[1])
2400 - 2500	0.1 W	Toate poziţiile

[1] Numai pentru telefoane mobile GSM/3G, cu antenă de conectare instalată pe partea interioară a parbrizului.

Notă: *După instalarea emiţătoarelor RF, verificaţi interferenţele de la şi către toate echipamentele electrice din vehicul, atât în modul standby cât şi în modul de transmitere.*

Verificaţi toate echipamentele electrice:

- cu contactul pus (în poziţia **ON**)
- cu motorul pornit
- în timpul unei testări în condiţii de trafic, la diferite viteze.

Verificaţi câmpurile electromagnetice generate în interiorul cabinei vehiculului de către emiţătorul montat, pentru a vă asigura că acestea nu depăşesc valorile limită de expunere a oamenilor specificate în Directiva 2004/40/CE.

CERTIFICATE DE OMOLOGARE DE TIP

Sistem Bluetooth/recunoaştere voce - declaraţie de conformitate

Noi, partea responsabilă de conformitate, declarăm pe propria noastră răspundere că produsul Handset Integration (sistem de integrare a telefonului) RX-1C este în conformitate cu prevederile următoarei Directive a Consiliului: 1999/5/CE. O copie a declaraţiei de conformitate poate fi găsită la adresa:

www.nokia.com/phones/declaration_of_conformity

Logo-urile şi marca verbală Bluetooth sunt proprietatea Bluetooth SIG, Inc. şi orice utilizare a acestora de către Ford Motor Company se face sub licenţă. Alte mărci comerciale şi denumiri comerciale aparţin proprietarilor acestora.
Nokia Corporation Keilalahdentie 4, 02150 Espoo, Finlanda

Index

A

A/C
A se vedea: Climatizarea 110
ABS
A se vedea: Frânele 154
ACC
A se vedea: Regulatorul de viteză adaptabil (ACC)..... 167
Accesorii
A se vedea: Piese şi accesorii..... 7
A se vedea: Utilizarea regulatorului de viteză adaptabil..... 169
Accesorii pentru confortul dumneavoastră..... 132
Accesul fără cheie 40
Blocarea şi deblocarea uşilor cu ajutorul cheii..... 43
Cheia pasivă 41
Cheile dezactivate 42
Deschiderea vehiculului 42
Informaţii generale 40
Închiderea vehiculului 41
Acoperitoarea portbagajului 178
Afişajele pentru informaţii 85
Informaţii generale 85
AFS
A se vedea: Sistemul de faruri autoadaptive (AFS) 59
Alarma..... 45
Principiul de funcţionare..... 45
Alimentarea cu combustibil 147
Amplasarea cutiilor de siguranţe... 190
Cutia centrală de siguranţe 190
Cutia de siguranţe din compartimentul motorului 190
Cutia de siguranţe din spate - Varianta cu 4 uşi şi cu 5 uşi 191
Cutia de siguranţe din spate - Break ... 191
Anexe 277
Anvelopele
A se vedea: Roţi şi anvelope 225
Anvelopele de iarnă
A se vedea: Utilizarea anvelopelor de iarnă..... 236
Anvelopele runflat..... 234
Înlocuirea anvelopelor runflat..... 235
Modul de tratare a unei pene la anvelopele runflat 235
Principiul de funcţionare 234
Aprinderea şi stingerea automată a farurilor 57
Armarea alarmei 47
Armarea imobilizatorului motorului. 44
Asistenţa la parcare
A se vedea: Utilizarea sistemului de asistenţă la parcare..... 163
Asistenţa la parcare 163
Principiul de funcţionare..... 163
Asistenţa la pornirea în rampă
A se vedea: Utilizarea sistemului de asistenţă la pornirea în rampă..... 158
Asistenţa la pornirea în rampă (HLA) 158
Principiul de funcţionare..... 158
Avertizoare şi indicatoare acustice ... 84
Activarea şi dezactivarea avertizărilor sonore 84

B

Bateria telecomenzii
A se vedea: Înlocuirea bateriei telecomenzii 34
Bateria vehiculului..... 223
Blocajele pentru siguranţa copiilor ... 26
Blocarea şi deblocarea..... 36
Blocarea şi deblocarea uşilor cu ajutorul cheii..... 37
Blocarea şi deblocarea uşilor cu ajutorul telecomenzii 37
Blocarea şi deblocarea uşilor din interior..... 38
Capacul portbagajului 38
Confirmarea blocării şi deblocării 36

Închiderea centralizată dublă 36
Închiderea centralizată 36
Reblocarea automată 39
Reprogramarea funcţiei de deblocare ... 39
Blocarea volanului 141
Vehicule cu sistem de pornire a motorului fără cheie 142
Vehicule fără sistem de pornire a motorului fără cheie 141
Bricheta 133
Butoanele telefonului 256
Telecomanda 256
Terminarea sau respingerea apelurilor 256
Butonul pentru demaror
A se vedea: Contactul 139
Buzunarele posterioare 136

C

Cablurile de încărcare
A se vedea: Utilizarea cablurilor de încărcare 223
Calitatea combustibilului 145
Cârligul de tractare detaşabil 181
Deblocarea mecanismului cârligului de tractare 182
Demontarea cârligului de tractare 183
Deplasarea cu vehicul cu remorcă 183
Deplasarea cu vehicul fără remorcă ... 184
Introducerea cârligului de tractare 182
Întreţinerea 184
Ceasul 132
Modificarea datei şi orei 133
Modul 12 sau 24 ore 132
Centrul informativ
A se vedea: Afişaje pentru informaţii 85
Certificate de omologare de tip ... 278
Sistem Bluetooth/recunoaştere voce - declaraţie de conformitate 278
Chei şi telecomenzi 34
Cheile
A se vedea: Utilizarea cheii 34
Cheile codificate 44
Clapeta rezervorului 146
Vehiculele cu motor diesel 146
Climatizarea 110
Principiul de funcţionare 110
Comanda vocală 263
Principiul de funcţionare 263
Combustibilul şi alimentarea 145
Specificaţii tehnice 147
Comenzile climatizării 274
Climatizarea 274
Comenzile sistemului audio 49
Căutare 50
Mod 49
Comenzile sistemului de lumini 56
Faza lungă şi faza scurtă 56
Iluminarea la garare 57
Lămpile de staţionare 56
Poziţiile butonului pentru lumini 56
Semnalizarea cu farurile 56
Comenzile sistemului de navigaţie... 274
Comenzile telefonului 269
Crearea unei agende telefonice 270
Funcţiile telefonului 271
Setările principale 273
Telefonul 269
Comenzile unităţii audio 264
CD player / CD changer 264
Radio 266
Compartimente de depozitare 135
Compartimentul de depozitare sub podea, în partea din spate a portbagajului 176
Vehicule cu podea glisantă pentru spaţiul de încărcare 176
Vehicule fără podea glisantă pentru spaţiul de încărcare 176
Compatibilitatea electromagnetică 277
Computerul de bord 94
Consumul mediu de combustibil 94
Contorul de parcurs 94
Distanţa până la golirea rezervorului 94
Kilometrajul 94
Temperatura aerului din exterior 95

Tipul 1 şi 2 95
Tipul 3 96
Viteza medie 95
Consola centrală 135
Consumul de combustibil
A se vedea: 147
Consumul de combustibil 147
Contactul 139
Controlul automat al climatizării 114
Aerul recirculat 116
Controlul automat al climatizării 114
Cuplarea şi decuplarea instalaţiei de aer condiţionat 116
Dezactivarea controlului automat al climatizării 117
Dezgheţarea şi dezaburirea parbrizului 116
Distribuţia aerului 115
Modul mono 115
Reglarea temperaturii 115
Ventilatorul 115
Controlul manual al climatizării 111
Aerul recirculat 112
Butonul pentru controlul temperaturii ... 111
Butonul pentru dirijarea aerului 111
Încălzirea rapidă a habitaclului 112
Instalaţia de aer condiţionat 112
Ventilaţia 112
Ventilatorul 111
Controlul stabilităţii
A se vedea: Utilizarea sistemului de control al stabilităţii 157
Controlul stabilităţii 156
Principiul de funcţionare 156
Controlul vitezei
A se vedea: Pilotul automat 165
Convertorul catalitic 145
Parcarea 146
Utilizarea unui convertor catalitic 145
Curăţarea exteriorului vehiculului ...221
Curăţarea farurilor 221
Curăţarea lunetei 221
Curăţarea ornamentului cromat 221
Întreţinerea vopselei caroseriei 221
Curăţarea interiorului vehiculului .. 222
Centurile de siguranţă 222
Cutia de viteze
A se vedea: Transmisia 150

D

Demontarea unui far 62
Deschiderea globală şi închiderea globală 39
Deschiderea globală 39
Închiderea globală 39
Deschiderea şi închiderea capotei 206
Deschiderea capotei 206
Închiderea capotei 206
Despre acest manual 7
Dezactivarea airbagului pentru pasager 32
Activarea airbagului pentru pasager 33
Dezactivarea airbagului pentru pasager 32
Montarea întrerupătorului pentru dezactivare airbag pasager 32
Dezarmarea alarmei 47
Vehicule cu sistem de acces fără cheie 47
Vehicule fără sistem de acces fără cheie 47
Dezarmarea imobilizatorului motorului 44
Dispozitive de închidere 36
Dispozitivul de închidere a capotei
A se vedea: Deschiderea şi închiderea capotei 206
DPF
A se vedea: Filtrul de particule diesel (DPF) 143

E

Echipamente pentru situaţii de urgenţă 186

Index

F

Farurile de ceaţă..... 57
Filtrul de particule diesel (DPF)..... 143
Regenerarea..... 144
Fixarea centurilor de siguranţă..... 30
Frâna de mână
A se vedea: Frâna de mână..... 155
Frâna de mână 155
Acţionarea frânei de mână..... 155
Deblocarea frânei de mână..... 155
Parcarea pe o pantă..... 155
Frânele 154
Principiul de funcţionare..... 154
Funcţia de memorare..... 136
Accesarea unei poziţii
a scaunului memorate..... 137
Funcţia „Easy entry easy exit“
(intrare uşoară ieşire uşoară)..... 137
Setarea unui dispozitiv presetat
în memorie..... 136
Funcţia de radar anticoliziune 171
Activarea / dezactivarea
radarului anticoliziune..... 173
Reglarea sensibilităţii de avertizare..... 173

G

Geamurile acţionate electric 73
Butoanele de la uşa şoferului..... 73
Butoanele de la uşile pasagerilor
din faţă şi din spate..... 74
Deschiderea globală şi închiderea
globală..... 73
Deschiderea şi închiderea
automată a geamurilor..... 74
Funcţia anti-prindere 74
Întrerupătorul de siguranţă
pentru geamurile din spate 74
Modul de siguranţă..... 75
Resetarea memoriei
geamurilor electrice..... 75
Geamurile şi oglinzile 73
Glosar de simboluri 7
Simboluri din acest manual..... 7
Simboluri prezente pe vehicul..... 7
Grilele
A se vedea: Grilele de ieşire a aerului... 110
Grilele de ieşire a aerului 110
Grilele de ieşire a aerului - faţă..... 110
Grilele de ieşire a aerului - spate..... 111

H

HLA
A se vedea: Asistenţa la pornirea
în rampă (HLA)..... 158
A se vedea: Utilizarea sistemului
de asistenţă la pornirea în rampă..... 158

I

Identificarea vehiculului 242
Imobilizatorul
A se vedea: Imobilizatorul motorului 44
Imobilizatorul motorului 44
Principiul de funcţionare..... 44
Indicatoare şi instrumente
de bord 79
Indicatorul pentru nivelul
combustibilului..... 81
Indicatorul pentru temperatura
lichidului de răcire a motorului 80
Indicatoare şi lămpi de avertizare ... 81
Indicatorul pentru bujiile
incandescente..... 82
Indicatorul pentru faruri..... 82
Indicatorul pentru farurile de ceaţă 82
Indicatorul pentru faza lungă 83
Indicatorul pentru lămpile
de ceaţă 83
Indicatorul pentru mesaje..... 83
Indicatorul pentru pilotul automat..... 82
Indicatorul pentru radarul
anticoliziune..... 82
Indicatorul pentru turaţia
maximă a motorului..... 83
Lampa de avertizare pentru ABS 81

Lampa de avertizare pentru airbaguri... 81
Lampa de avertizare pentru baterie..... 83
Lampa de avertizare pentru controlul stabilităţii (ESP) 83
Lampa de avertizare pentru motor 82
Lampa de avertizare pentru nivelul scăzut al combustibilului 83
Lampa de avertizare pentru presiunea uleiului..... 83
Lampa de avertizare pentru sistemul de frânare..... 81
Lampa de avertizare pentru temperaturi scăzute 82
Semnalizatoarele de direcţie 82
Sistemul de avertizare pentru centurile de siguranţă..... 83
Informaţii generale privind frecvenţele radio 34
Instalarea telefonului 253
Agenda telefonică 254
Aşezarea telefonului în suport..... 253
Categoriile de date introduse în agenda telefonică..... 254
Condiţii pentru conexiune prin suport... 253
Conectarea unui alt telefon Bluetooth... 255
Transformarea unui telefon într-un telefon activ.....254
Instalaţia de aer condiţionat
A se vedea: Climatizarea 110
Instrucţiuni sumare de dare în exploatare 10
Instrumentele 79
Introducere 7

Î

Încălzirea
A se vedea: Climatizarea 110
Încălzirea geamurilor şi oglinzilor.... 117
Încălzirea geamurilor 117
Încălzirea oglinzilor exteriore..... 117
Încălzirea scaunelor 129
Înlocuirea bateriei telecomenzii 34
Telecomanda cu cheie pliabilă 34
Telecomanda fără cheie pliabilă..... 35
Înlocuirea unei siguranţe 192
Înlocuirea unui bec
A se vedea: Înlocuirea unui bec 63
Înlocuirea unui bec..... 63
Farul..... 64
Farurile de ceaţă 66
Lampa centrală de frână 68
Lampa de acces 65
Lampa pentru oglinda de la parasolar ... 71
Lampa pentru plăcuţa de înmatriculare..... 69
Lampa pentru portbagaj..... 71
Lămpile de lectură..... 70
Lămpile spate 66
Lumina interioară..... 69
Semnalizările laterale 65
Întreţinerea..... 205
Informaţii generale..... 205
Specificaţii tehnice..... 218
Întreţinerea anvelopelor 236
Întreţinerea bateriei 223
Întreţinerea vehiculului 221

J

Jaluzele 132

L

Lanţurile antiderapante
A se vedea: Utilizarea lanţurilor antiderapante 236
Lămpile de ceaţă..... 57
Luminile de avarie 59
Luminile interioare..... 61
Lămpile de lectură 61
Lămpile pentru oglinda de la parasolar 62
Lumina de ghidare..... 61

M

Măsuri de siguranţă 145
Măsuri necesare după
o coliziune 188
Mesajele informative 99
Alarma 100
Asistenţa la pornirea în rampă (HLA) ... 103
Bateria şi sistemul de încărcare..... 101
Climatizarea..... 101
Comanda vocală 109
Controlul stabilităţii (ESP) 107
Frâna de mână 106
Imobilizatorul motorului 103
Indicatorul pentru mesaje..... 99
Întreţinerea 105
Pilotul automat / Regulatorul
de viteză adaptabil (ACC)..... 101
Protecţia ocupanţilor 105
Servodirecţia 106
Simbolurile din mesaje 99
Sistemul de lumini..... 104
Sistemul de monitorizare
a presiunii în pneuri.....107
Sistemul fără cheie..... 103
Suspensia activă..... 100
Transmisia..... 107
Uşile deschise 102
Vizualizarea mesajelor curente..... 99
Mufă pentru intrare auxiliară
(AUX IN) 138

N

Numărul de identificare al vehiculului
(VIN) / Seria de şasiu 242

O

Oglinda heliomată 78
Oglinda interioară 78
Oglinzile
A se vedea: Încălzirea geamurilor
şi oglinzilor..... 117
A se vedea: Geamuri şi oglinzi..... 73
Oglinzile exterioare
acţionate electric 76
Înclinarea oglinzii la marşarier 77
Oglinzile exterioare convexe..... 76
Plierea electrică a oglinzilor..... 77
Poziţiile de înclinare a oglinzilor 77
Plierea oglinzilor exterioare..... 76
Oprirea motorului 144
Vehicule cu turbocompresor 144

P

Parasolare..... 132
Pernele de înălţare..... 21
Perna de înălţare..... 22
Scaunul de siguranţă 21
Piese şi accesorii 7
Acum puteţi avea certitudinea
că toate piesele dumneavoastră
Ford sunt piese Ford originale 7
Căutaţi sigla Ford pe următoarele piese... 8
Pilotul automat
A se vedea: Utilizarea
pilotului automat 165
Pilotul automat 165
Principiul de funcţionare..... 165
Plasele pentru încărcătură 177
Plasă pentru fixarea bagajelor 177
Plăcuţa de identificare 242
Podeaua glisantă pentru
spaţiul de încărcare 174
Compartimentul de depozitare..... 175
Pornirea cu o baterie auxiliară
A se vedea: Utilizarea cablurilor
de încărcare 223
Pornirea motorului..... 139
Informaţii generale..... 139
Pornirea motorului fără cheie..... 139
În cazul în care motorul nu porneşte... 140
Oprirea motorului 141
Pornirea motorului cu ajutorul
transmisiei automate 140
Pornirea motorului cu ajutorul
transmisiei manuale 140

Index

Pornirea unui motor diesel..... 140
Punerea contactului..... 140
Pornirea unui motor cu benzină ... 142
Motorul înecat..... 142
Motorul rece sau cald..... 142
Turaţia de ralanti după pornire..... 143
Pornirea unui motor diesel..... 143
Motorul rece sau cald..... 143
Potenţiometrul de reglaj iluminare bord..... 132
Poziţionarea corectă 125
Poziţionarea scaunului pentru copii... 22
Prezentarea compartimentului motorului 207-213
Prize electrice auxiliare..... 134
Programarea telecomenzii..... 34
A se vedea: Programarea telecomenzii..... 34
Protecţia ocupanţilor 27
Principiul de funcţionare..... 27
Punctele de ancorare a bagajelor ...174
Break 174
Varianta cu 4 uşi sau cu 5 uşi..... 174
Punctele de ancorare sistem ISOFIX 24
Montarea unui scaun special pentru copii prevăzut cu curele de fixare în partea superioară 24
Punctele de tractare 203

R

Recuperarea vehiculului 203
Reglarea înălţimii centurilor de siguranţă 31
Reglarea pe înălţime a farurilor..... 58
Poziţii recomandate pentru butonul pentru reglarea pe înălţime a farurilor ... 58
Reglarea volanului..... 49
Regulatorul de viteză adaptabil
A se vedea: Utilizarea regulatorului de viteză adaptabil..... 169
Regulatorul de viteză adaptabil (ACC)..... 167
Principiul de funcţionare 167
Remedierea urmelor superficiale de deteriorare ale stratului de vopsea.....222
Rodajul..... 185
Anvelopele..... 185
Frânele şi ambreiajul 185
Motorul..... 185
Roţile şi anvelopele..... 225
Informaţii generale..... 225
Specificaţii tehnice..... 238

S

Scaunele 125
Scaunele cu reglare electrică..... 126
Scaun reglabil în 2 moduri 126
Scaun reglabil în 8 moduri..... 127
Scaunele cu reglare manuală 125
Reglarea înălţimii scaunului şoferului... 126
Reglarea poziţiei scaunului 125
Reglarea suportului lombar 126
Reglarea unghiului spătarului..... 126
Scaunele pentru copii 20
Scaune speciale pentru copii pentru diverse grupe de greutate 20
Scaunele spate..... 128
Amenajarea unei podele nivelate, cu spaţiu de încărcare.....129
Rabatarea spătarelor scaunelor..... 129
Schimbarea lamelor ştergătoarelor ...54
Lamele ştergătoarelor de parbriz 54
Lamele ştergătorului de lunetă..... 55
Schimbarea unei roţi 225
Cricul vehiculului..... 225
Demontarea unei roţi..... 226
Montarea unei roţi 227
Piuliţele de blocare de la roţi..... 225
Punctele de fixare a cricului şi punctele de ridicare 226
Scrumieră 133

Index

Semnalizatoarele de direcţie 61
Senzorul de ploaie 52
Seria motorului..... 242, 243
Setarea sistemului Bluetooth 255
Compatibilitatea telefoanelor 256
Condiţii pentru conexiunea Bluetooth 255
Manipularea telefoanelor..... 255
Setările personalizate 96
Ecranul de asistenţă şi informaţiile referitoare la radio, sistem de navigaţie şi telefon 96
Informaţiile referitoare la sistemul de navigaţie..... 97
Limba..... 97
Unităţile de măsură..... 98
Siguranţa copiilor..... 20
Siguranţele..... 190
Sistemul de avertizare pentru centurile de siguranţă..... 31
Dezactivarea sistemului de avertizare pentru centurile de siguranţă 31
Sistemul de faruri autoadaptive (AFS) 59
Lămpile de viraj..... 60
Sistemul de încălzire auxiliar 117
Sistemul de încălzire auxiliar diesel (în funcţie de ţară)..... 120
Sistemul de încălzire cu combustibil (în funcţie de ţară) 121
Sistemul de încălzire suplimentară..... 117
Sistemul de încălzire cu combustibil
A se vedea: Sistemul de încălzire auxiliar..... 117
Sistemul de întrerupere a alimentării cu combustibil 188
Vehicule cu motor Duratec 188
Sistemul de lumini 56
Sistemul de monitorizare a presiunii în pneuri 237
Verificarea presiunii în pneuri 237
Stabilirea încărcării vehiculului..... 238
Sistemul de protecţie pentru câini ... 178
Montarea sistemului de protecţie pentru câini 179
Spălarea
A se vedea: Curăţarea exteriorului vehiculului.....221
Spălătoarele
A se vedea: Ştergătoare şi spălătoare ... 51
Spălătoarele de faruri 53
Spălătoarele de parbriz..... 52
Spălătoarele şi ştergătorul de lunetă..... 52
Spălătorul..... 53
Ştergerea intermitentă..... 52
Ştergerea în marşarier 53
Spălătoriile auto
A se vedea: Curăţarea exteriorului vehiculului.....221
Specificaţii tehnice..... 244
Sugestii privind conducerea unui vehicul dotat cu ABS
A se vedea: Sugestii privind conducerea unui vehicul dotat cu ABS..... 154
Sugestii privind conducerea vehiculului..... 185
Suportul pentru pahare 137
Suporturile pentru pahare..... 134
Suspensia activă
A se vedea: Utilizarea suspensiei active 161
Principiul de funcţionare..... 161

Ş

Şinele de plafon 178
Şinele de plafon şi portbagajele exterioare 178
Ştergătoarele de parbriz 51
Ştergătoarele de parbriz automate ... 51
Ştergerea intermitentă..... 51
Ştergătoarele şi spălătoarele..... 51
Specificaţii tegnice 55

T

Tabel cu specificaţii pentru becuri ... 71
Tabel cu specificaţii pentru siguranţe 193
Cutia centrală de siguranţe 200
Cutia de siguranţe din compartimentul motorului 193
Cutia de siguranţe din spate 196
Telefonul
A se vedea: Utilizarea telefonului ... 257, 258
A se vedea: Utilizarea telefonului 260
Telefonul..... 253
Informaţii generale..... 253
Tetierele 128
Demontarea tetierei..... 128
Reglarea tetierei 128
Torpedoul 134
Torpedoul refrigerat..... 134
Tractarea 181
Tractarea unei remorci..... 181
Pantele abrupte..... 181
Tractarea vehiculului pe patru roţi 204
Toate vehiculele..... 204
Vehiculele cu transmisie automată 204
Transmisia..... 150
Transmisia automată..... 151
Modurile de tracţiune..... 152
Pârghia pentru deblocarea din poziţia pentru parcare în caz de urgenţă 152
Poziţiile manetei selectorului 151
Sugestii privind utilizarea transmisiei automate 152
Transmisia manuală 150
Toate vehiculele..... 150
Vehiculele cu transmisie cu 5 trepte de viteză 150
Vehiculele cu transmisie cu 6 trepte de viteză (motor 2.5L Duratec-ST) 150
Vehiculele cu transmisie cu 6 trepte de viteză (motoare Turbo diesel) 150
Transportarea încărcăturilor
A se vedea: Şinele de plafon şi portbagajele exterioare 178
Transportarea încărcăturilor 174
Informaţii generale..... 174
Trapa
A se vedea: Trapa electrică 121
Trapa electrică..... 121
Deschiderea şi închiderea automată a trapei..... 123
Deschiderea şi închiderea trapei 122
Înclinarea trapei..... 122
Modul de siguranţă la nivelul trapei..... 124
Protecţia la nivelul trapei prin funcţia anti-prindere.....123
Reiniţializarea trapei 124
Triunghiul reflectorizant 186
Trusa de prim ajutor..... 186
Trusa de reparare a pneurilor 228
Informaţii generale..... 228
Pomparea soluţiei de lipire şi a aerului în pneu..... 230
Utilizarea în condiţii de siguranţă a trusei ContiMobilityKit 229
Verificarea presiunii în pneuri 233

U

Utilizarea anvelopelor de iarnă 236
Utilizarea cablurilor de încărcare .. 223
Conectarea cablurilor de încărcare.....223
Pornirea motorului..... 224
Utilizarea centurii de siguranţă de către femeia însărcinată.....31
Utilizarea cheii 34
Telecomanda cu cheie escamotabilă... 34
Utilizarea comenzii vocale..... 264
Utilizarea sistemului 264
Utilizarea lanţurilor antiderapante 236
Utilizarea pilotului automat 165
Activarea pilotului automat 165
Anularea vitezei stabilite 166
Dezactivarea pilotului automat..... 166

Index

Modificarea vitezei stabilite 165
Revenirea la viteza stabilită..... 166
Stabilirea unei viteze 165
Utilizarea regulatorului de viteză adaptabil..... 169
Activarea regulatorului de viteză adaptabil 169
Anularea setărilor ACC 171
Dezactivarea automată..... 171
Dezactivarea regulatorului de viteză adaptabil 171
Modificarea vitezei stabilite 170
Revenirea la setările ACC 171
Stabilirea distanţei dintre vehiculul dumneavoastră şi cel din faţă 170
Stabilirea unei viteze 169
Utilizarea sistemului de asistenţă la parcare 163
Activarea şi dezactivarea sistemului de asistenţă la parcare..... 163
Manevrarea vehiculului cu ajutorul sistemului de asistenţă la parcare..... 164
Utilizarea sistemului de asistenţă la pornirea în rampă 158
Activarea sistemului HLA..... 159
Dezactivarea sistemului HLA..... 160
Utilizarea sistemului de control al stabilităţii..... 157
Utilizarea suspensiei active..... 161
Defectarea sistemului..... 162
Selectarea unei setări..... 161
Utilizarea telefonului 257, 260
Cum procedaţi în cazul primirii unui al doilea apel 261
Cum procedaţi în cazul primirii unui apel..... 261
Deconectarea unui telefon 262
Efectuarea unui apel 260
Schimbarea telefonului activ..... 262

V

Ventilarea scaunelor 130
Ventilaţia
A se vedea: Climatizarea 110
Verificarea componentelor sistemului de siguranţă..... 188
Centurile de siguranţă 188
Verificarea lamelor ştergătoarelor 53
Verificarea lichidului de frână şi ambreiaj 216
Verificarea lichidului de răcire
A se vedea: Verificarea lichidului de răcire a motorului..... 215
Verificarea lichidului de răcire a motorului 215
Completarea lichidului de răcire 216
Verificarea nivelului lichidului de răcire 215
Verificarea lichidului de servodirecţie 217
Verificarea lichidului de spălare 217
Spălătoarele..... 217
Verificarea lichidului de transmisie din cutia de viteze automată..... 216
Verificarea uleiului
A se vedea: Verificarea uleiului de motor 214
Verificarea uleiului de motor 214
Completarea uleiului 215
Verificarea nivelului uleiului de motor 214
VIN
A se vedea: Numărul de identificare al vehiculului (VIN) / Seria de şasiu 242
Volanul 49

7S7J-19A321-DA (CG3536en)

Feel the difference