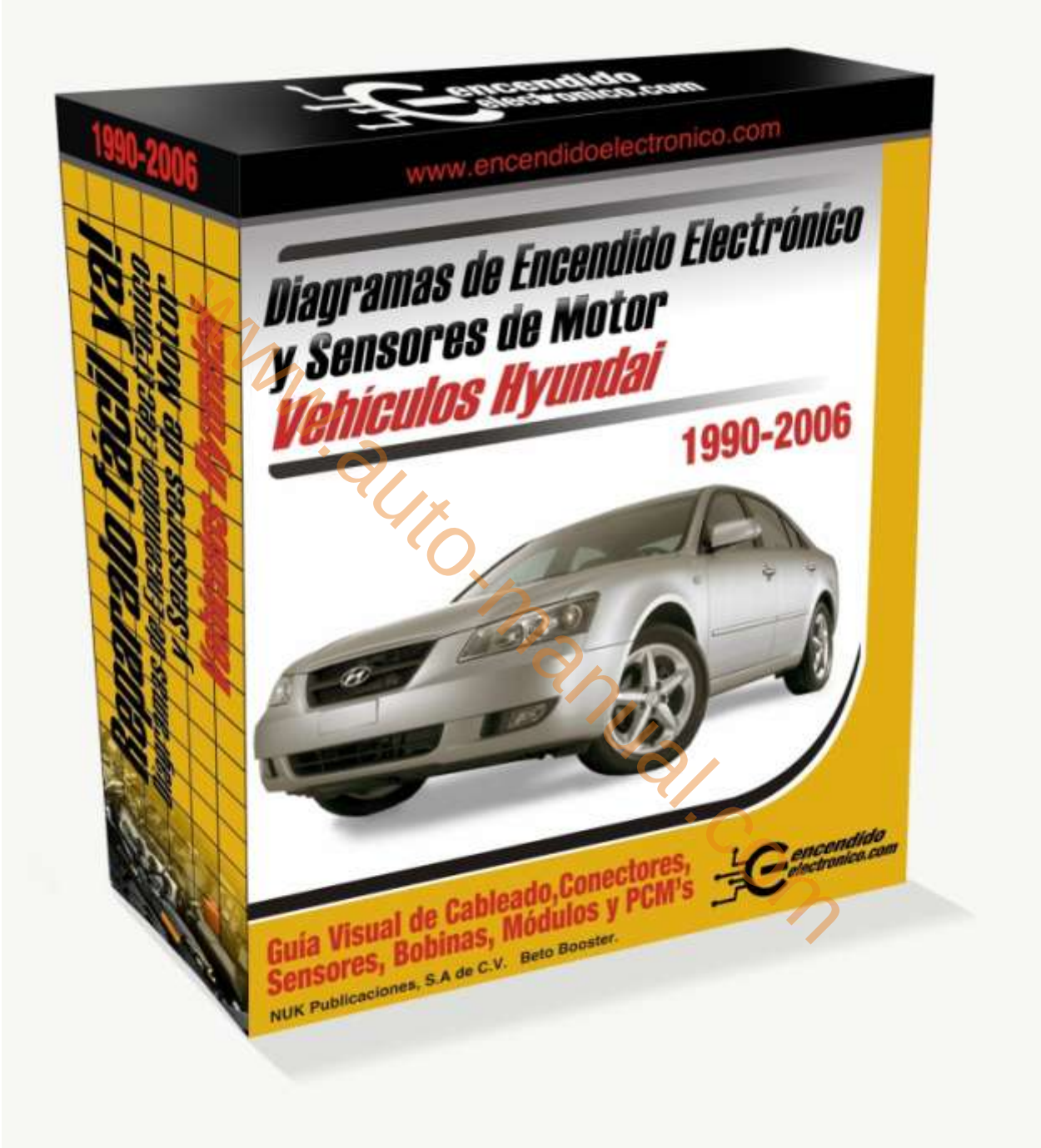

www.auto-manual.com

Copyright © 2010 Nuk Publicaciones, S. A. de C. V.

Publicado por Nuk Publicaciones, S. A. de C. V.

Todos los derechos reservados.

Todo el contenido de “Diagramas de Encendido Electrónico y Sensores de Motor Vehículos Hyundai 1990-2006” es propiedad intelectual de Nuk Publicaciones, S. A. de C. V. Nuk Publicaciones, S. A. de C. V. es la única empresa autorizada para publicar y distribuir el contenido de “Diagramas de Encendido Electrónico y Sensores de Motor Vehículos Hyundai 1990-2006”. Queda estrictamente prohibido distribuir, vender, revelar, divulgar o regalar copias de este libro sin la autorización previa de Nuk Publicaciones, S. A. de C. V.

IMPORTANTE - LEA ATENTAMENTE LO SIGUIENTE

Nuestro equipo editorial de empleados y colaboradores constantemente navega por la red en la búsqueda de sitios web o blogs que distribuyan, vendan, divulguen, revelen o regalen este o cualquier otro documento publicado por Nuk Publicaciones, S. A. de C. V. De ser así, se ejercerá plena acción legal contra esos sitios mediante nuestra barra asesora de abogados para presentar la formal querella en el Ministerio Público Federal y/o Fiscalía Especializada Contra el Delito Cibernético de la Procuraduría General de la República que conduzca a la identificación, localización y ubicación física exacta de la dirección IP así como el requerimiento de los datos personales para la persecución del individuo poseedor del dominio que redistribuya, venda, revele, divulgue o regale este documento y por consiguiente, a la solicitud de la fuerza pública para la ejecución de la aprehensión contra la persona que resulte responsable o webmaster que la administre, demandándosele el pago correspondiente de derechos y regalías y en caso de imposibilidad económica, se demandará el embargo y la pena carcelaria que corresponda bajo el cargo de delito cibernético en su modalidad de copia de información no autorizada con la consiguiente generación de antecedentes penales, según lo especificado en el Título Noveno, Capítulo I, Artículo 211 Bis del Código Penal Federal que dice: “*A quien revele o divulgue […] en perjuicio de otro, información […] obtenida en una intervención de comunicación privada, se le aplicarán de seis a doce años de prisión […]*”. (Entiéndase a la intervención de comunicación privada como la compra-venta de este documento entre Nuk Publicaciones, S. A. de C. V. y usted como nuestro cliente.) En el caso de sitios web administrados fuera de la República Mexicana, se procederá de igual manera por conducto del Ministerio de Relaciones Exteriores del país norte, centro o sudamericano que corresponda con base en los Estatutos y Aspectos Procesales de Protección de la Información de la Secretaría de Asuntos Jurídicos de la OEA.

Este documento es para uso y consulta personal en apoyo para su taller mecánico. Como nuestro cliente, debemos informarle y alertarle que cada copia electrónica vendida en nuestro sitio en el momento de la descarga genera un número de serie de rastreo encriptado en el cuerpo del archivo que lo relaciona directamente con la hora, fecha de compra y datos personales del comprador, es decir, con usted. Como poseedor de este documento, usted ahora es responsable por el manejo que se haga de él. Por eso es importante que no lo suba a la red ni lo clone para compartirlo con otras

www.auto-manual.com

personas. Puede imprimirlo y generar copias de respaldo para casos de extravío, más no así copias digitales para compartir. De hacerlo así y de percatarnos que **su archivo** está circulando en la red, lo detectaremos, lo desencriptaremos, recuperaremos sus datos y aplicando los artefactos legales ya citados, procederemos tal y como lo hemos descrito hasta las últimas consecuencias. Para evitar algo así mejor aprovéchelo en privado, consérvelo y haga buen uso de él. Para conocer más sobre delito cibernético y novedosas formas para su combate, haga click aquí.

Exención y Deslinde de Responsabilidades

La información contenida en este documento representa de forma fiel y exacta el diseño eléctrico y electrónico del sistema de encendido e inyección de combustible de vehículos de la marca Hyundai, del año 1990 hasta 2006. Sin embargo, no representa ninguna instrucción legal, consejo ni aviso sobre como reparar sistemas de encendido electrónico y/o vehículos que no encienden, pues esa tarea depende de las habilidades y conocimiento técnicos del lector. Este documento no le indicará al lector lo que debe hacer. En lugar de ello, le especificará mediante esquemas la conformación conectiva del sistema de encendido electrónico para que el lector deduzca las tareas por su propia cuenta.

En ningún caso el Autor ni Nuk Publicaciones, S. A. de C. V. serán responsables de daños personales, materiales o legales en los que pudiera incurrir el lector. Aunque la validez de la información contenida en este libro está verificada, los métodos, estrategias, técnicas de revisión y el éxito de cada reparación dependen del talento, experiencia, pericia, precauciones, conocimientos y aptitudes del lector. Se le sugiere al lector constatar la aplicación de cada diagrama que se ofrece a continuación antes de iniciar la reparación.

www.auto-manual.com

CONTENIDO

ACCENT 6
Accent 1.5L, 1995 7
Accent 1.5L DOHC, 1996-1998 10
Accent 1.5L SOHC, 1996-1998 20
Accent 1.5L, 1999-2002 30
Accent 1.6L, 2001-2005 43
Accent 1.6L, Transmisión Automática, 2006 62
Accent 1.6L, Transmisión Manual, 2006 67
AZERA 71
Azera 3.8L, 2006 72
ELANTRA 78
Elantra 1.6L, 1992-1995 79
Elantra 1.6L, Versión Latina, 1994 86
Elantra 1.8L, 1993-1998 89
Elantra 1.8L, Versión Latina, 1994 104
Elantra 2.0L, 1999-2003 107
Elantra 2.0L, SULEV, 2004 123
Elantra 2.0L, Excepto SULEV, 2004 127
Elantra 2.0L, 2005-2006 132
EXCEL 139
Excel 1.5L, 1990-1991 140
PRECIS 143
Precis 1.5L 1991 144
SANTA FE 146
Santa Fe 2.4L, Transmisión Automática, 2001-2004 147
Santa Fe 2.4L, Transmisión Manual, 2001-2004 164
Santa Fe 2.7L, 2001-2006 177
Santa Fe 3.5L, 2004-2006 202
SCOUPE 218

www.auto-manual.com

Scoupe 1.5L, 1992-1994 219
Scoupe 1.5L, Turbo, 1993-1994 224
SONATA 228
Sonata 2.0L, 1992-1998 229
Sonata 2.0L, Versión Latina, 1995 245
Sonata 2.4L, 1990-1991 248
Sonata 2.4L Transmisión Automática, 1999-2005 251
Sonata 2.4L Transmisión Manual, 1999-2005 284
Sonata 2.4L, 2006 306
Sonata 2.5L, 1999-2000 310
Sonata 2.7L, 2001-2005 319
Sonata 3.0L, 1990-1998 340
Sonata 3.0L, Versión Latina, 1995 358
Sonata 3.3L, 2006 361
TIBURON 367
Tiburon 1.8L, 1997-1998 368
Tiburon 2.0L, 1997-2001 375
Tiburon 2.0L, 2003-2006 391
Tiburon 2.7L, 2003-2006 406
TUCSON 423
Tucson 2.0L, 2005-2006 424
Tucson 2.7L, 2005-2006 433
XG300 440
XG300 3.0L, 2001 441
XG350 446
XG350 3.5L, 2002-2005 447

www.auto-manual.com

ACCENT

www.auto-manual.com

Accent 1.5L, 1995

www.auto-manual.com

Accent 1.5L, 1995 1 de 2

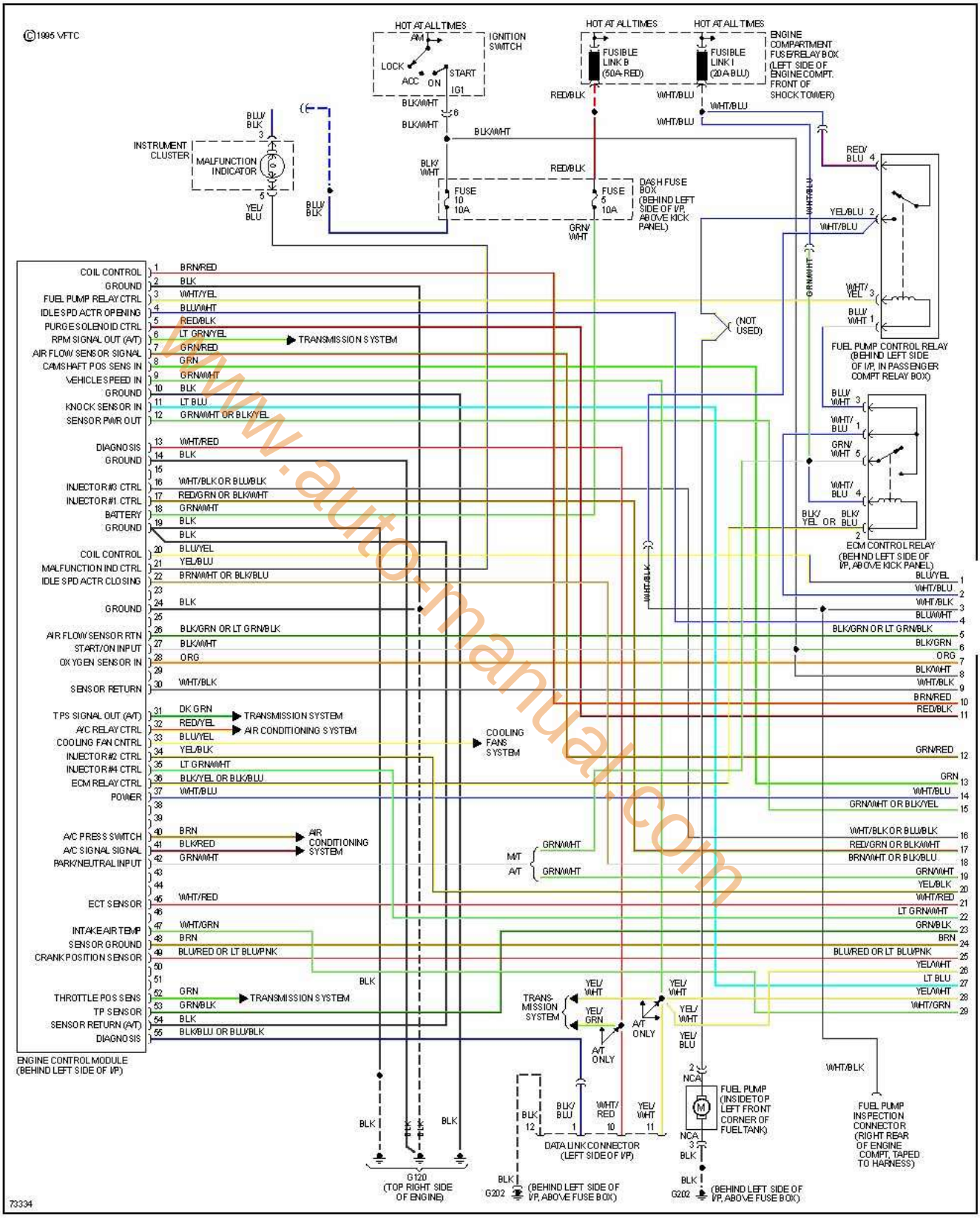

www.auto-manual.com

encendido electronico.com

2 de 2

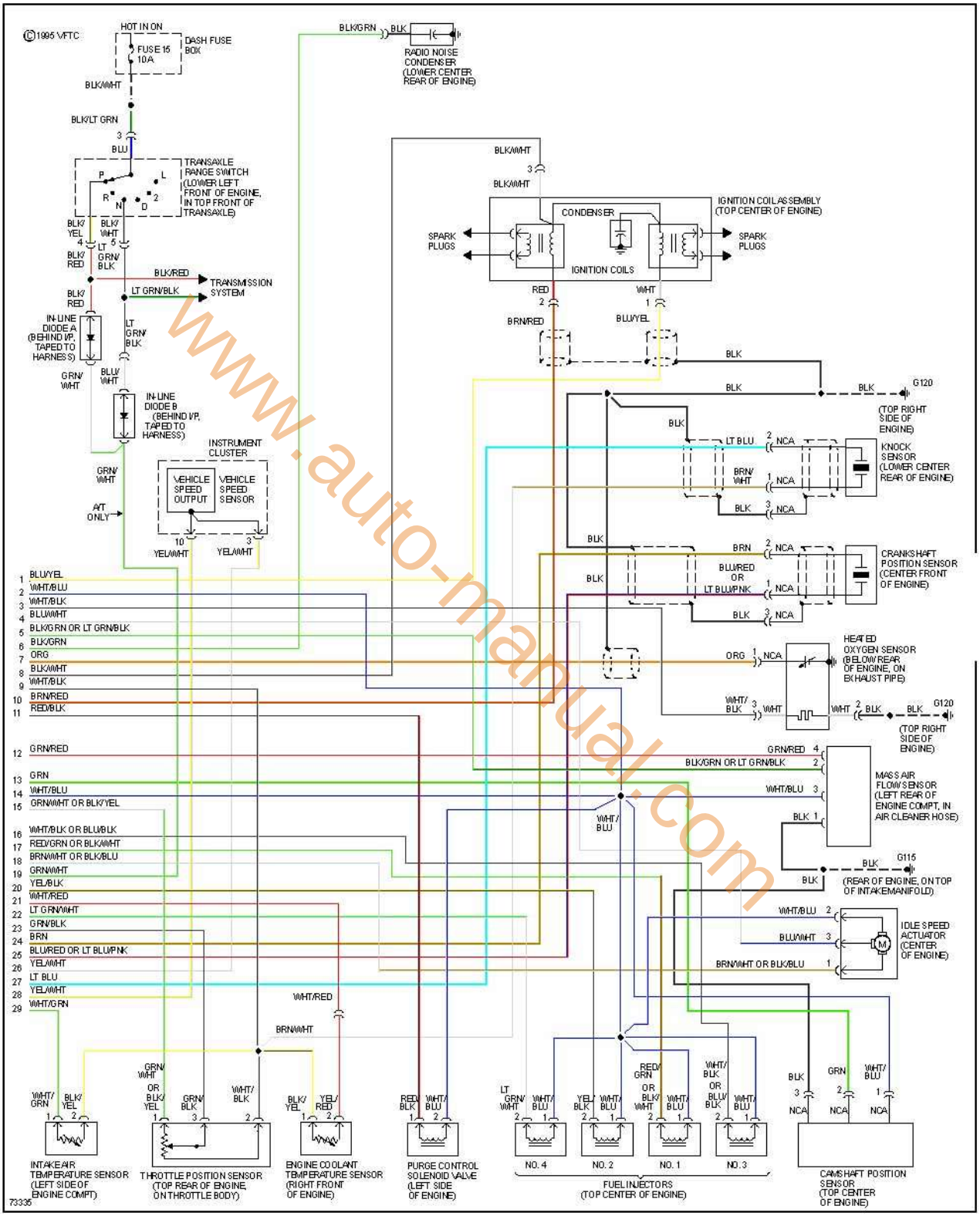

www.auto-manual.com

encendido electronico.com

Accent 1.5L DOHC, 1996-1998

www.auto-manual.com

Accent 1.5L DOHC, 1996 1 de 3

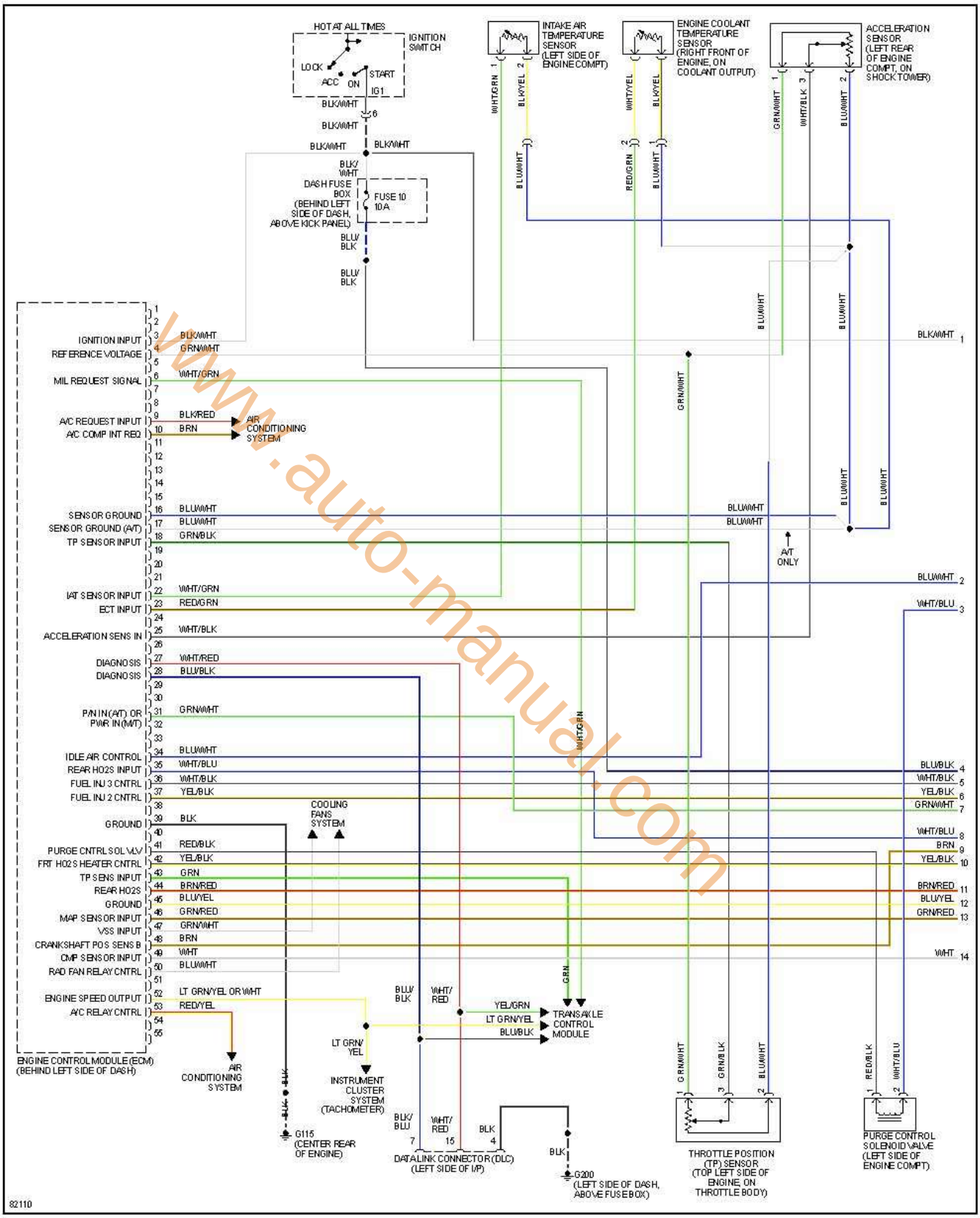

www.auto-manual.com

encendido electronico.com

2 de 3

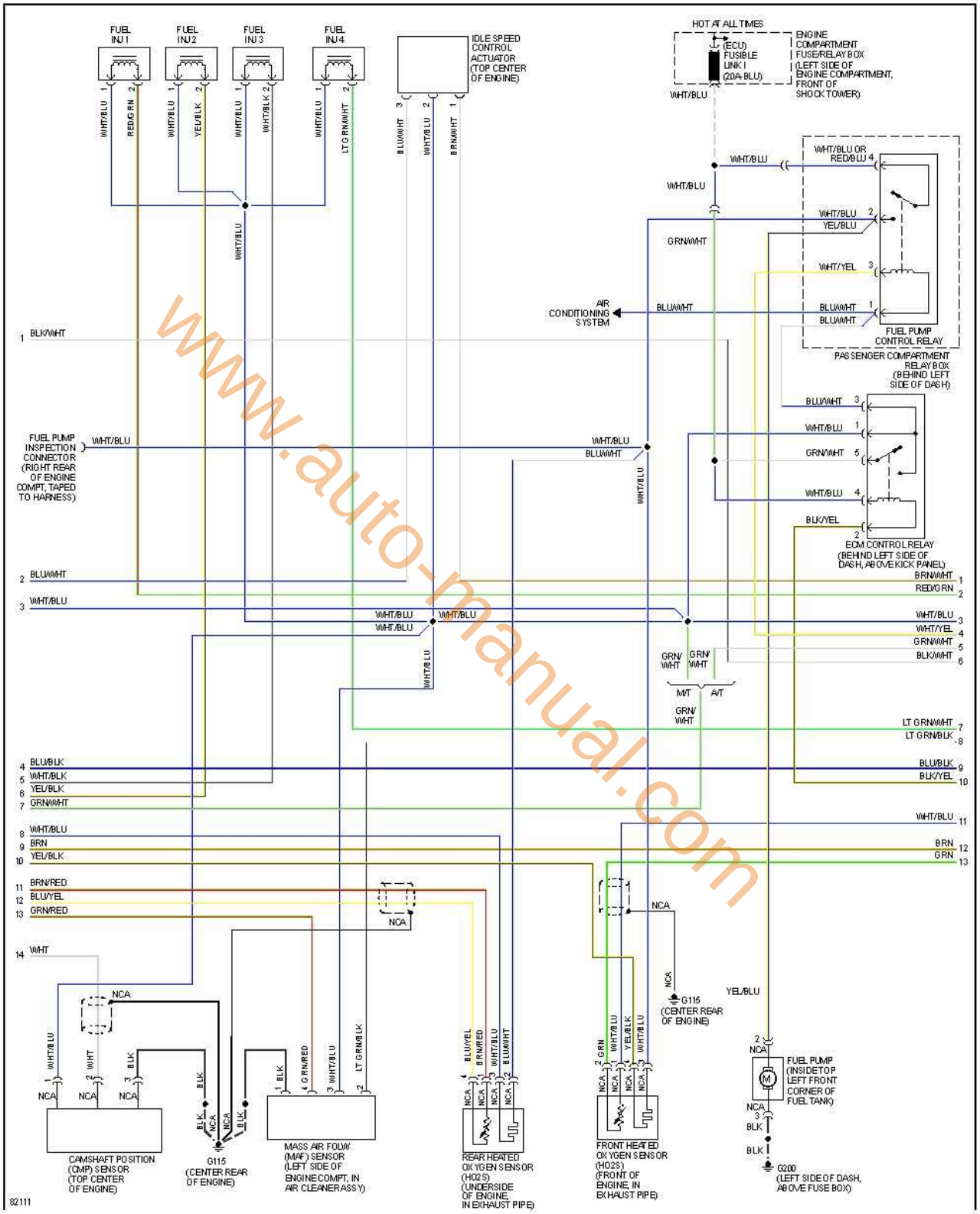

www.auto-manual.com

encendido electronico.com

3 de 3

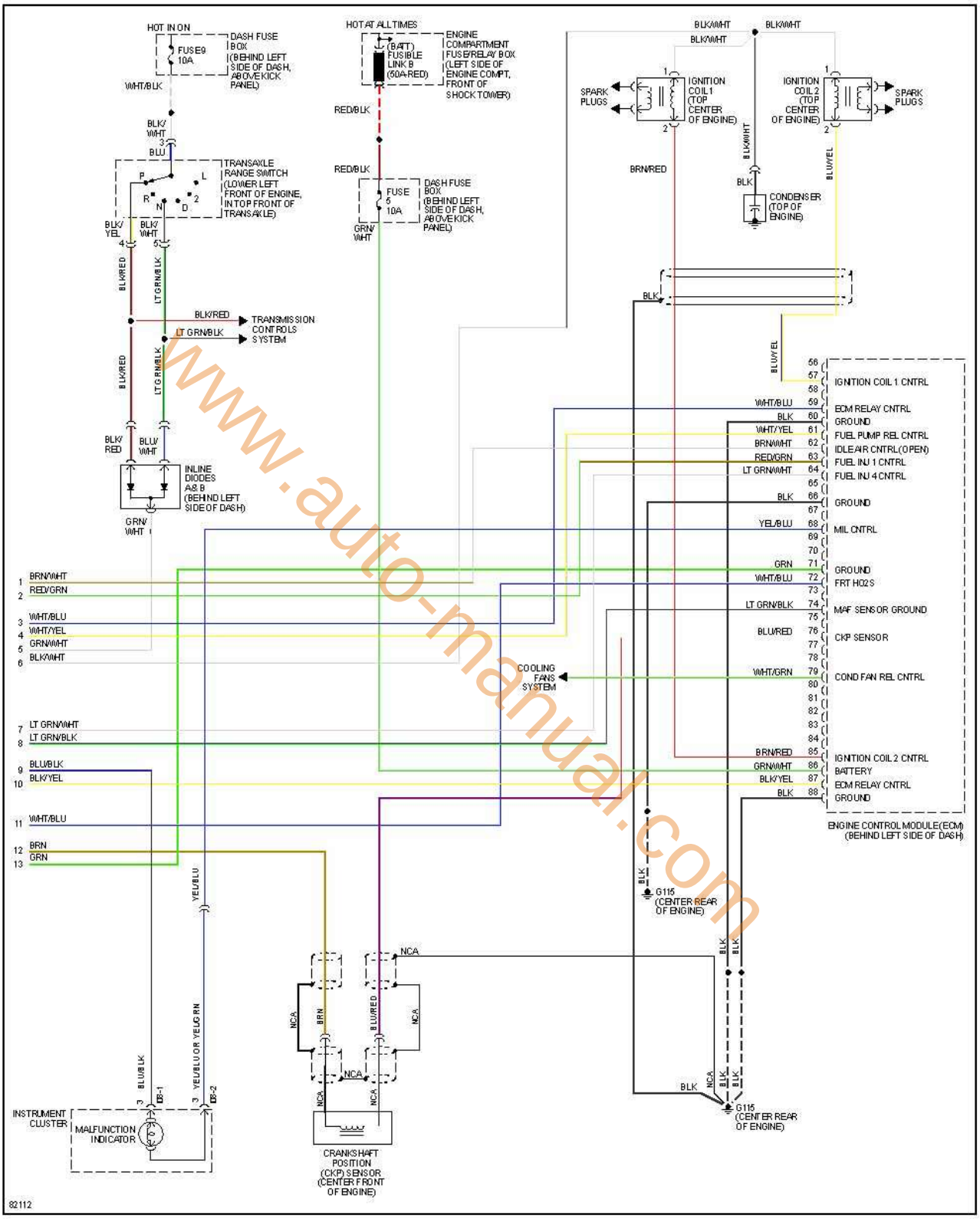

www.auto-manual.com

encendido electronico.com

Accent 1.5L DOHC, 1997 1 de 3

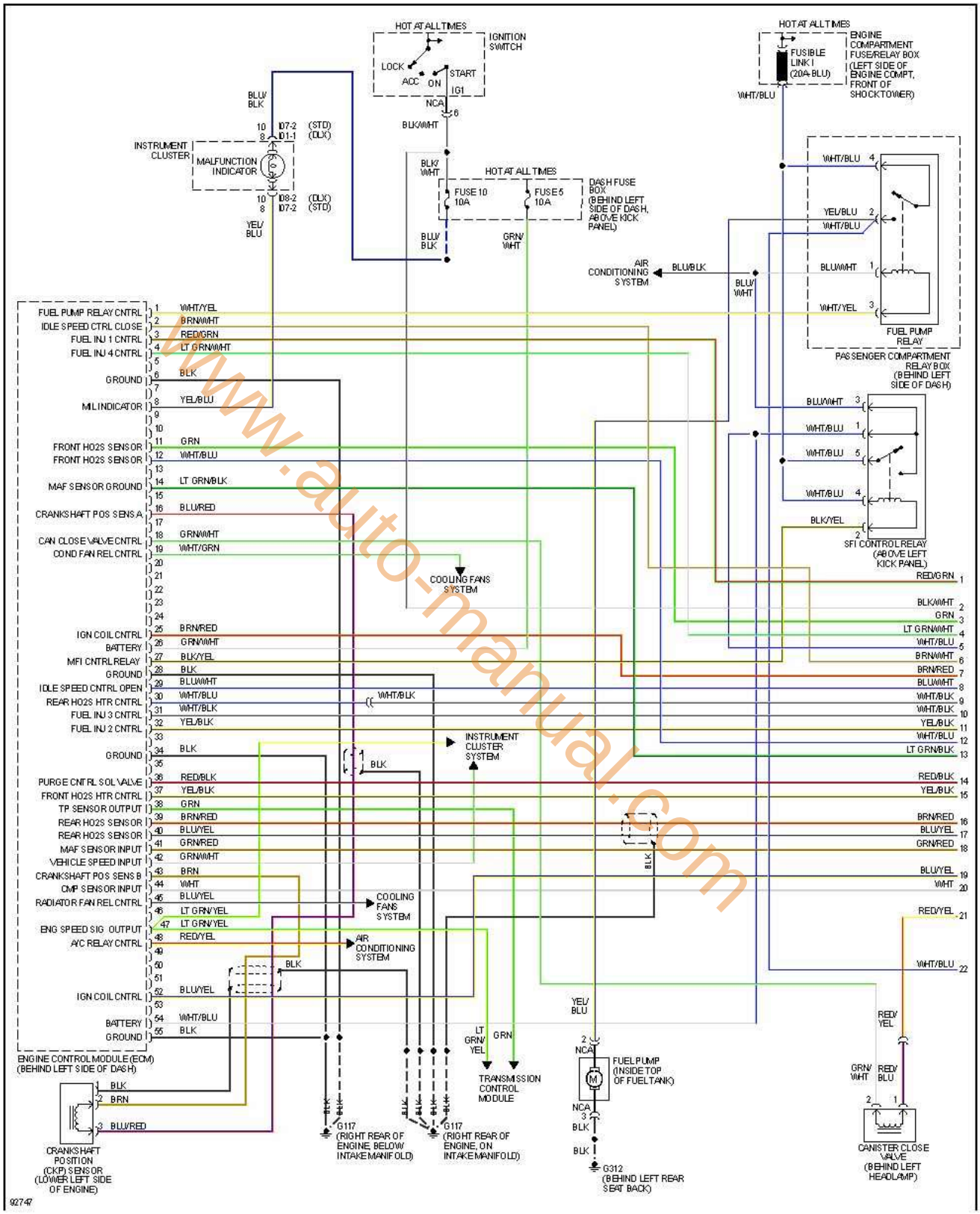

www.auto-manual.com

encendido electronico.com

2 de 3

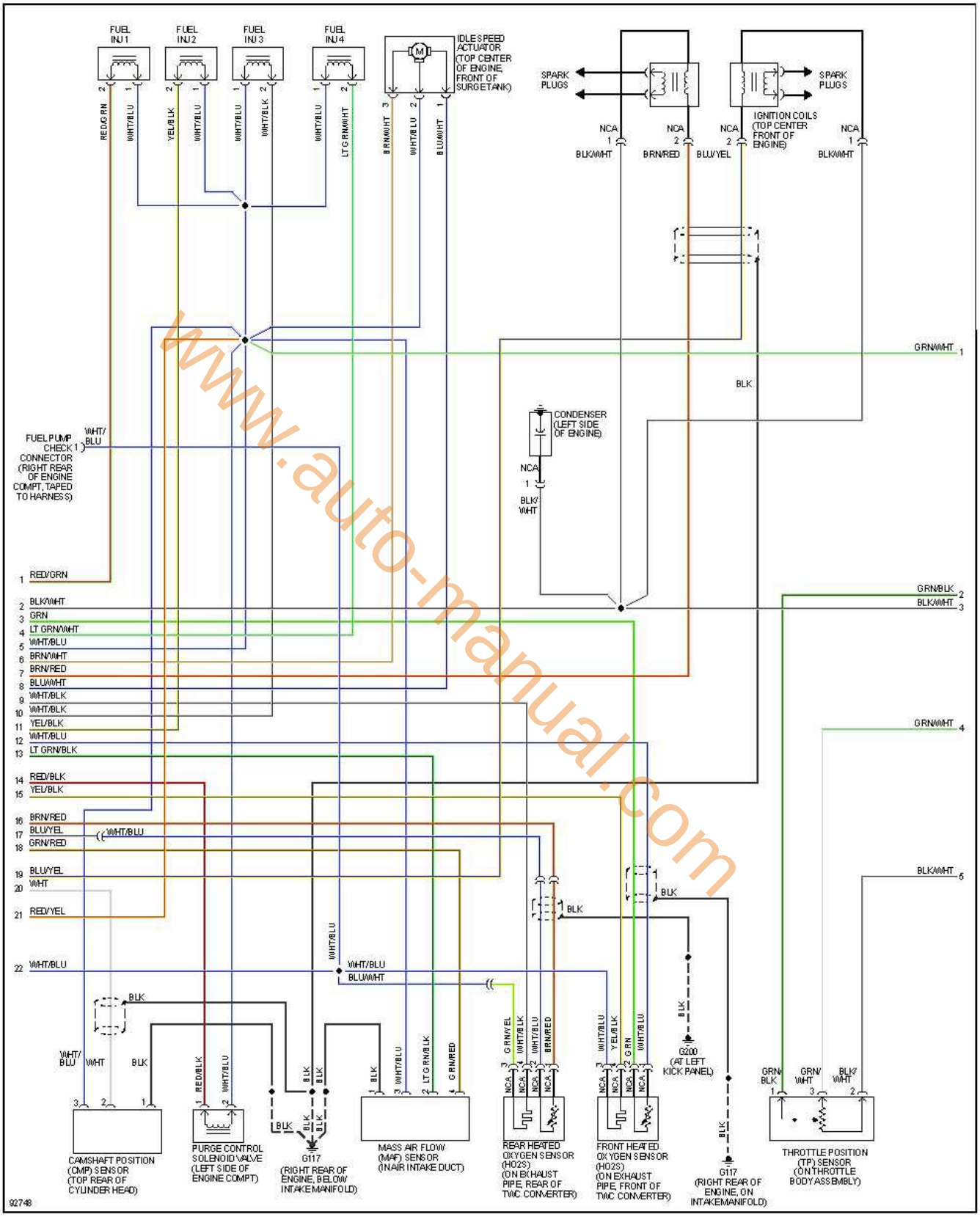

www.auto-manual.com

encendido electronico.com

3 de 3

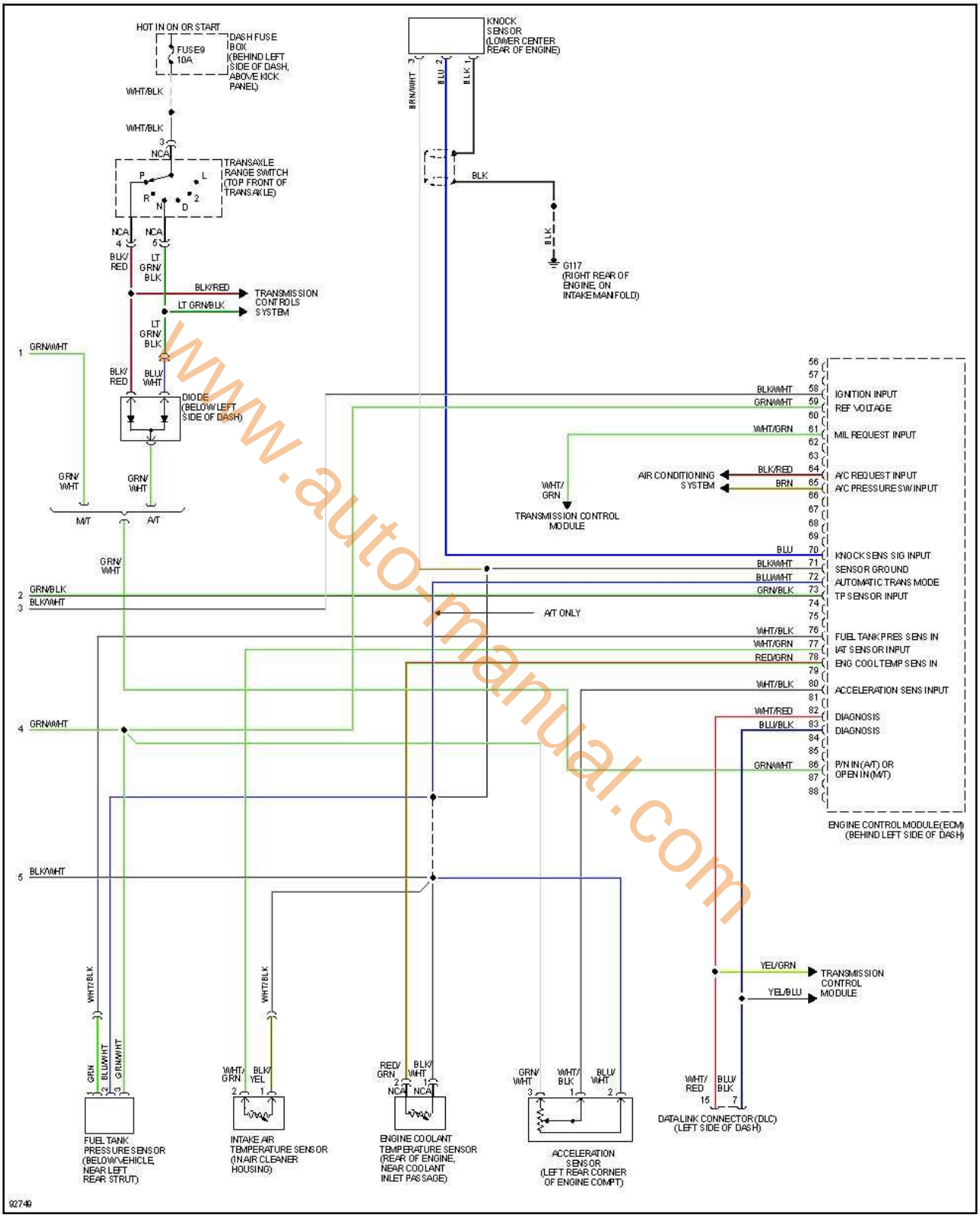

www.auto-manual.com

encendido electronico.com

Accent 1.5L DOHC, 1998 1 de 3

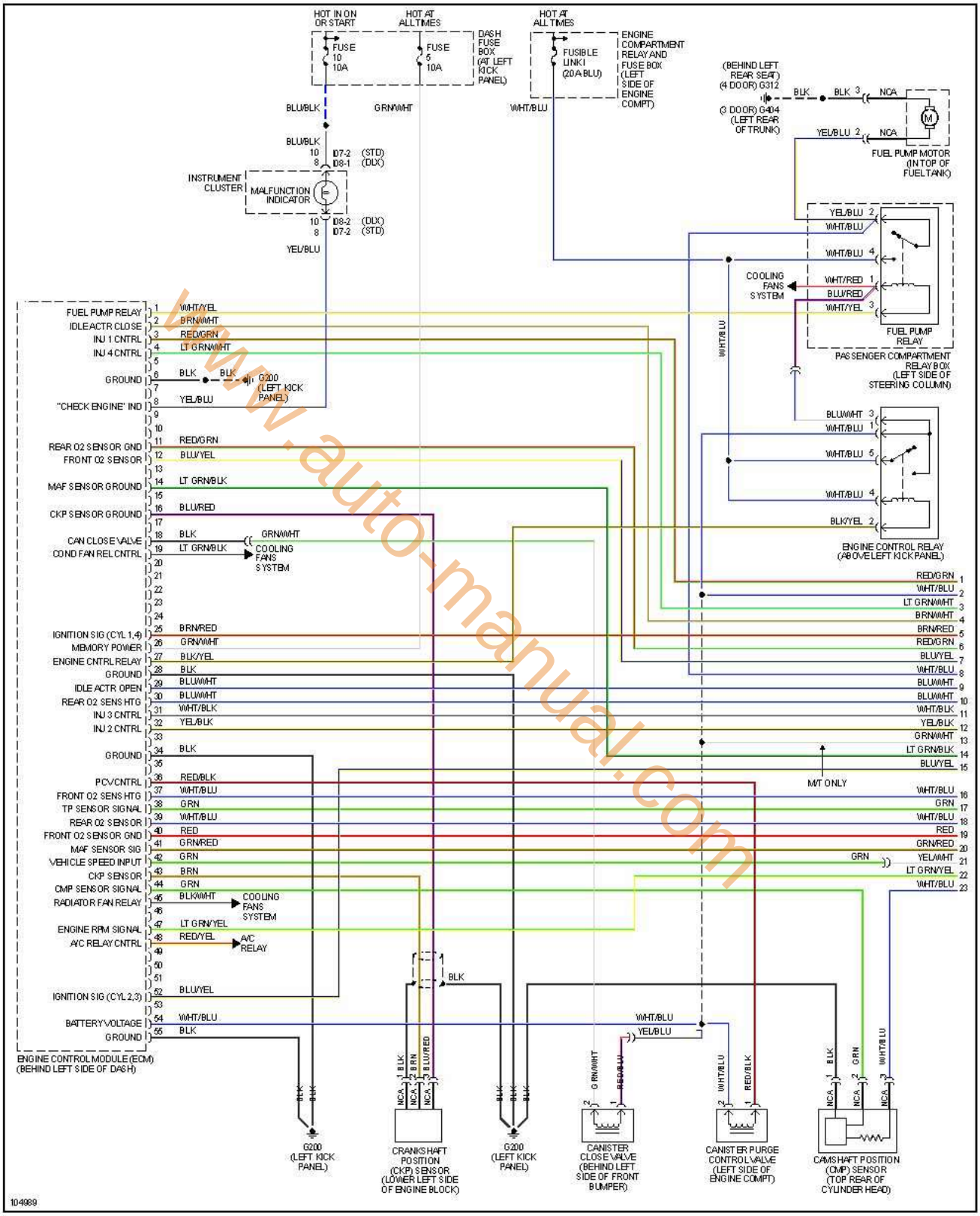

www.auto-manual.com

encendido electronico.com

2 de 3

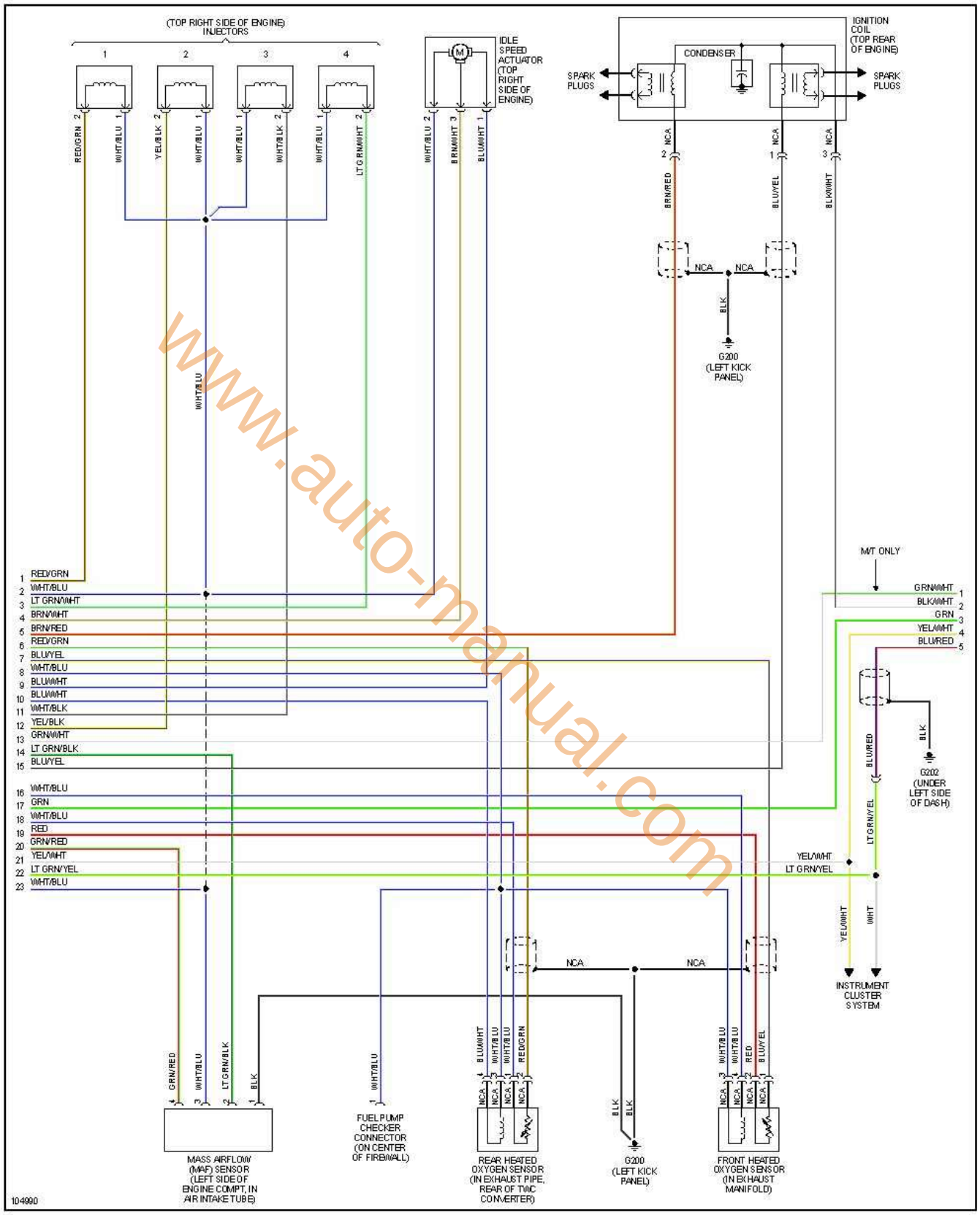

www.auto-manual.com

encendido electronico.com

3 de 3

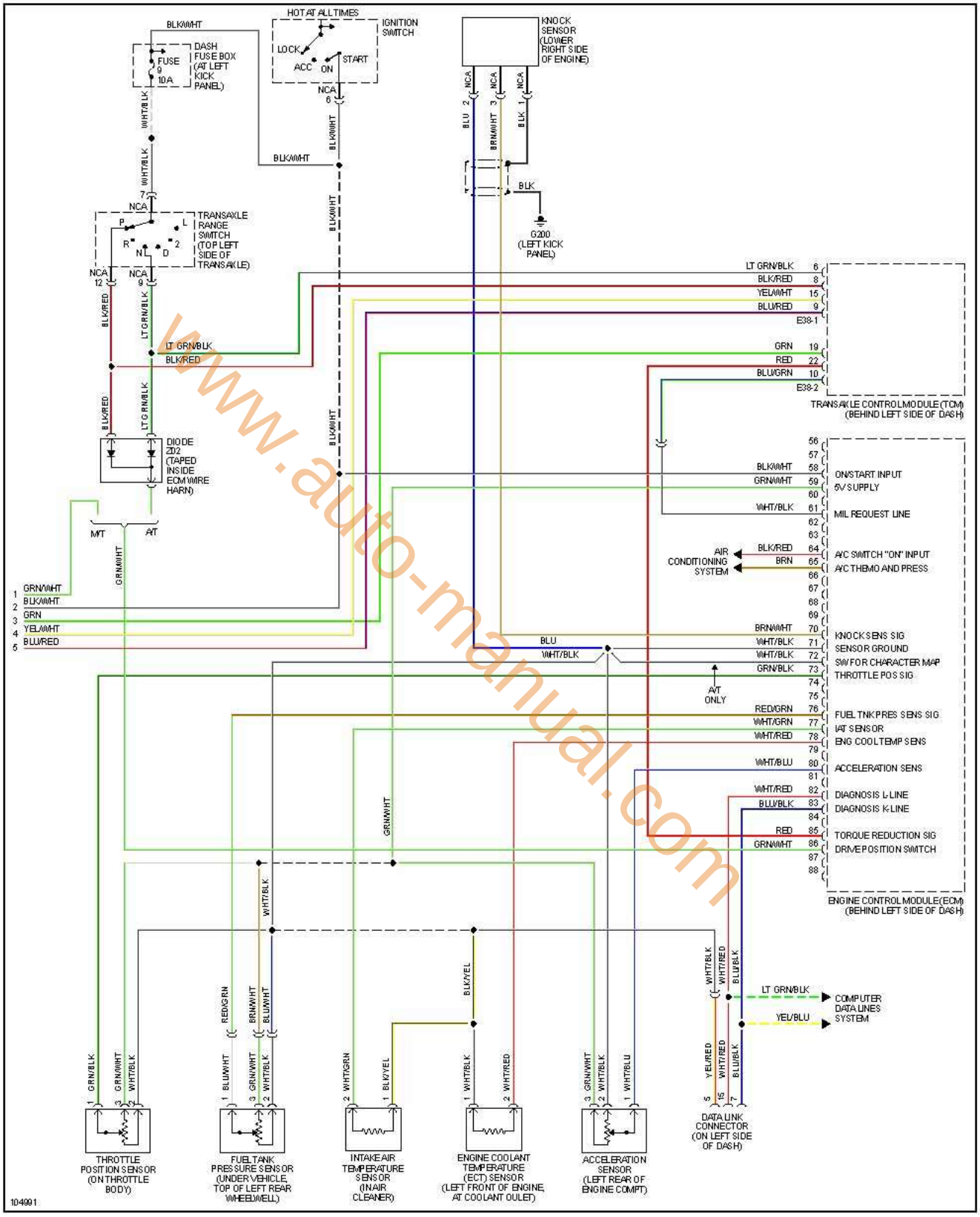

www.auto-manual.com

encendido electronico.com

Accent 1.5L SOHC, 1996-1998

www.auto-manual.com

Accent 1.5L SOHC, 1996 1 de 3

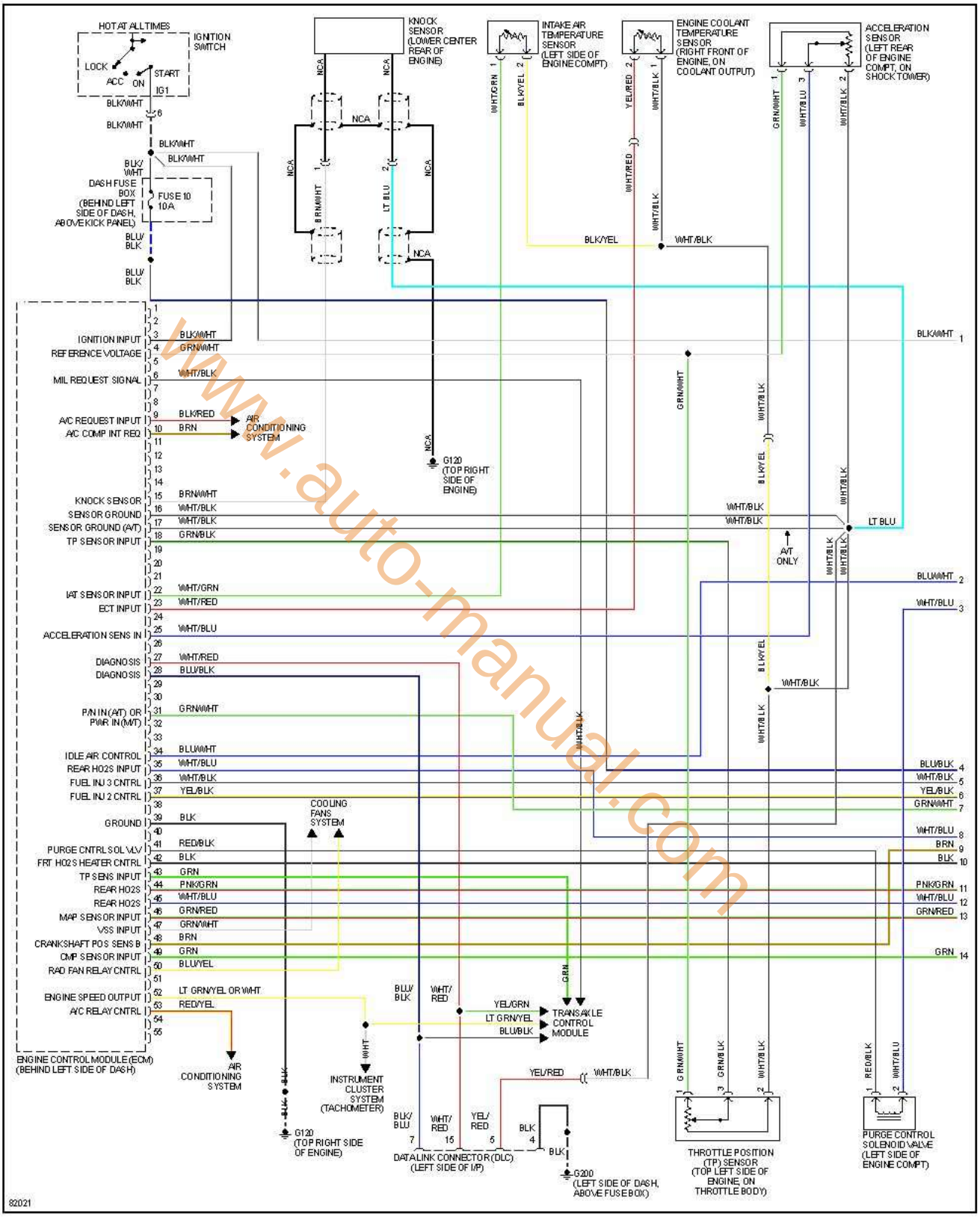

www.auto-manual.com

encendido electronico.com

2 de 3

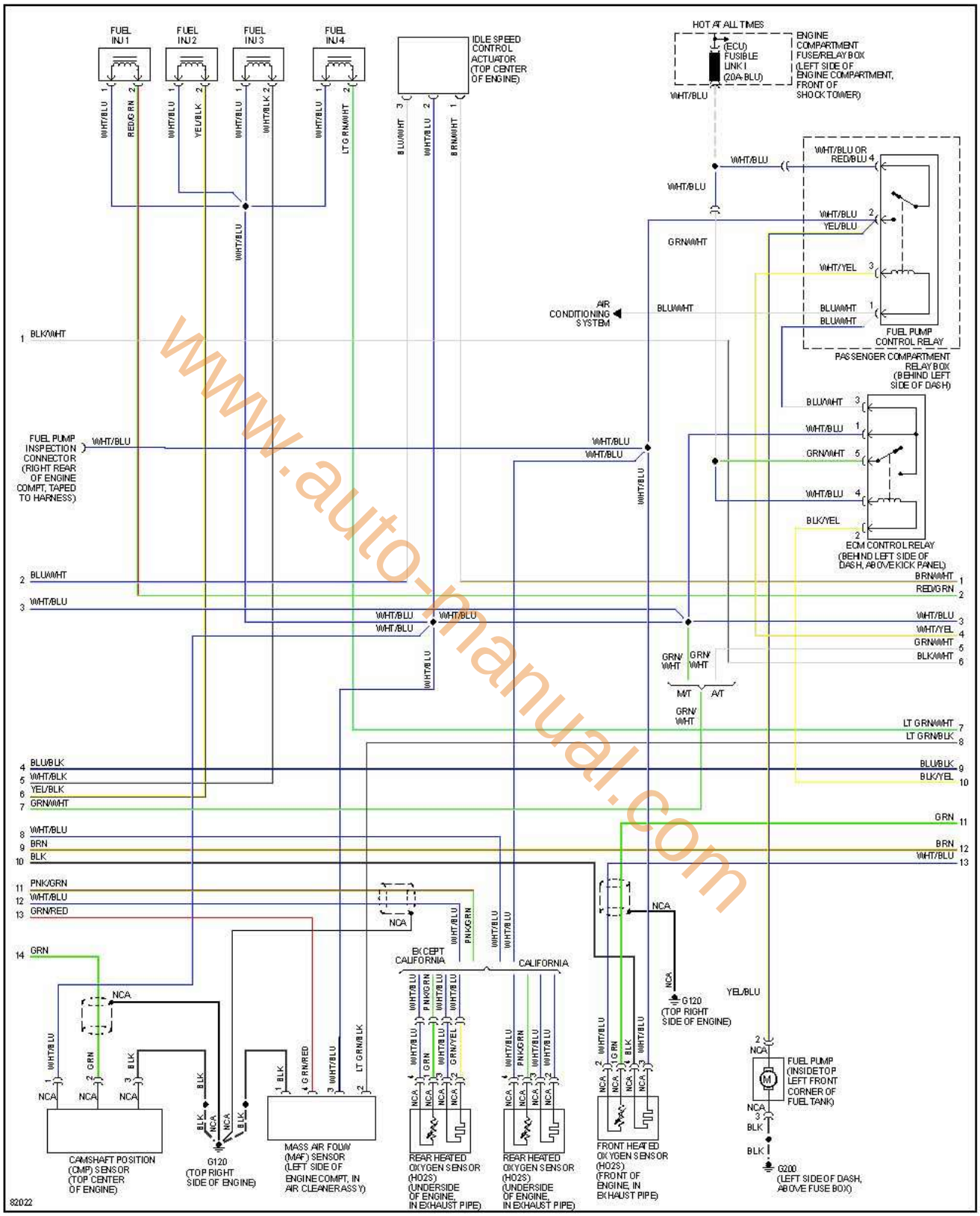

www.auto-manual.com

encendido electronico.com

3 de 3

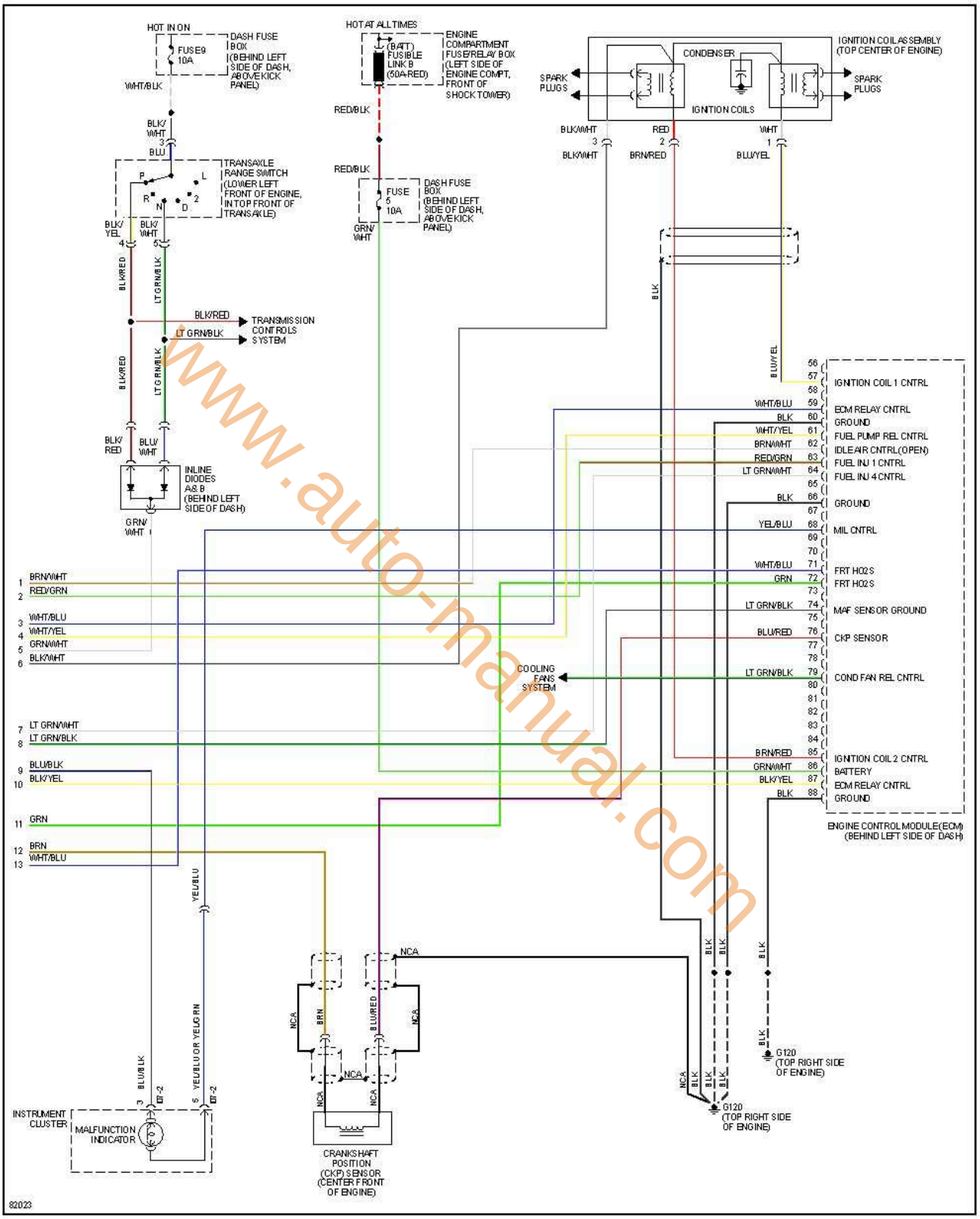

www.auto-manual.com

encendido electronico.com

Accent 1.5L SOHC, 1997 1 de 3

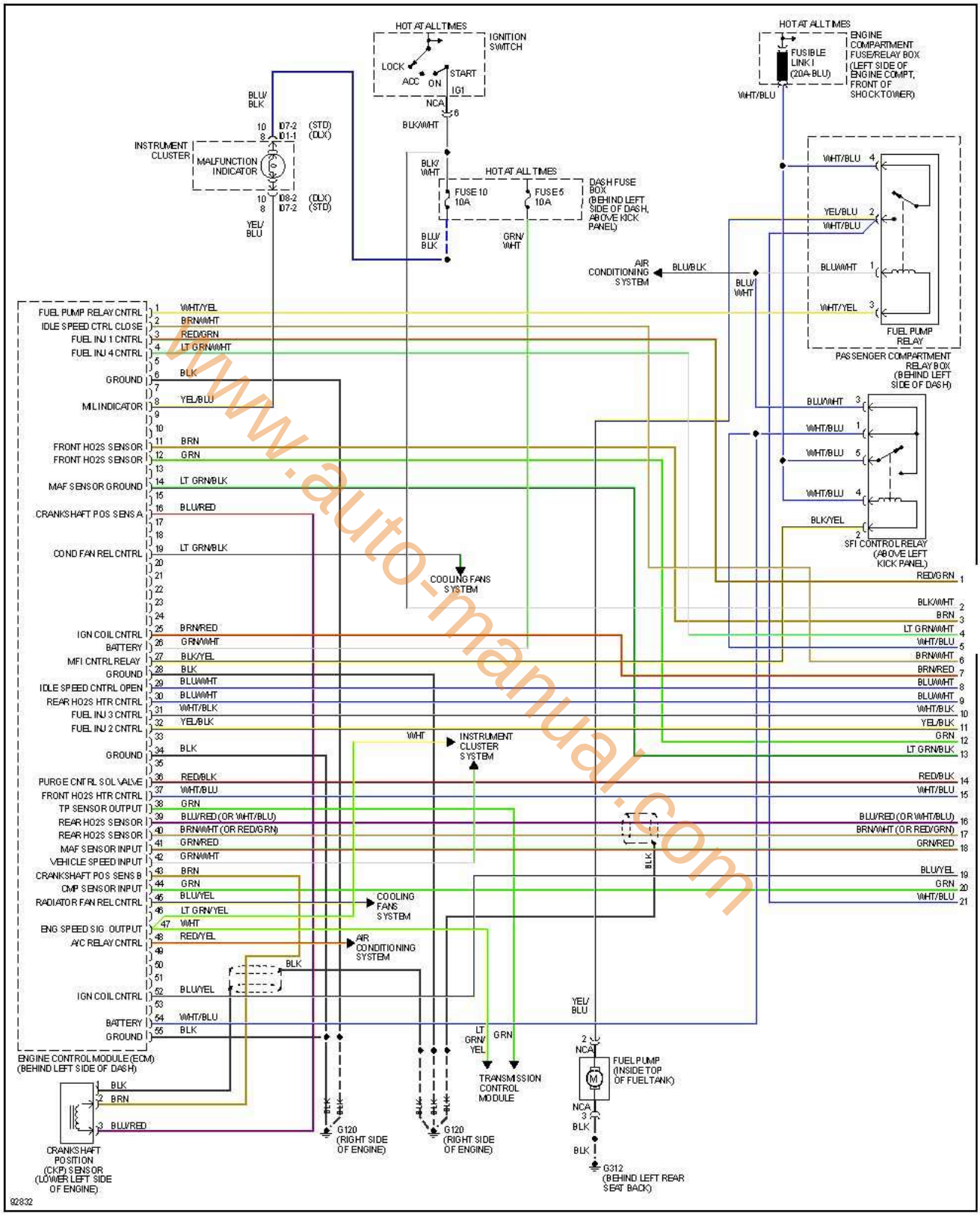

www.auto-manual.com

encendido electronico.com

2 de 3

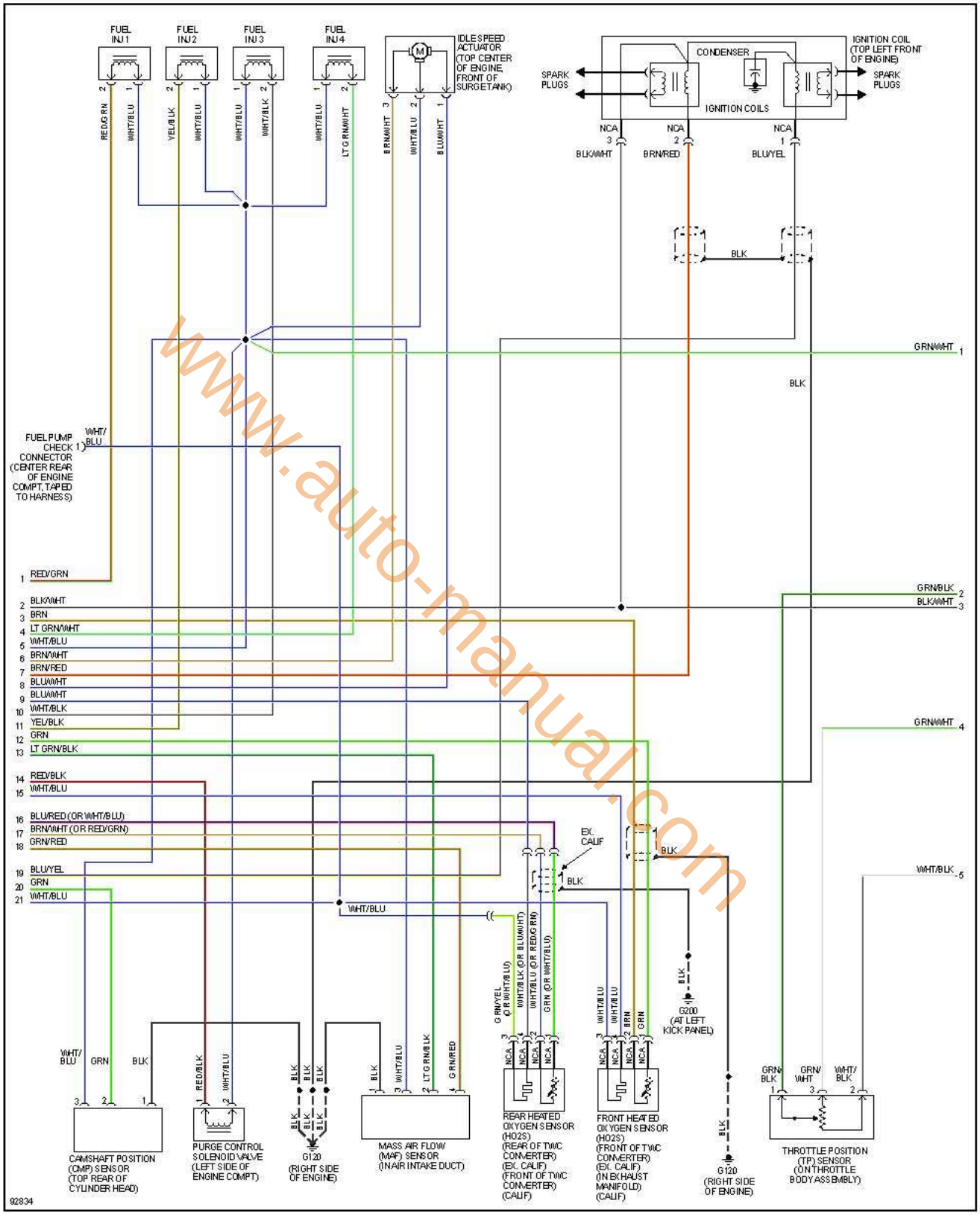

www.auto-manual.com

encendido electronico.com

3 de 3

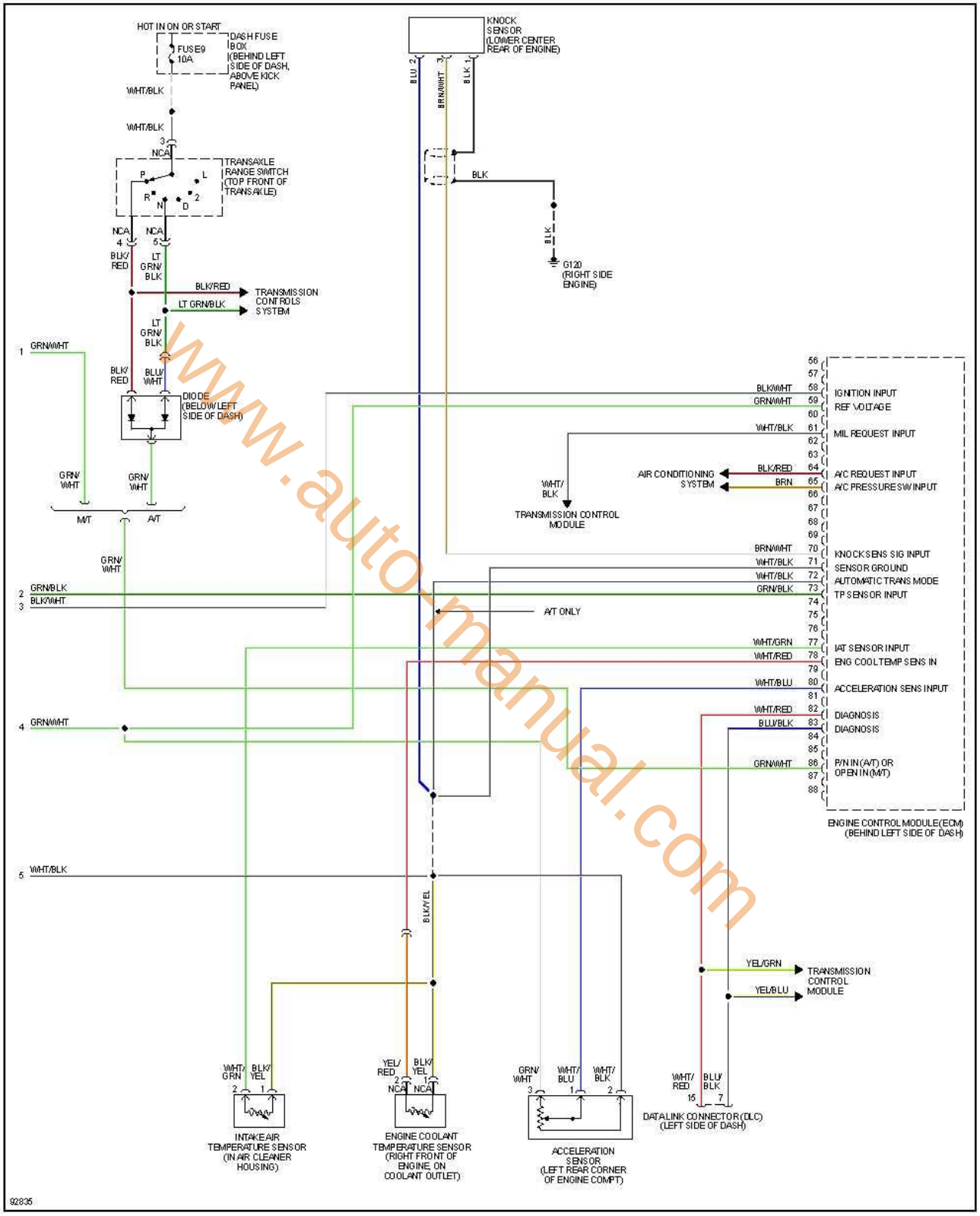

www.auto-manual.com

encendido electronico.com

Accent 1.5L SOHC, 1998 1 de 3

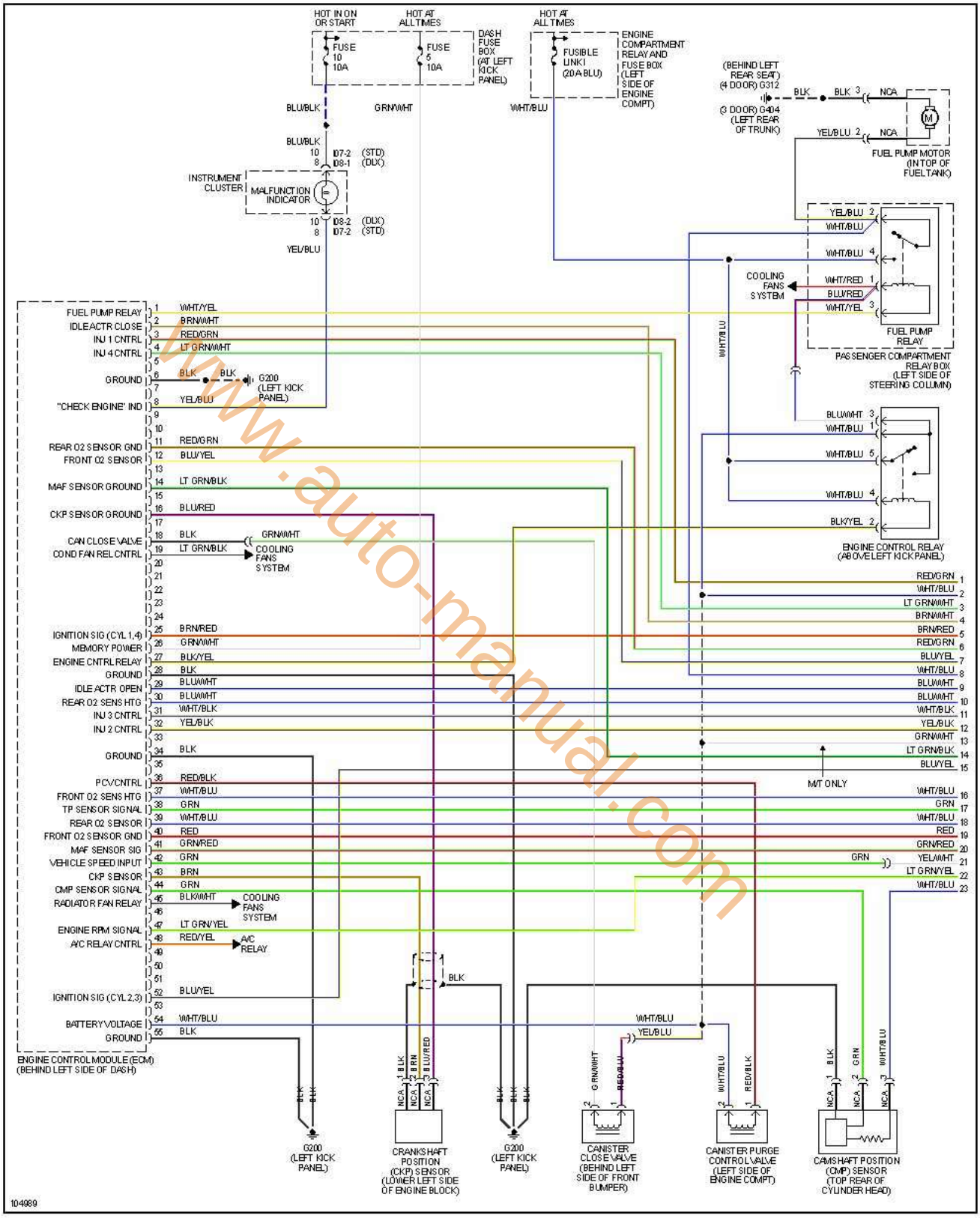

www.auto-manual.com

encendido electronico.com

2 de 3

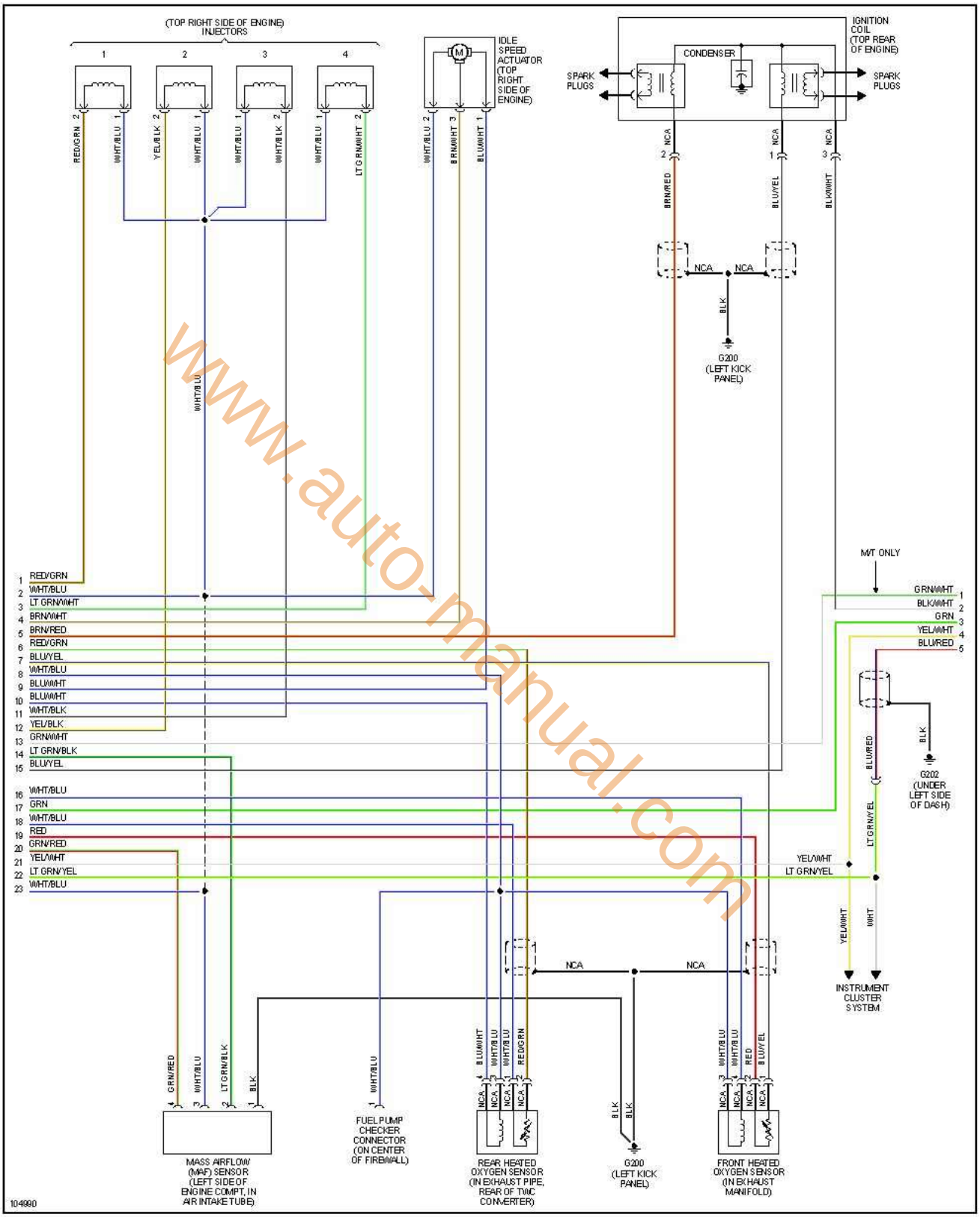

www.auto-manual.com

encendido electronico.com

3 de 3

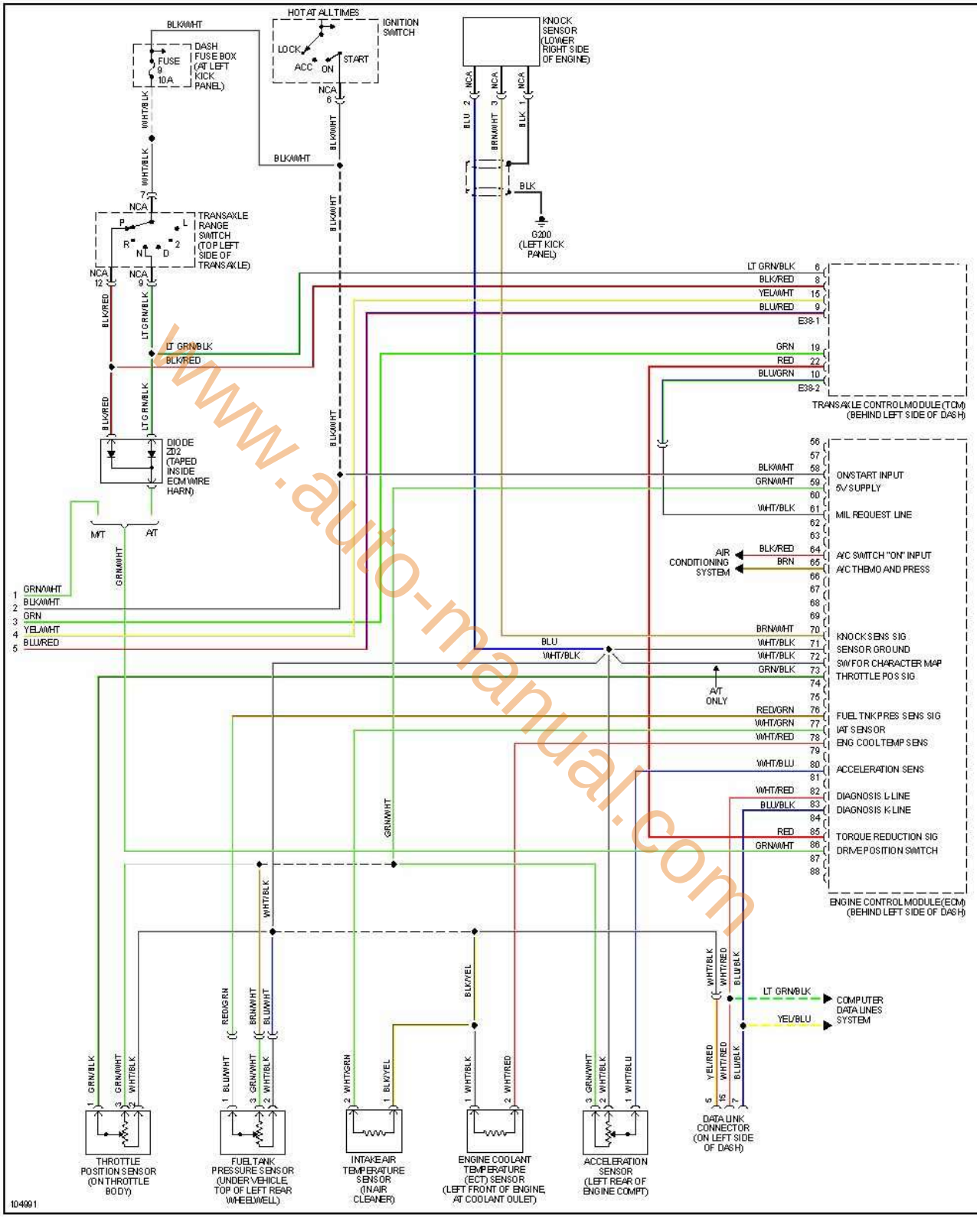

www.auto-manual.com

Accent 1.5L, 1999-2002

www.auto-manual.com

Accent 1.5L, 1999 1 de 3

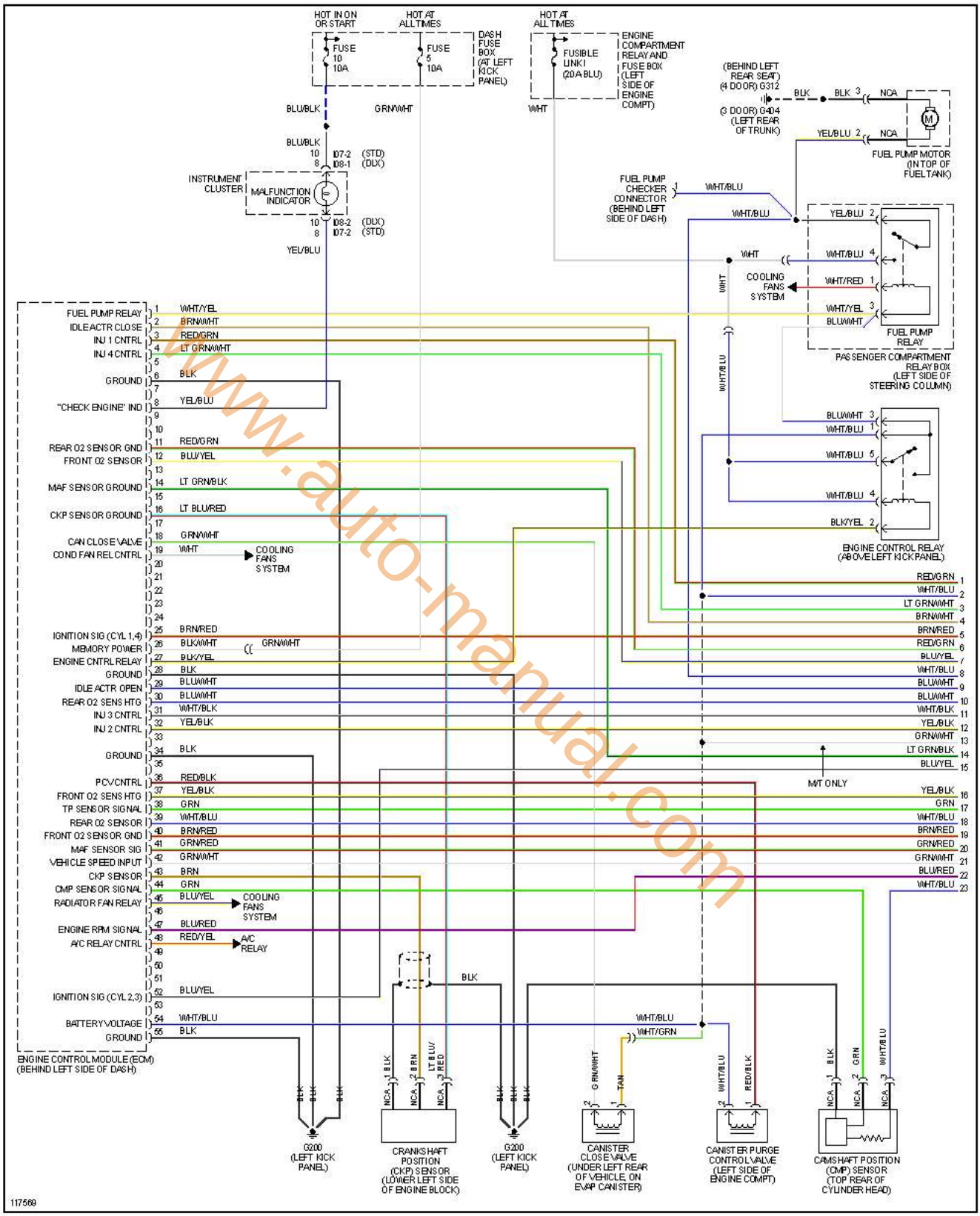

www.auto-manual.com

encendido electronico.com

2 de 3

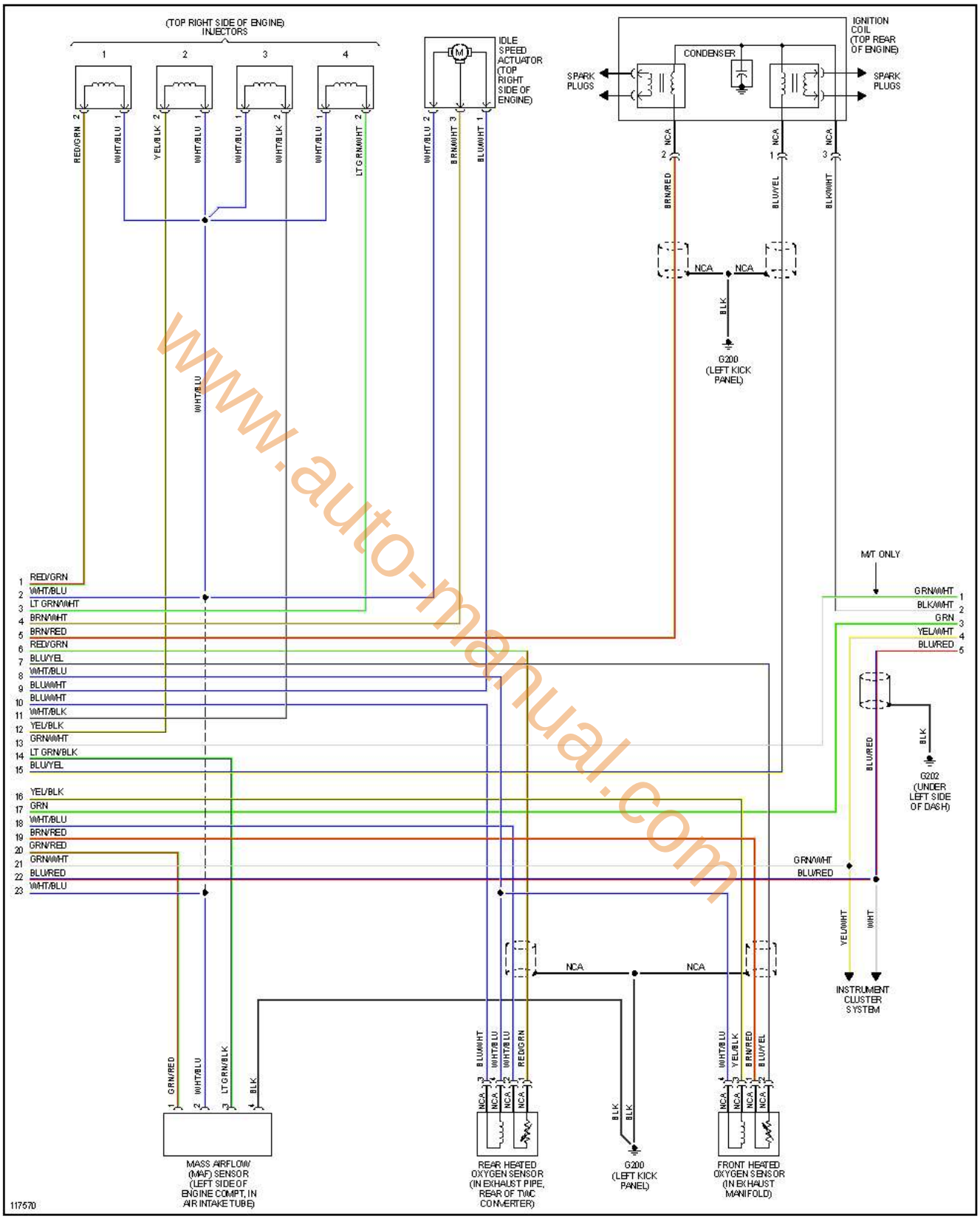

www.auto-manual.com

3 de 3

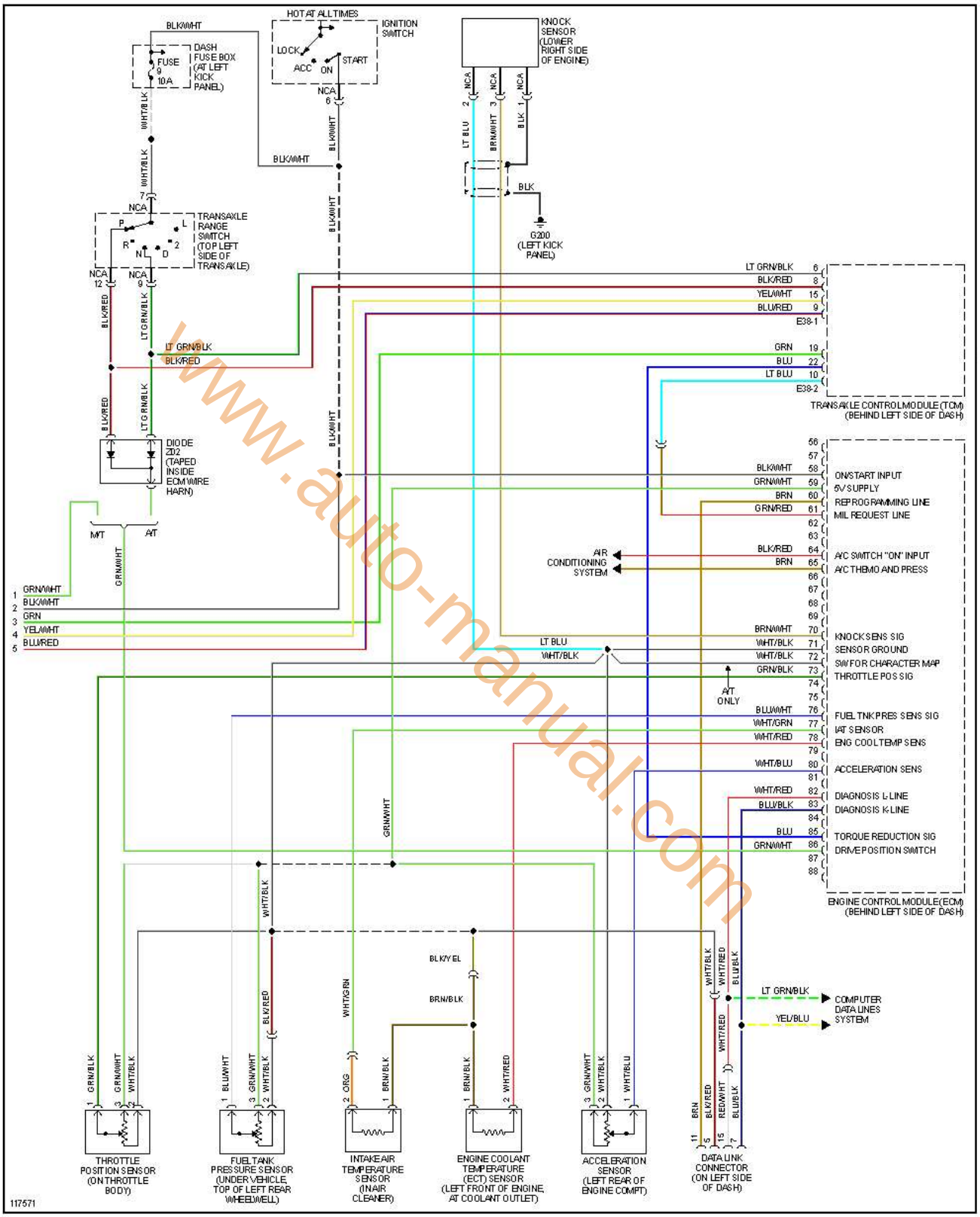

www.auto-manual.com

encendido electronico.com

Accent 1.5L, 2000 1 de 3

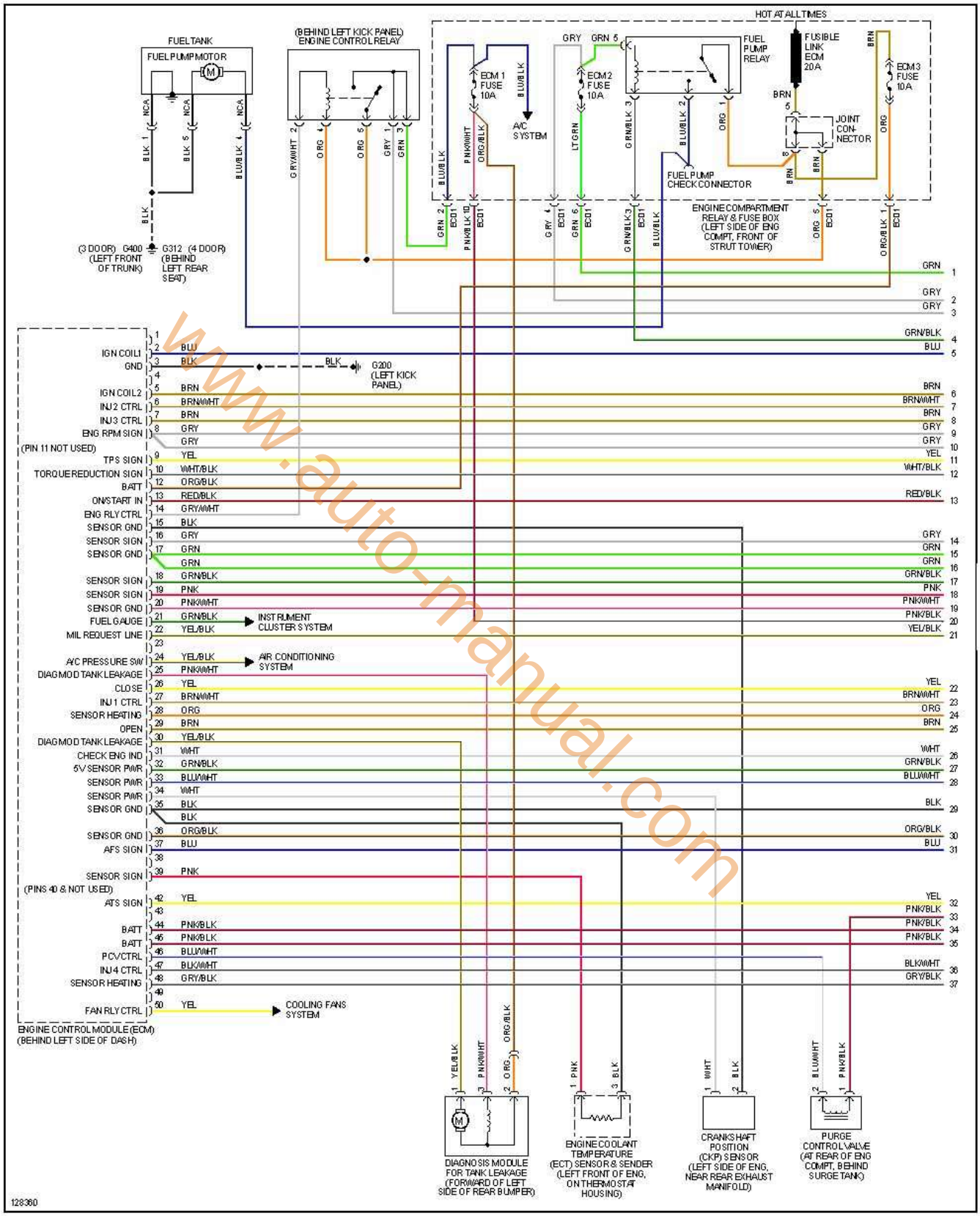

www.auto-manual.com

encendido electronico.com

2 de 3

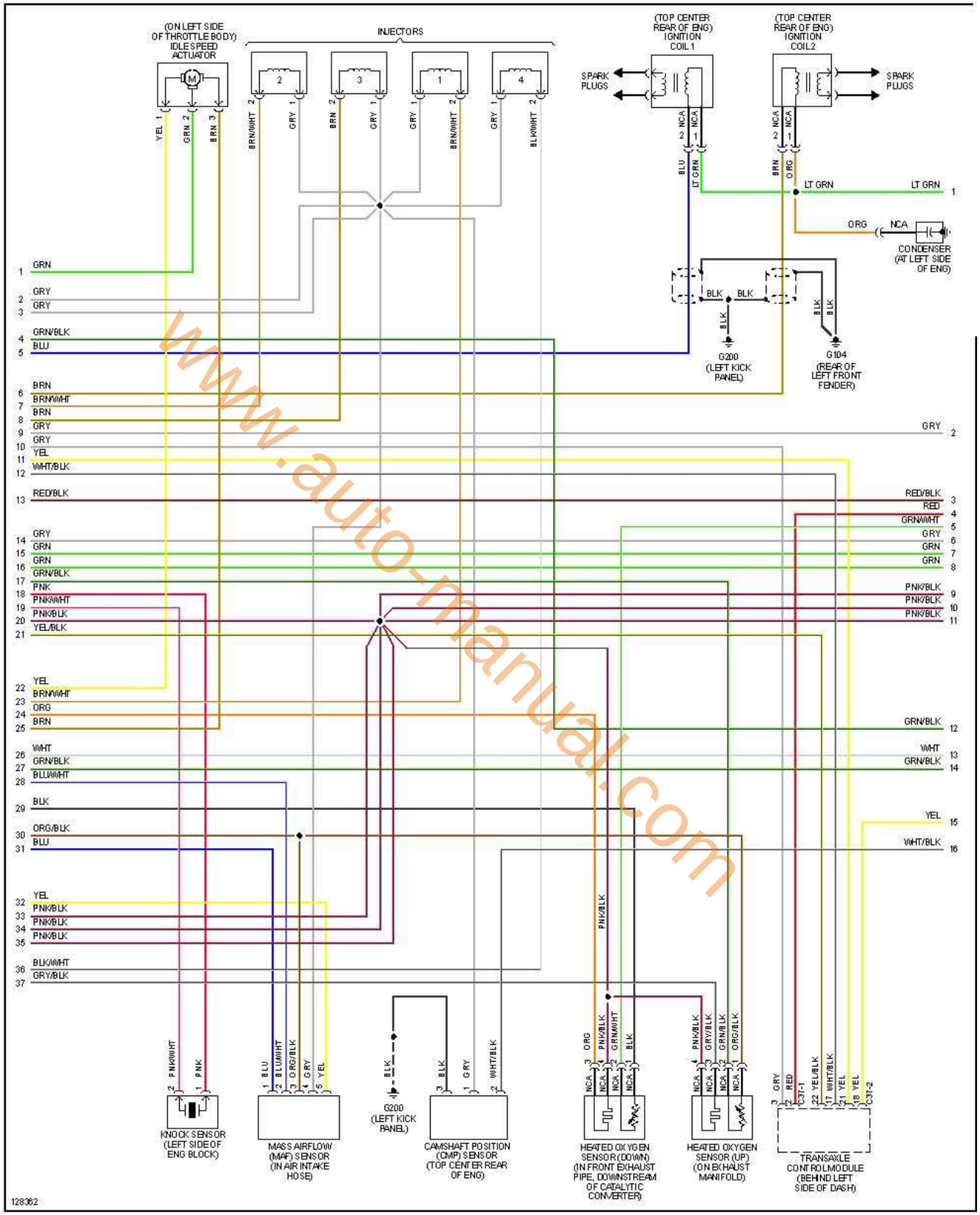

www.auto-manual.com

encendido electronico.com

3 de 3

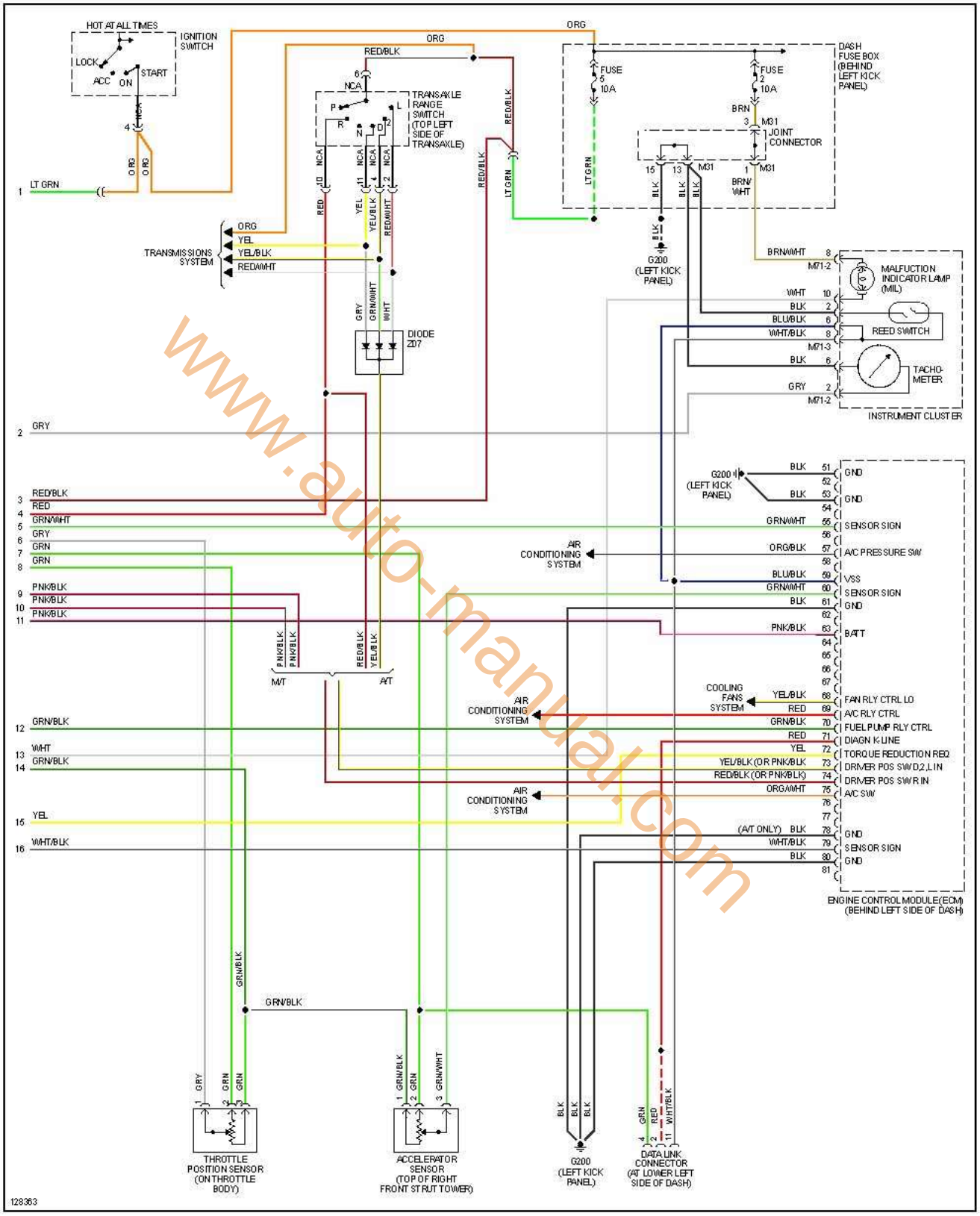

www.auto-manual.com

encendido electronico.com

Accent 1.5L, 2001 1 de 3

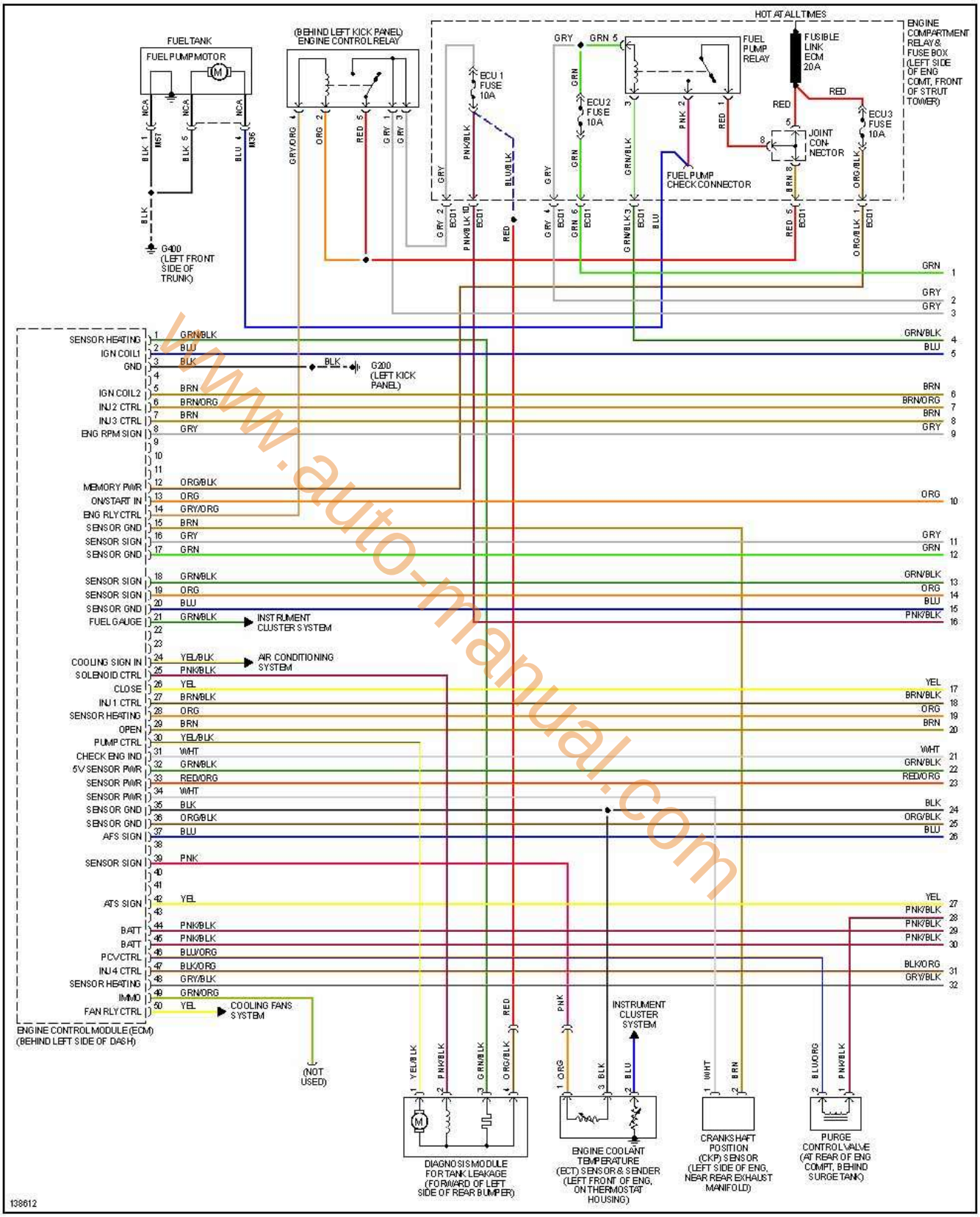

www.auto-manual.com

encendido electronico.com

2 de 3

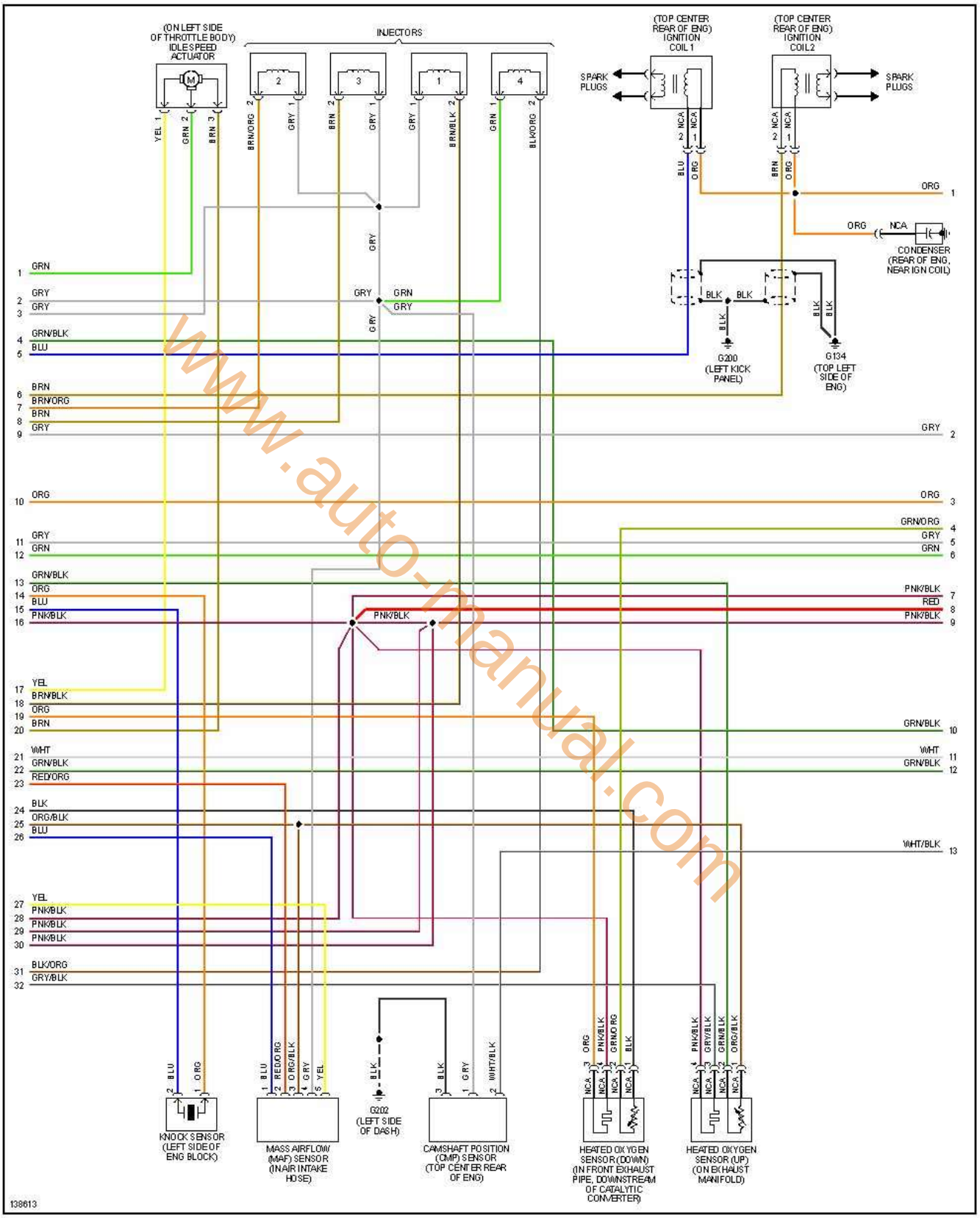

www.auto-manual.com

encendido electronico.com

3 de 3

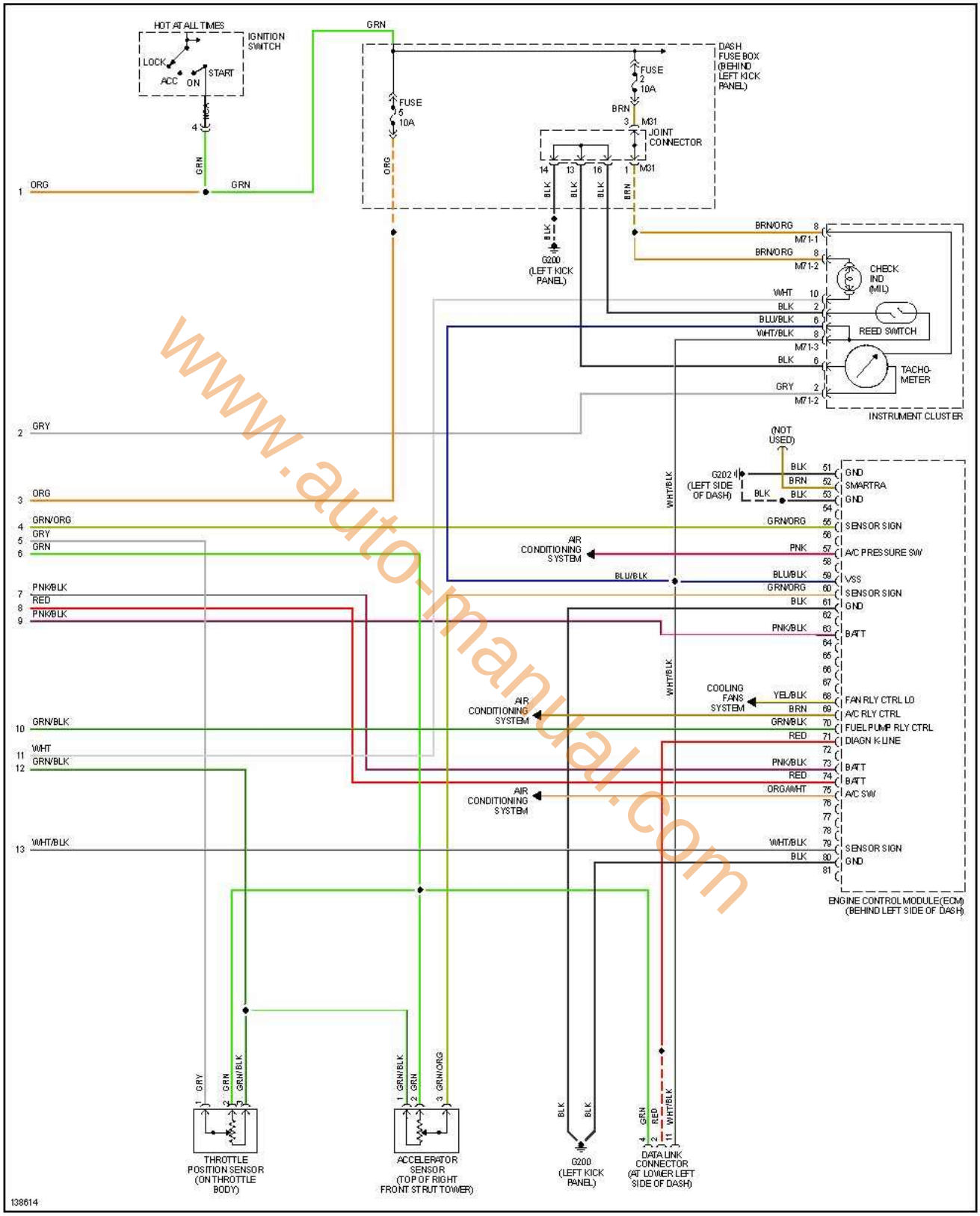

www.auto-manual.com

encendido electronico.com

Accent 1.5L, 2002 1 de 3

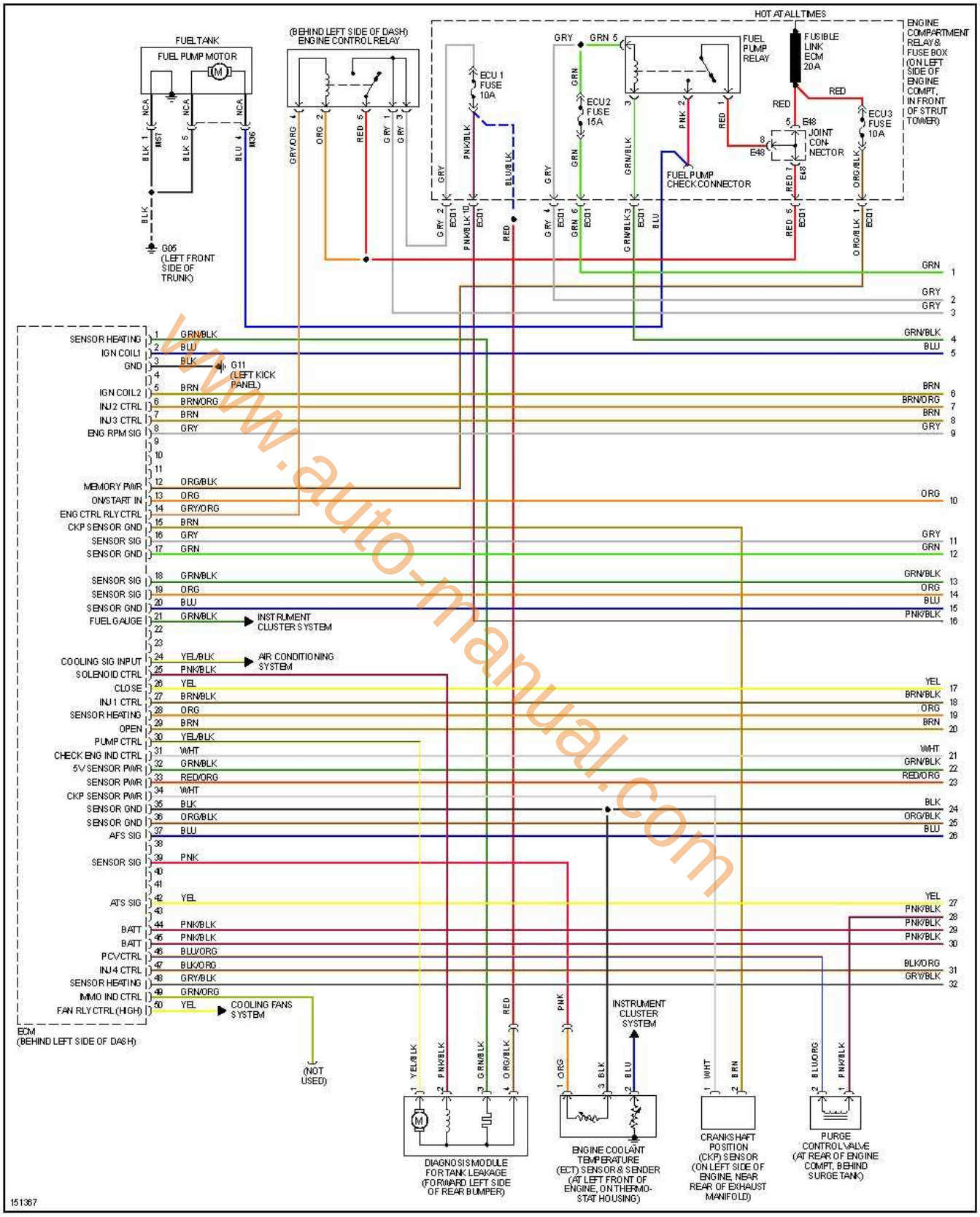

www.auto-manual.com

encendido electronico.com

2 de 3

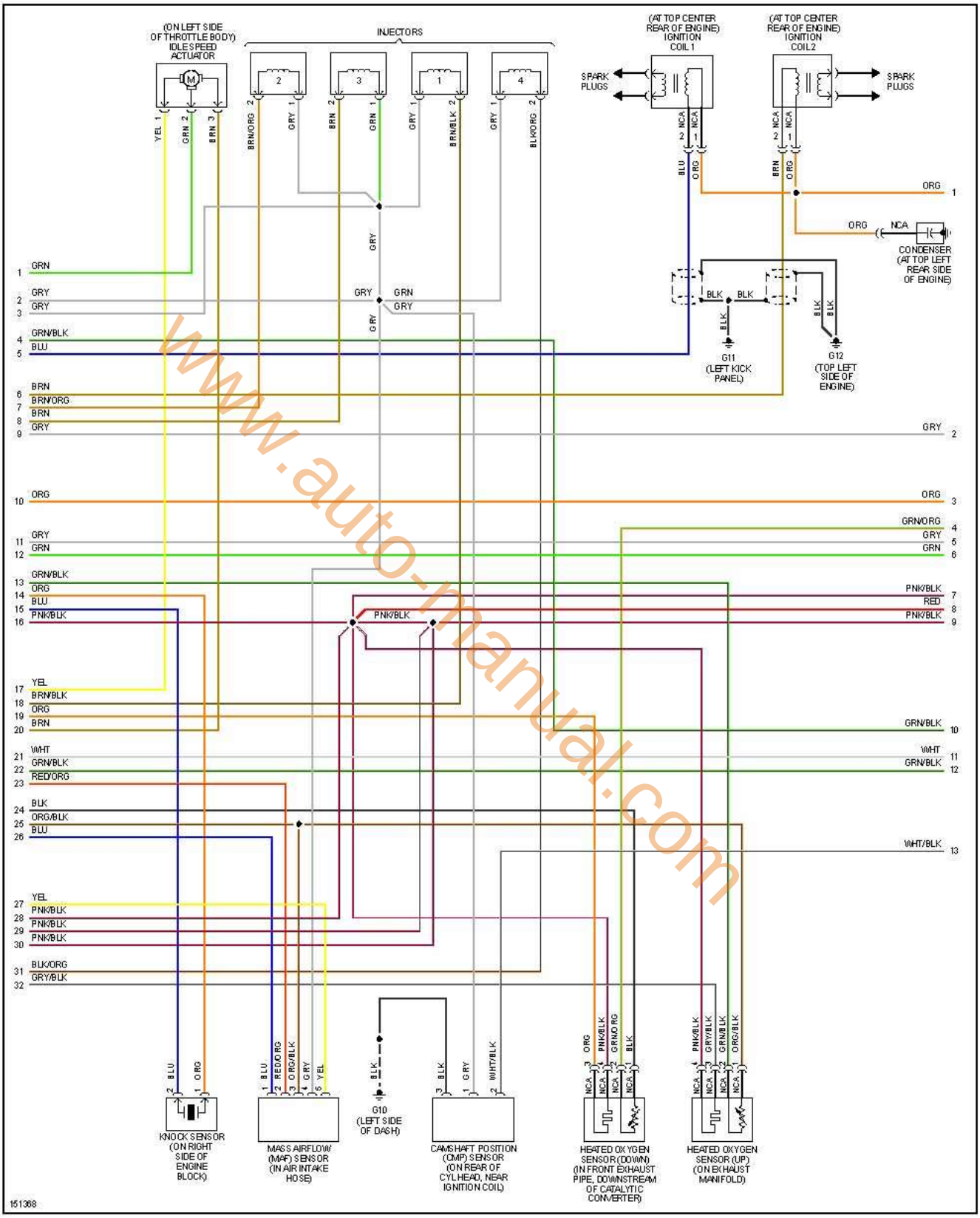

www.auto-manual.com

encendido electronico.com

3 de 3

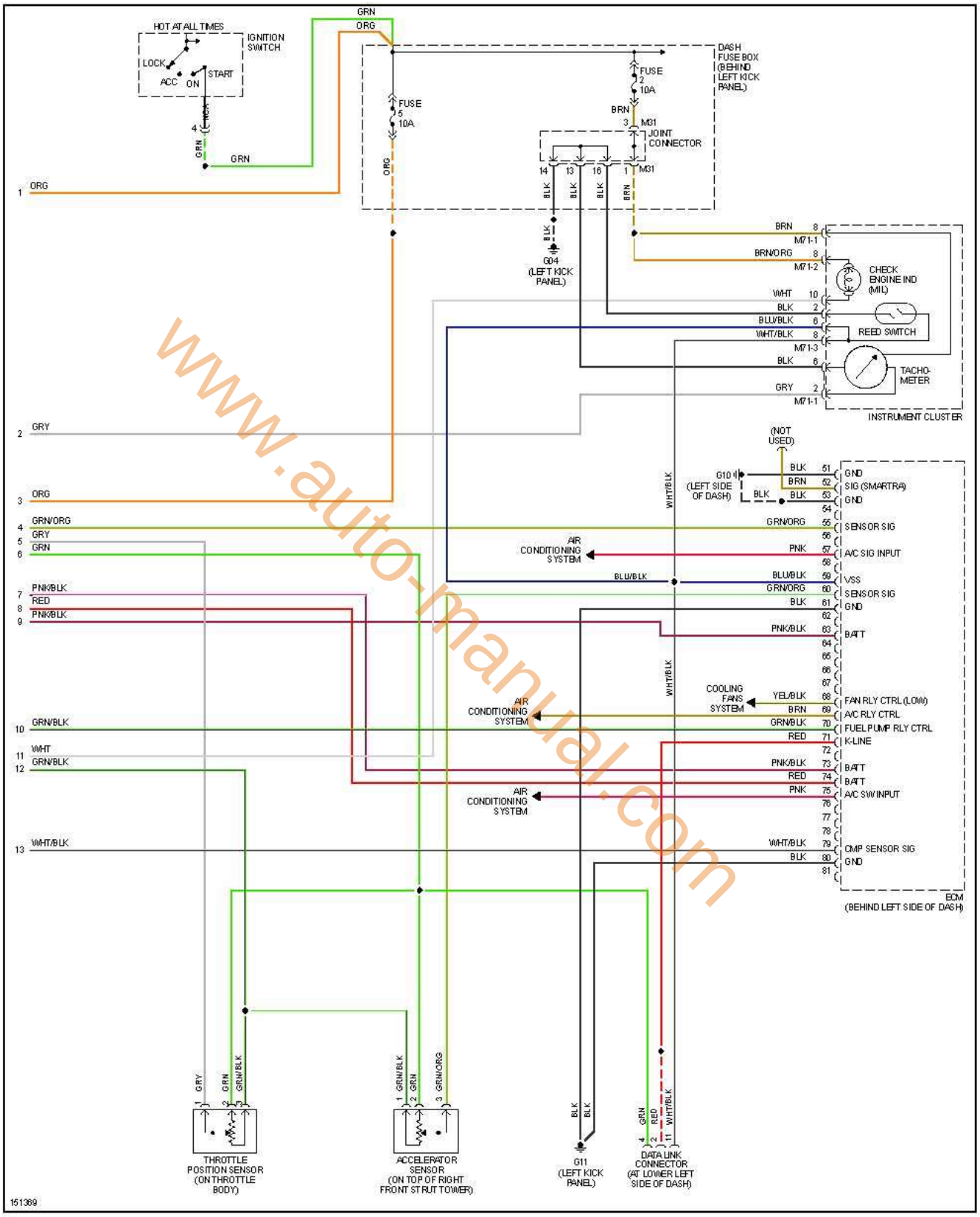

www.auto-manual.com

encendido electronico.com

Accent 1.6L, 2001-2005

www.auto-manual.com

Accent 1.6L, 2001 1 de 3

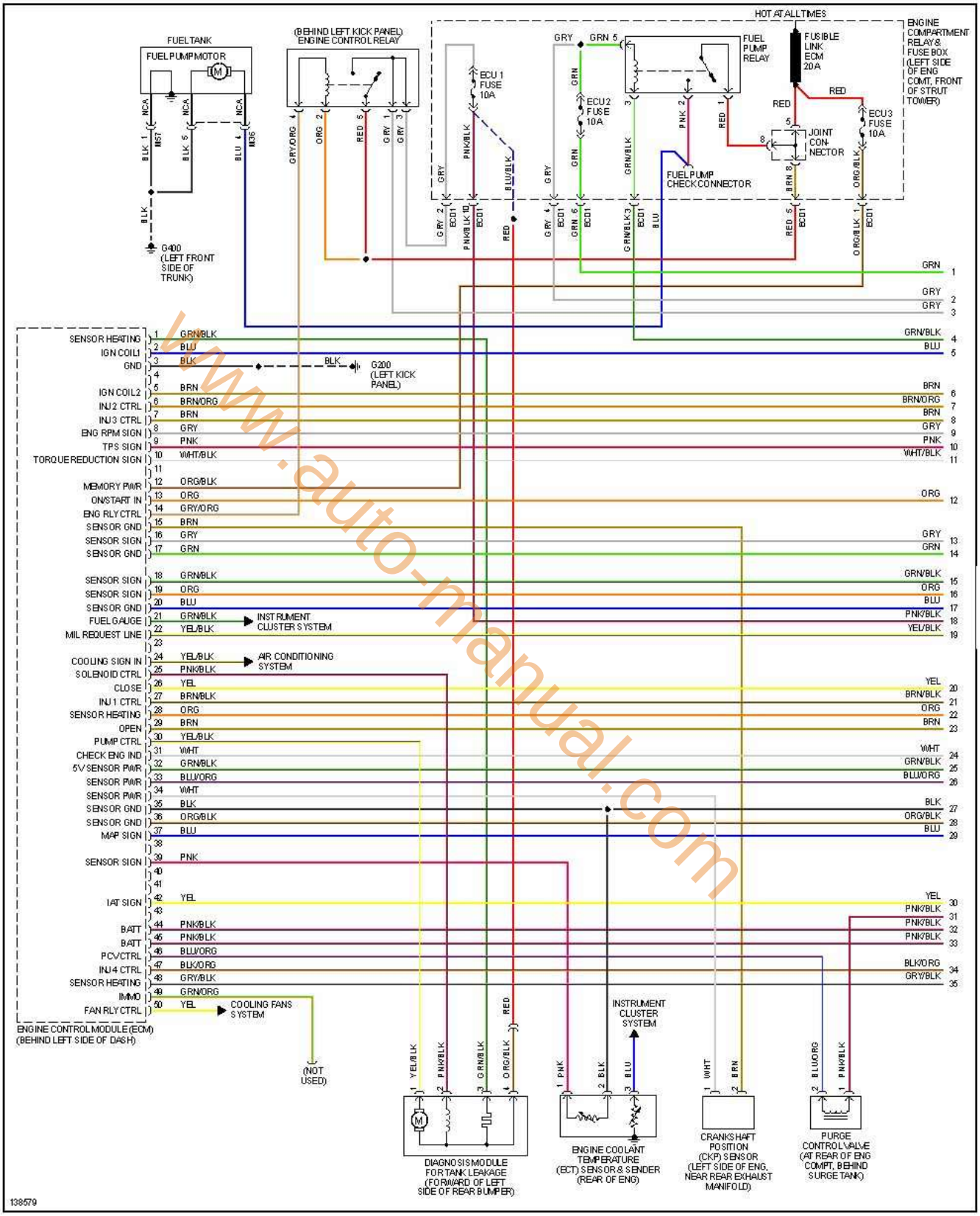

www.auto-manual.com

encendido electronico.com

2 de 3

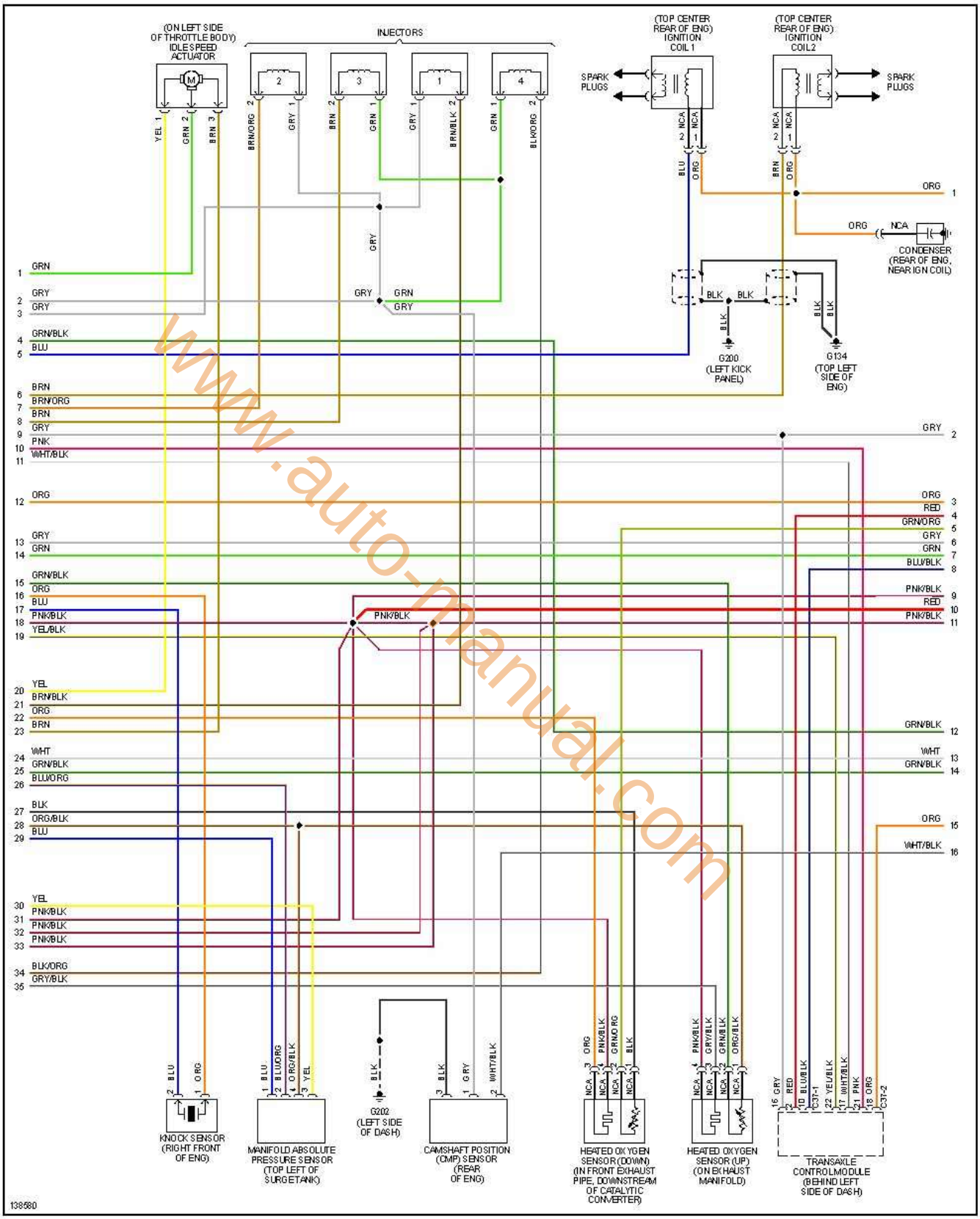

www.auto-manual.com

encendido electronico.com

3 de 3

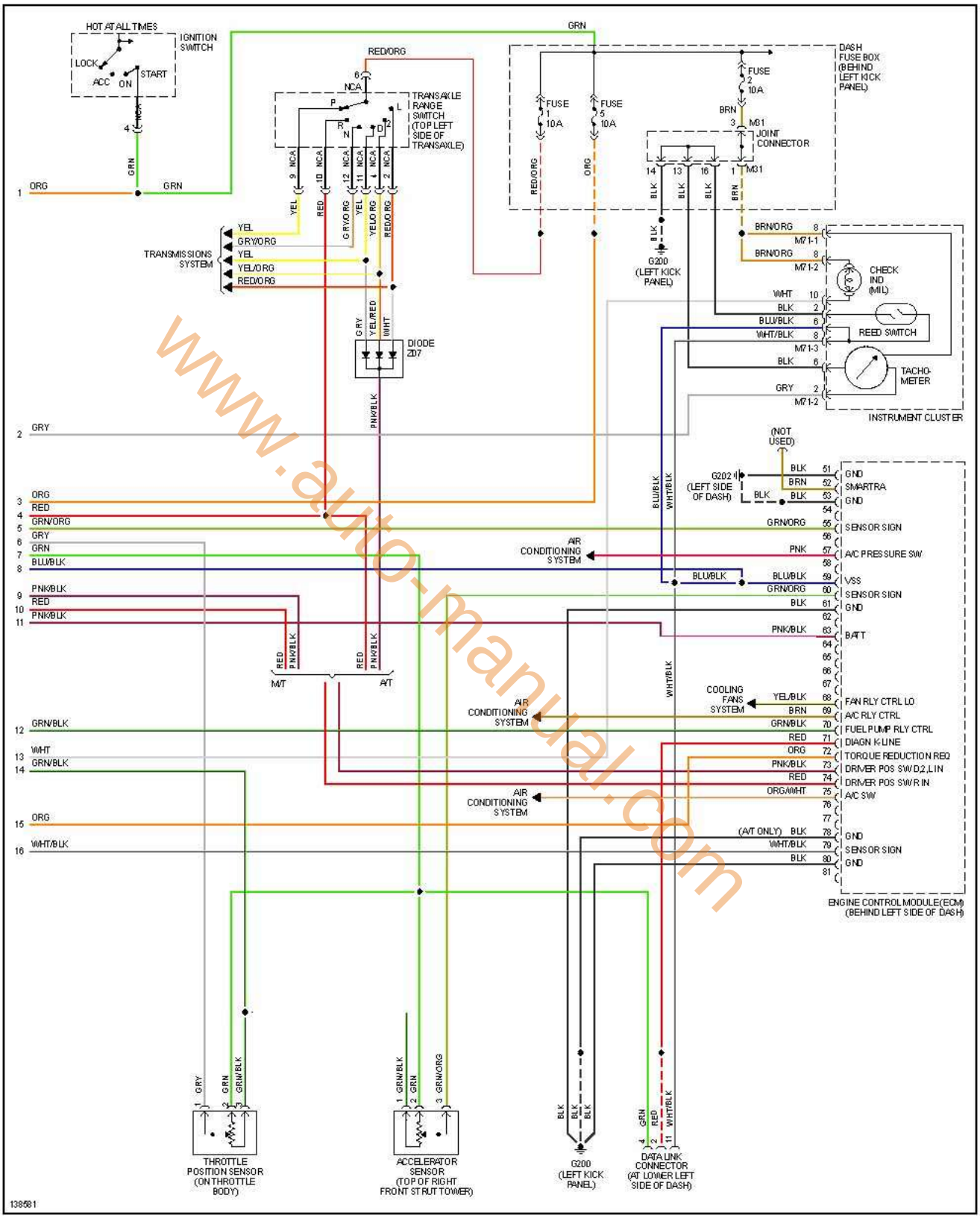

www.auto-manual.com

encendido electronico.com

Accent 1.6L, 2002 1 de 3

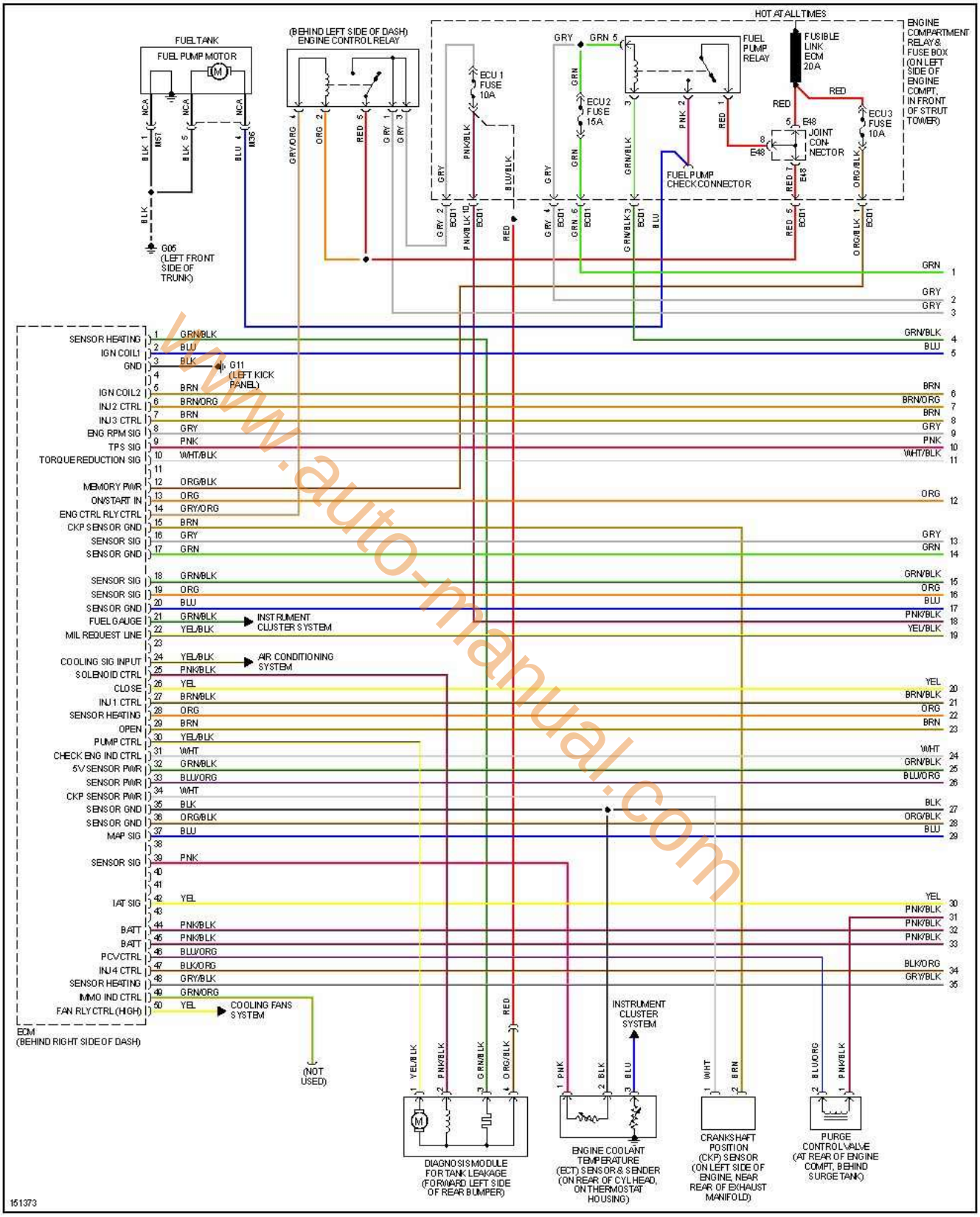

www.auto-manual.com

encendido electronico.com

2 de 3

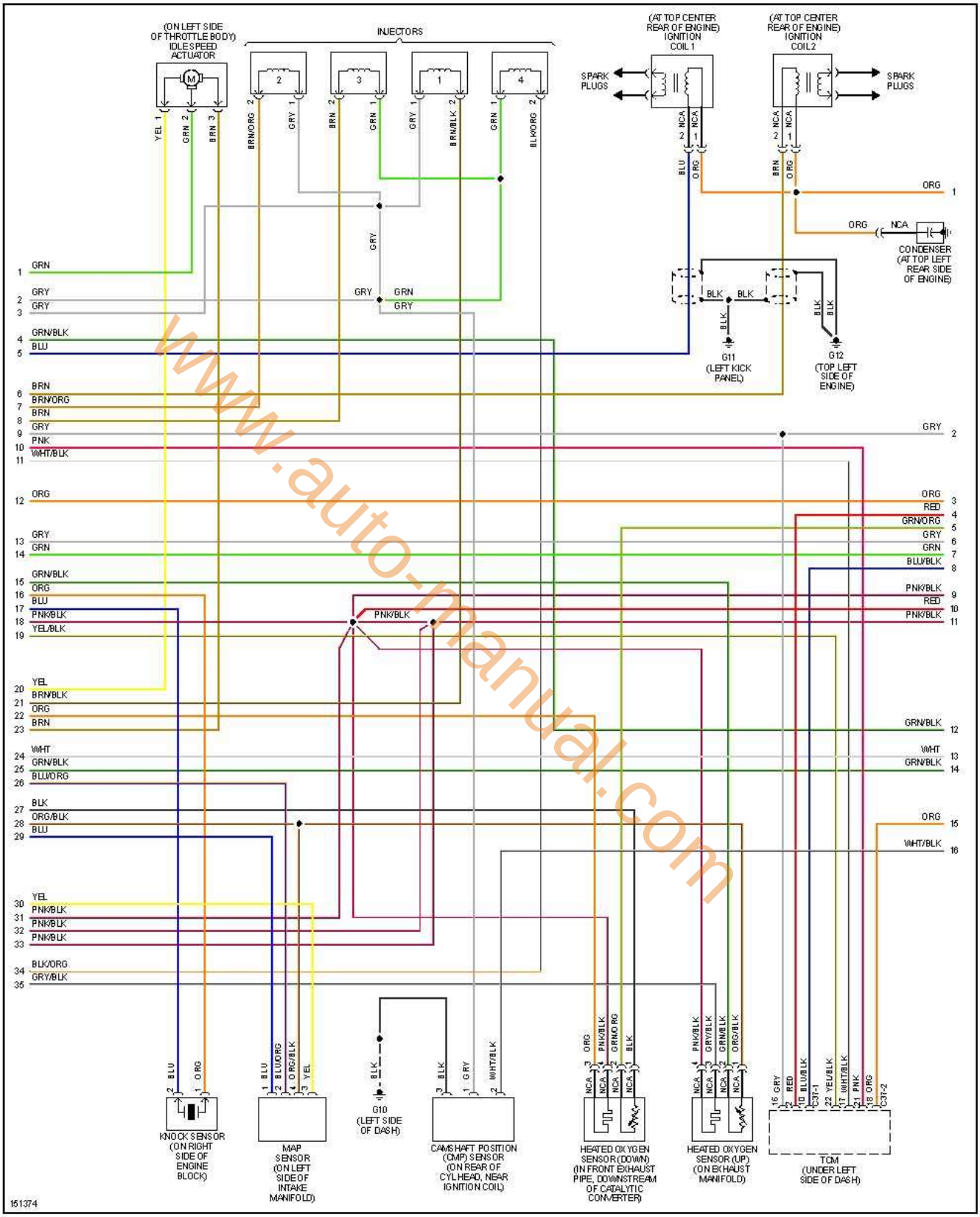

www.auto-manual.com

3 de 3

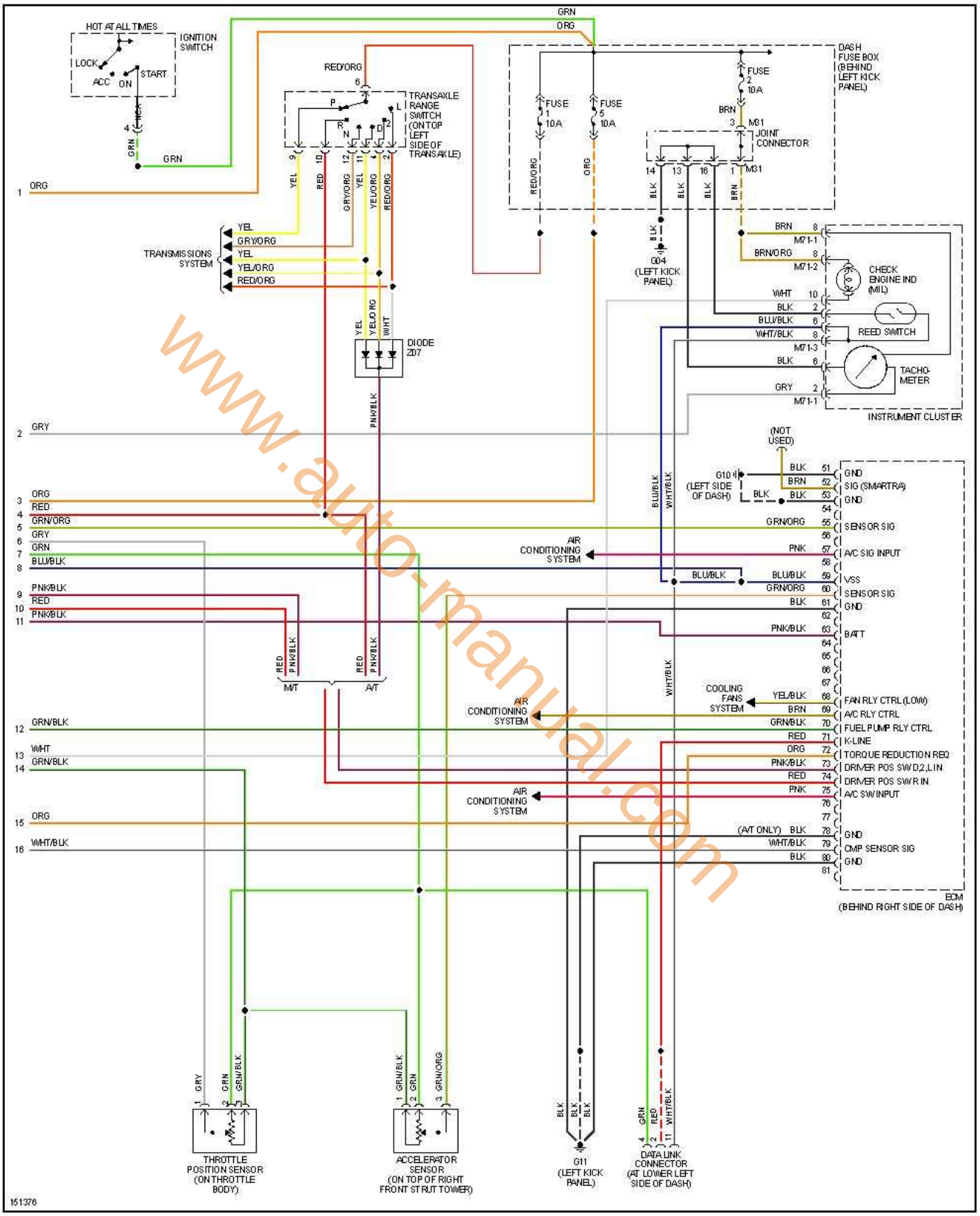

www.auto-manual.com

encendido electronico.com

Accent 1.6L, 2003 1 de 4

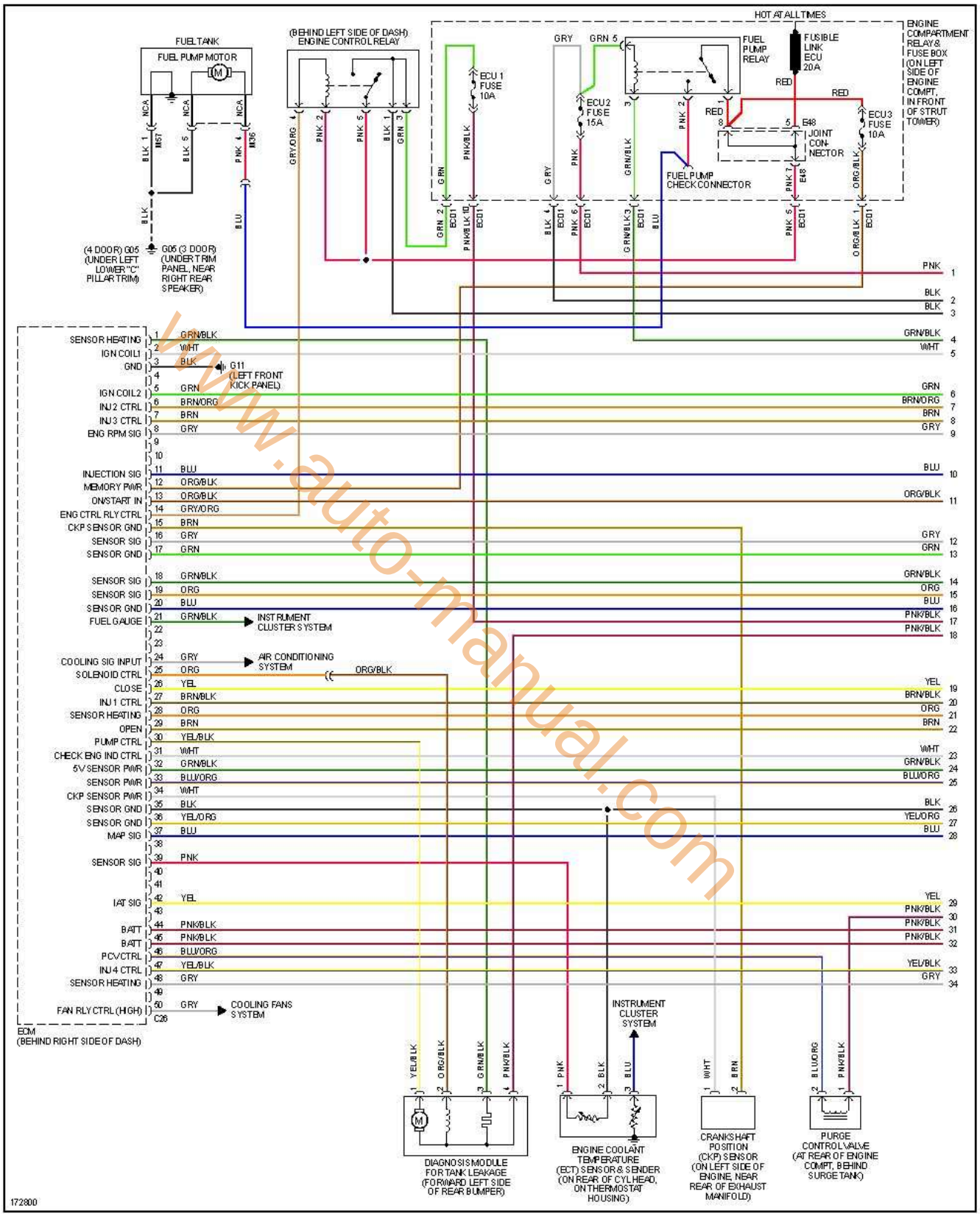

www.auto-manual.com

encendido electronico.com

2 de 4

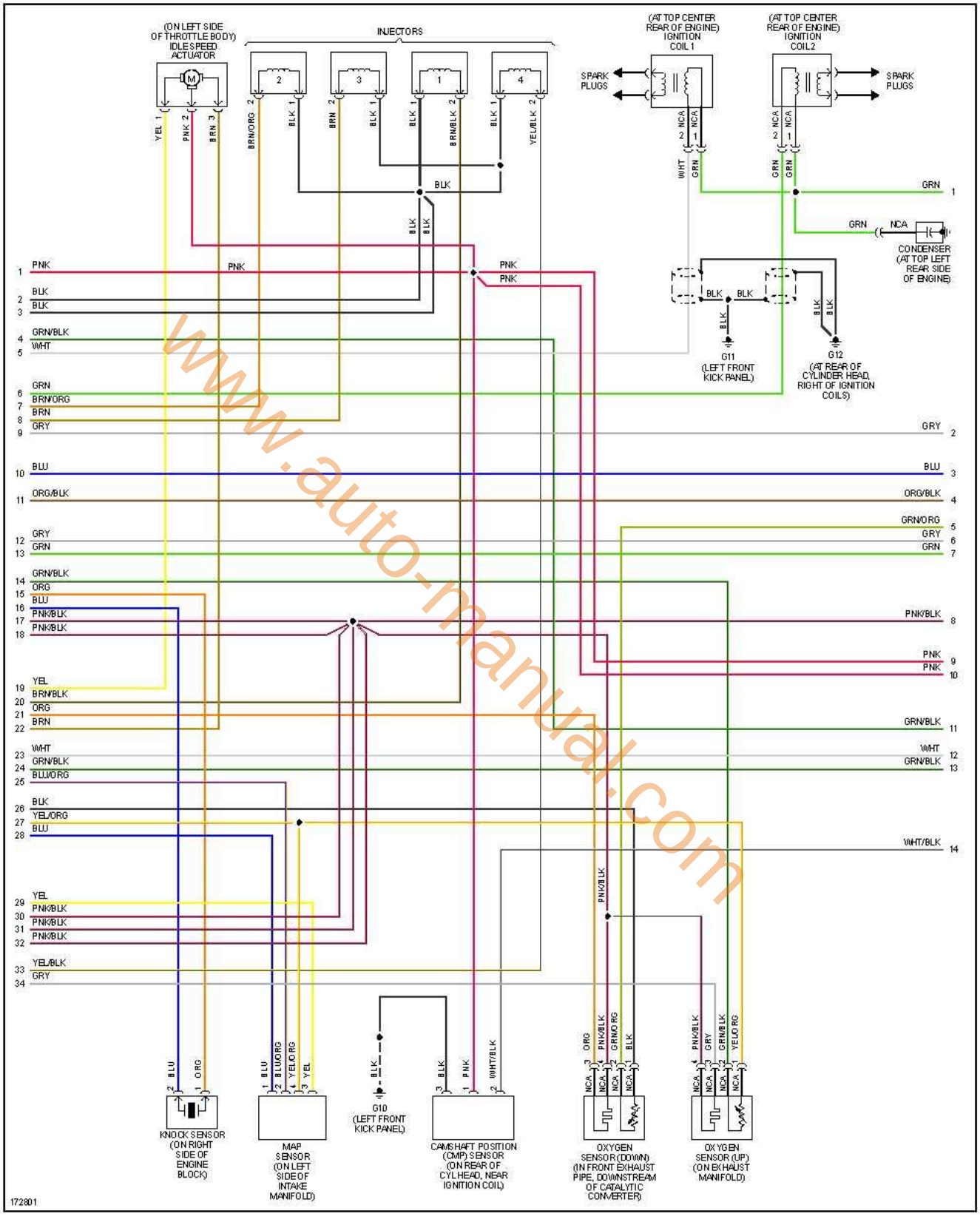

www.auto-manual.com

3 de 4

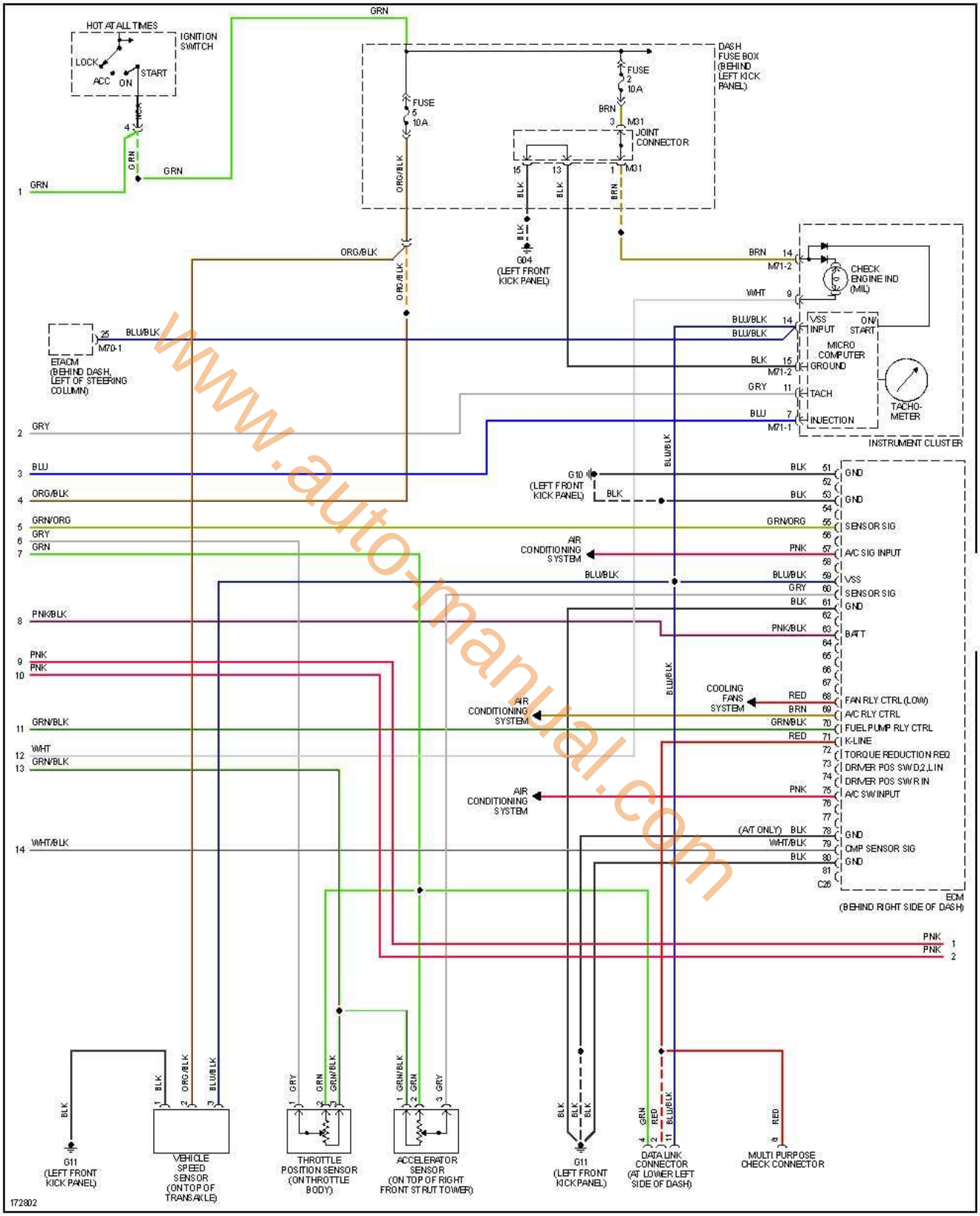

www.auto-manual.com

encendido electronico.com

4 de 4

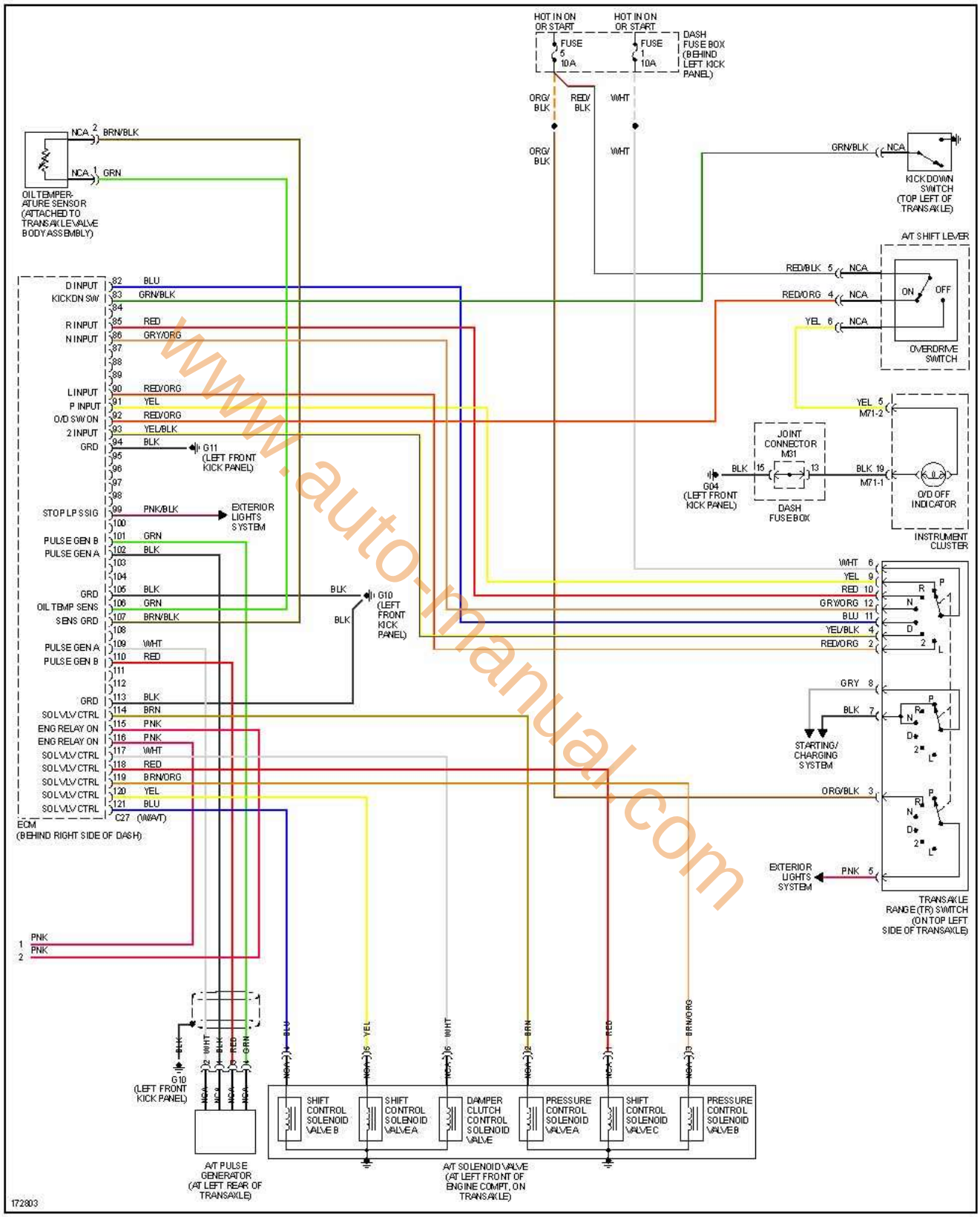

www.auto-manual.com

encendido electronico.com

Accent 1.6L, 2004 1 de 4

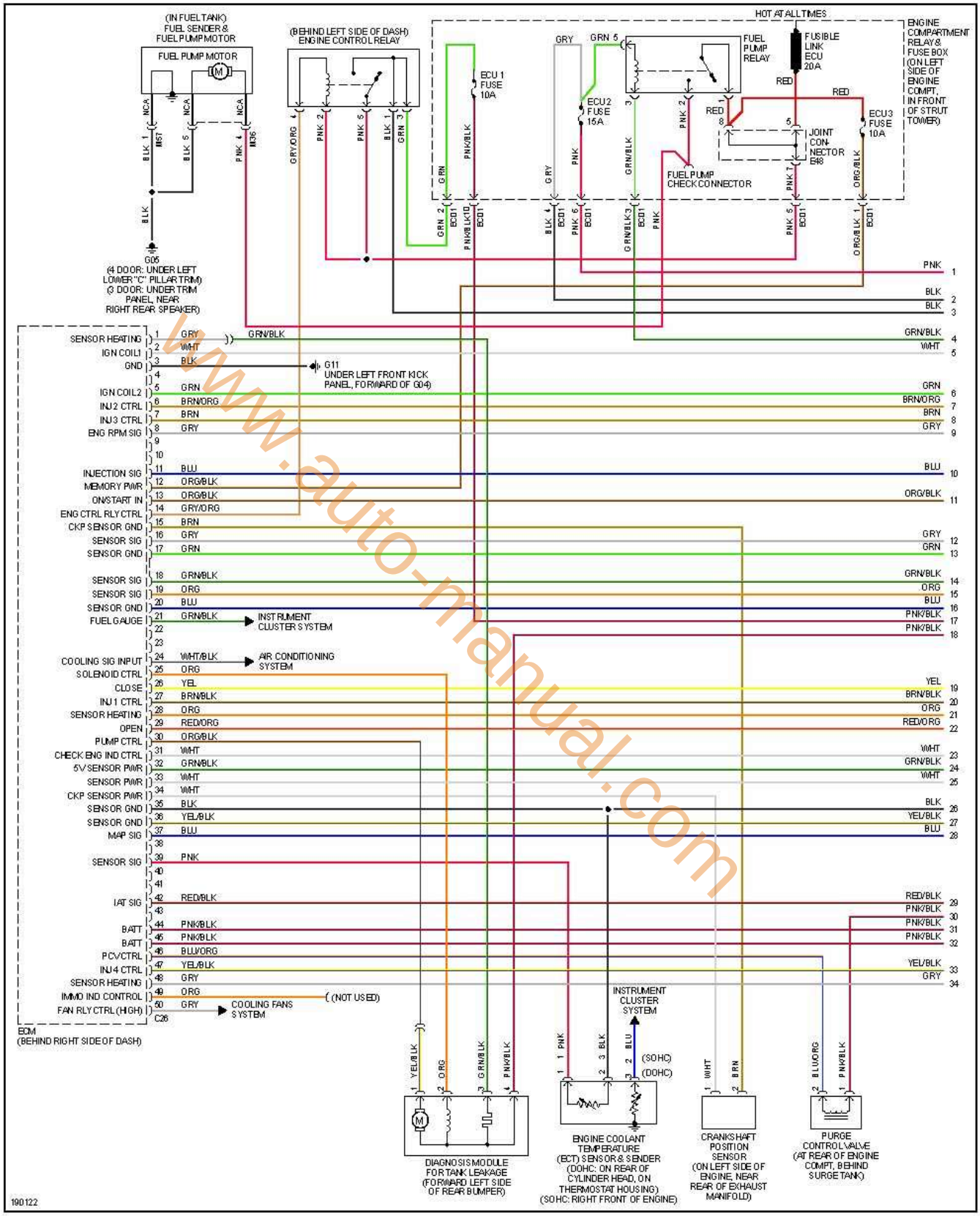

www.auto-manual.com

encendido electronico.com

2 de 4

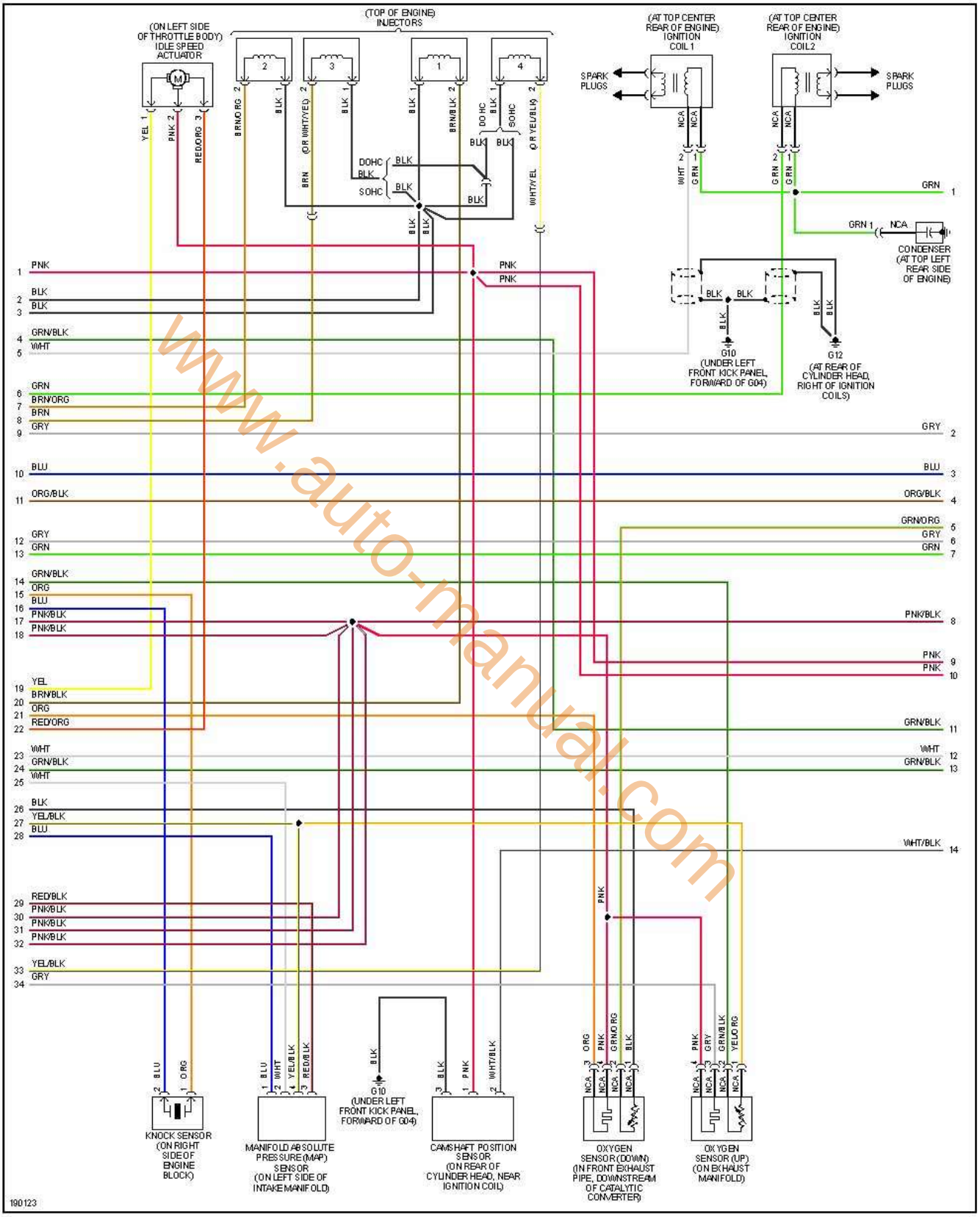

www.auto-manual.com

encendido electronico.com

3 de 4

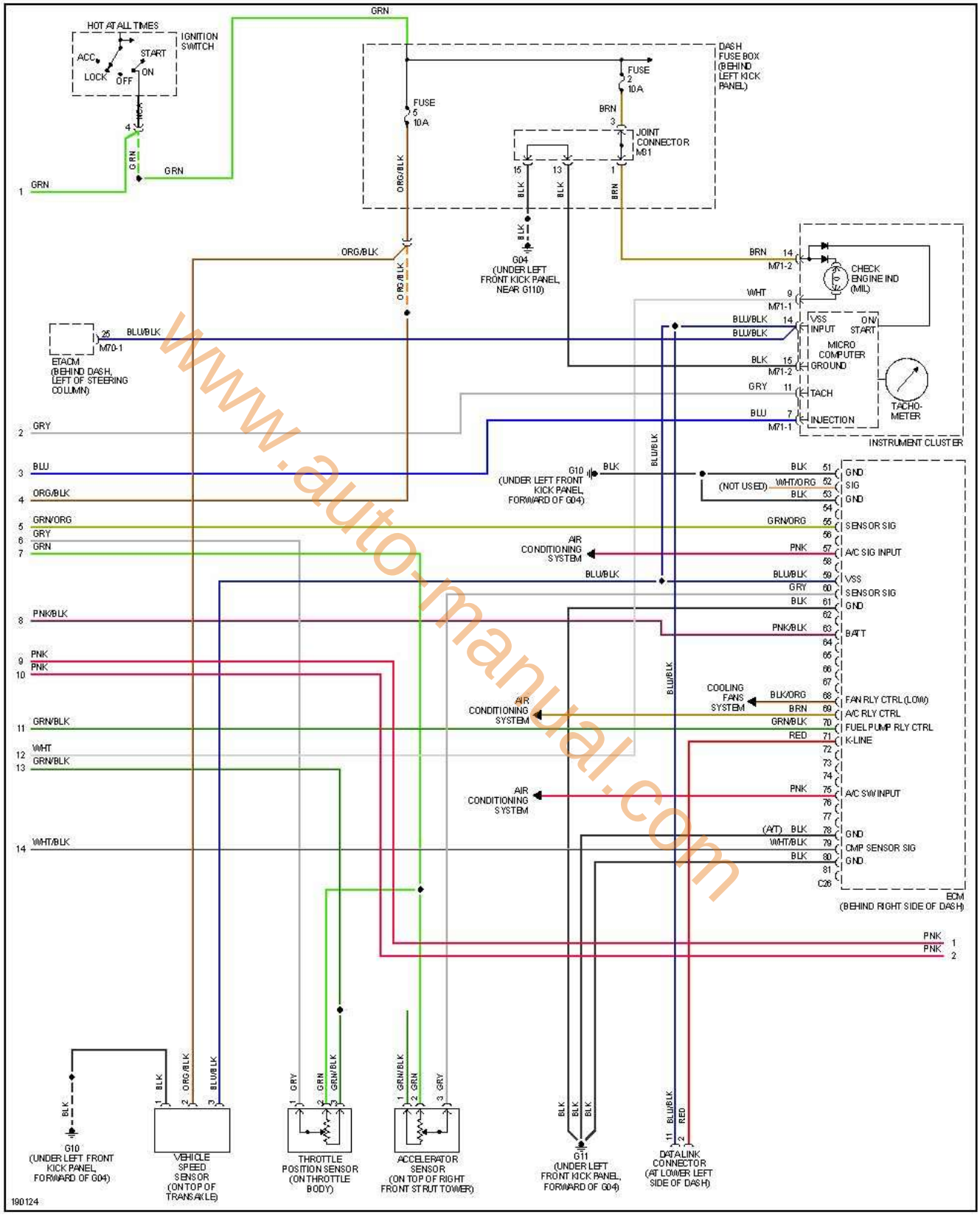

www.auto-manual.com

encendido electronico.com

4 de 4

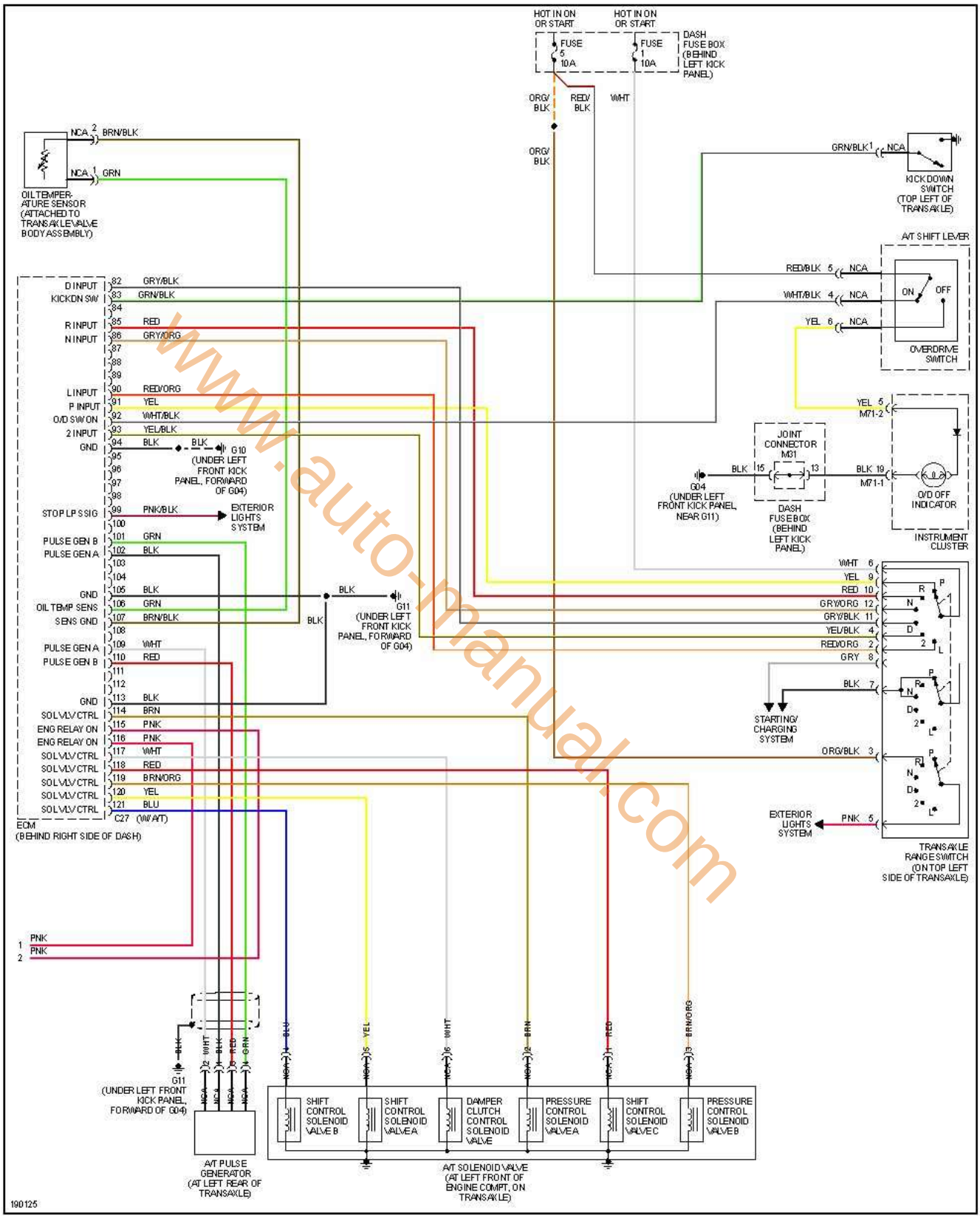

www.auto-manual.com

encendido electronico.com

Accent 1.6L, 2005 1 de 4

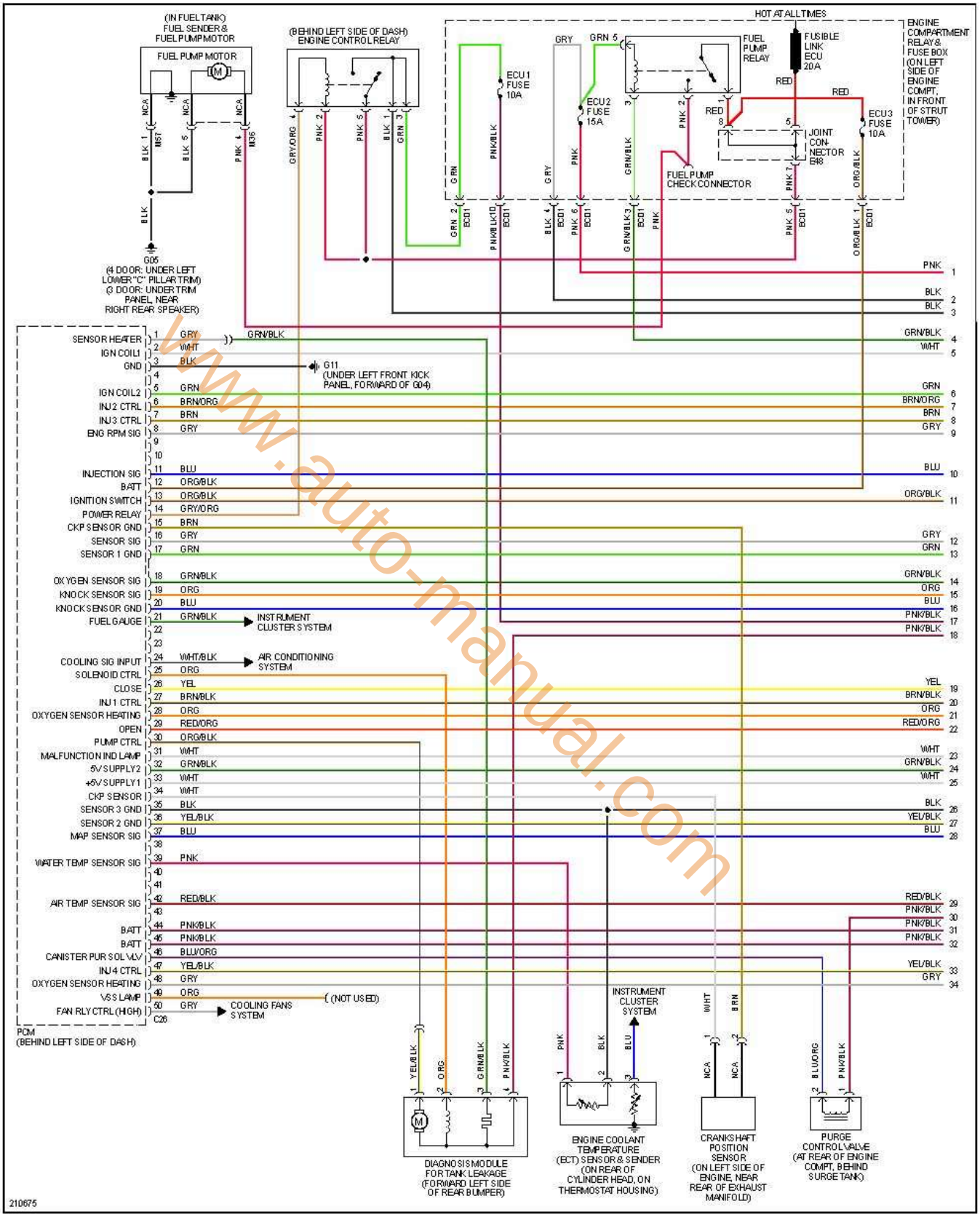

www.auto-manual.com

encendido electronico.com

2 de 4

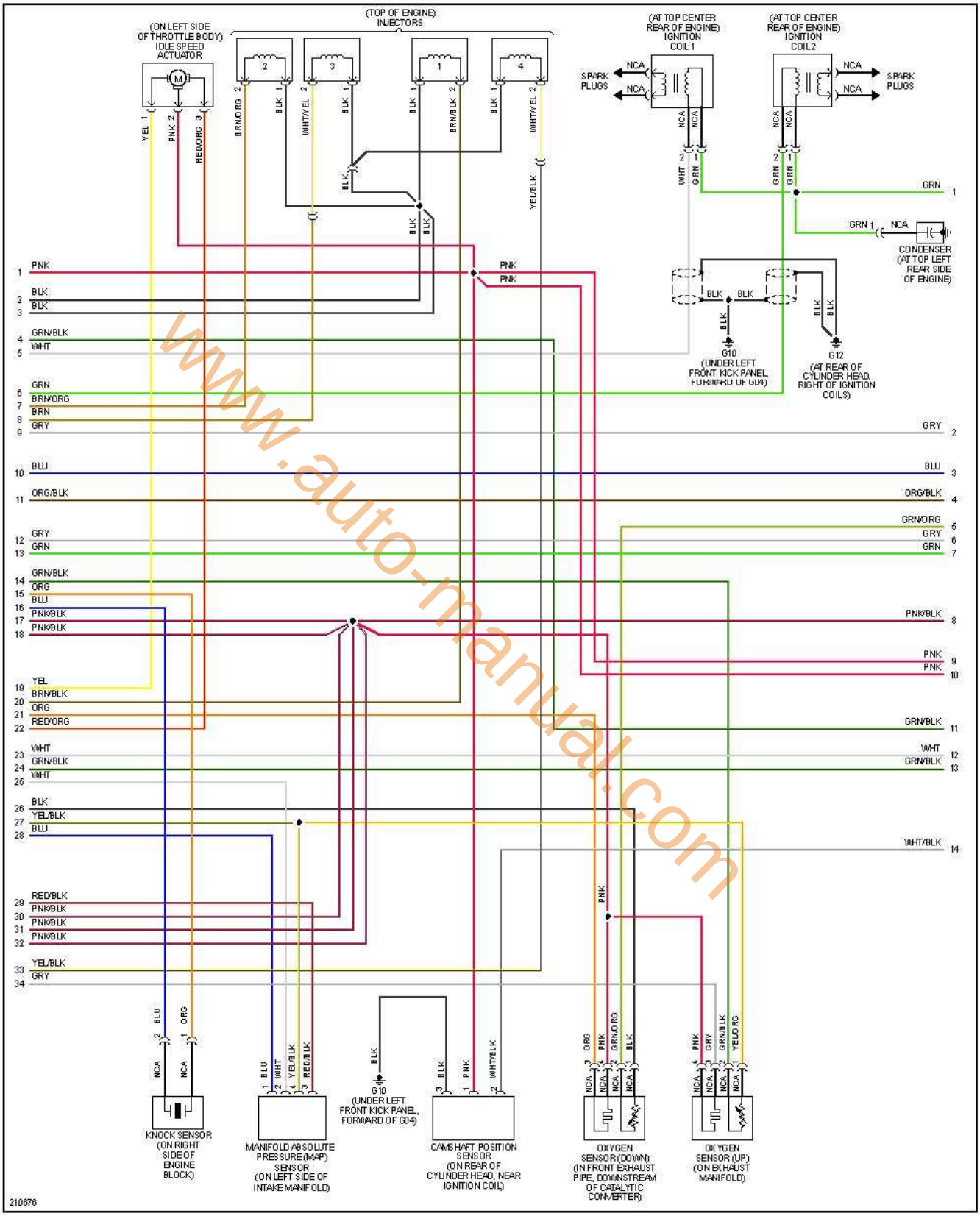

www.auto-manual.com

encendido electronico.com

3 de 4

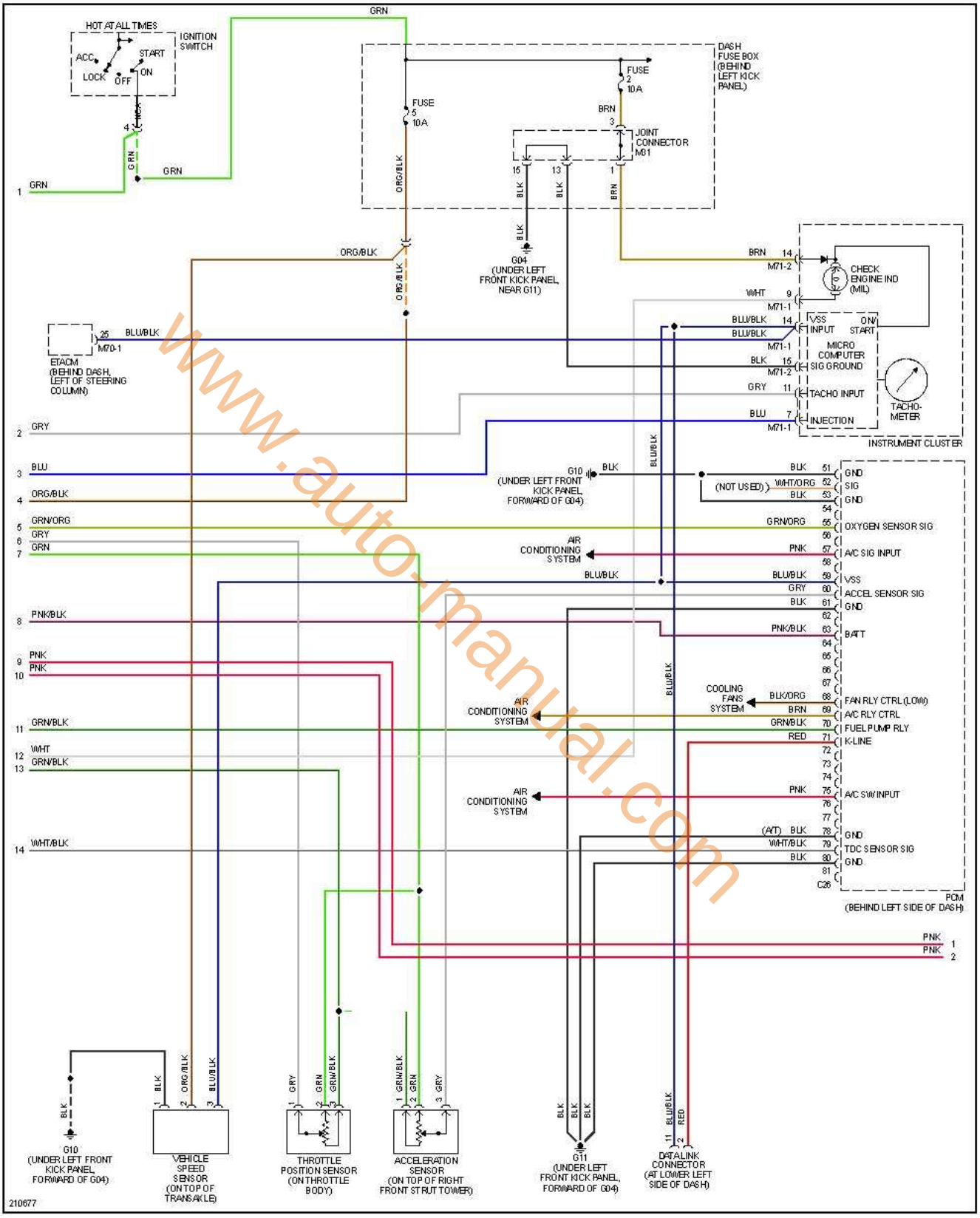

www.auto-manual.com

encendido electronico.com

4 de 4

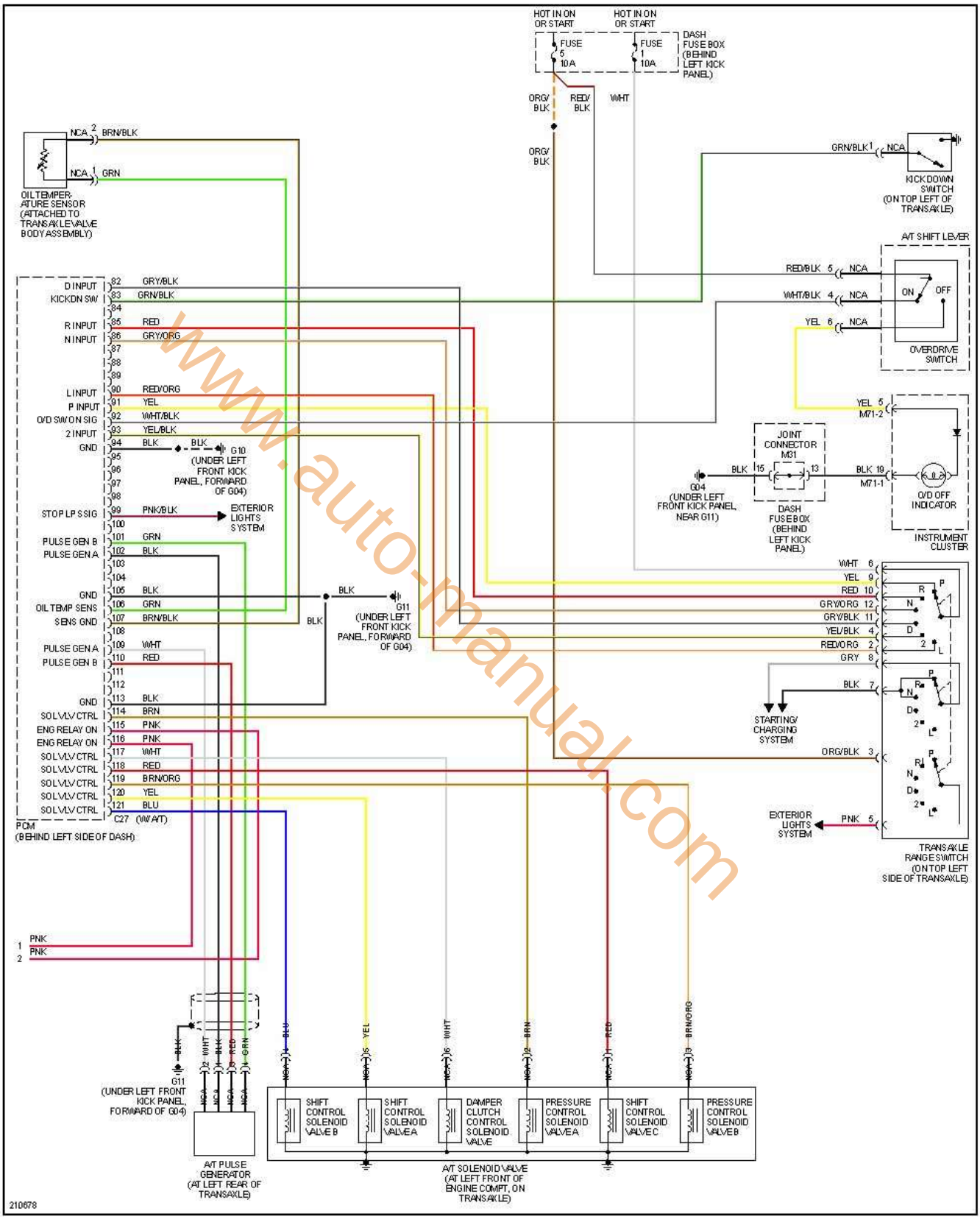

www.auto-manual.com

encendido electronico.com

Accent 1.6L, Transmisión Automática, 2006

www.automanual.com

Accent 1.6L, Transmisión Automática, 2006 1 de 4

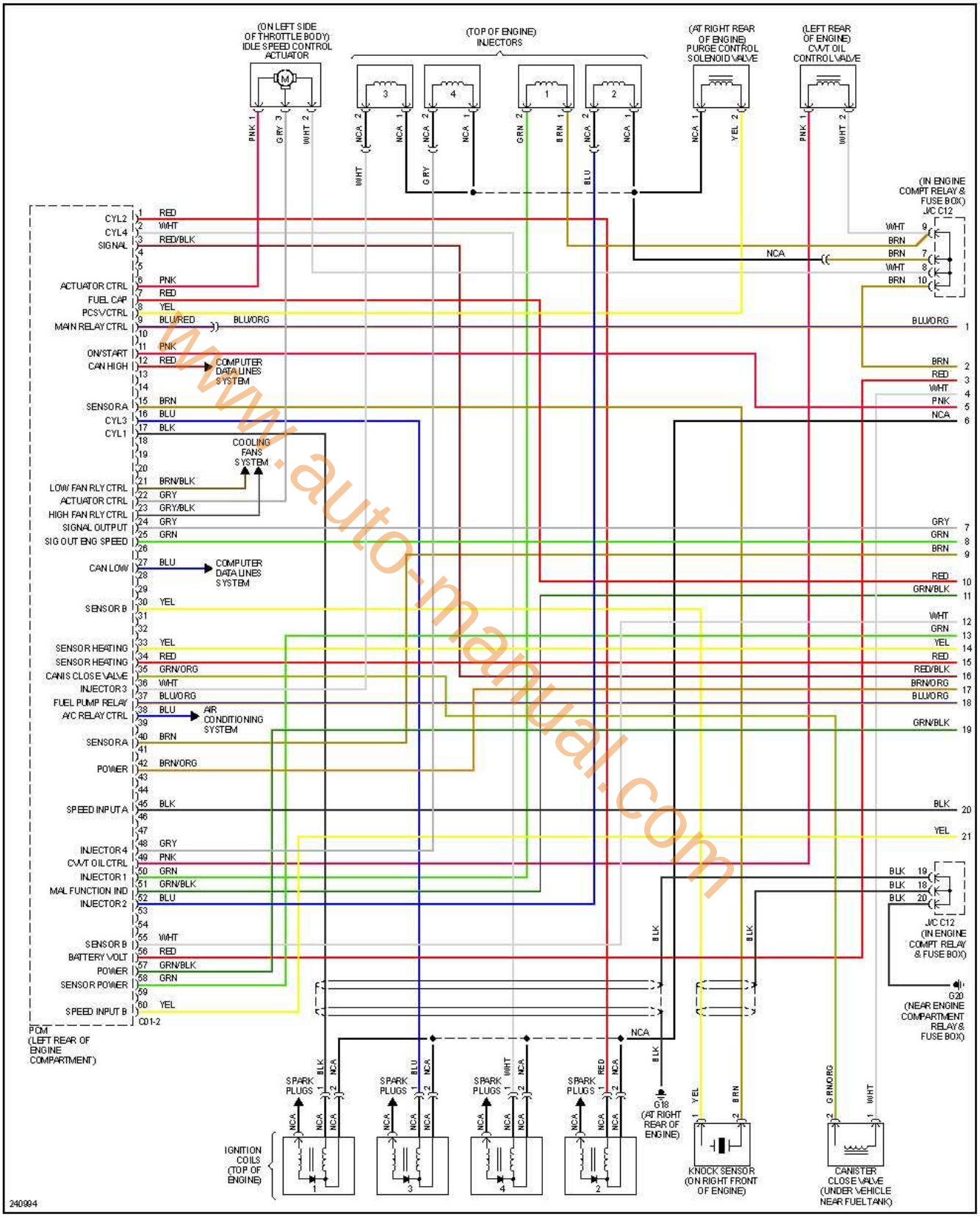

www.auto-manual.com

2 de 4

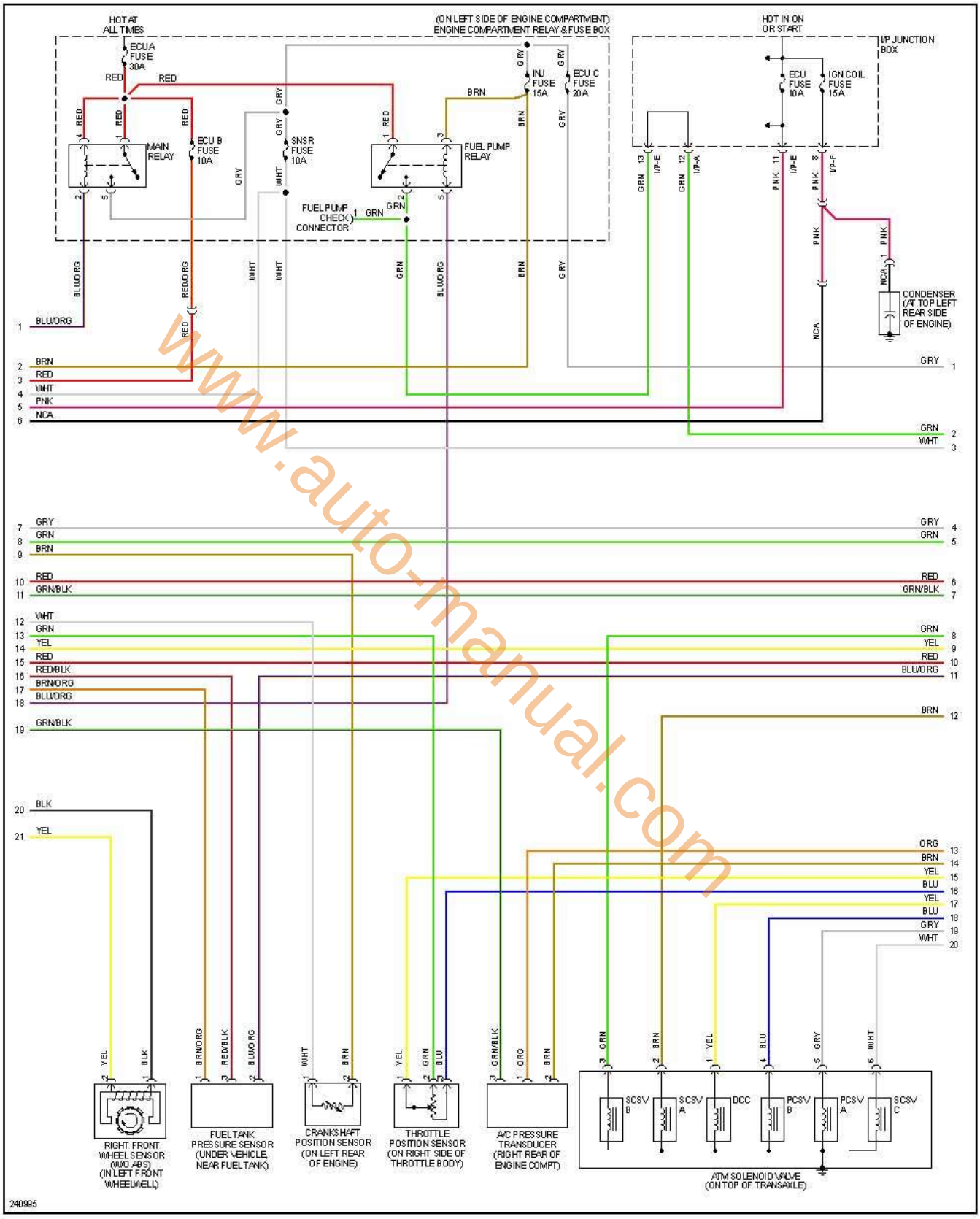

www.auto-manual.com

encendido electronico.com

3 de 4

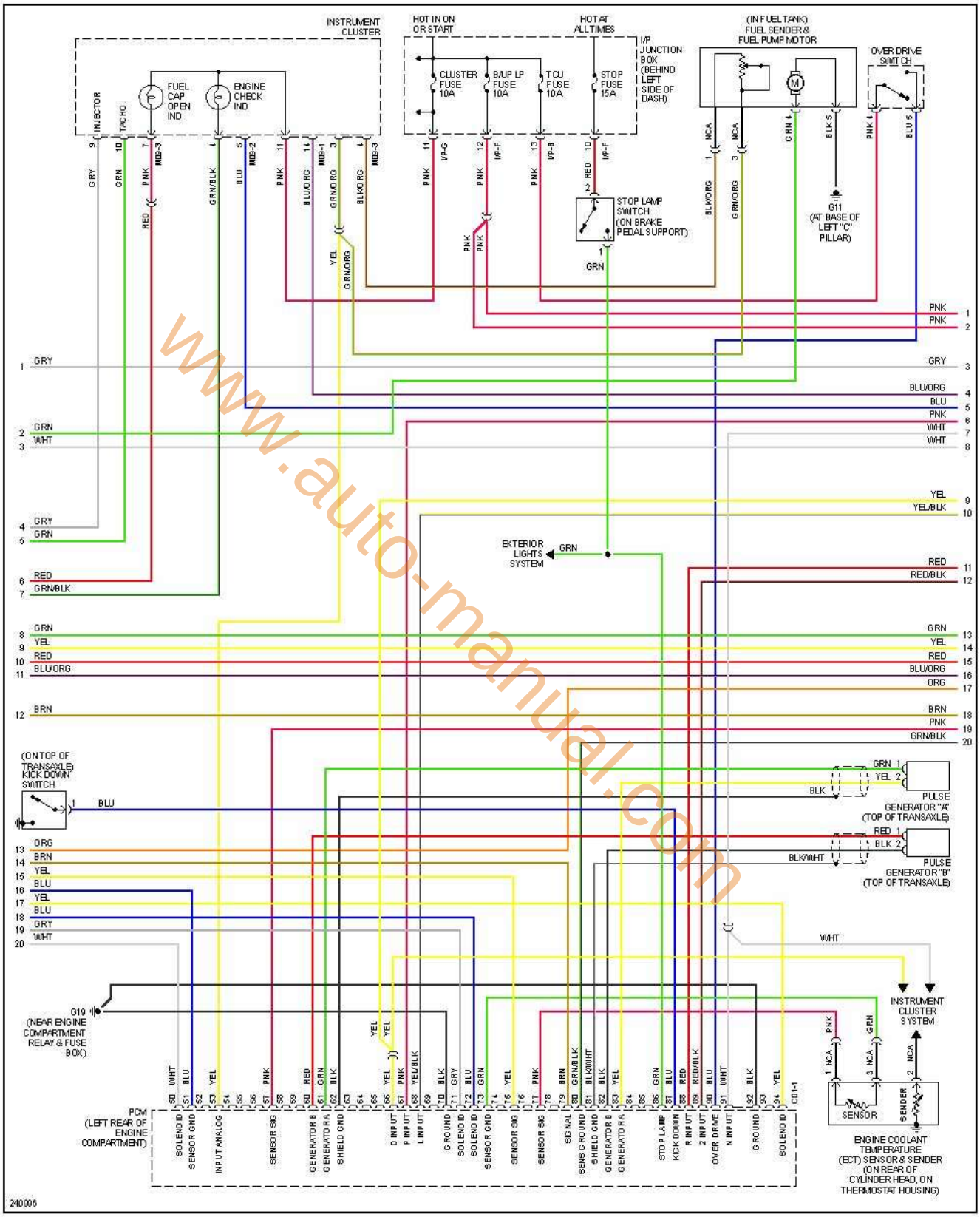

www.auto-manual.com

encendido electronico.com

4 de 4

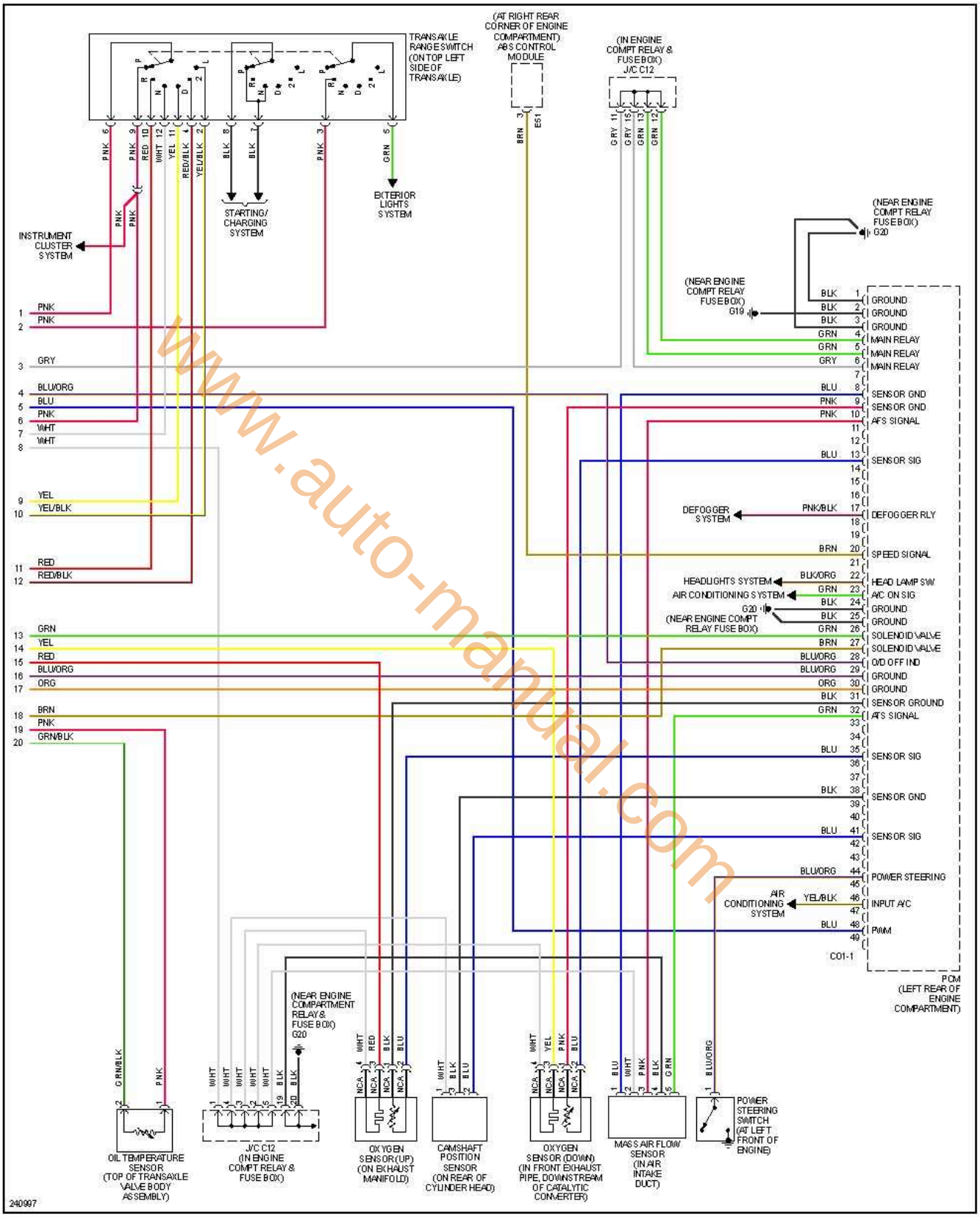

www.auto-manual.com

encendido electronico.com

Accent 1.6L, Transmisión Manual, 2006

www.auto-manual.com

Accent 1.6L, Transmisión Manual, 2006 1 de 3

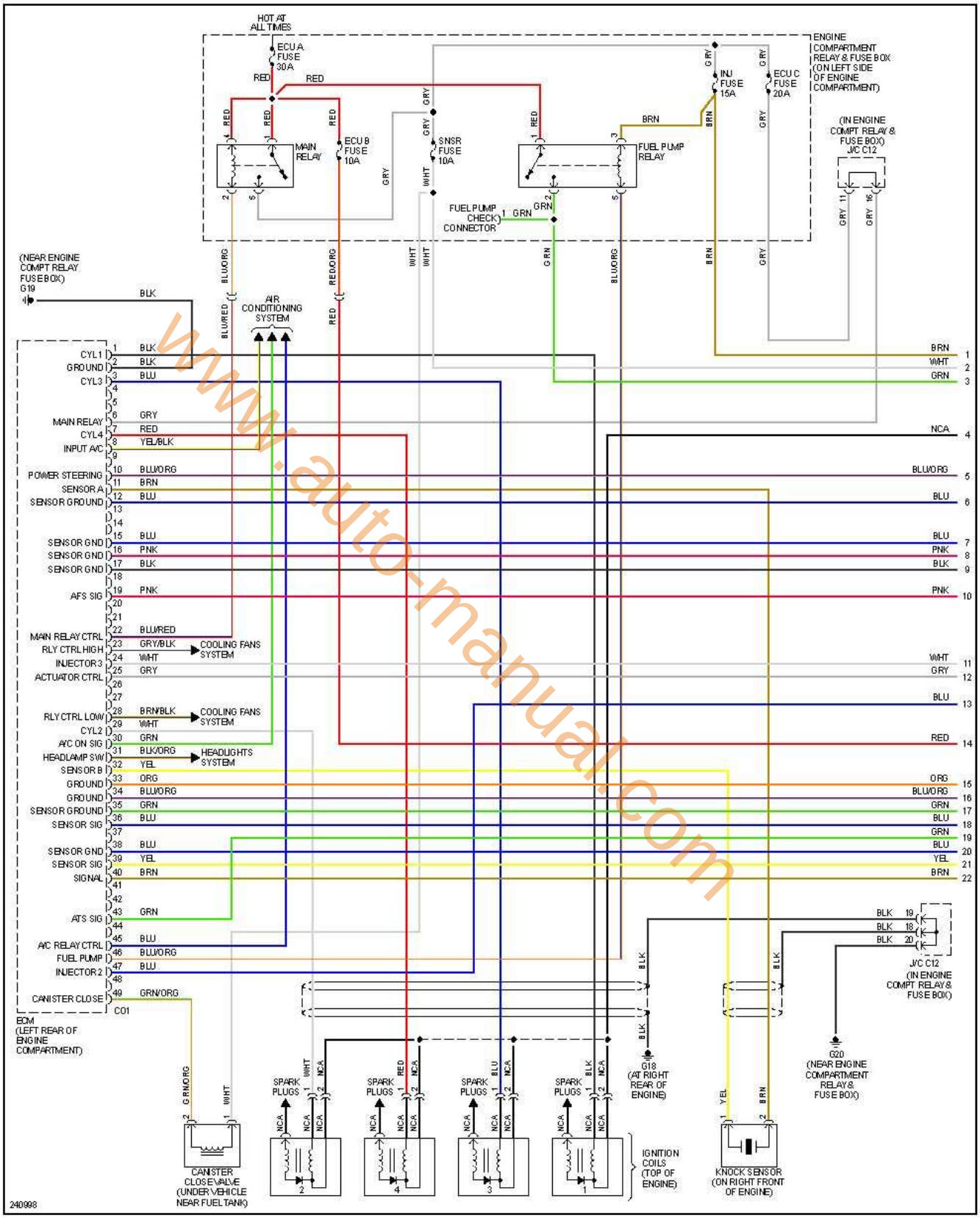

www.auto-manual.com

encendido electronico.com

2 de 3

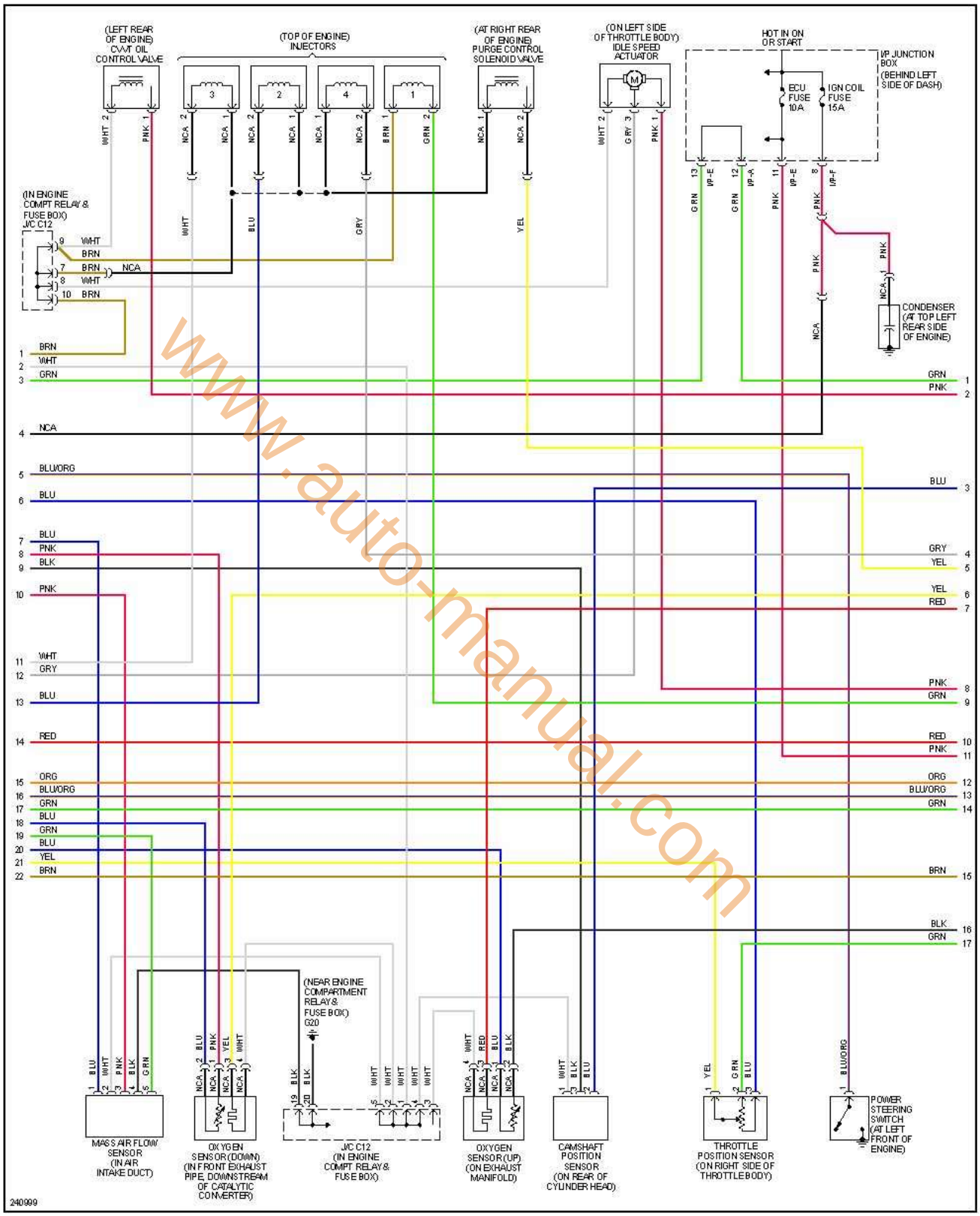

www.auto-manual.com

encendido electronico.com

3 de 3

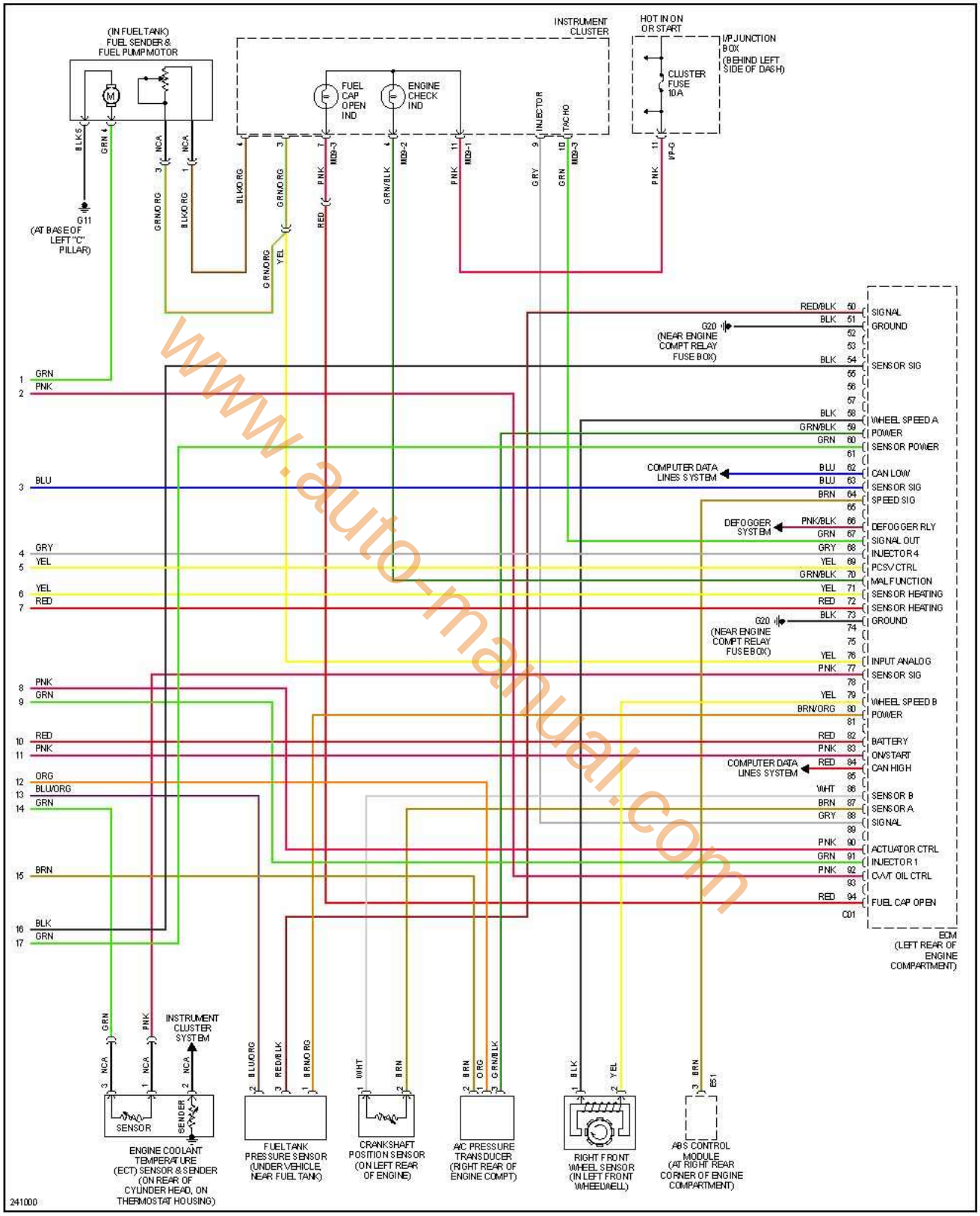

www.auto-manual.com

encendido electronico.com

AZERA

www.auto-manual.com

Azera 3.8L, 2006

www.auto-manual.com

Azera 3.8L, 2006 1 de 5

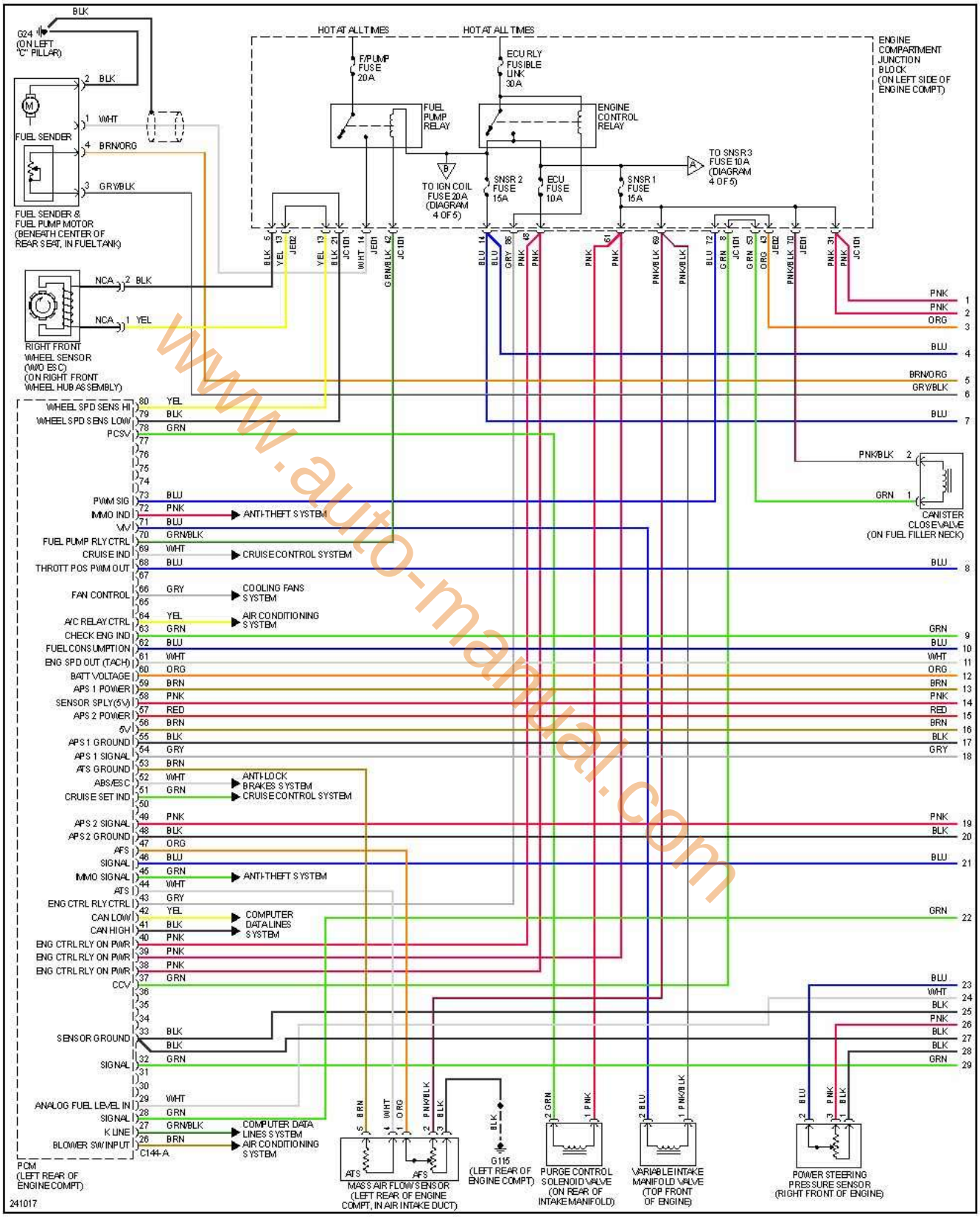

www.auto-manual.com

encendido electronico.com

2 de 5

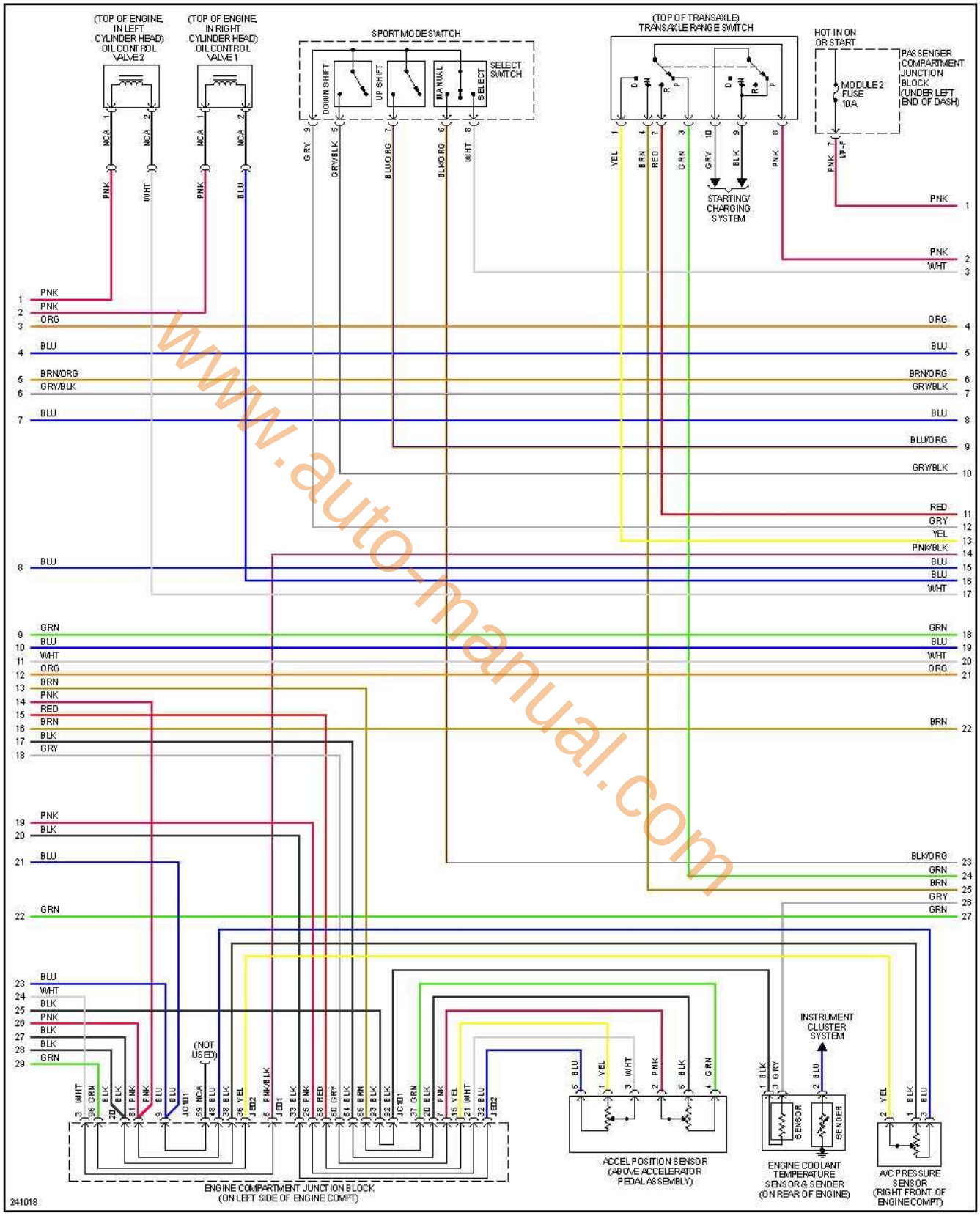

www.auto-manual.com

encendido electronico.com

3 de 5

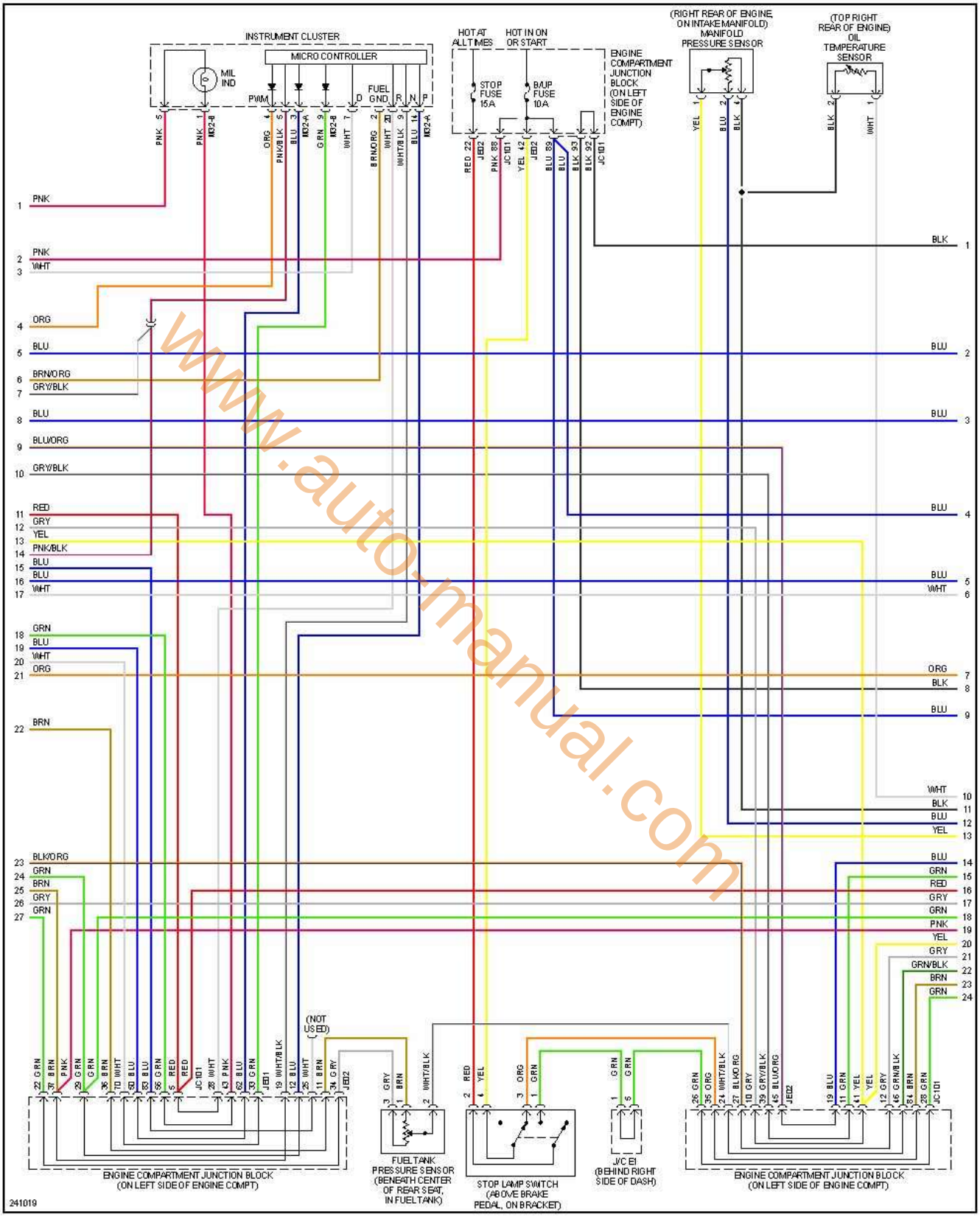

www.auto-manual.com

encendido electronico.com

4 de 5

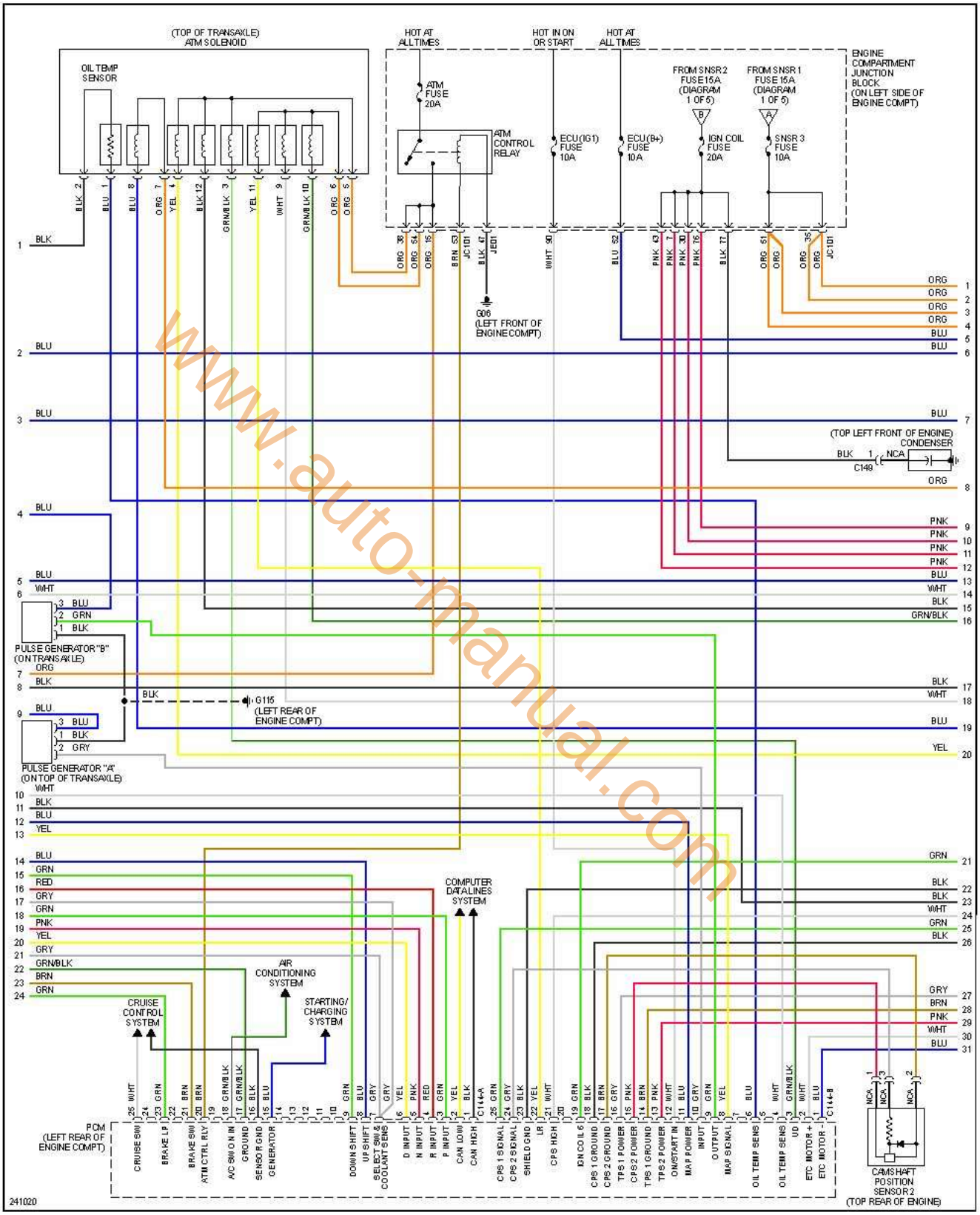

www.auto-manual.com

encendido electronico.com

5 de 5

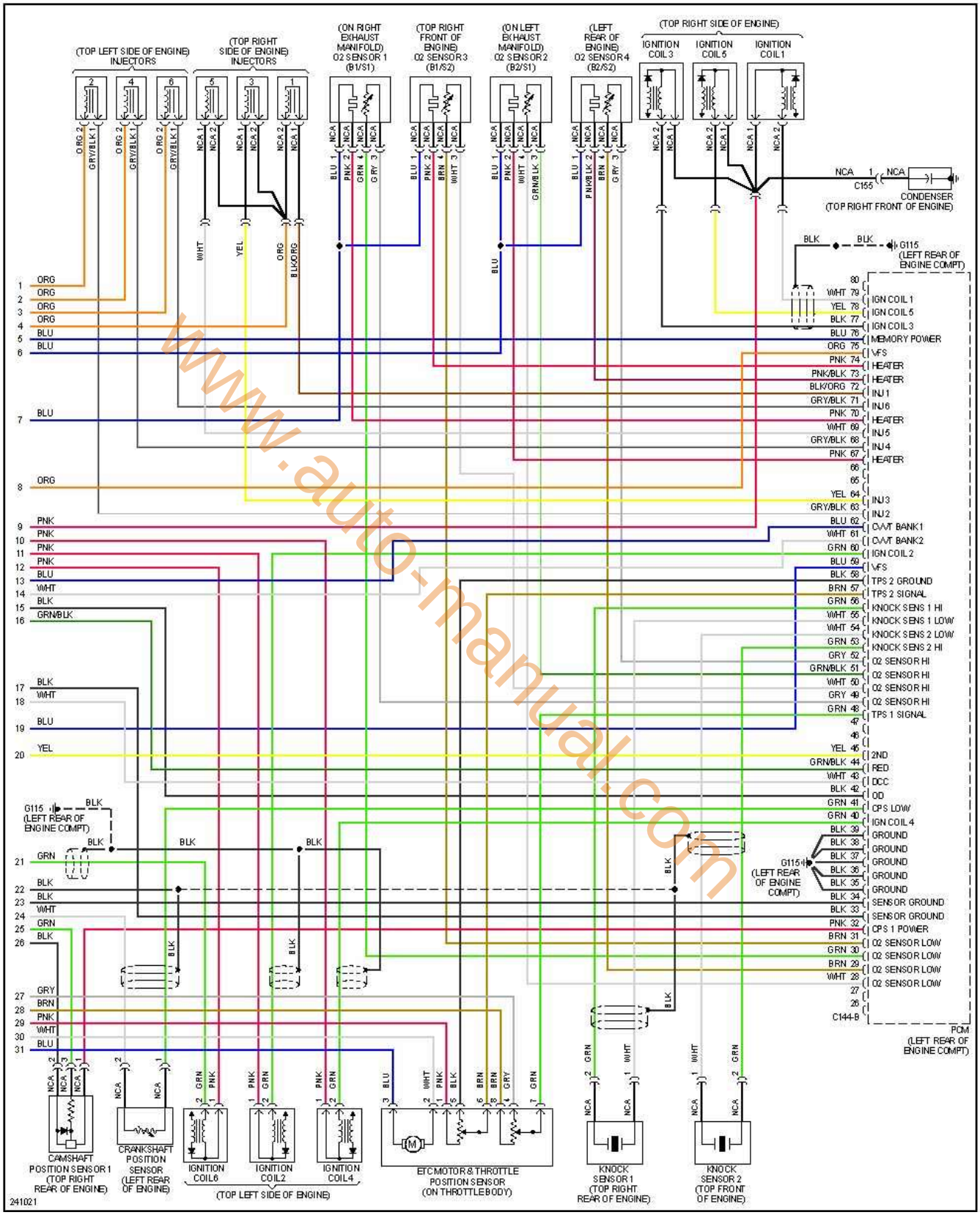

www.auto-manual.com

ELANTRA

www.auto-manual.com

Elantra 1.6L, 1992-1995

www.auto-manual.com

Elantra 1.6L, 1992 1 de 1

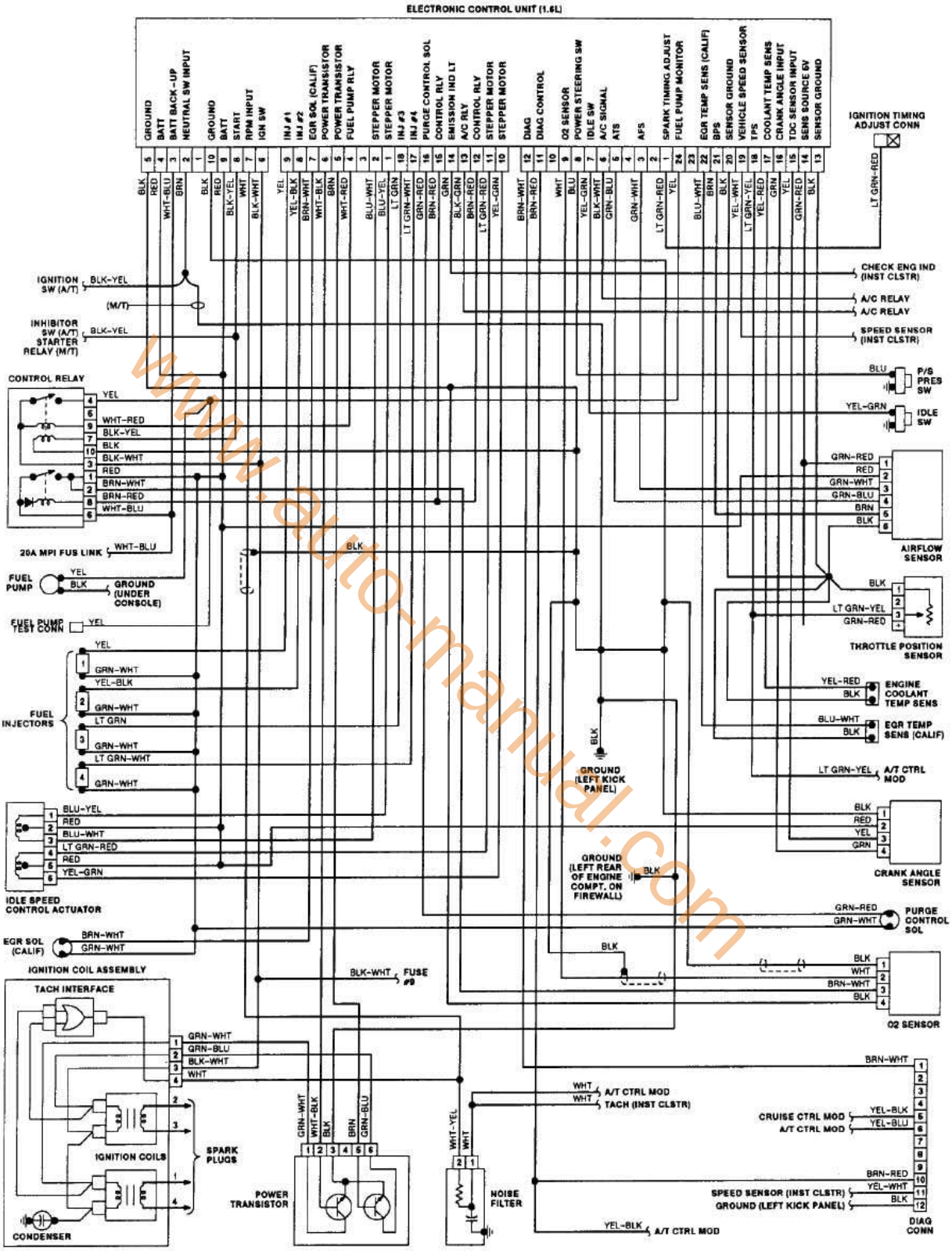

www.auto-manual.com

encendido electronico.com

Elantra 1.6L, 1993 1 de 1

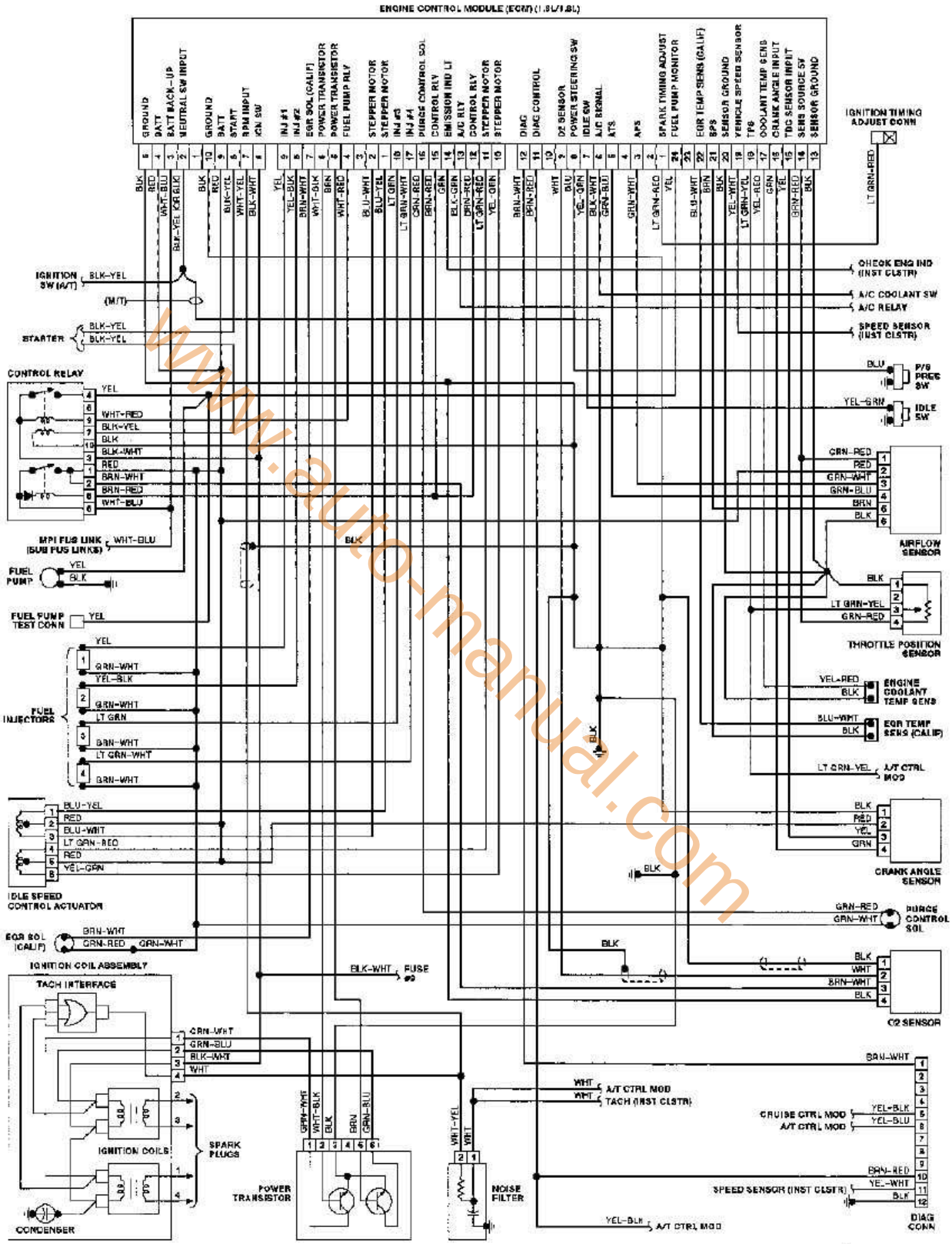

www.auto-manual.com

encendido electronico.com

Elantra 1.6L, 1994 1 de 2

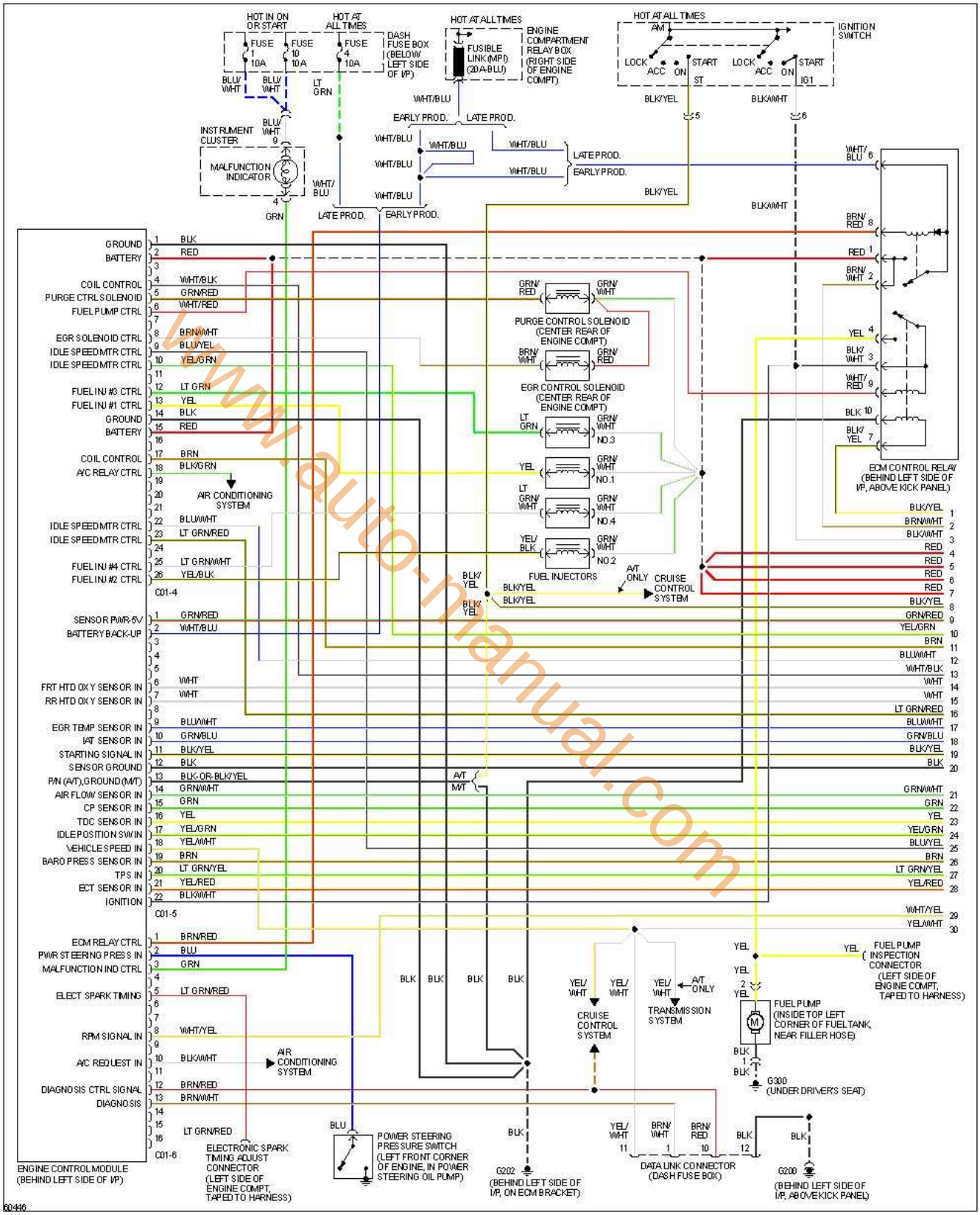

www.auto-manual.com

encendido electronico.com

2 de 2

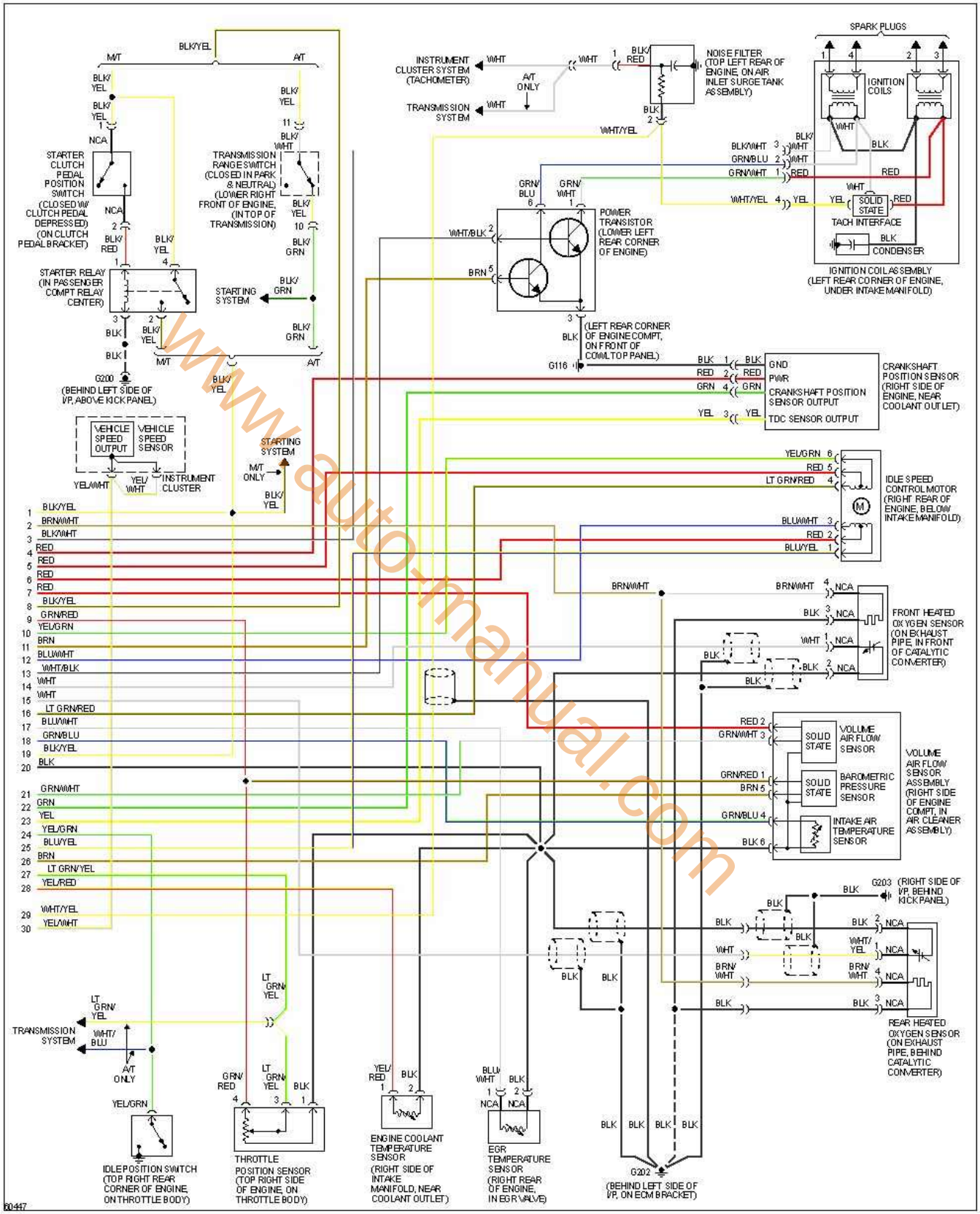

www.auto-manual.com

encendido electronico.com

Elantra 1.6L, 1995 1 de 2

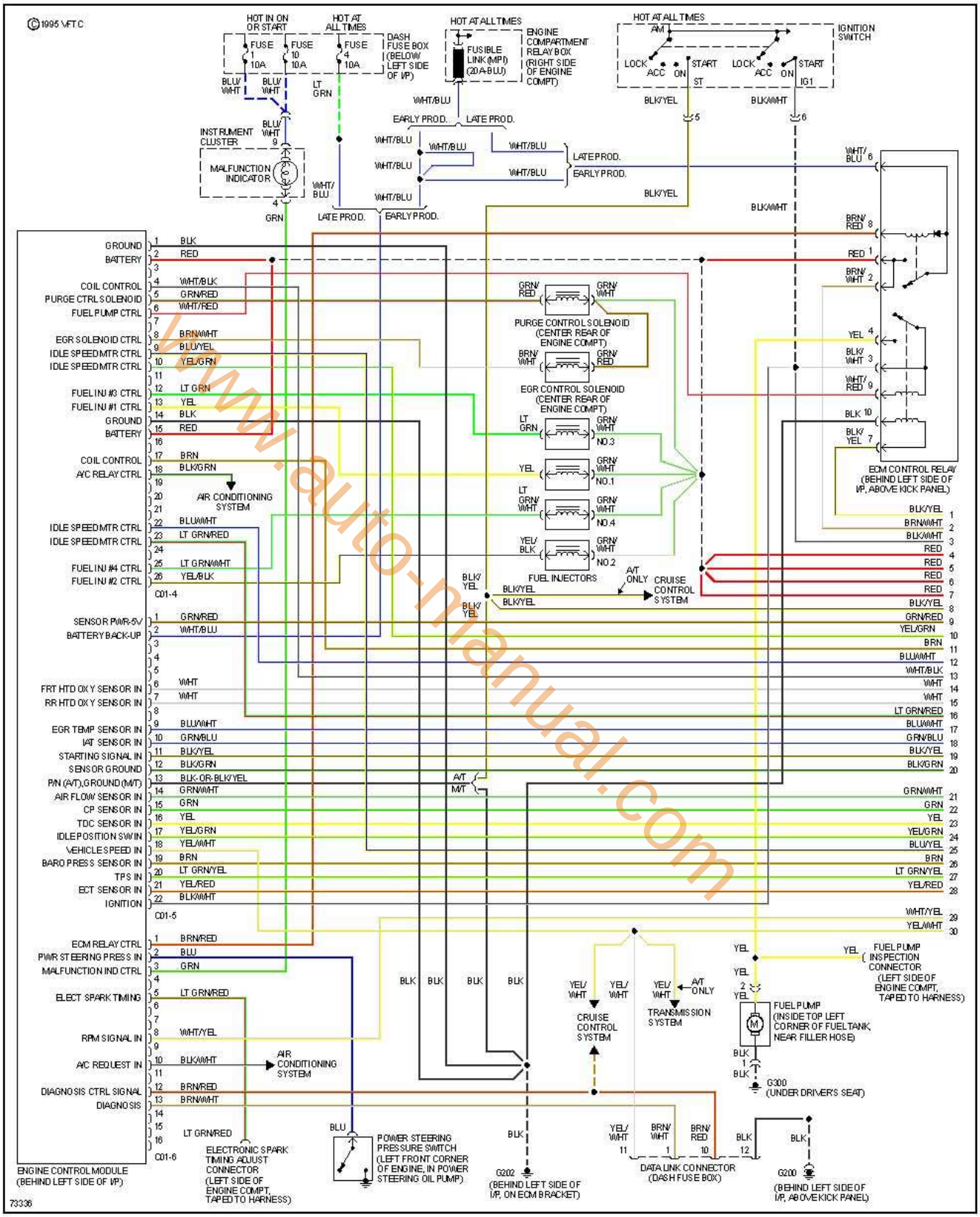

www.auto-manual.com

encendido electronico.com

2 de 2

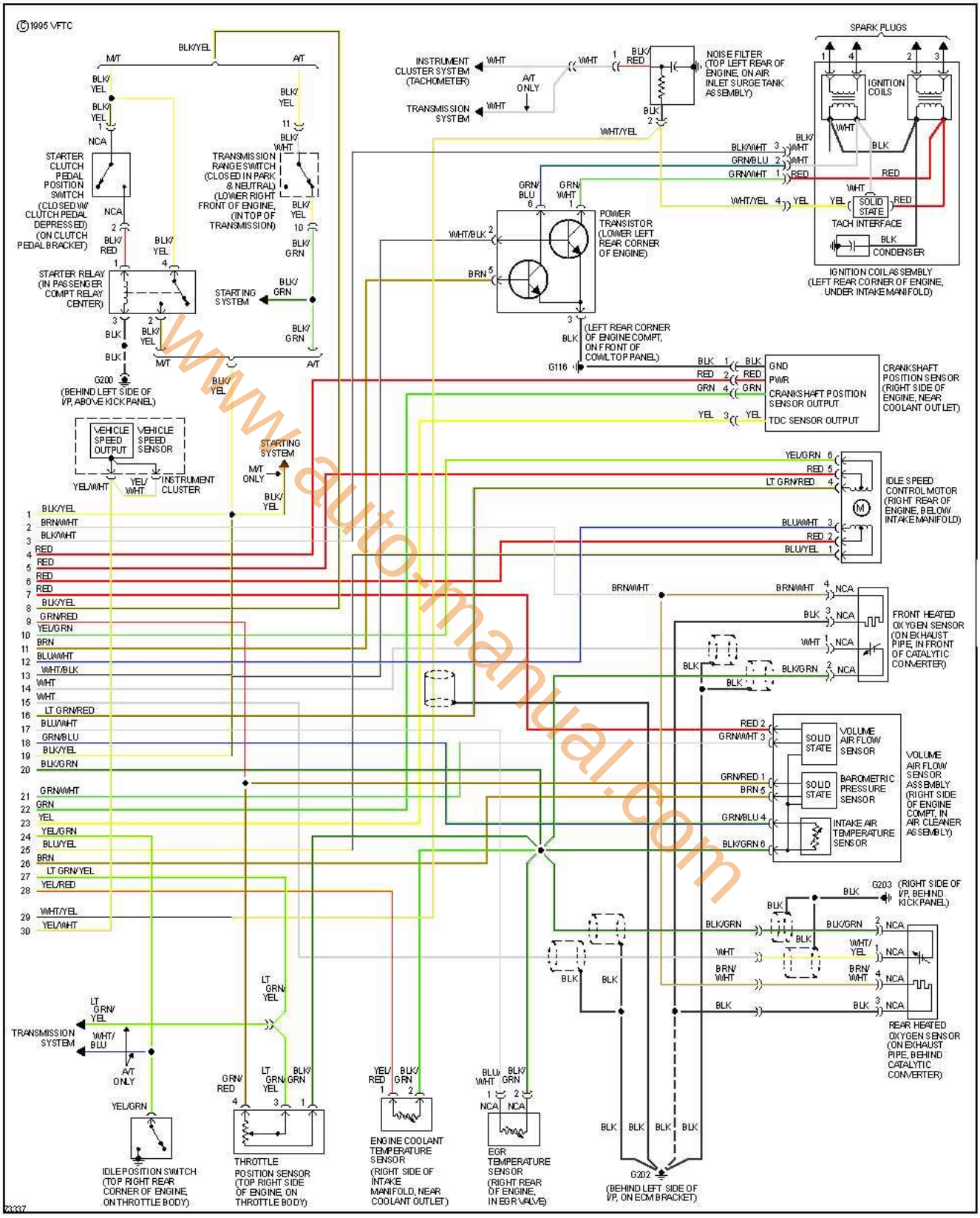

www.auto-manual.com

encendido electronico.com

Elantra 1.6L, Versión Latina, 1994

www.automanual.com

Elantra 1.6L, Versión Latina, 1994 1 de 2

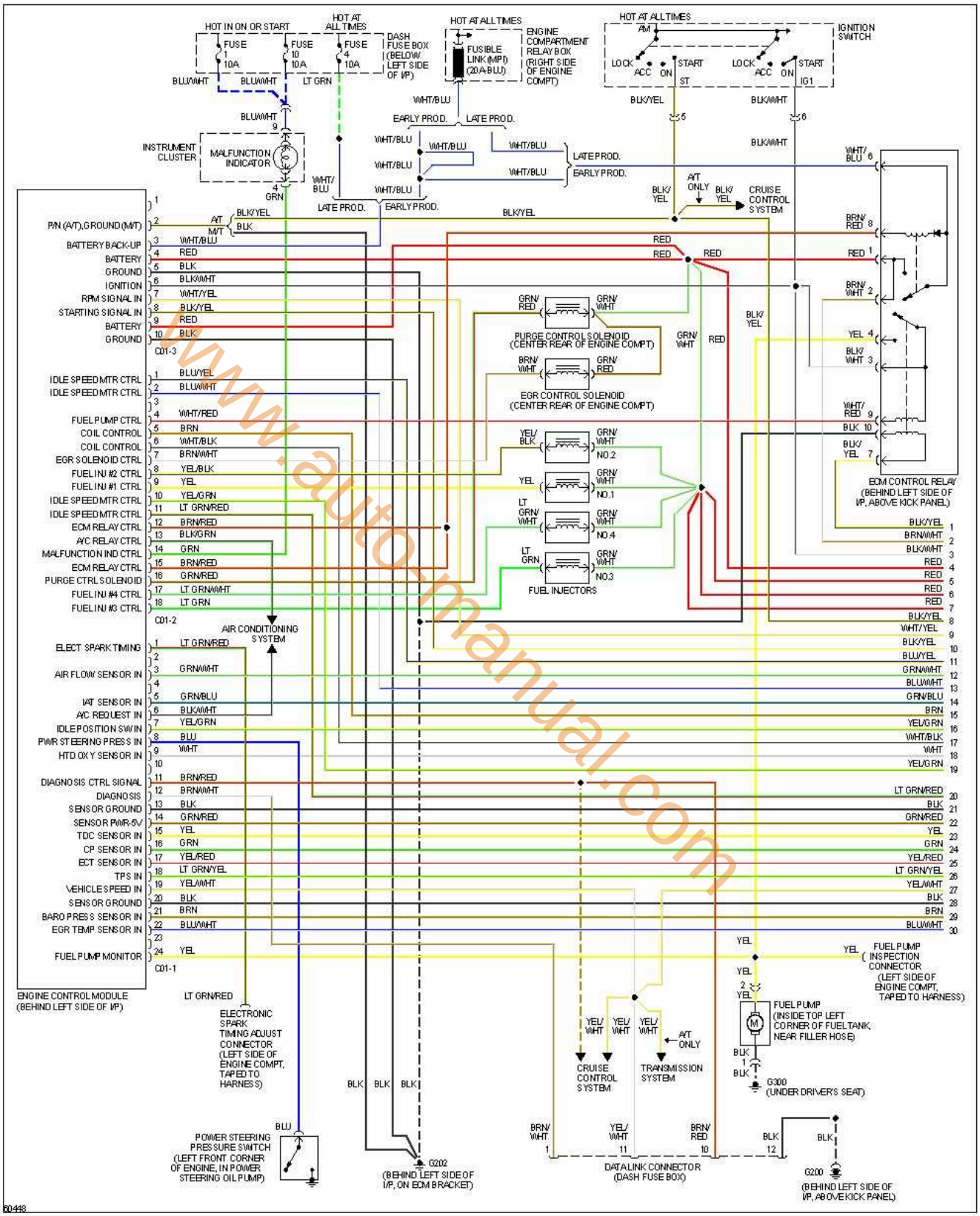

www.auto-manual.com

encendido electronico.com

2 de 2

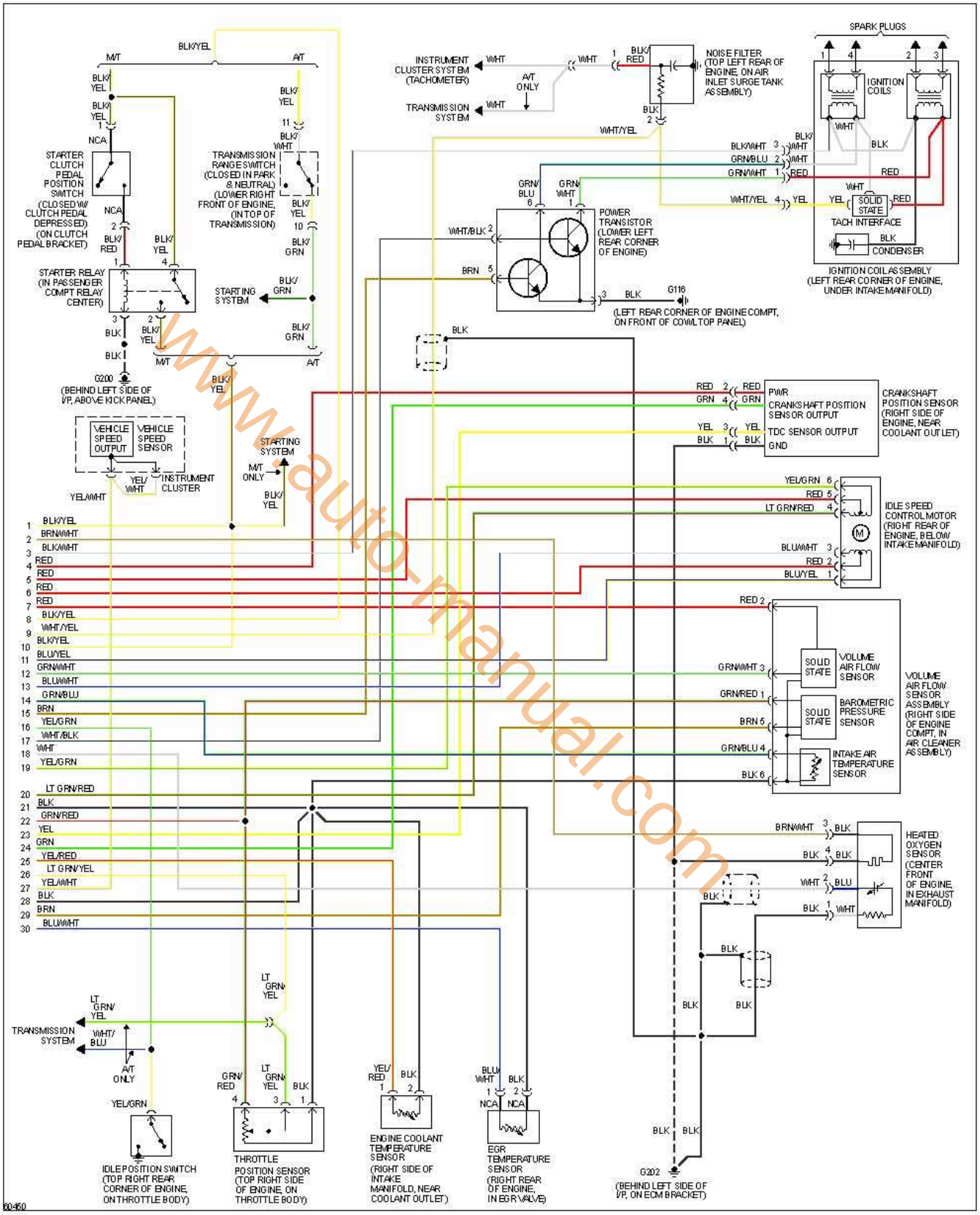

www.auto-manual.com

encendido electronico.com

Elantra 1.8L, 1993-1998

www.auto-manual.com

Elantra 1.8L, 1993 1 de 1

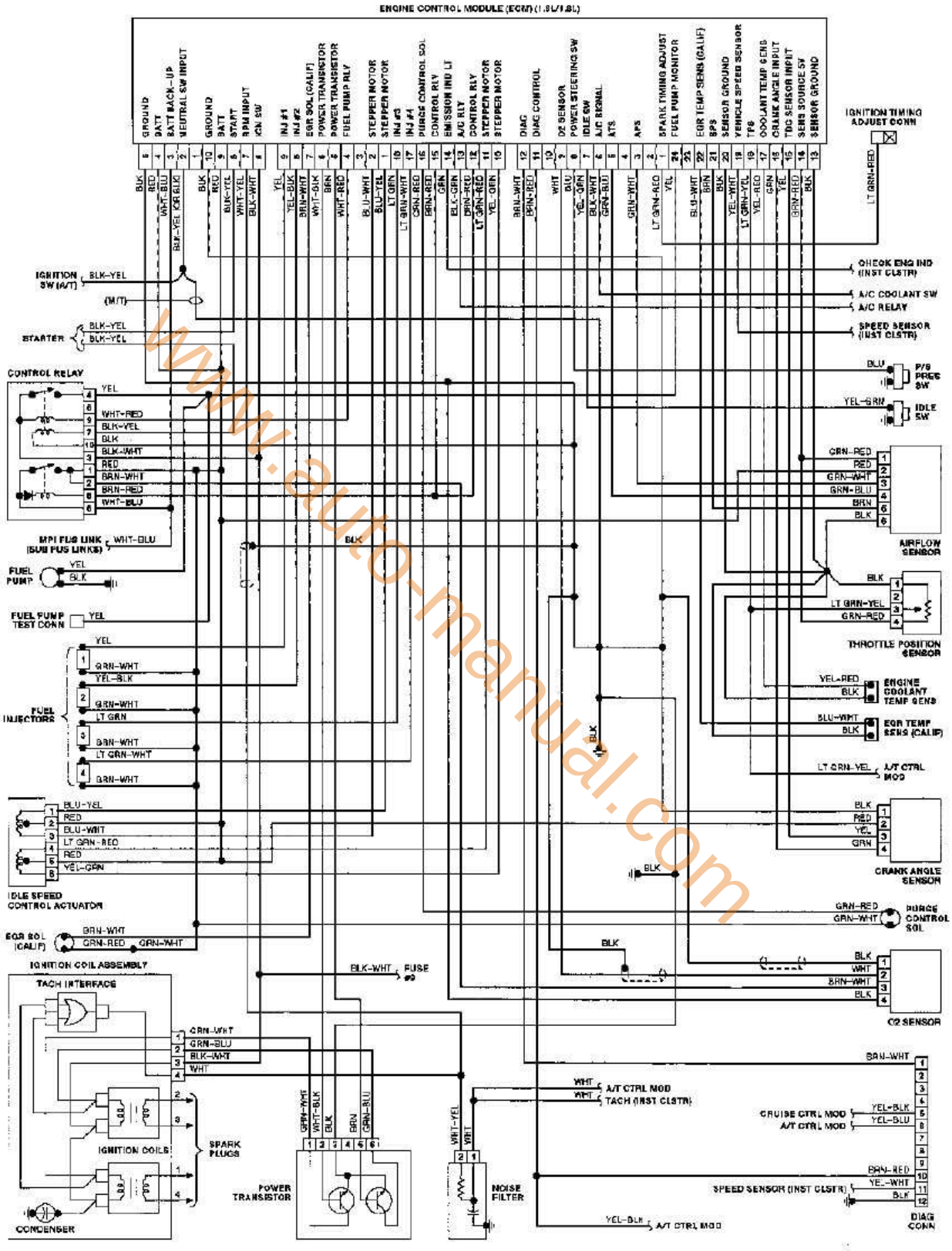

www.auto-manual.com

encendido electronico.com

Elantra 1.8L, 1994 1 de 2

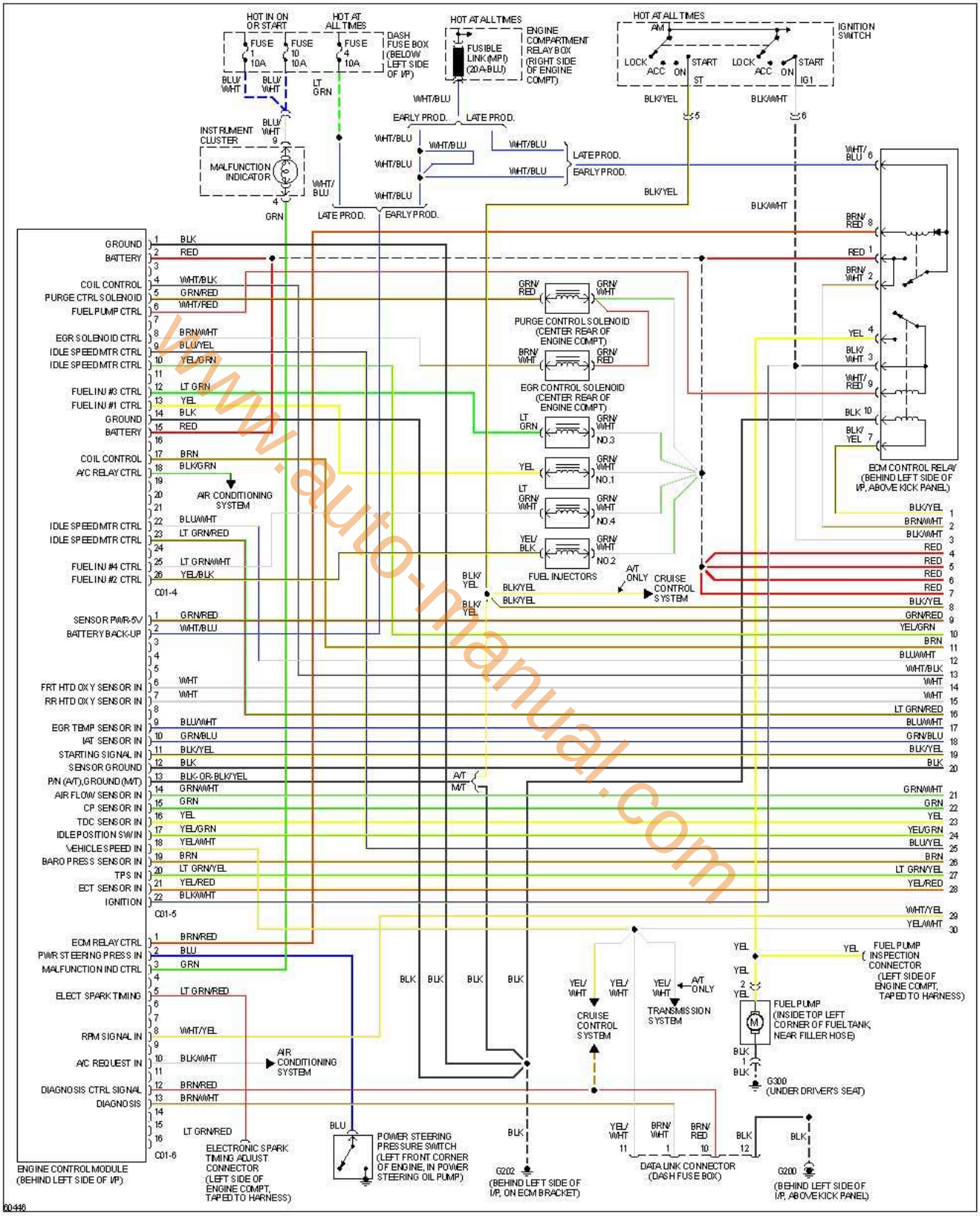

www.auto-manual.com

encendido electronico.com

2 de 2

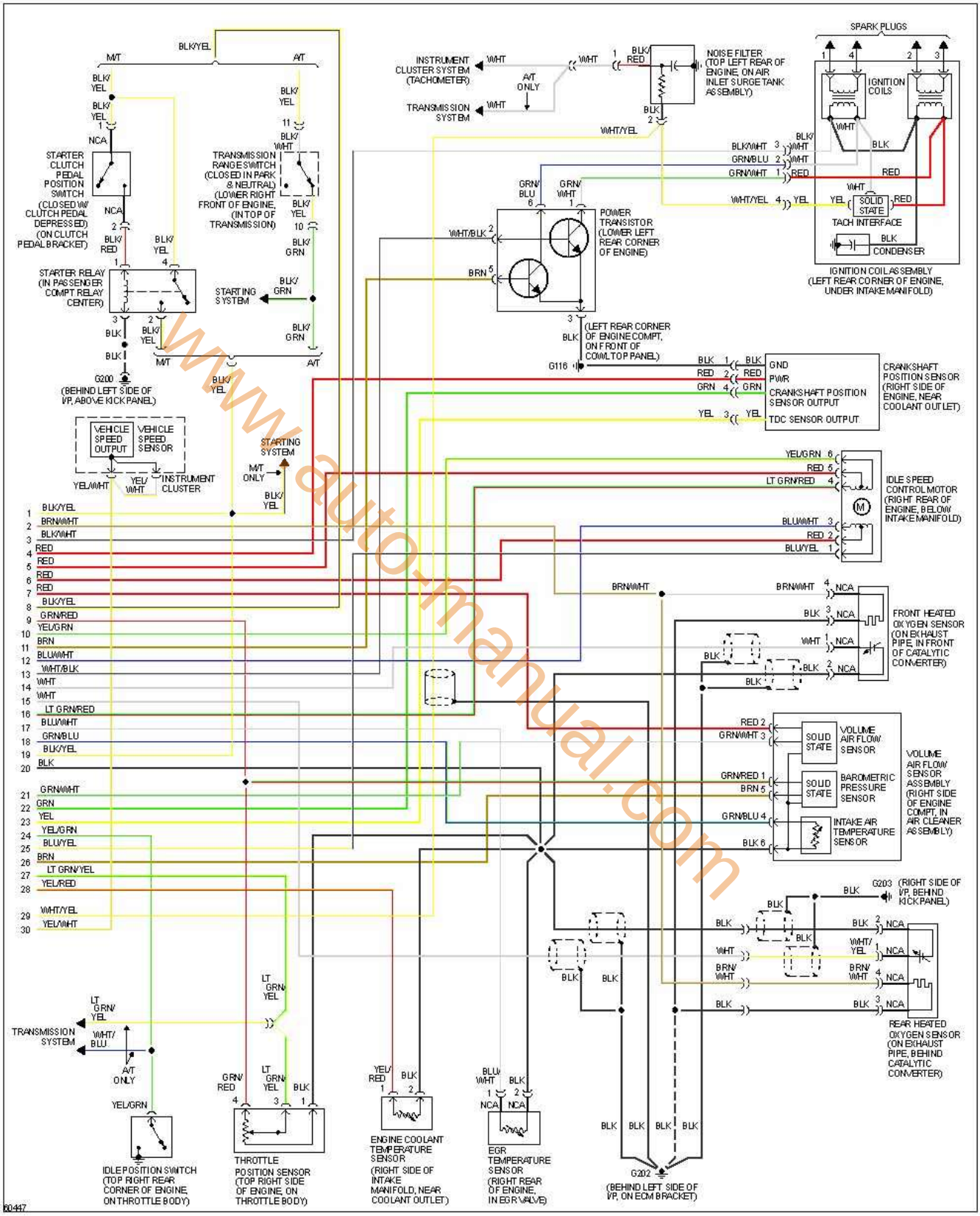

www.auto-manual.com

encendido electronico.com

Elantra 1.8L, 1995 1 de 2

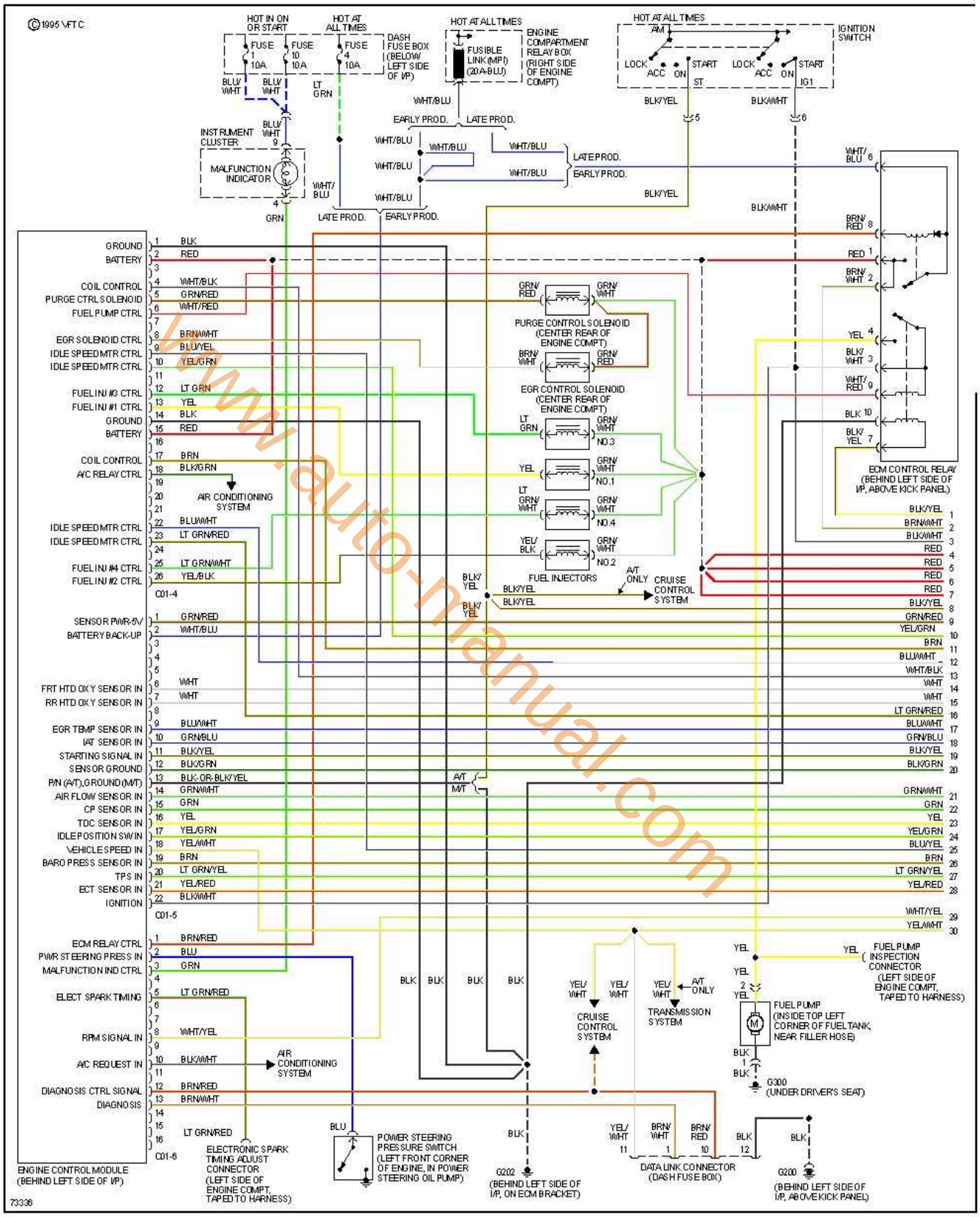

www.auto-manual.com

encendido electronico.com

2 de 2

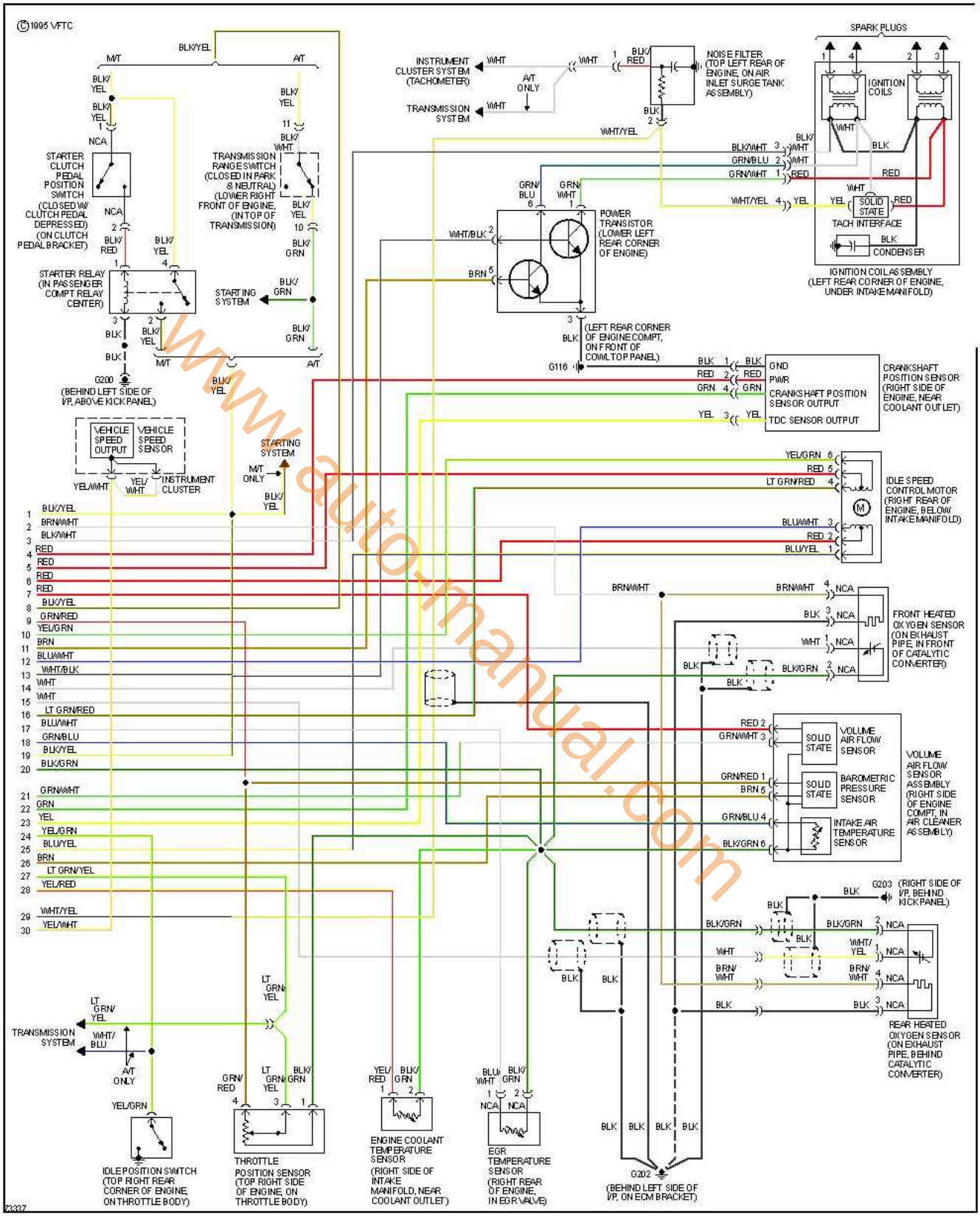

www.auto-manual.com

encendido electronico.com

Elantra 1.8L, 1996 1 de 3

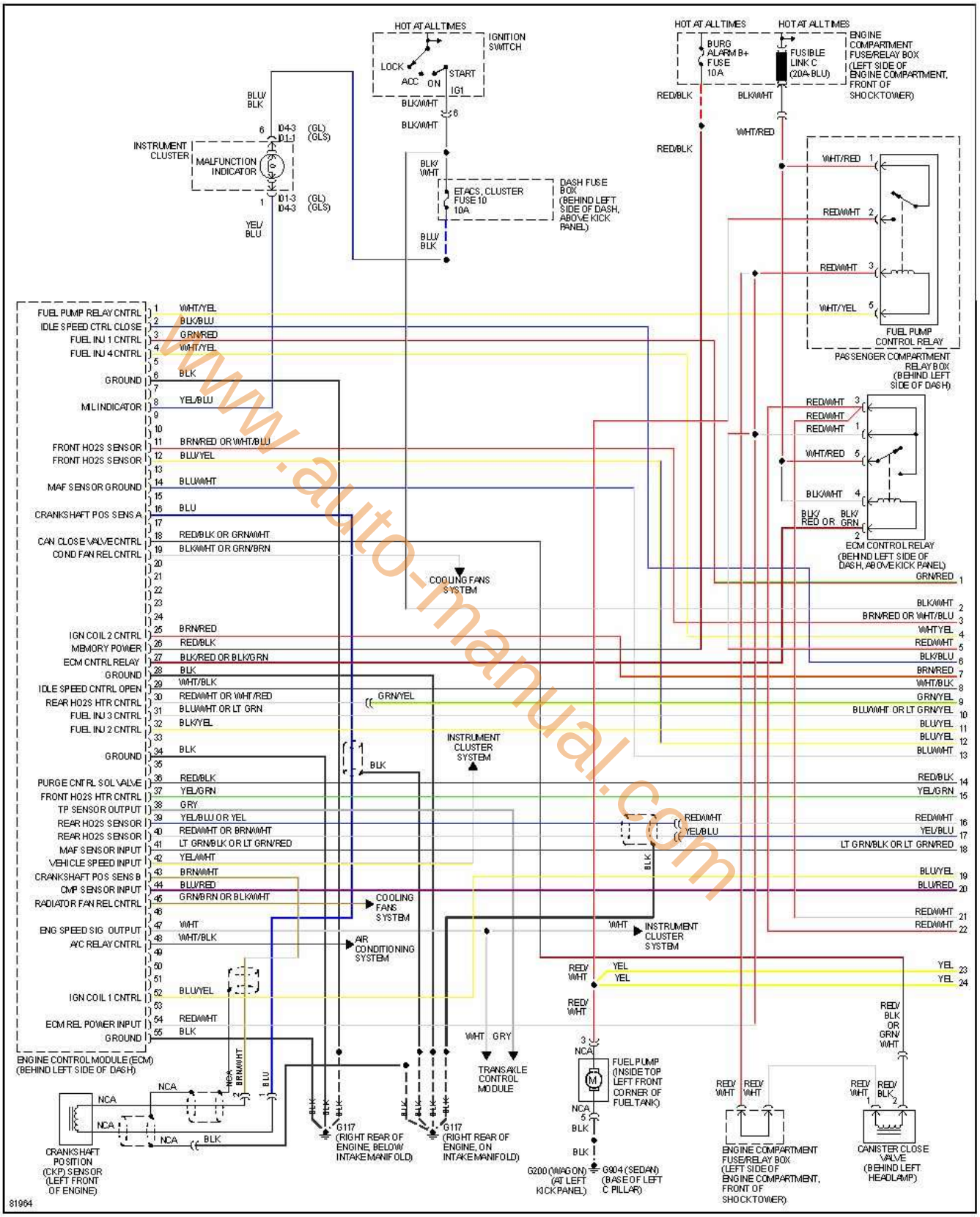

www.auto-manual.com

encendido electronico.com

2 de 3

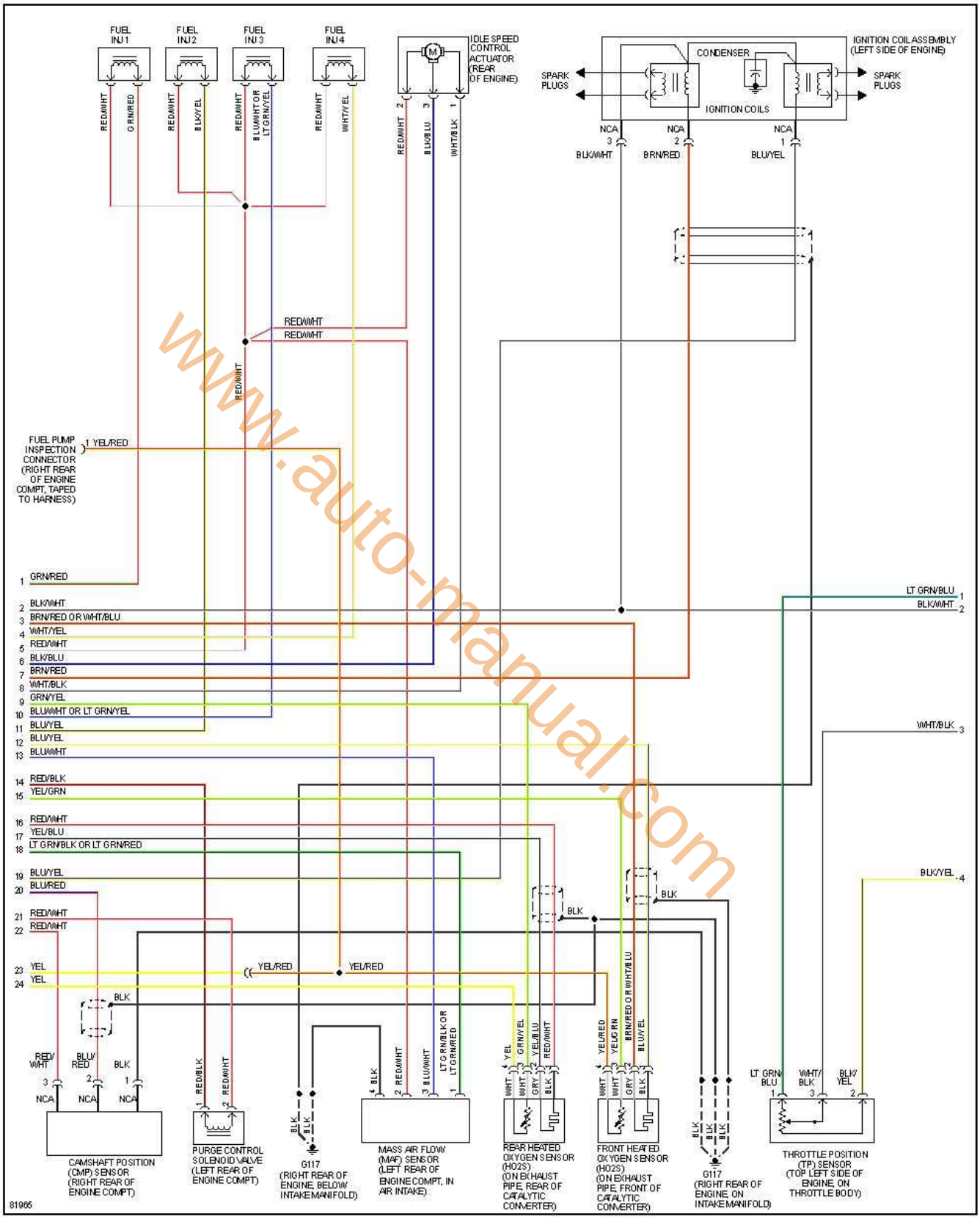

www.auto-manual.com

encendido electronico.com

3 de 3

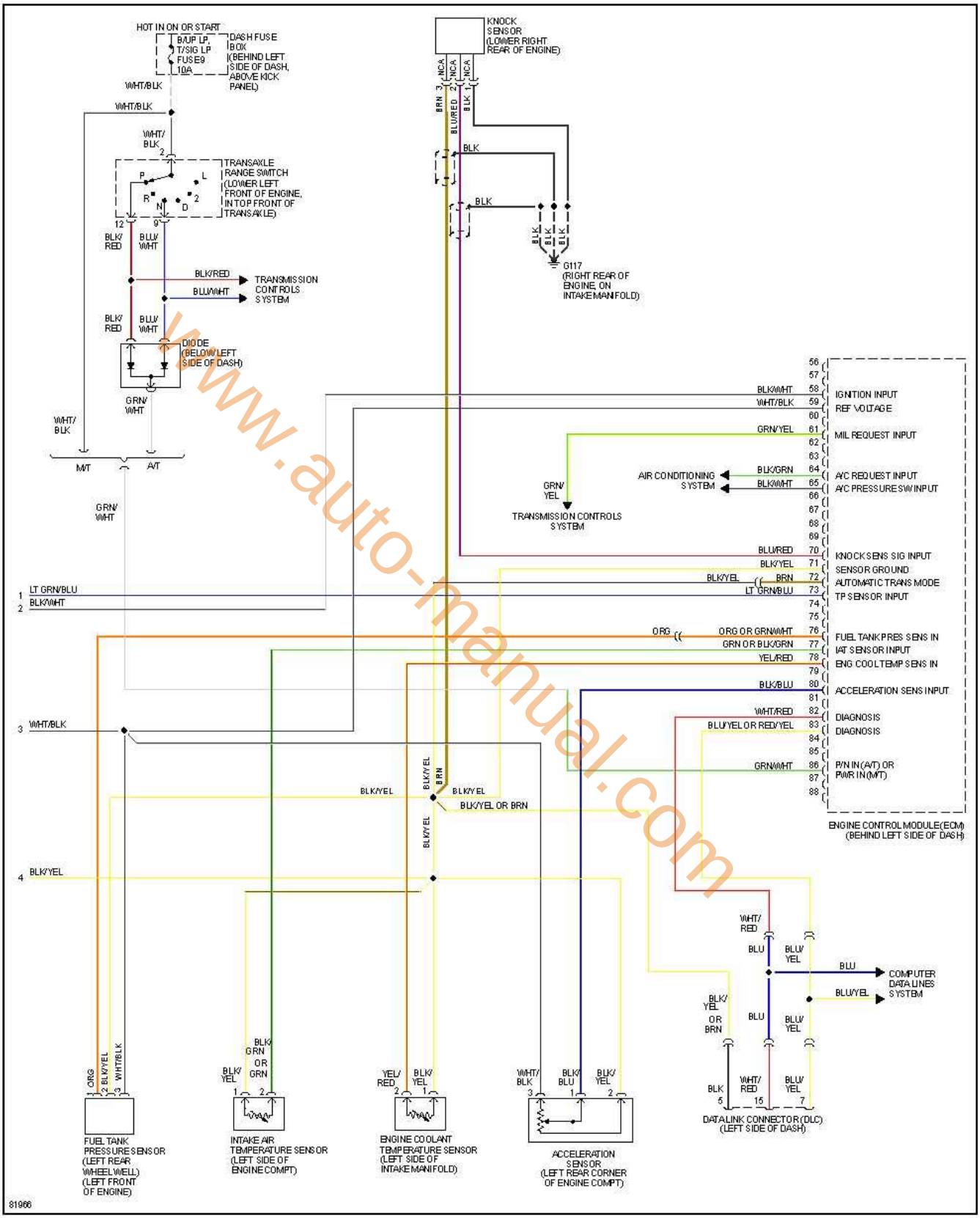

www.auto-manual.com

encendido electronico.com

Elantra 1.8L, 1997 1 de 3

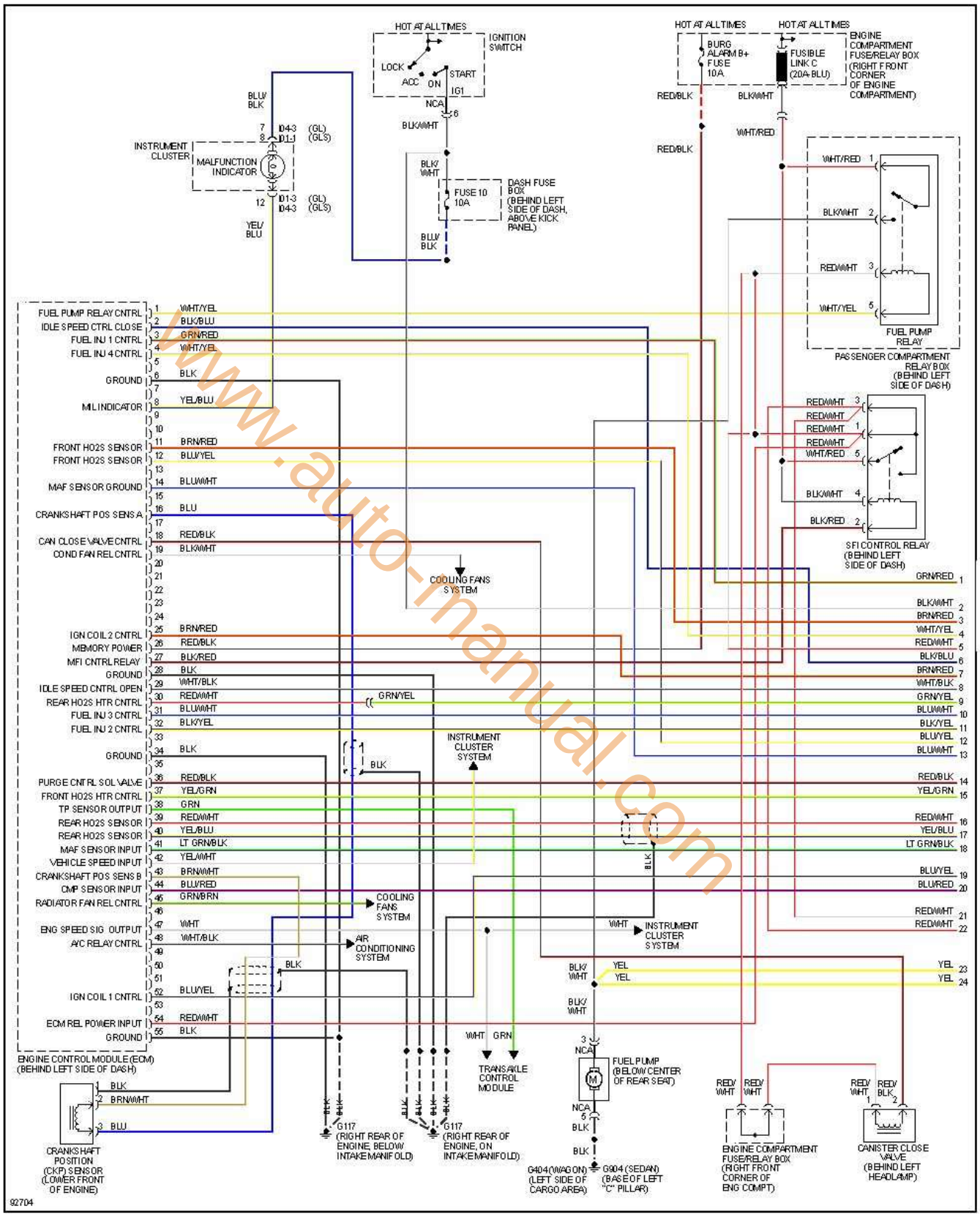

www.auto-manual.com

encendido electronico.com

2 de 3

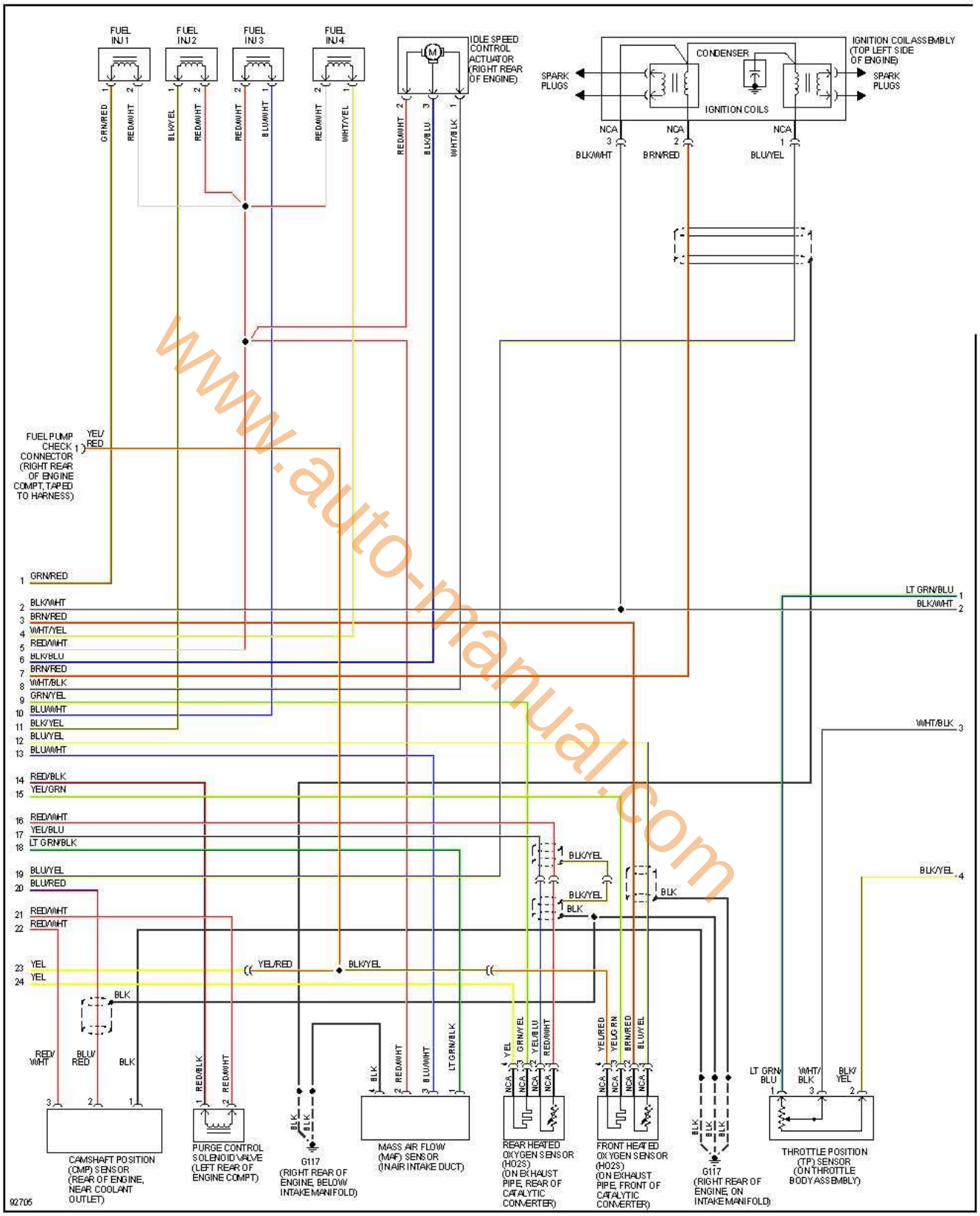

www.auto-manual.com

encendido electronico.com

3 de 3

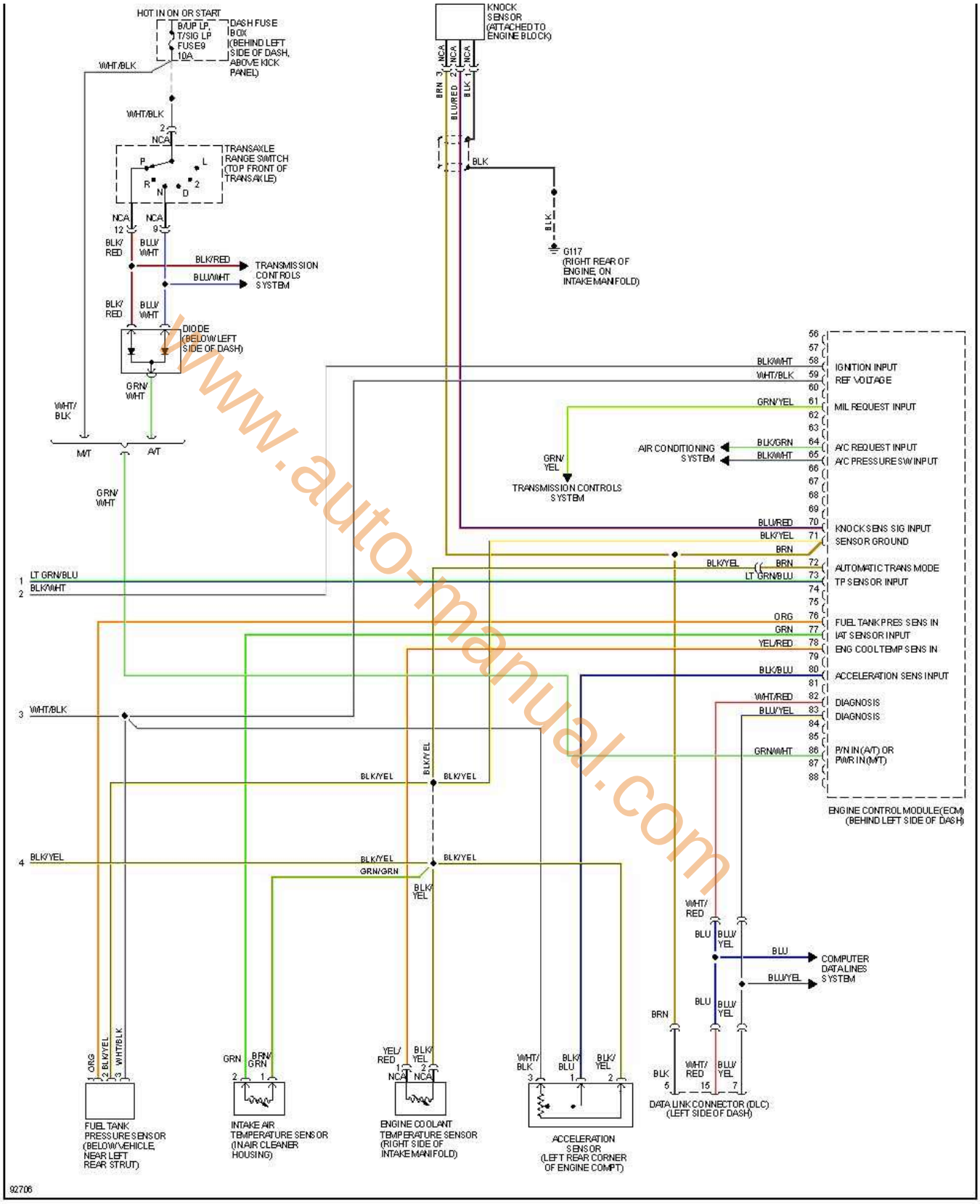

www.auto-manual.com

encendido electronico.com

Elantra 1.8L, 1998 1 de 3

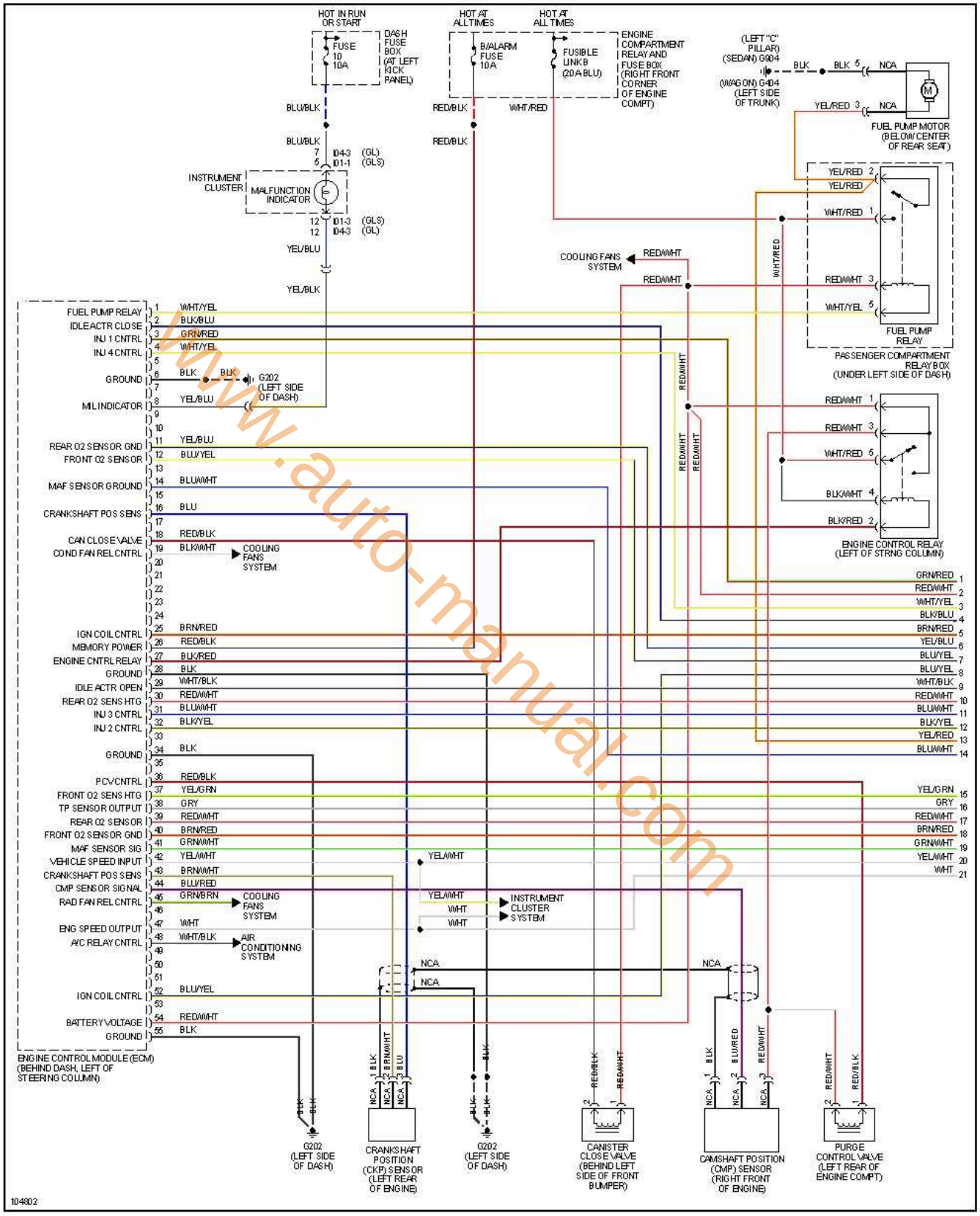

www.auto-manual.com

encendido electronico.com

2 de 3

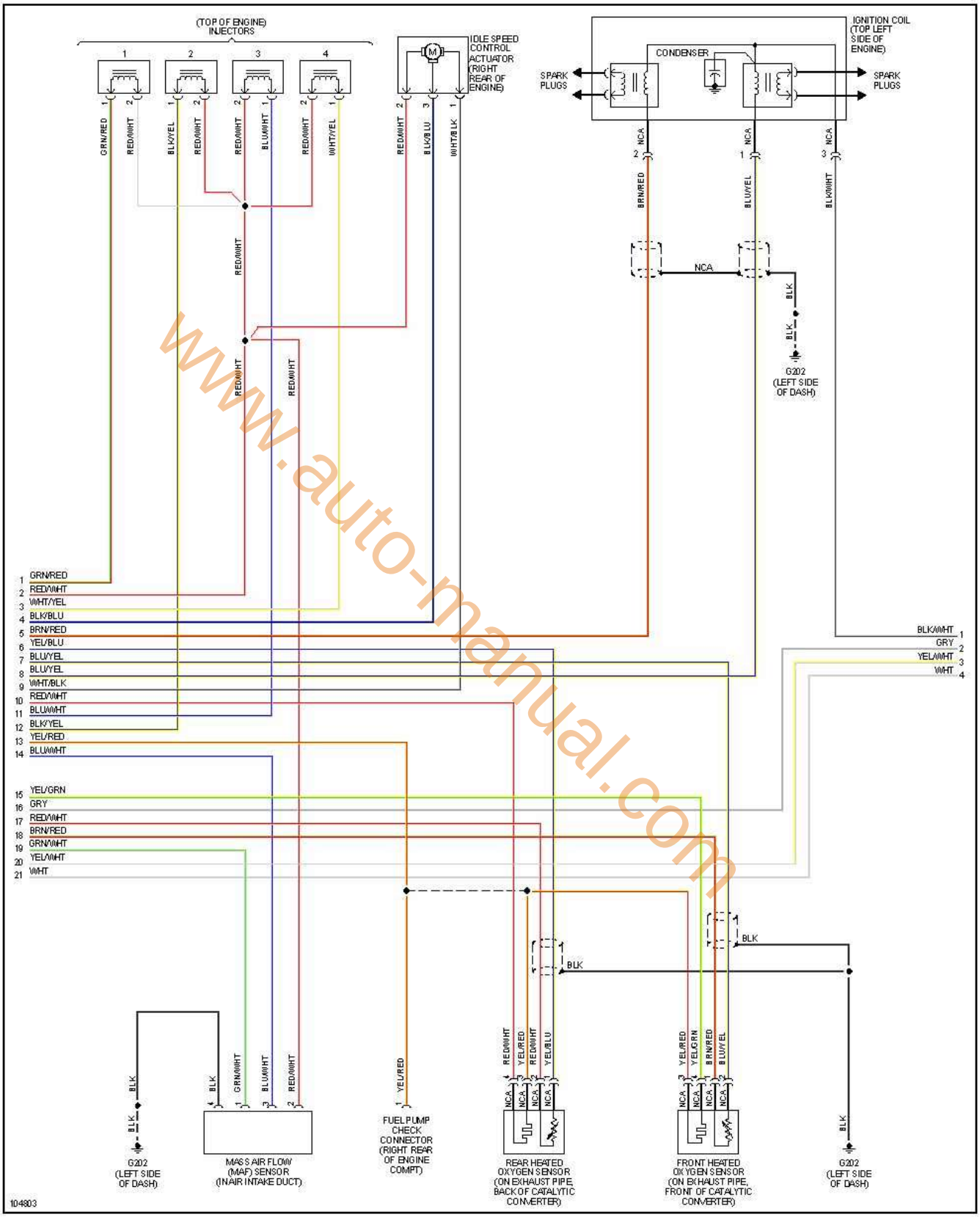

www.auto-manual.com

encendido electronico.com

3 de 3

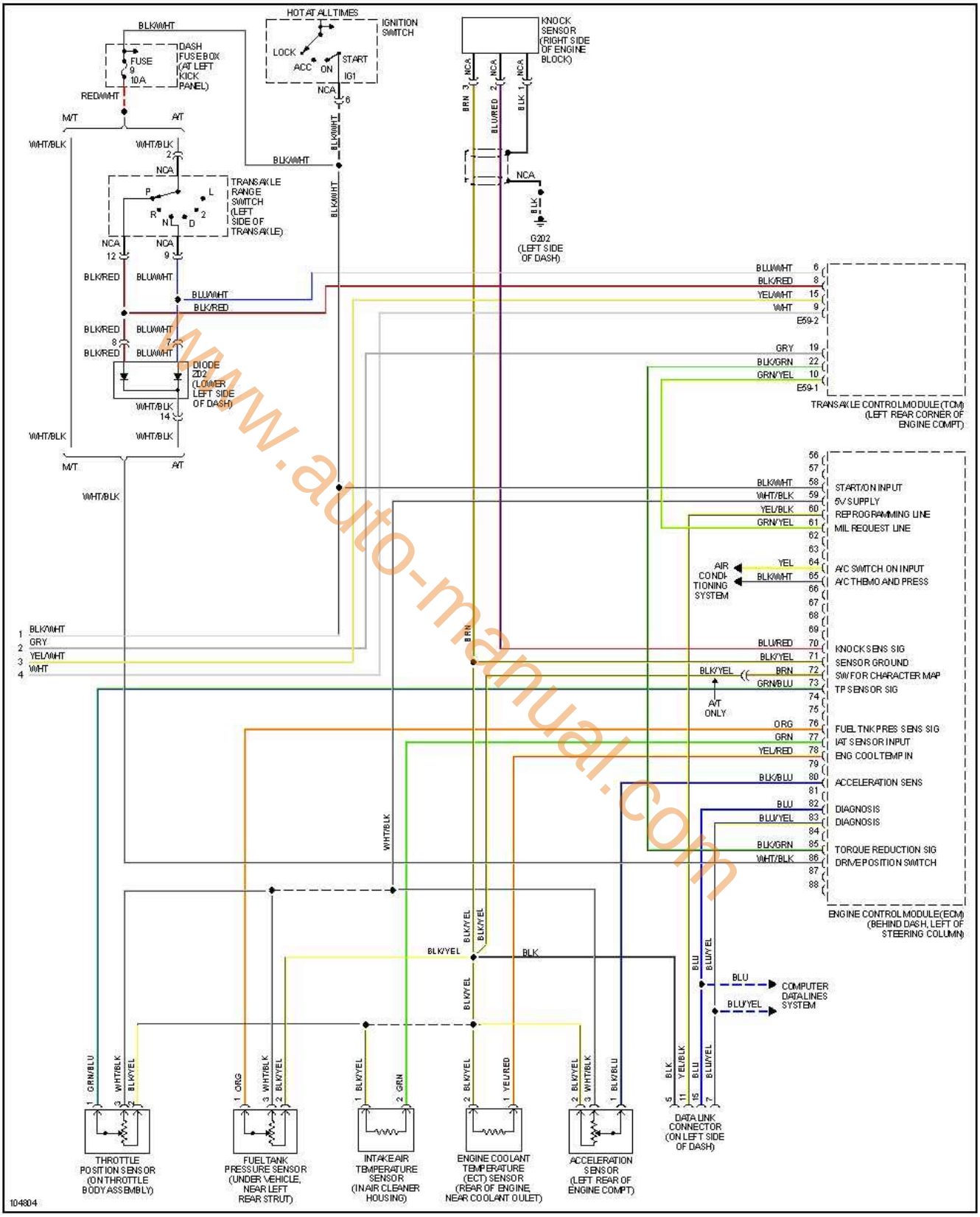

www.auto-manual.com

encendido electronico.com

Elantra 1.8L, Versión Latina, 1994

www.automanual.com

Elantra 1.8L, Versión Latina, 1994 1 de 2

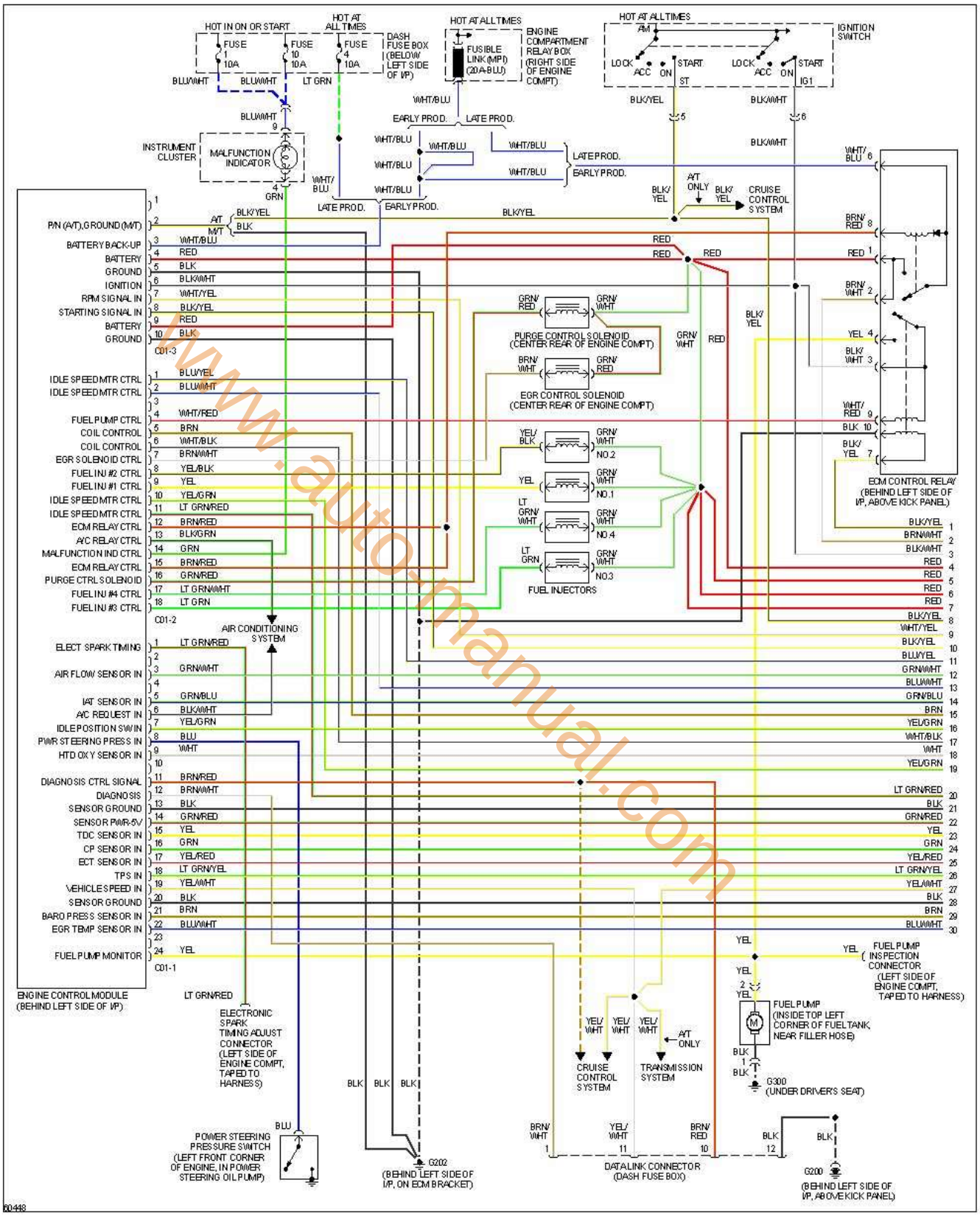

www.auto-manual.com

encendido electronico.com

2 de 2

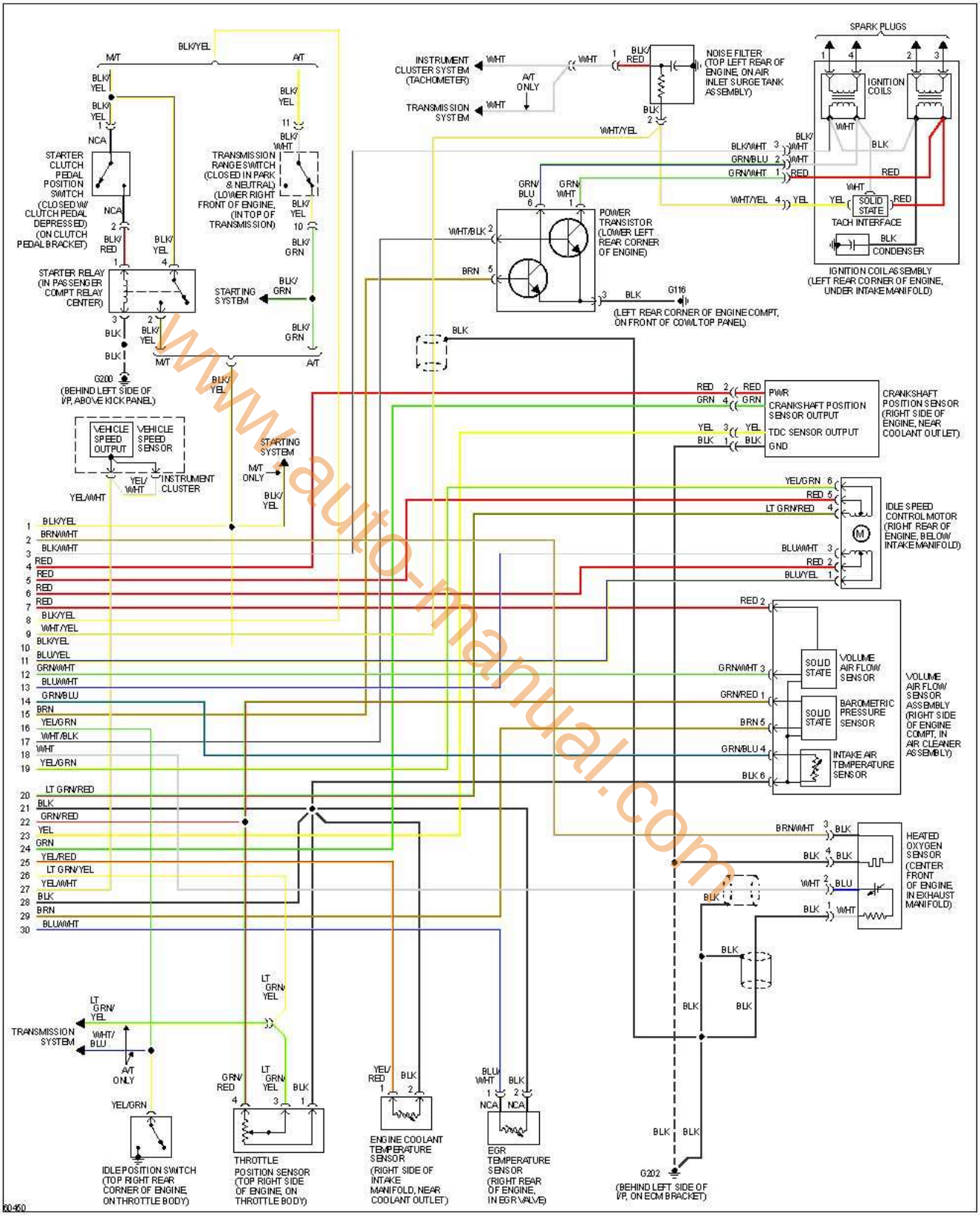

www.auto-manual.com

encendido electronico.com

Elantra 2.0L, 1999-2003

www.auto-manual.com

Elantra 2.0L, 1999 1 de 3

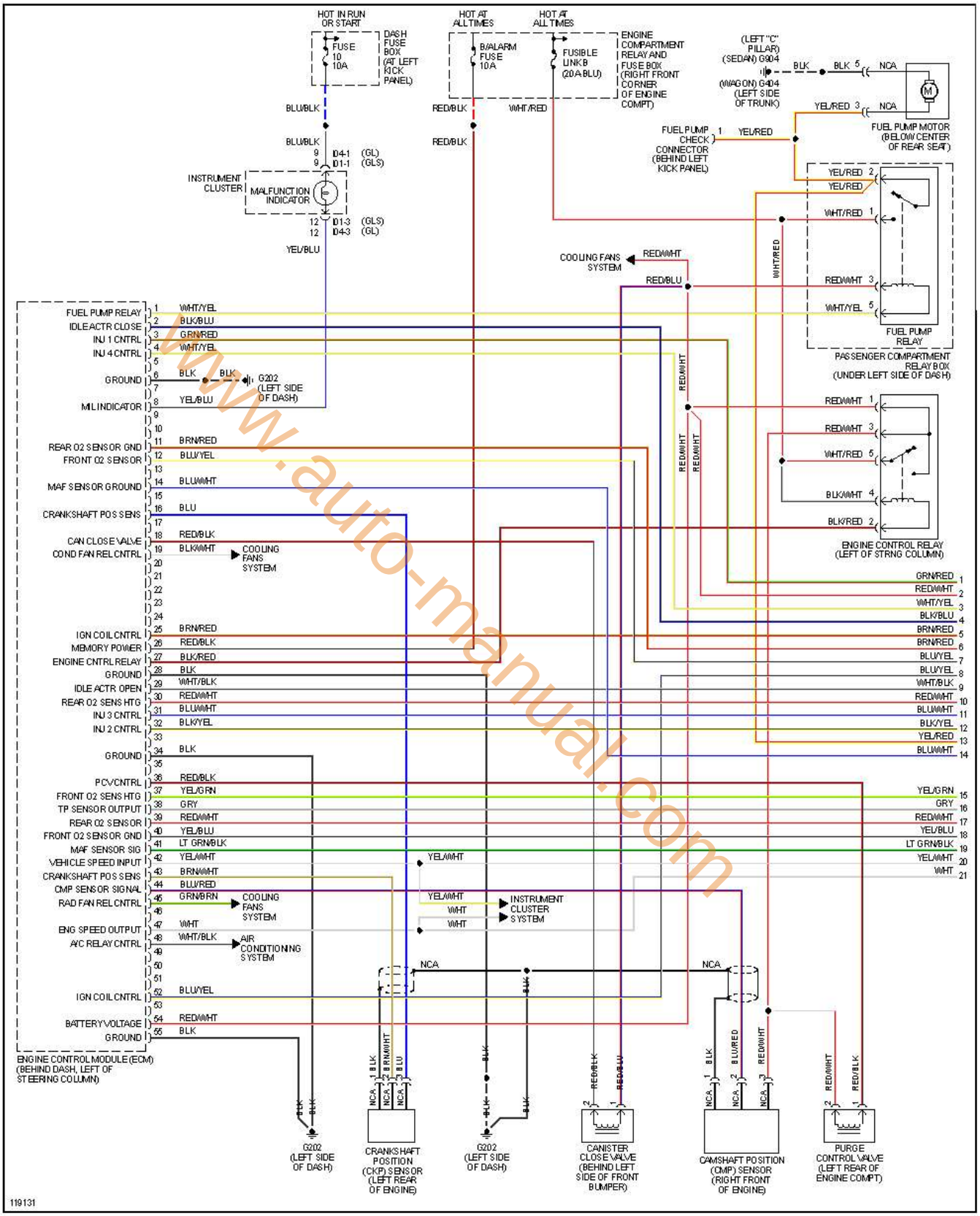

www.auto-manual.com

encendido electronico.com

2 de 3

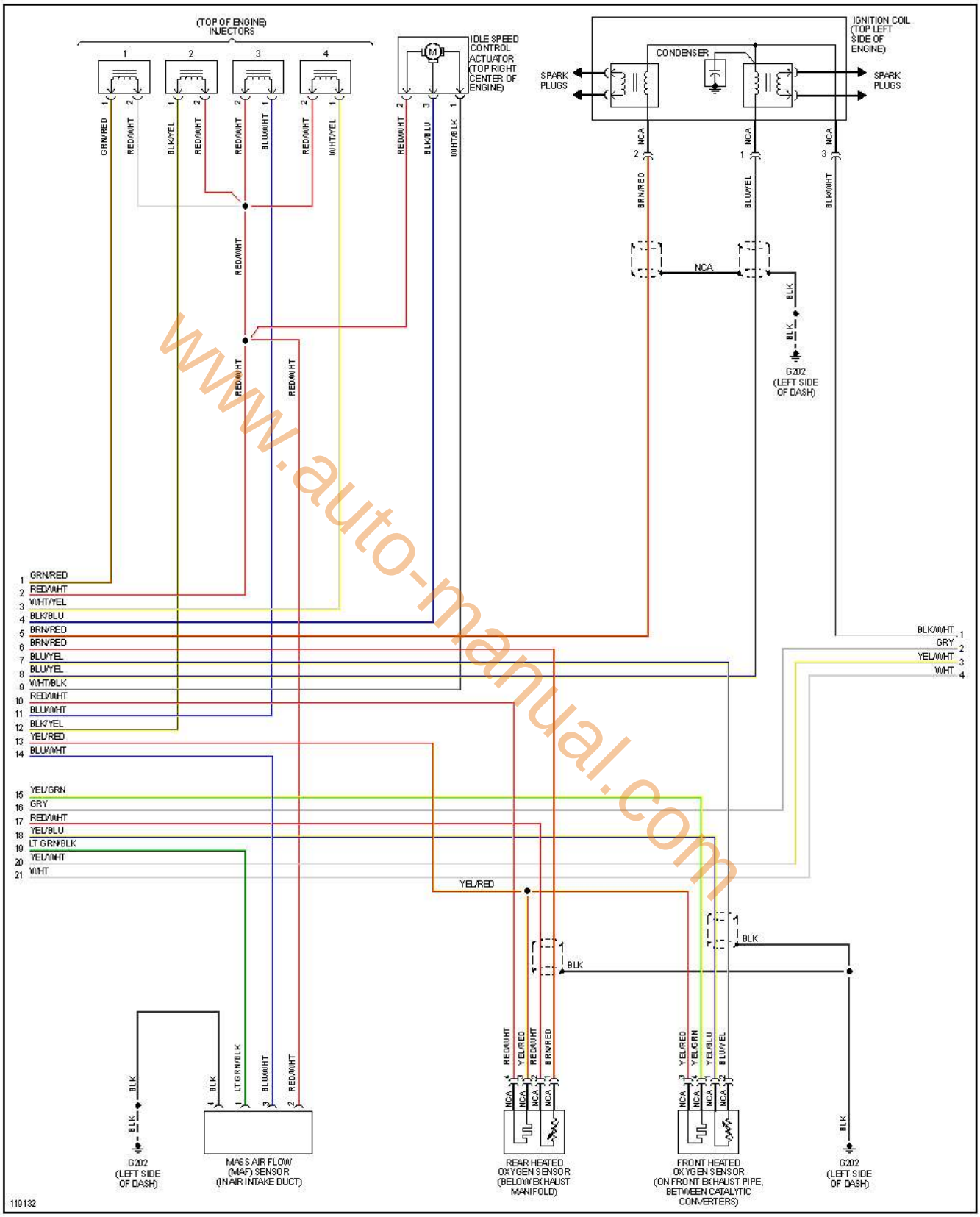

www.auto-manual.com

encendido electronico.com

3 de 3

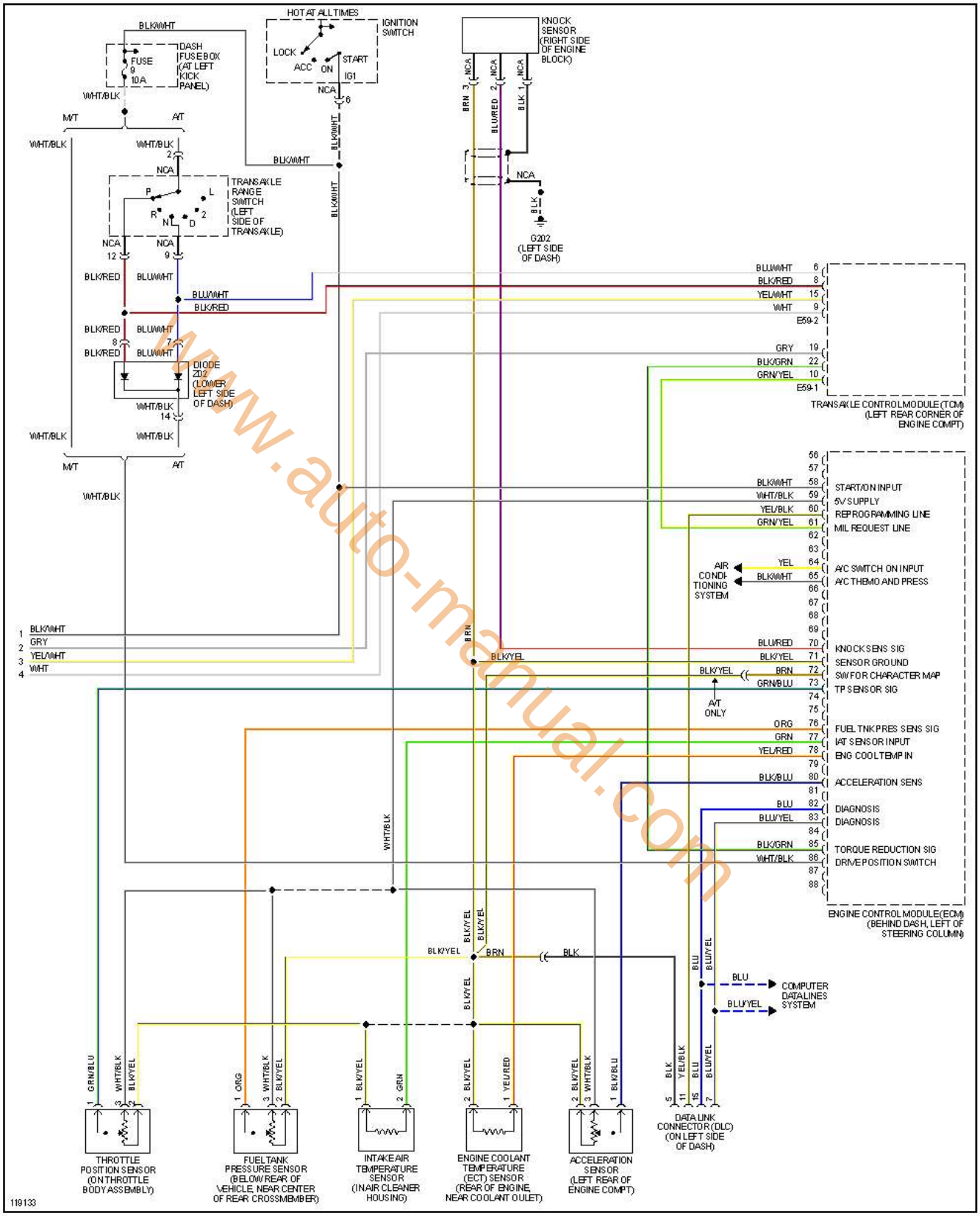

www.auto-manual.com

encendido electronico.com

Elantra 2.0L, 2000 1 de 3

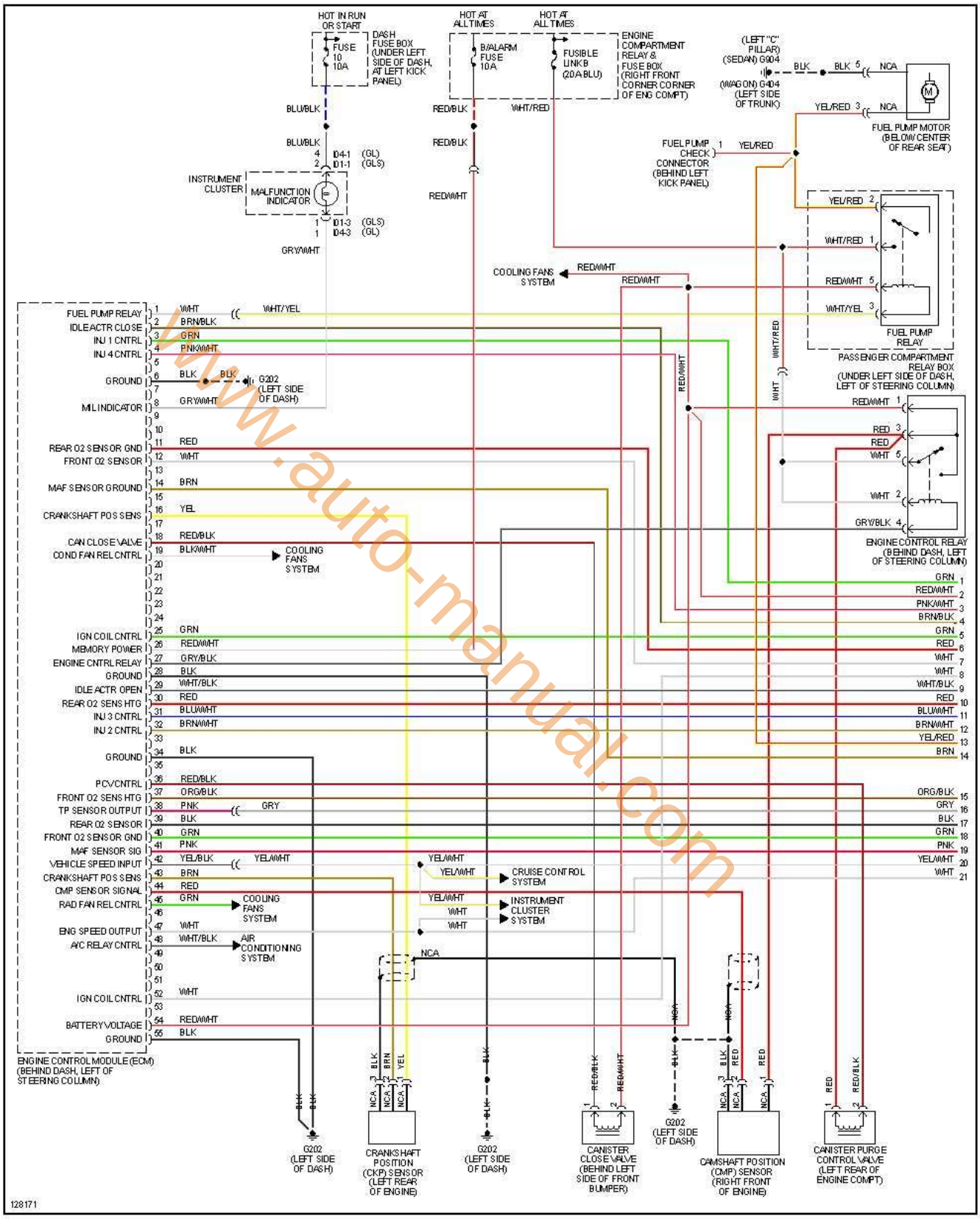

www.auto-manual.com

encendido electronico.com

2 de 3

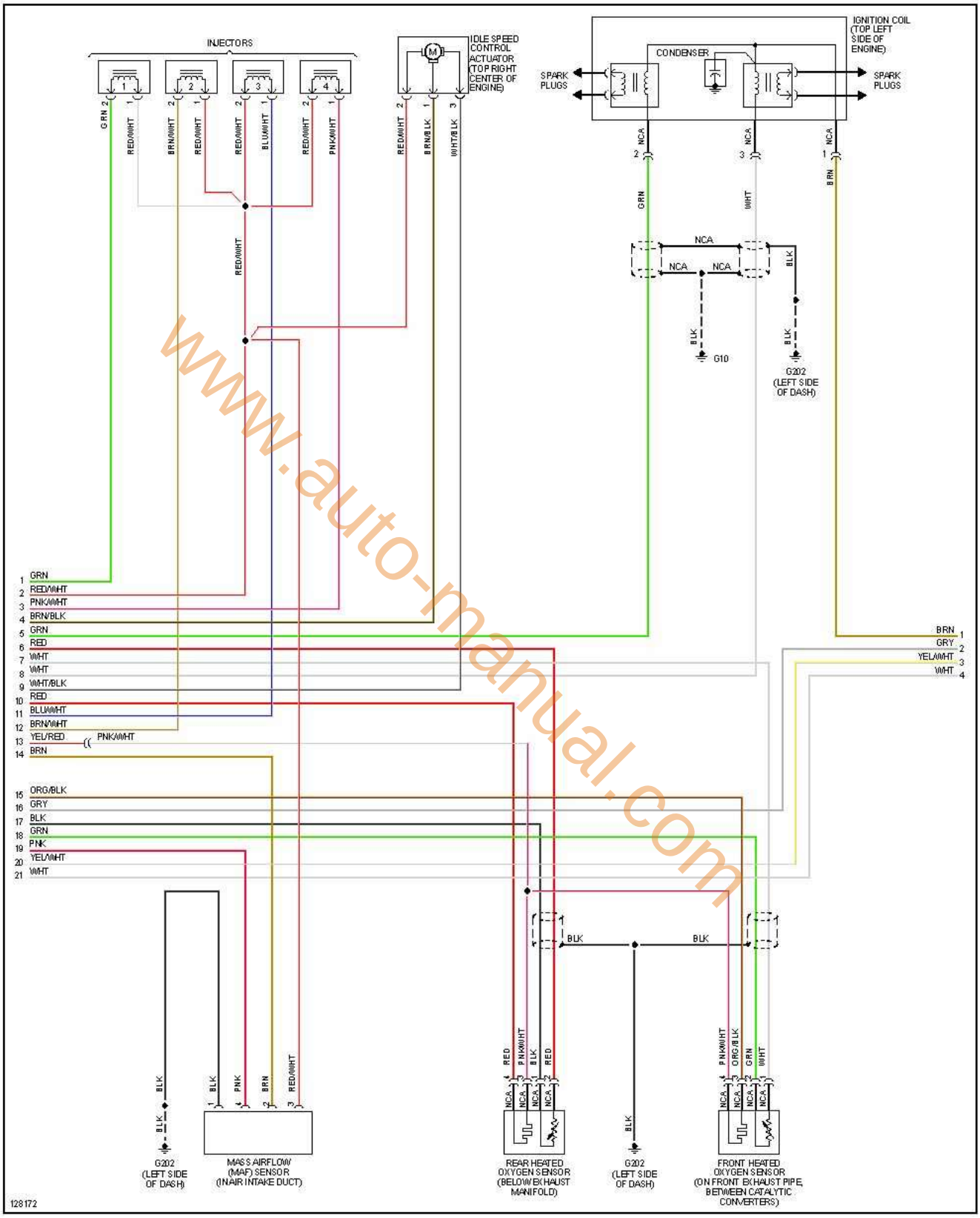

www.auto-manual.com

3 de 3

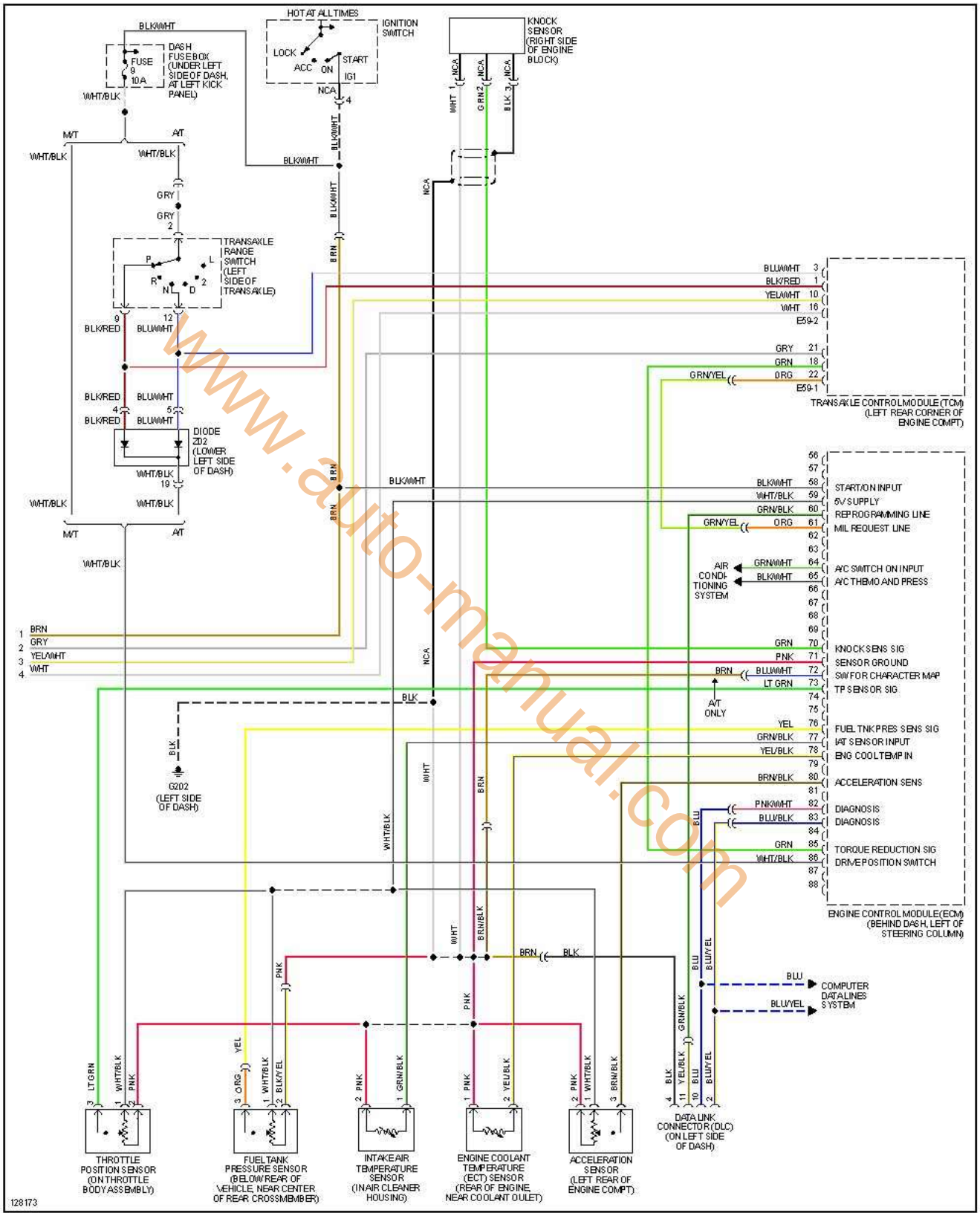

www.auto-manual.com

encendido electronico.com

Elantra 2.0L, 2001 1 de 3

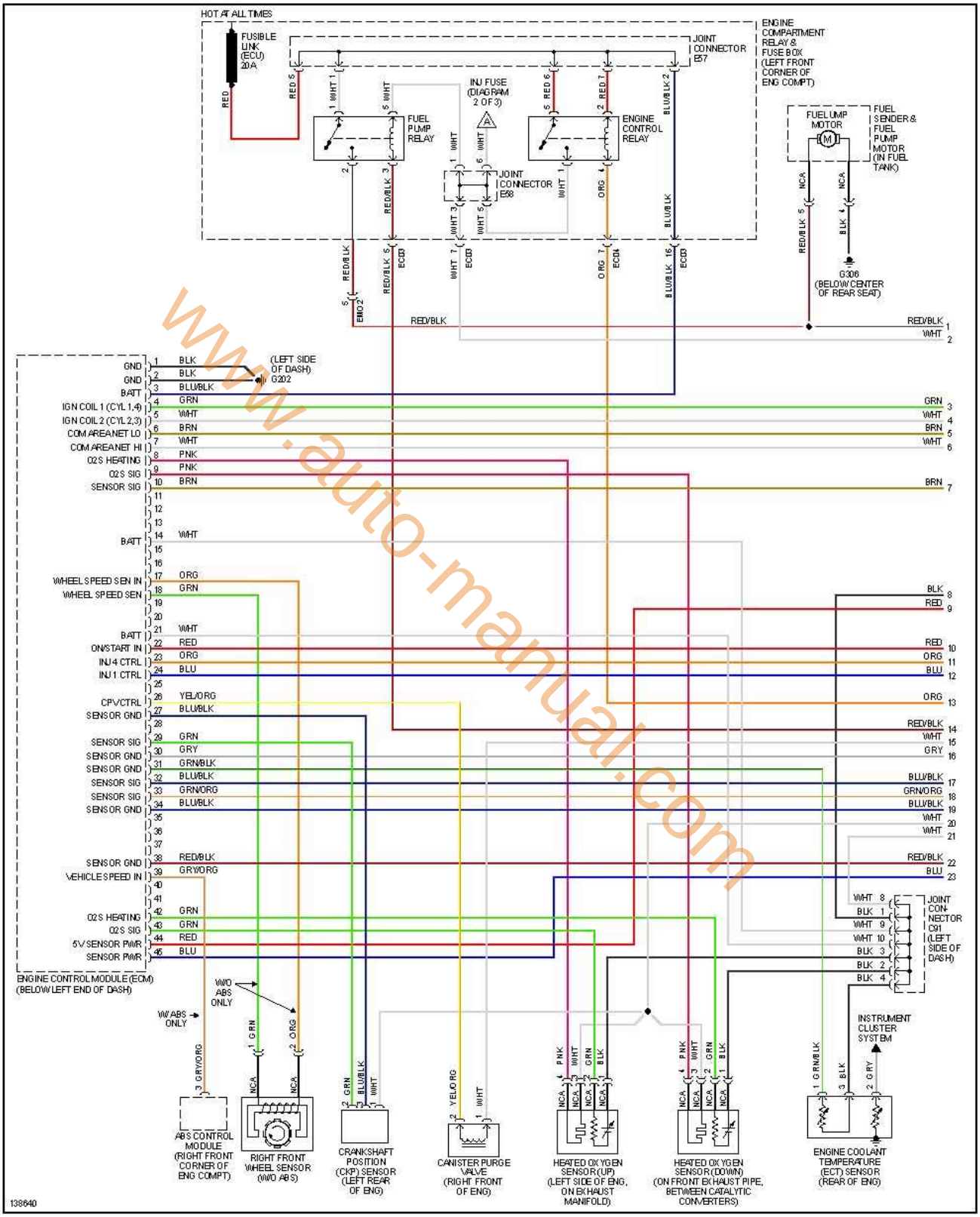

www.auto-manual.com

encendido electronico.com

2 de 3

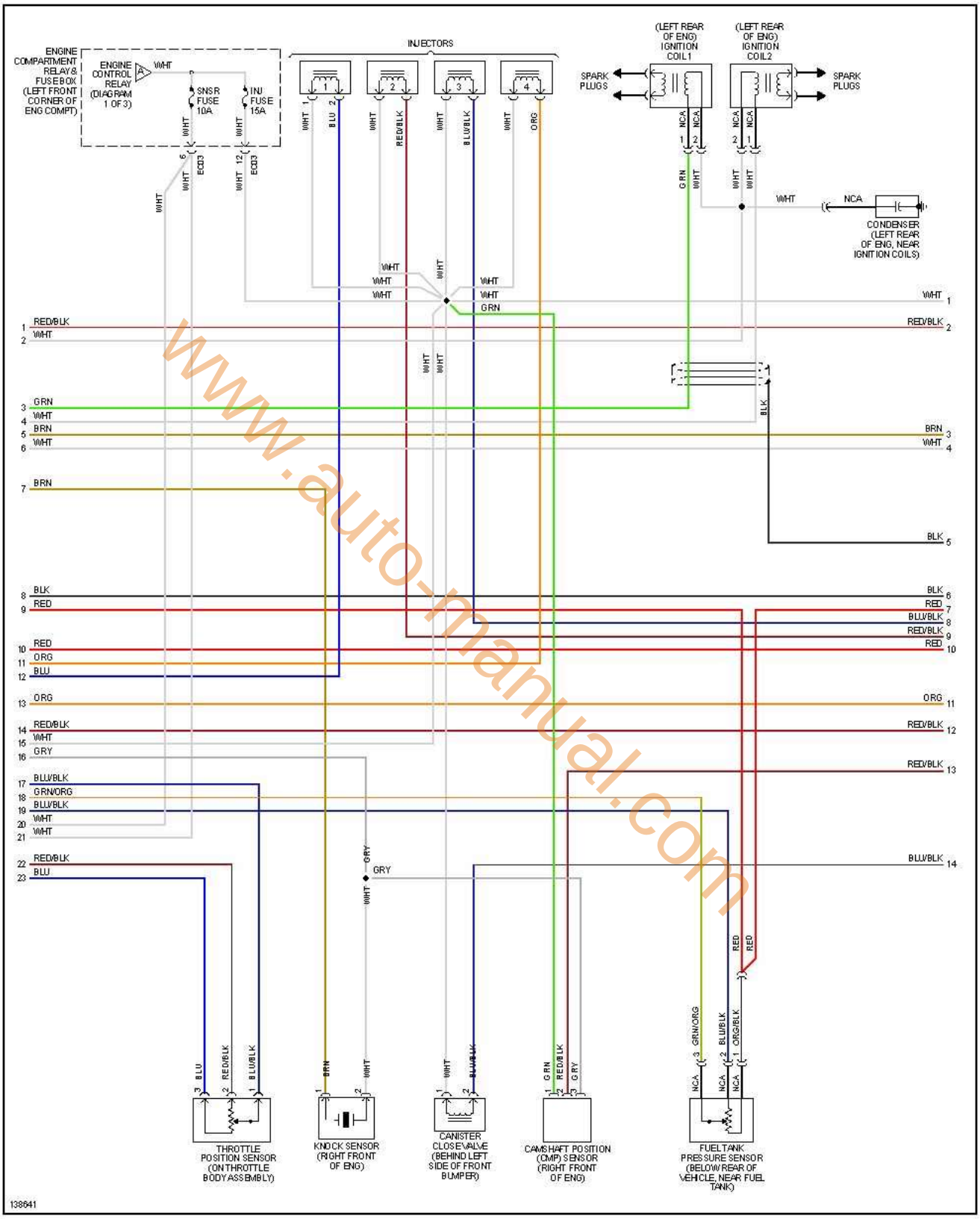

www.auto-manual.com

3 de 3

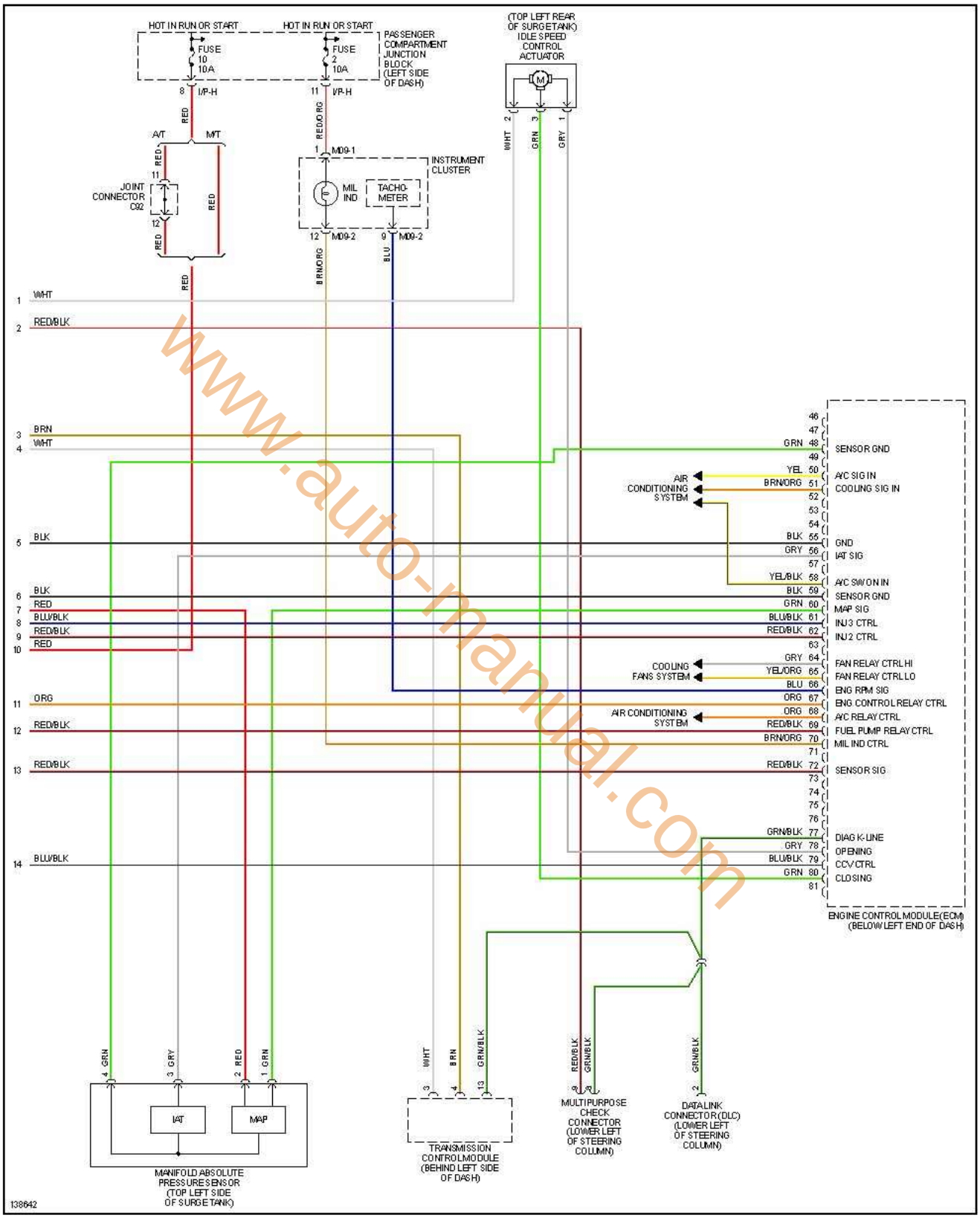

www.auto-manual.com

Elantra 2.0L, 2002 1 de 3

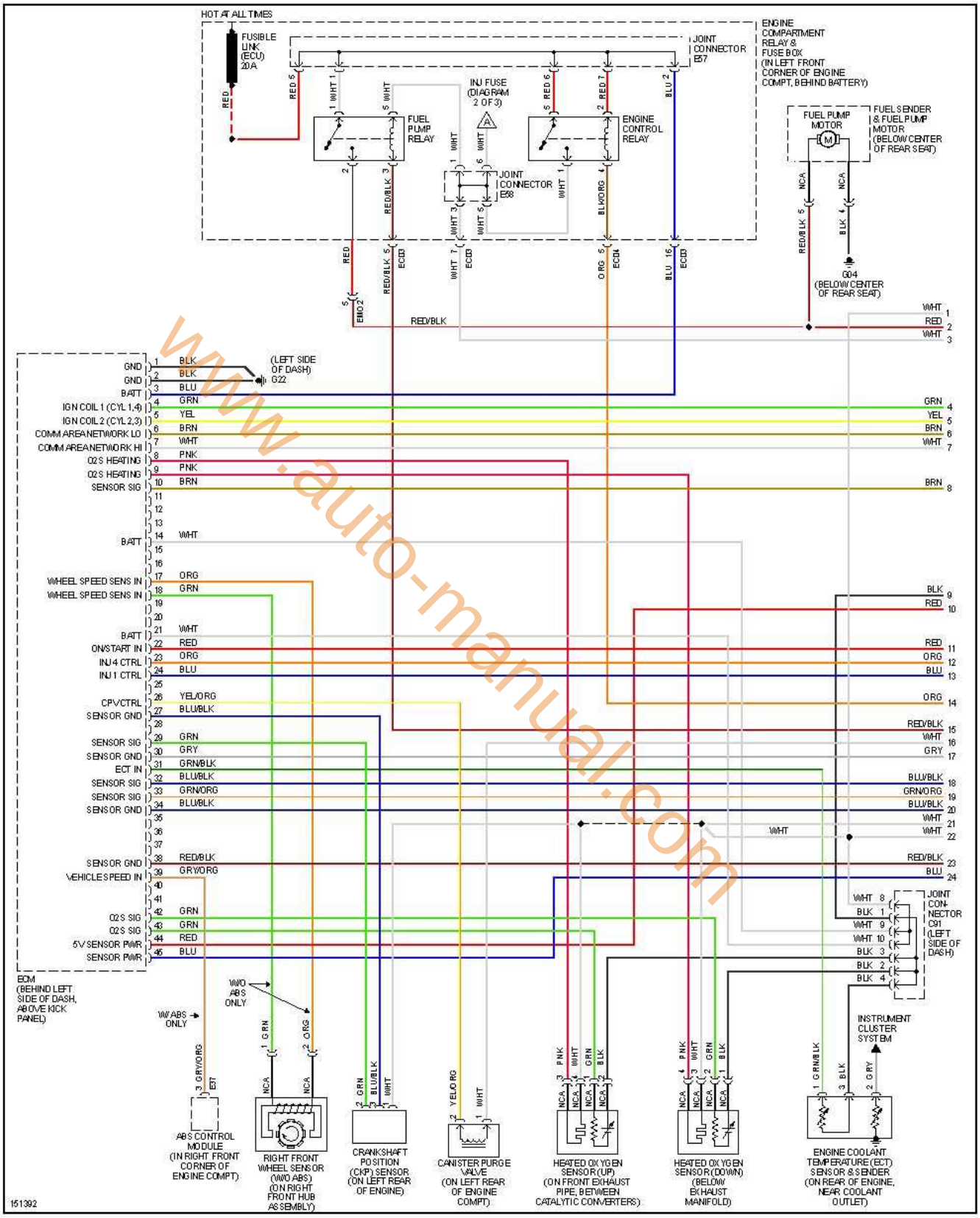

www.auto-manual.com

encendido electronico.com

2 de 3

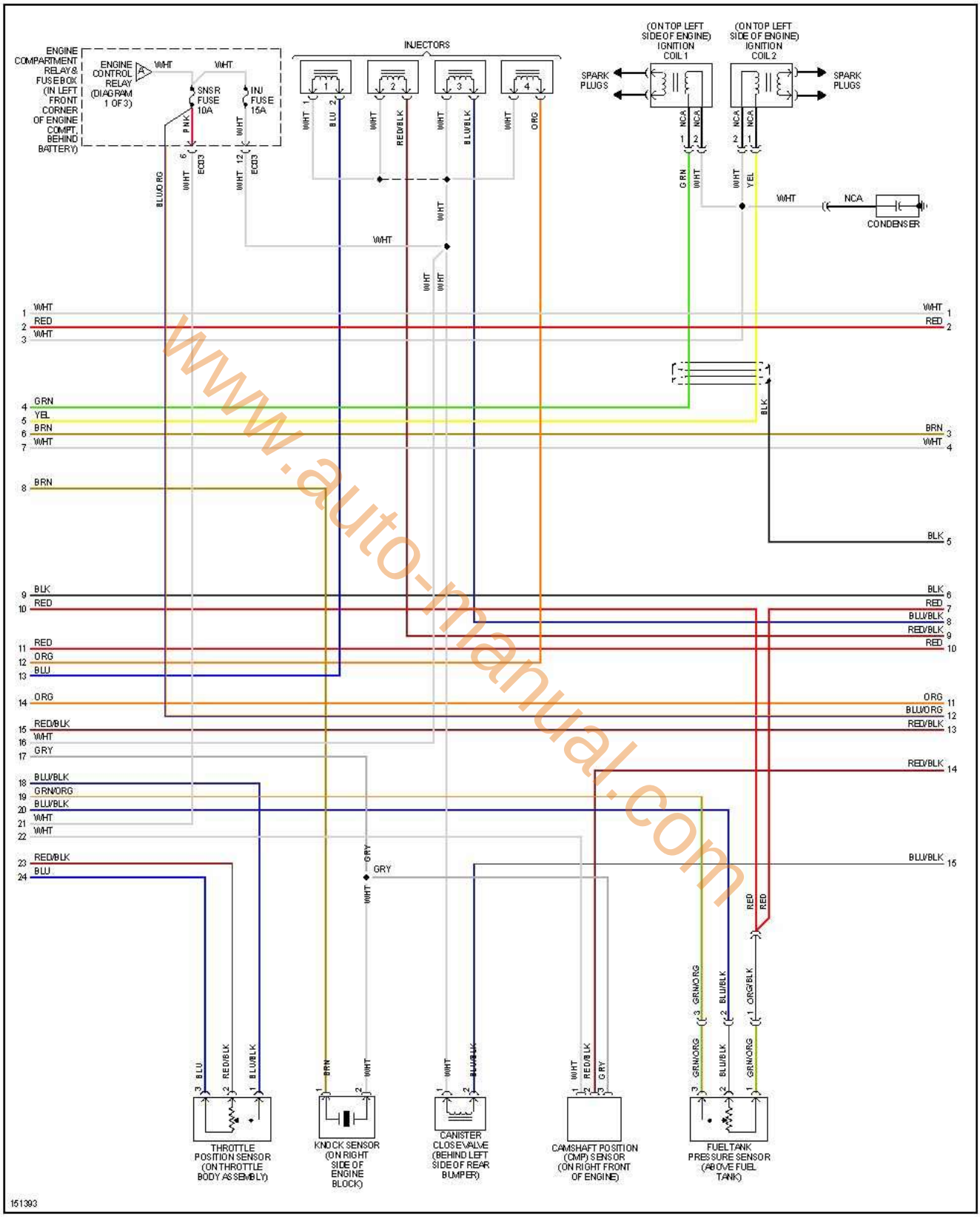

www.auto-manual.com

encendido electronico.com

3 de 3

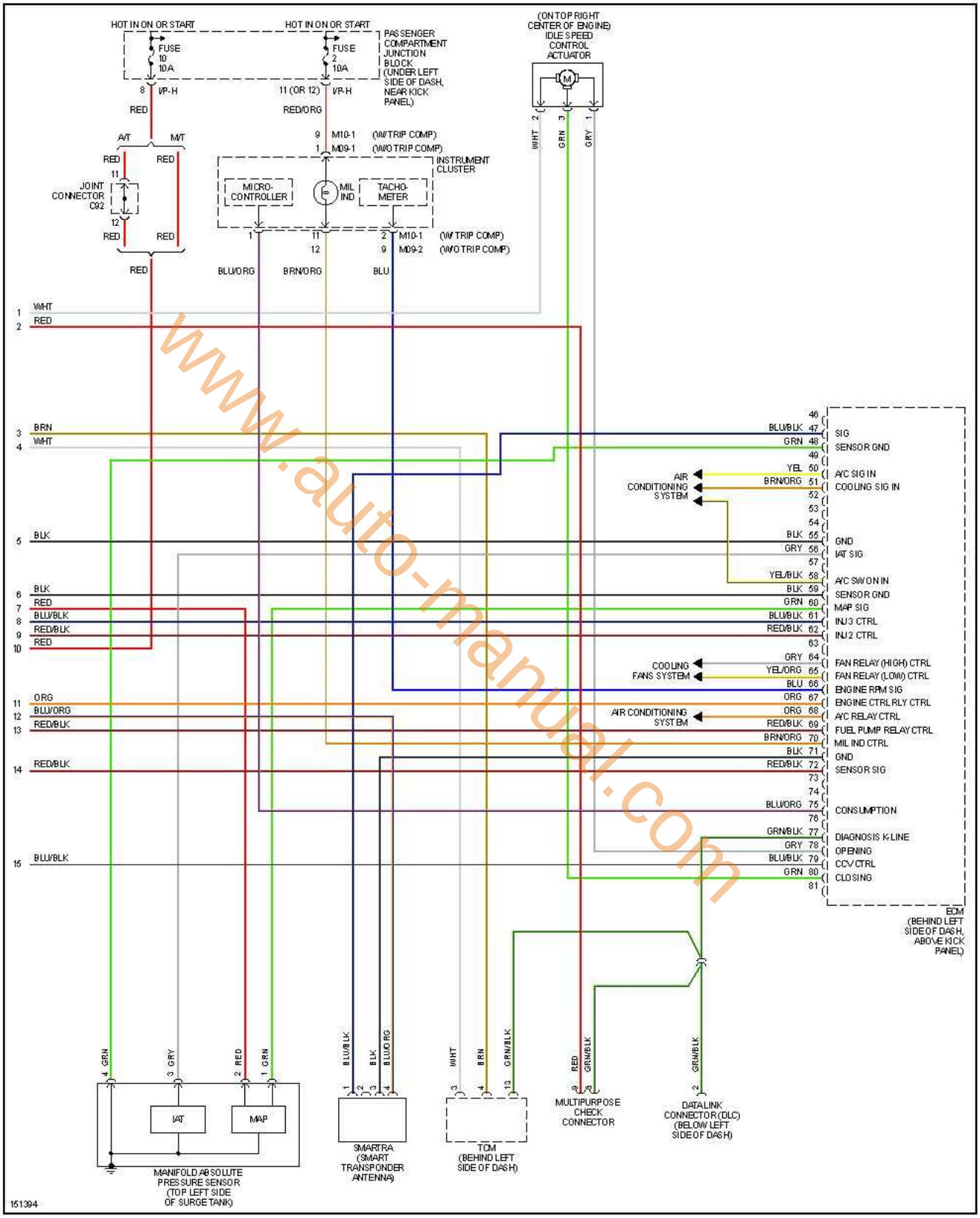

www.auto-manual.com

encendido electronico.com

Elantra 2.0L, 2003 1 de 3

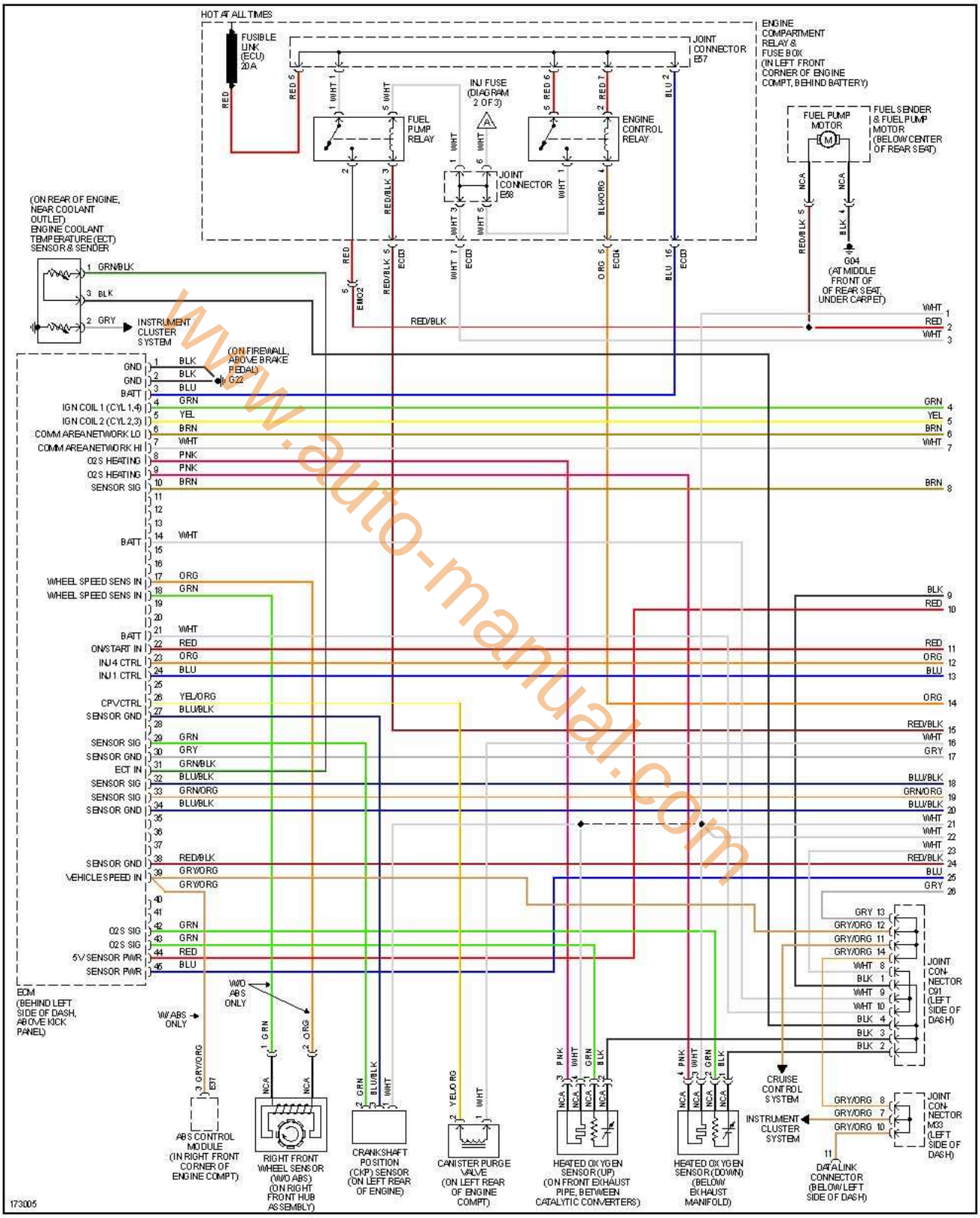

www.auto-manual.com

encendido electronico.com

2 de 3

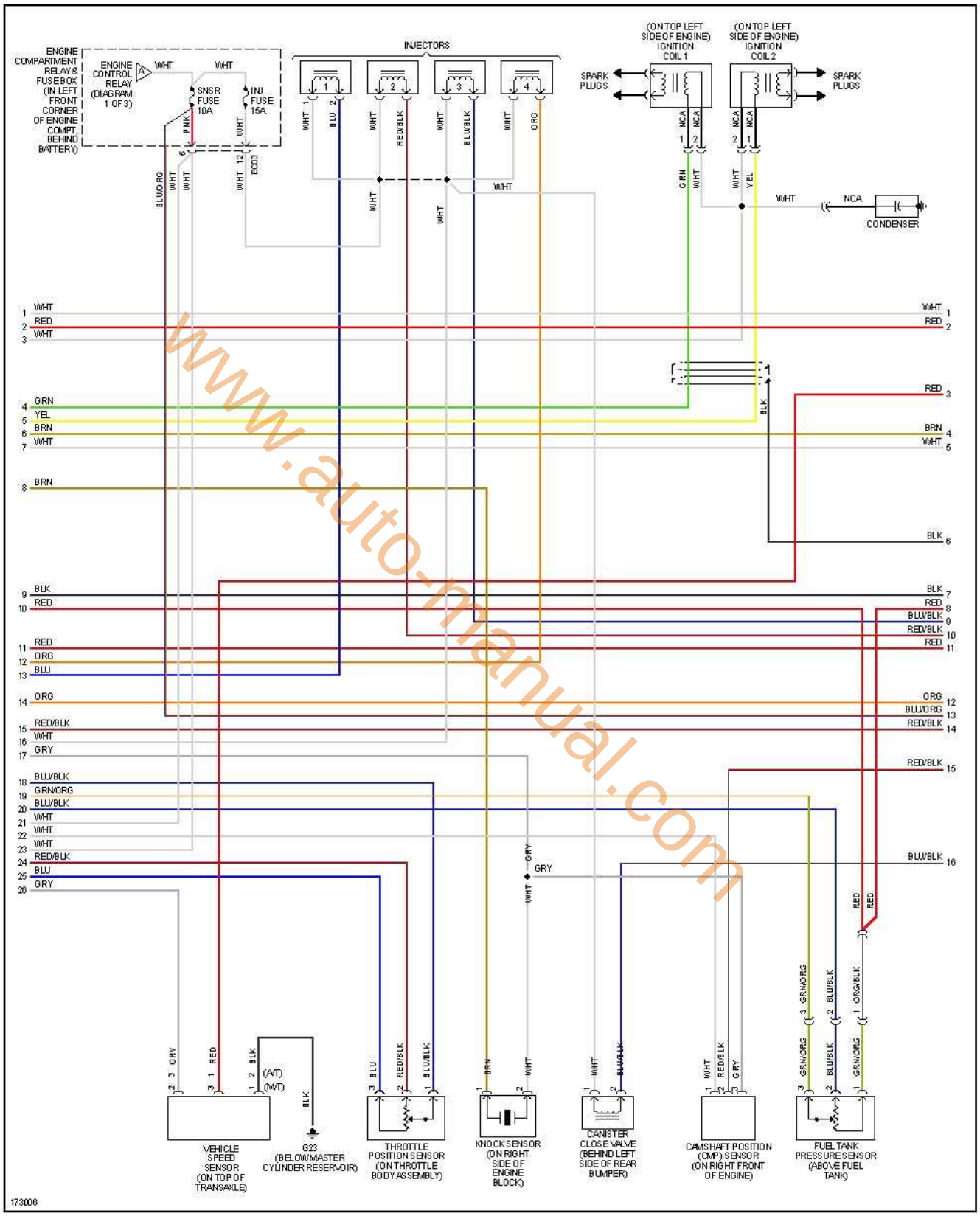

www.auto-manual.com

encendido electronico.com

3 de 3

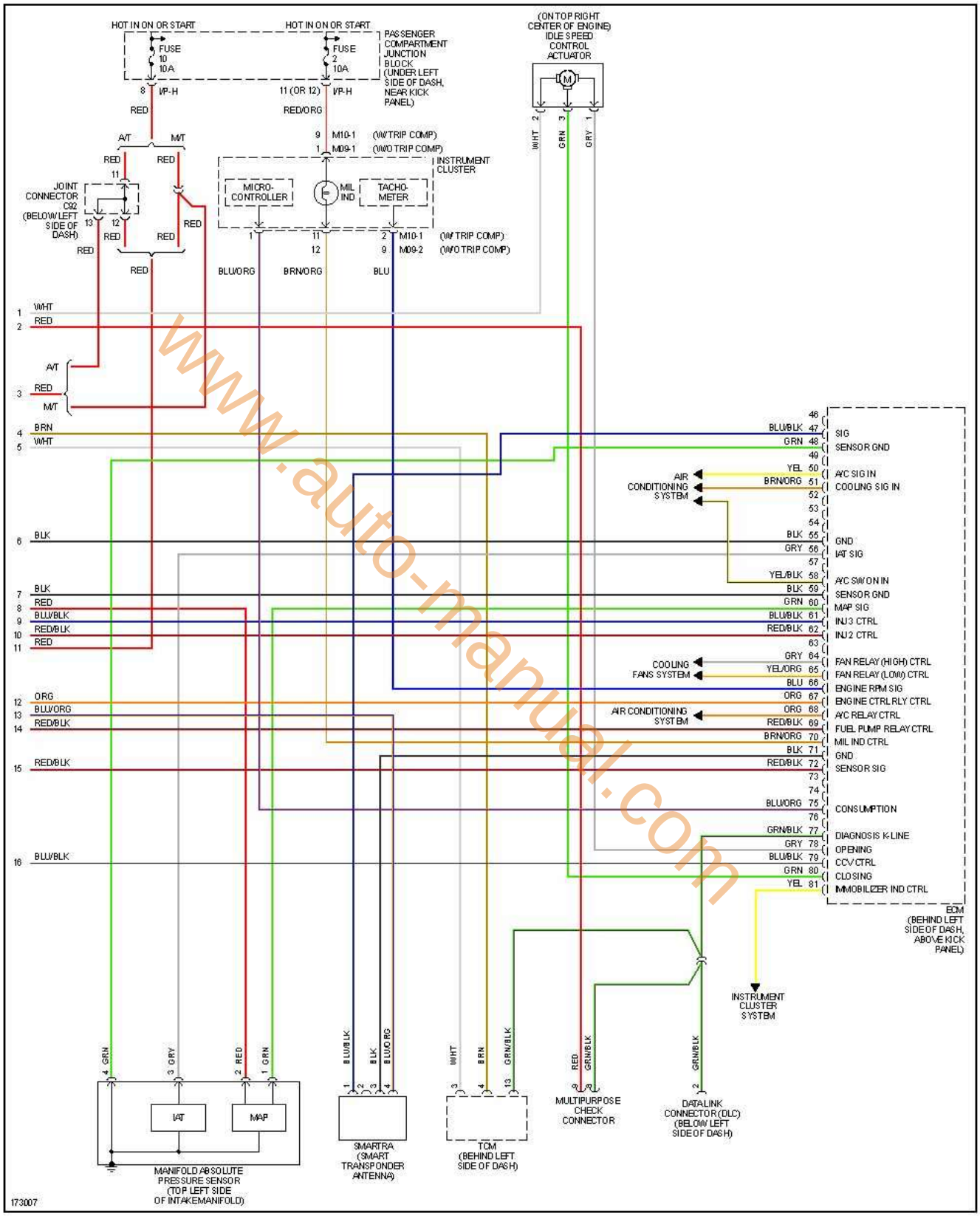

www.auto-manual.com

encendido electronico.com

Elantra 2.0L, SULEV, 2004

www.auto-manual.com

Elantra 2.0L, SULEV, 2004 1 de 3

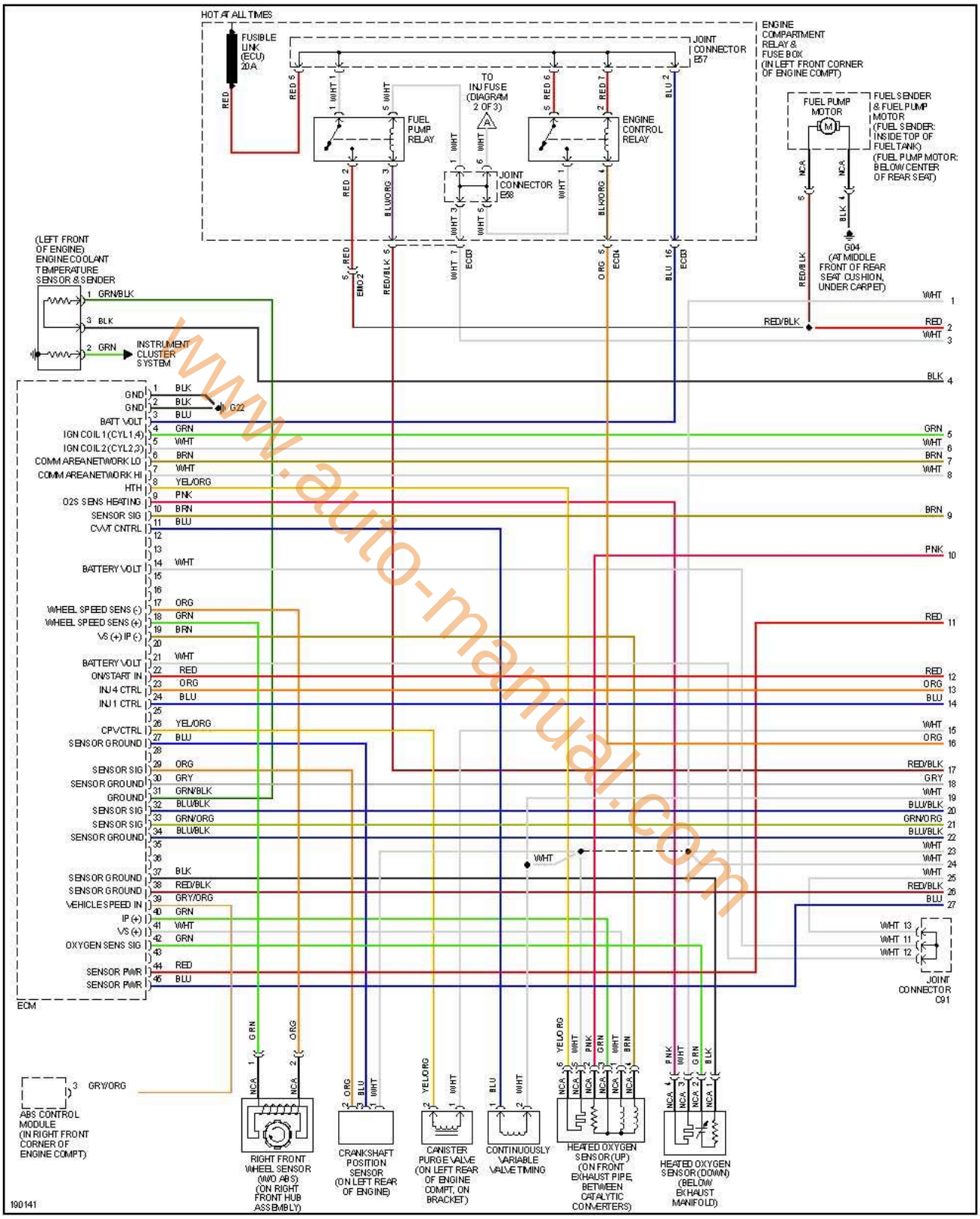

www.auto-manual.com

encendido electronico.com

2 de 3

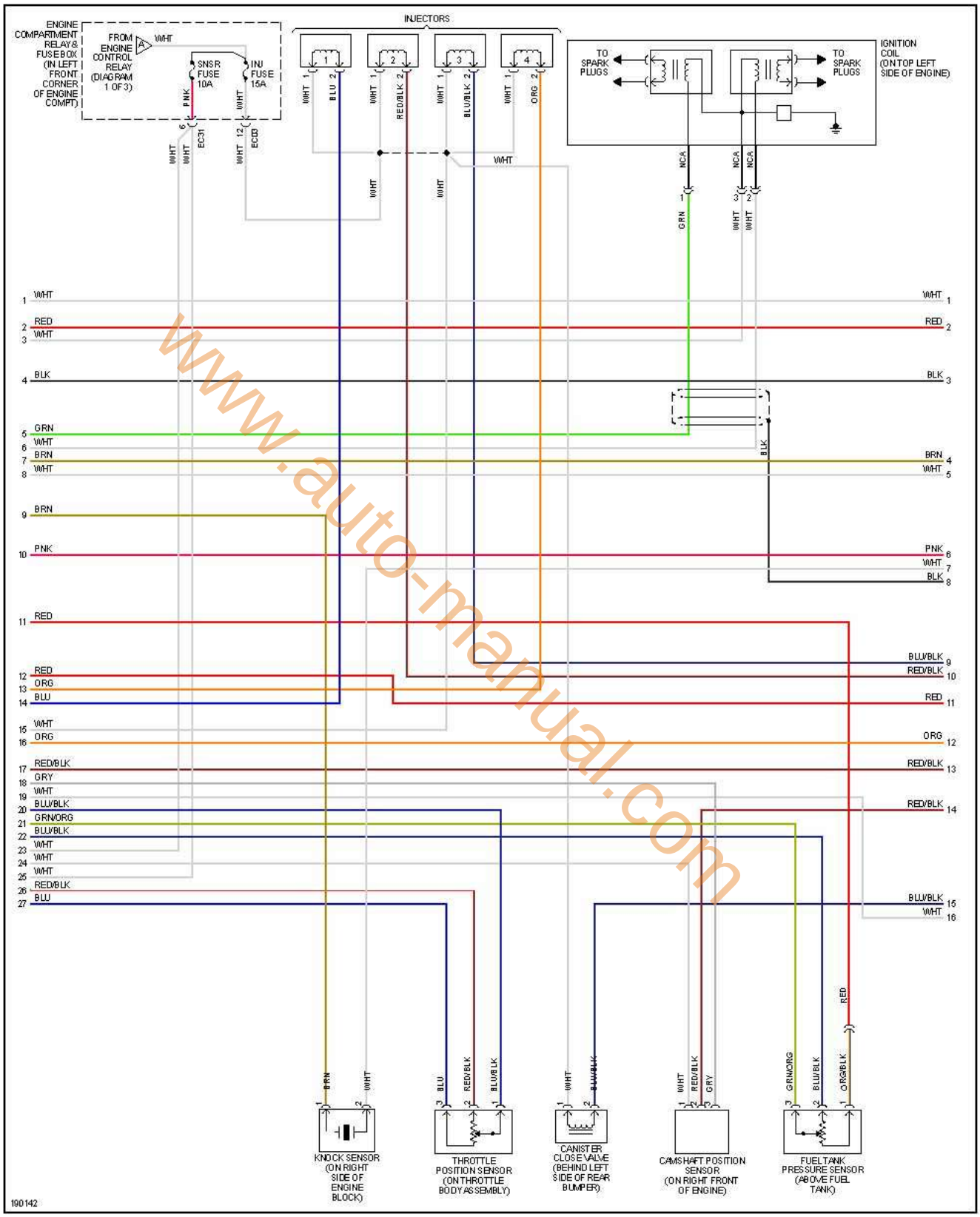

www.auto-manual.com

3 de 3

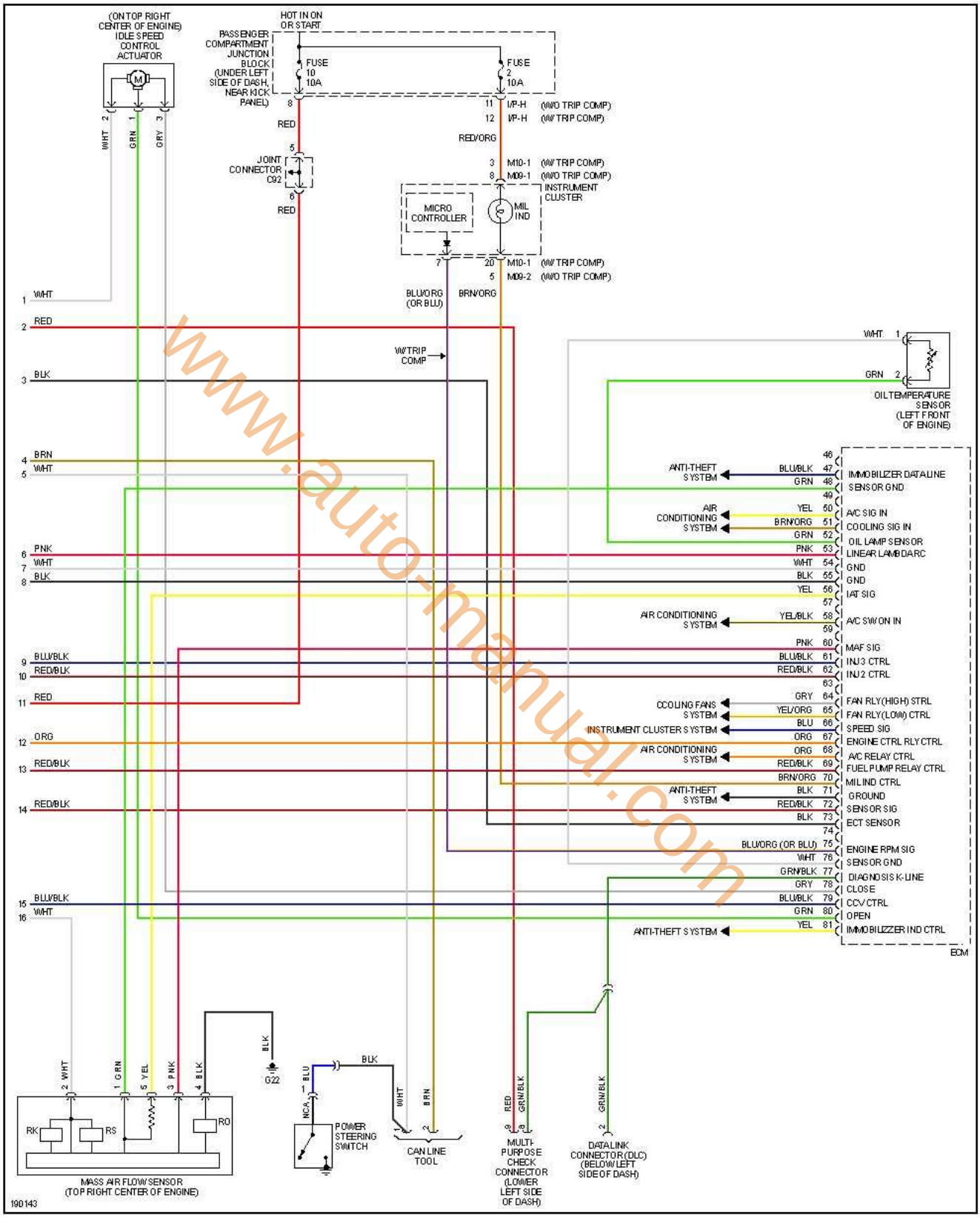

www.auto-manual.com

encendido electronico.com

Elantra 2.0L, Excepto SULEV, 2004

www.automanual.com

Elantra 2.0L, Excepto SULEV, 2004 1 de 4

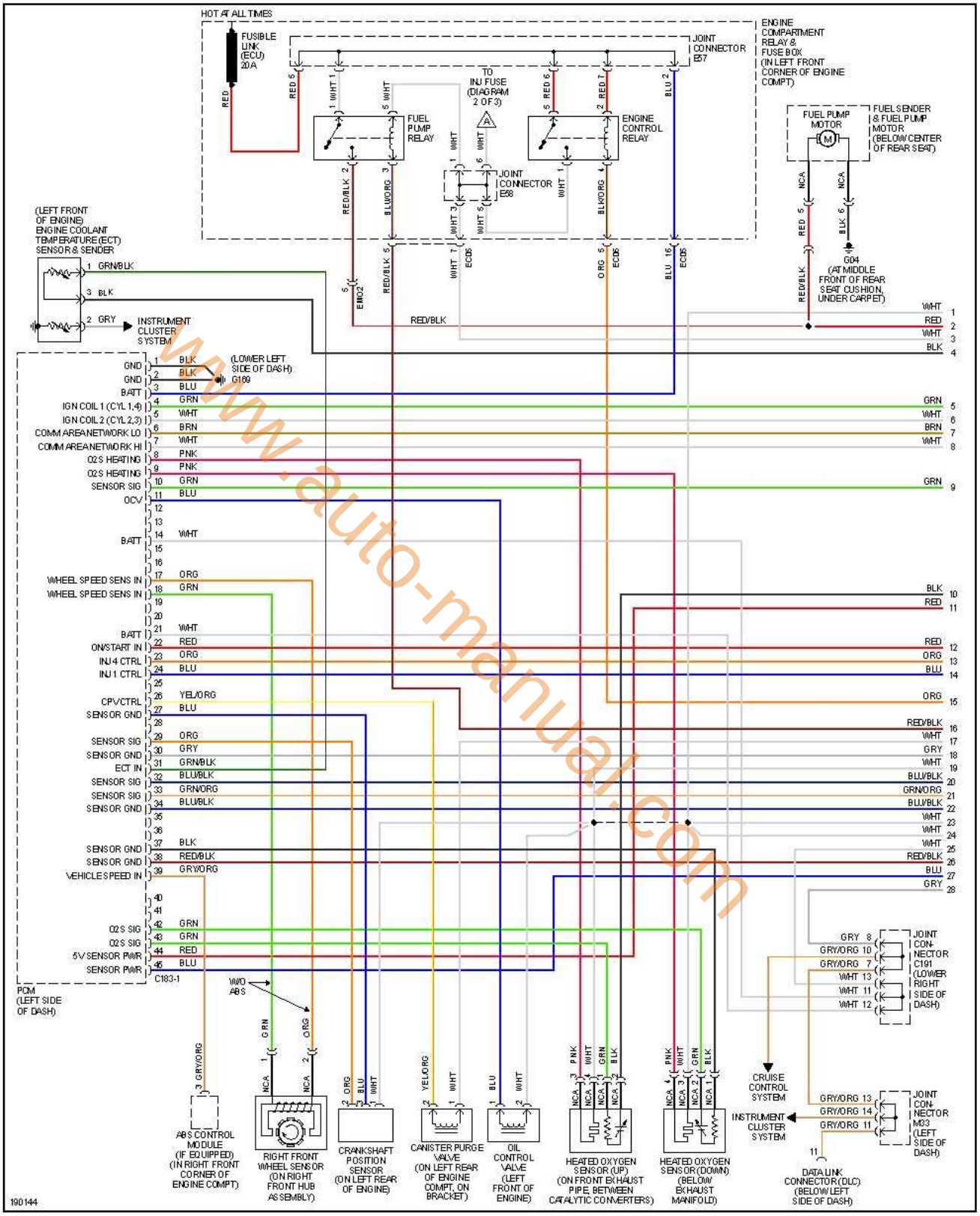

www.auto-manual.com

encendido electronico.com

2 de 4

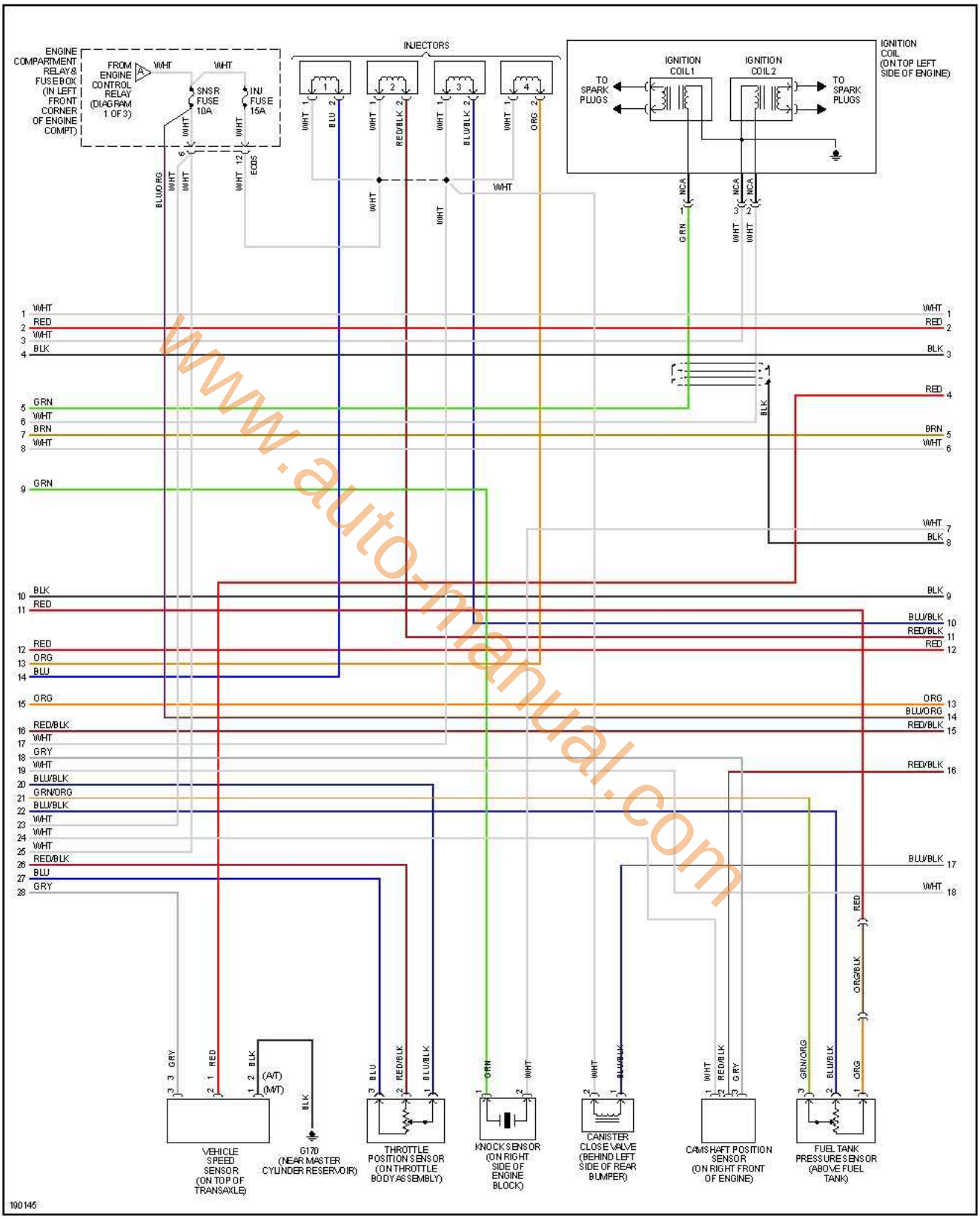

www.auto-manual.com

encendido electronico.com

3 de 4

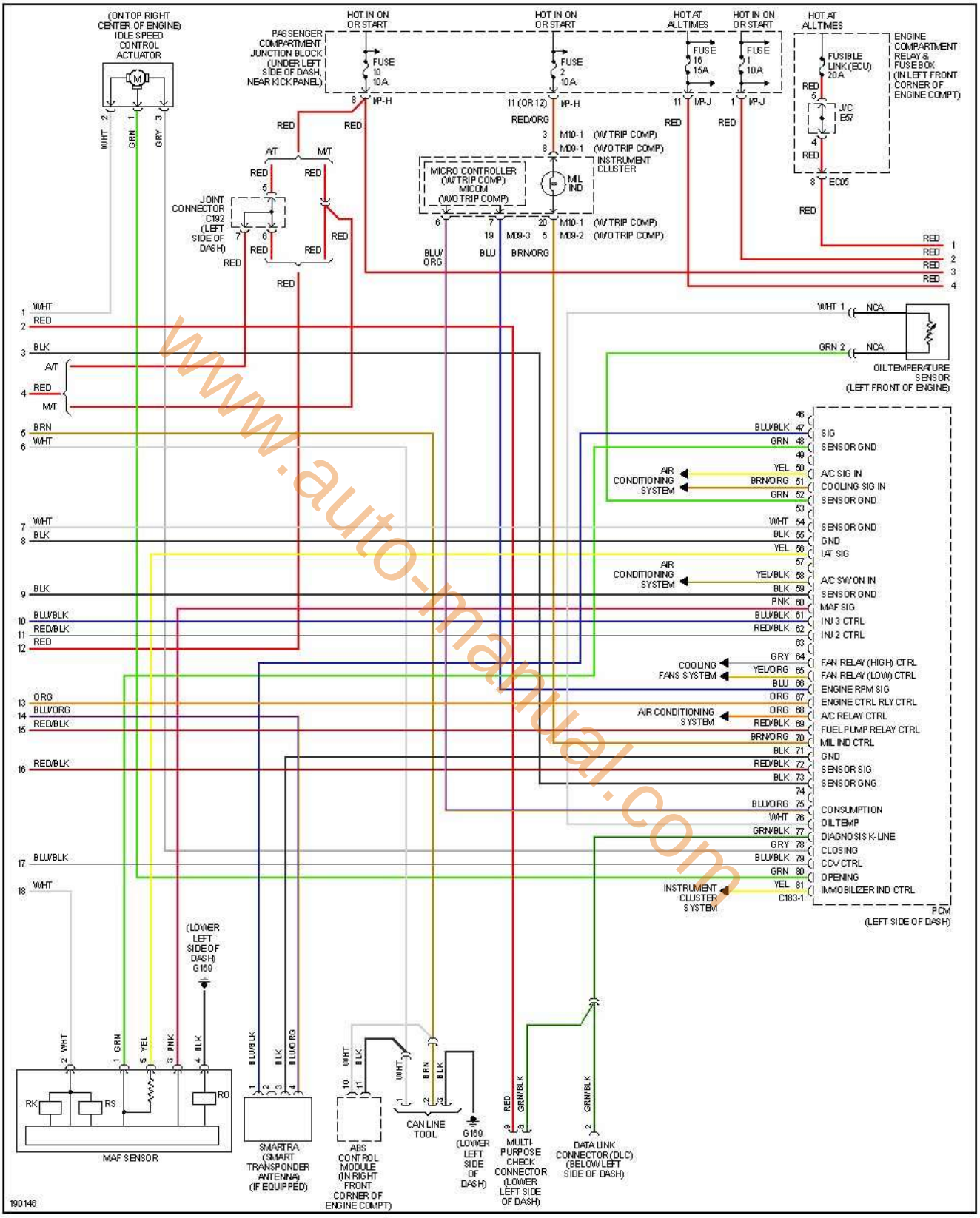

www.auto-manual.com

encendido electronico.com

4 de 4

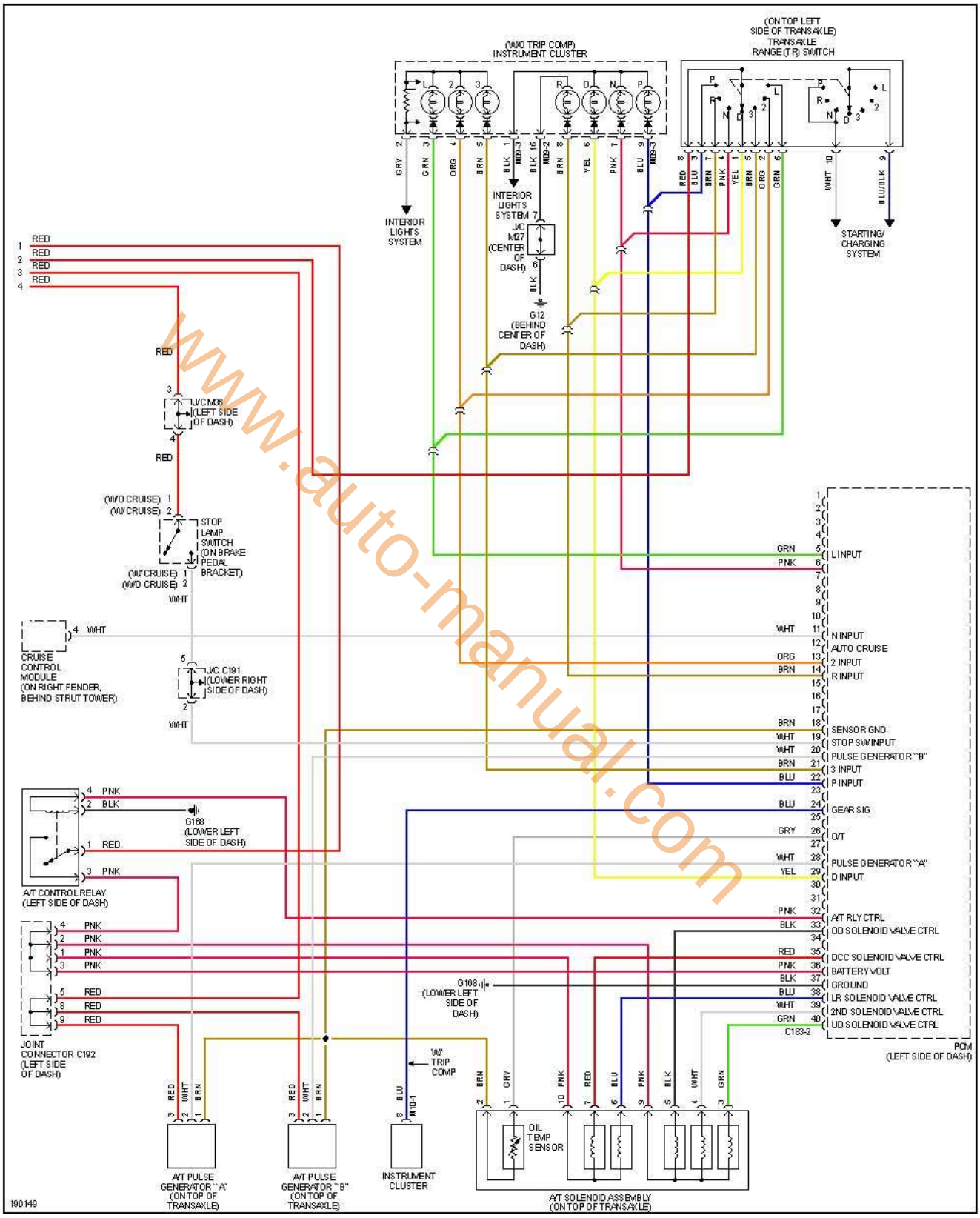

www.auto-manual.com

encendido electronico.com

Elantra 2.0L, 2005-2006

www.auto-manual.com

Elantra 2.0L, 2005 1 de 3

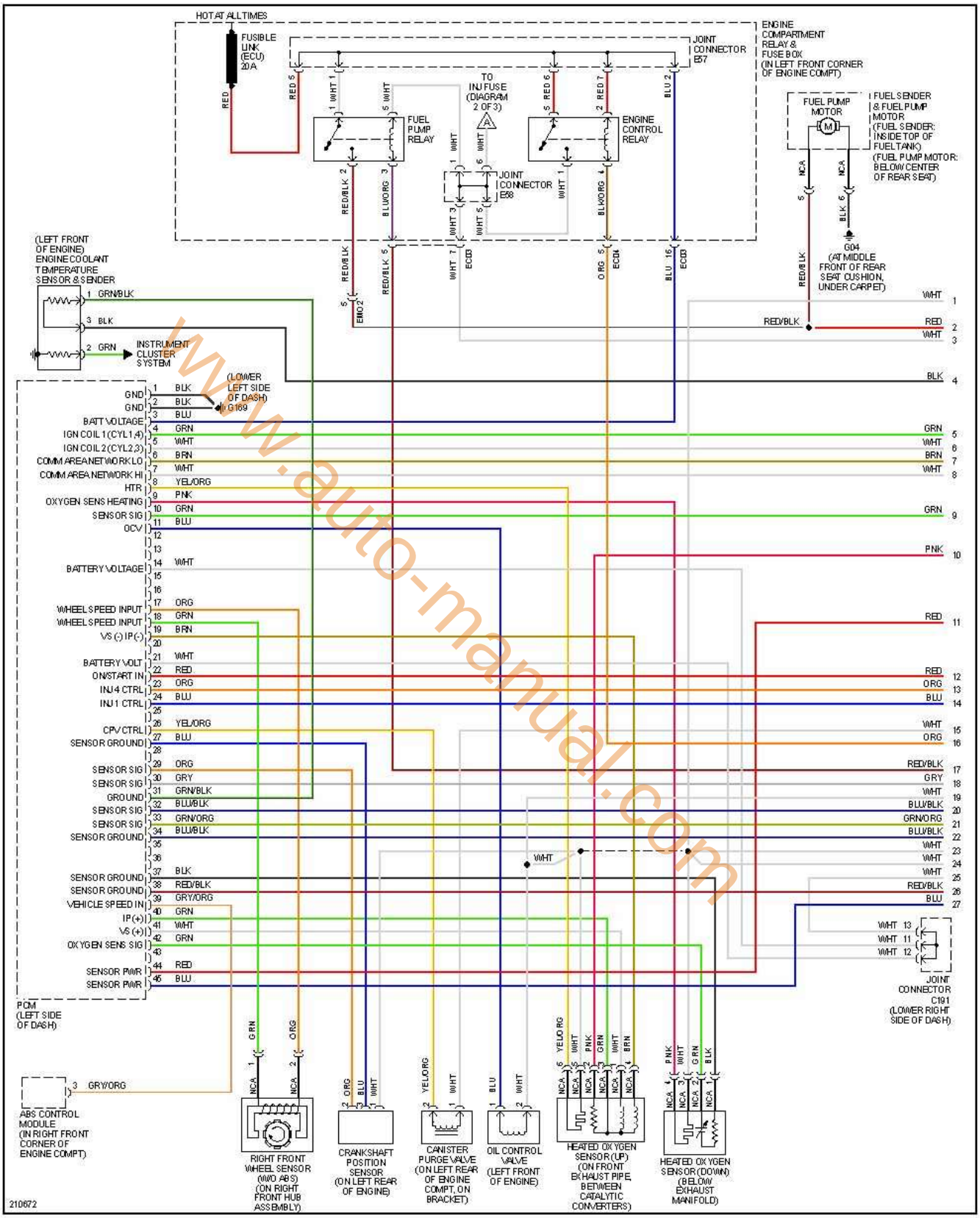

www.auto-manual.com

encendido electronico.com

2 de 3

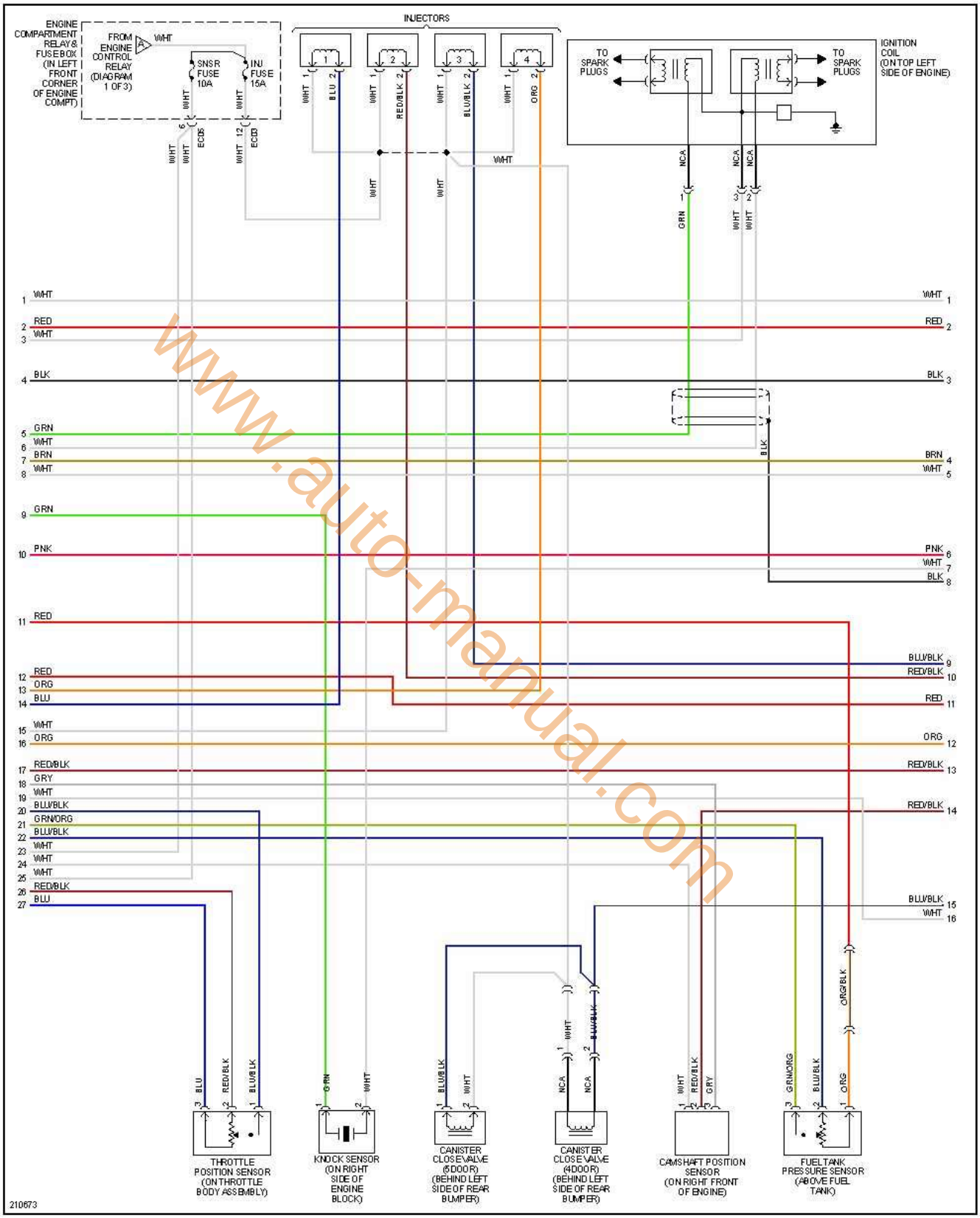

www.auto-manual.com

3 de 3

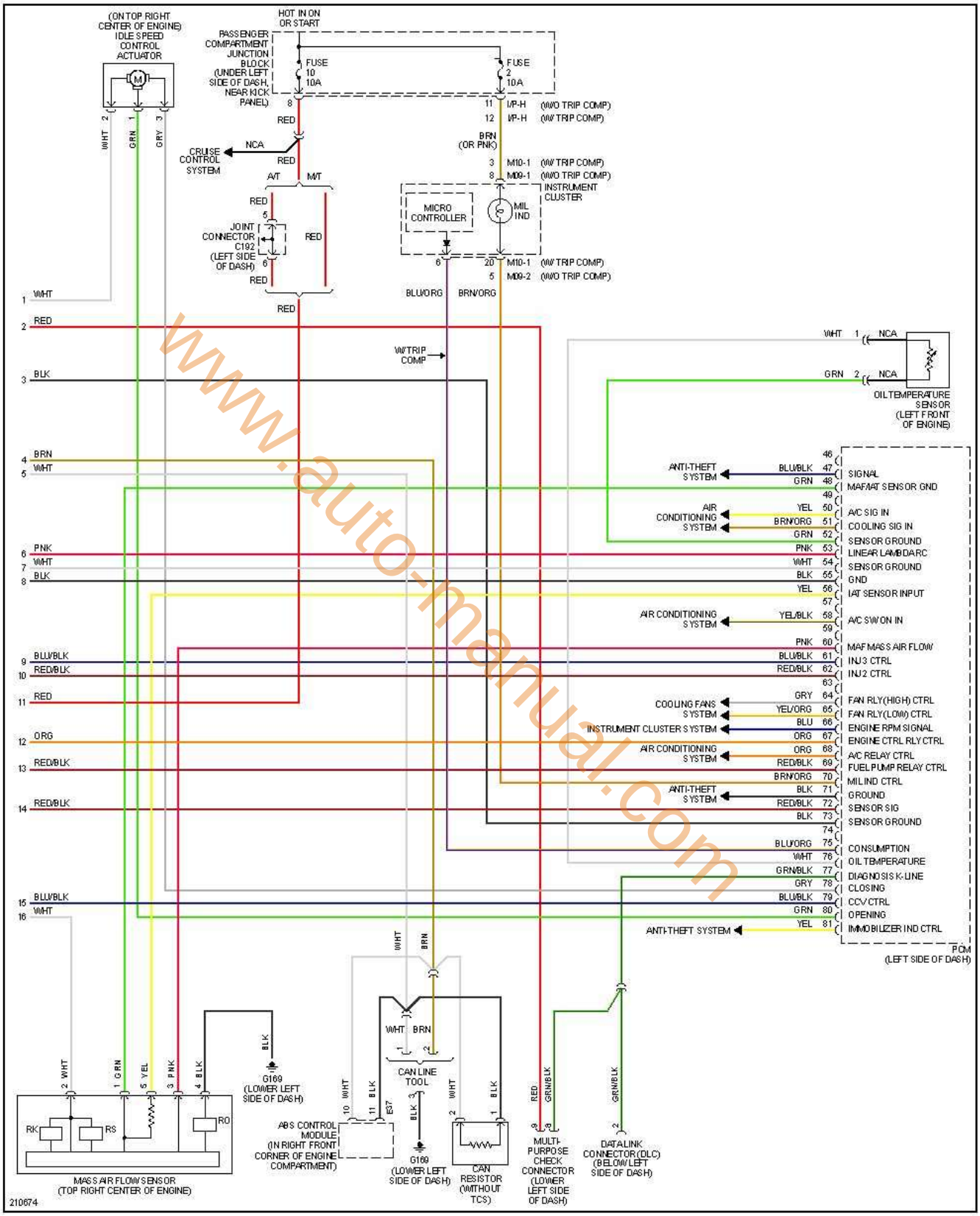

www.auto-manual.com

Elantra 2.0L, 2006 1 de 3

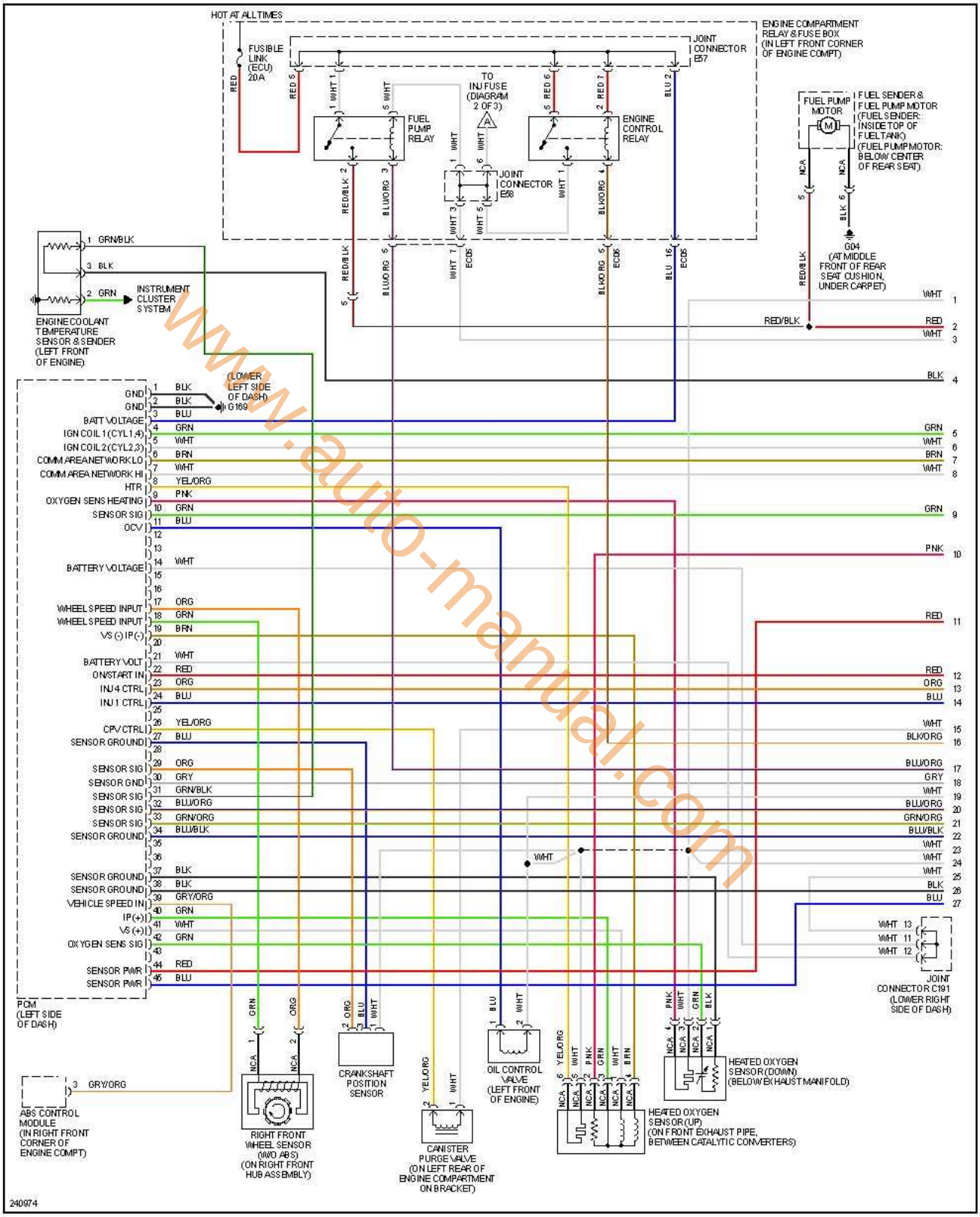

www.auto-manual.com

encendido electronico.com

2 de 3

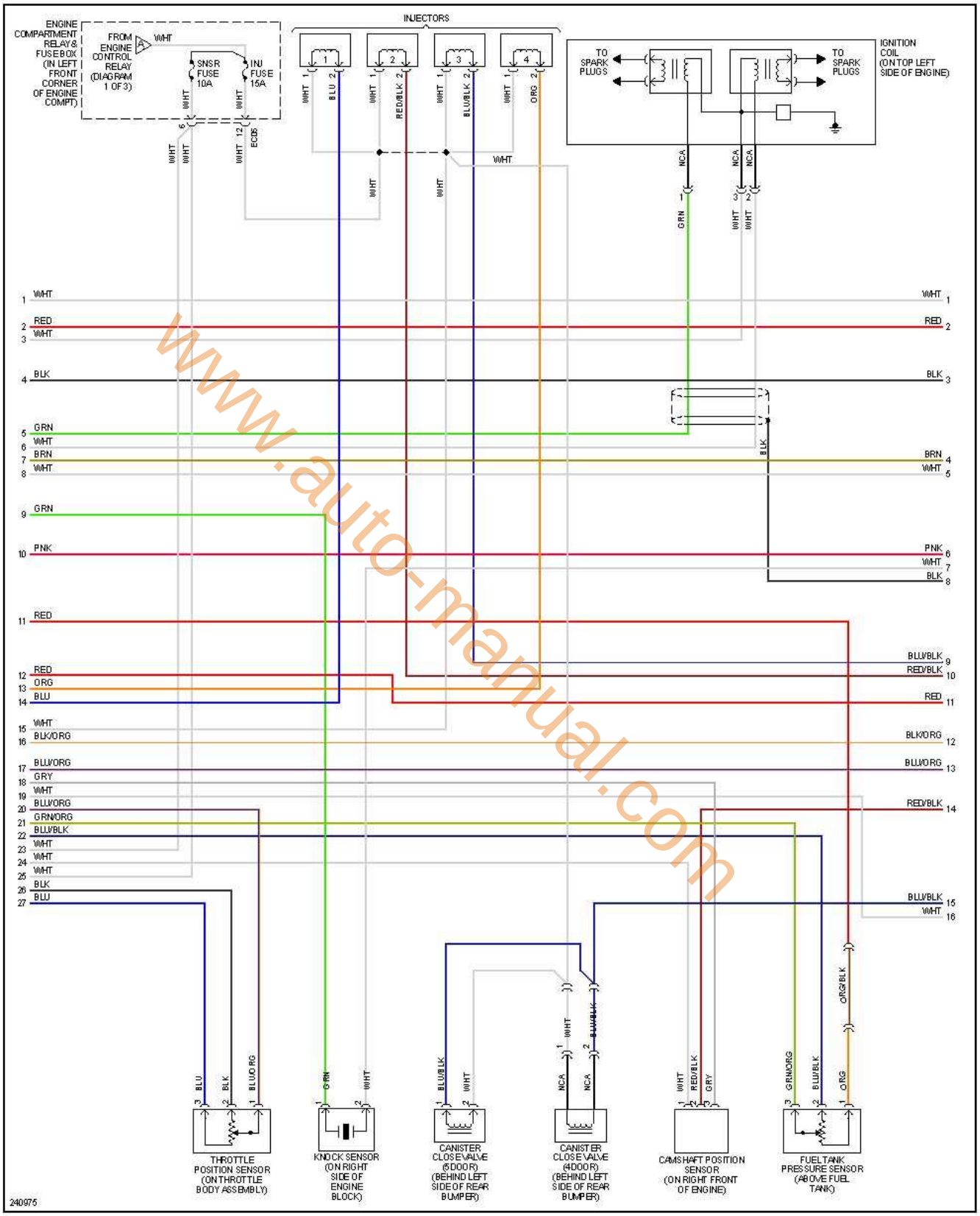

www.auto-manual.com

encendido electronico.com

3 de 3

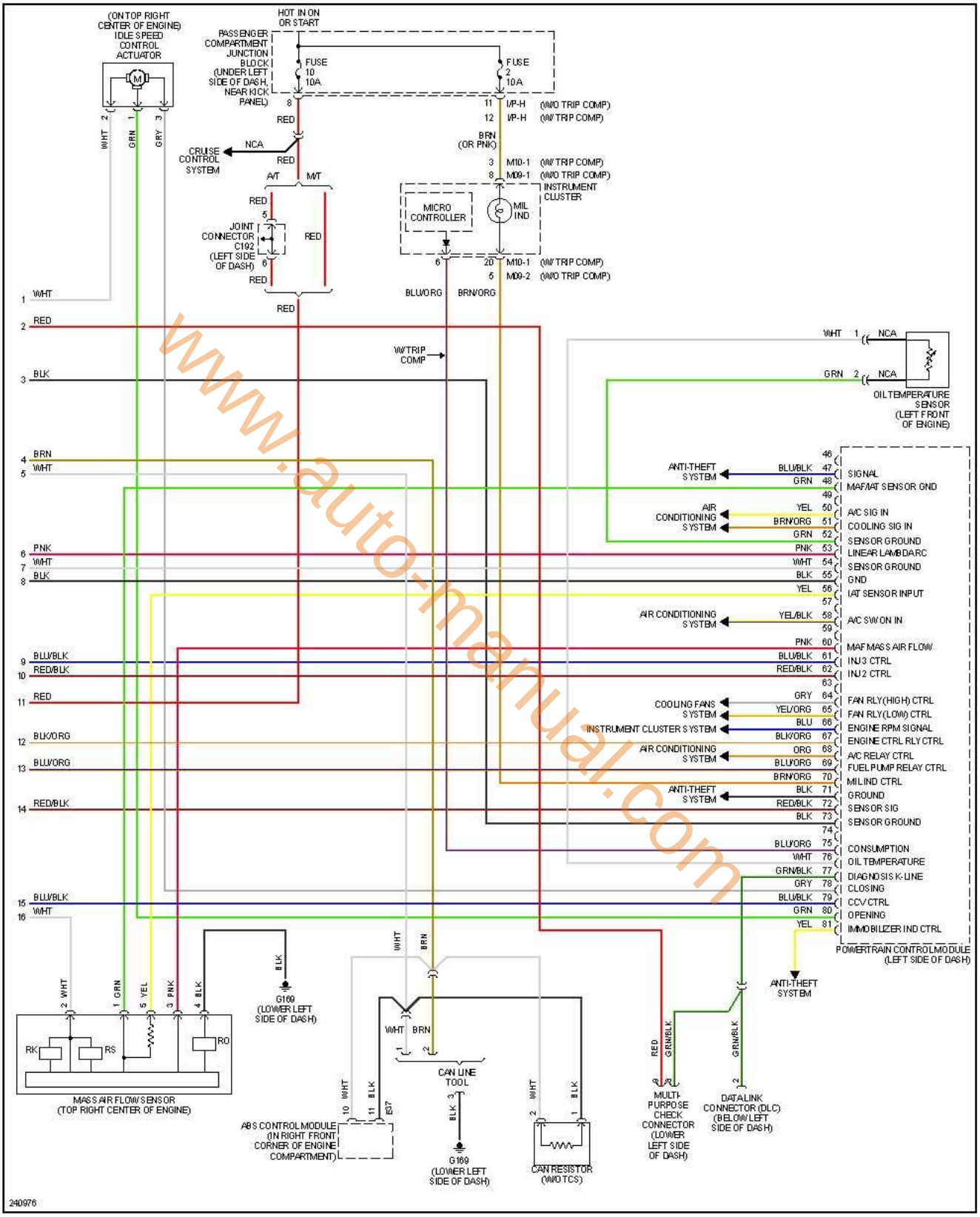

www.auto-manual.com

encendido electronico.com

EXCEL

www.auto-manual.com

Excel 1.5L, 1990-1991

www.auto-manual.com

Excel 1.5L, 1990 1 de 1

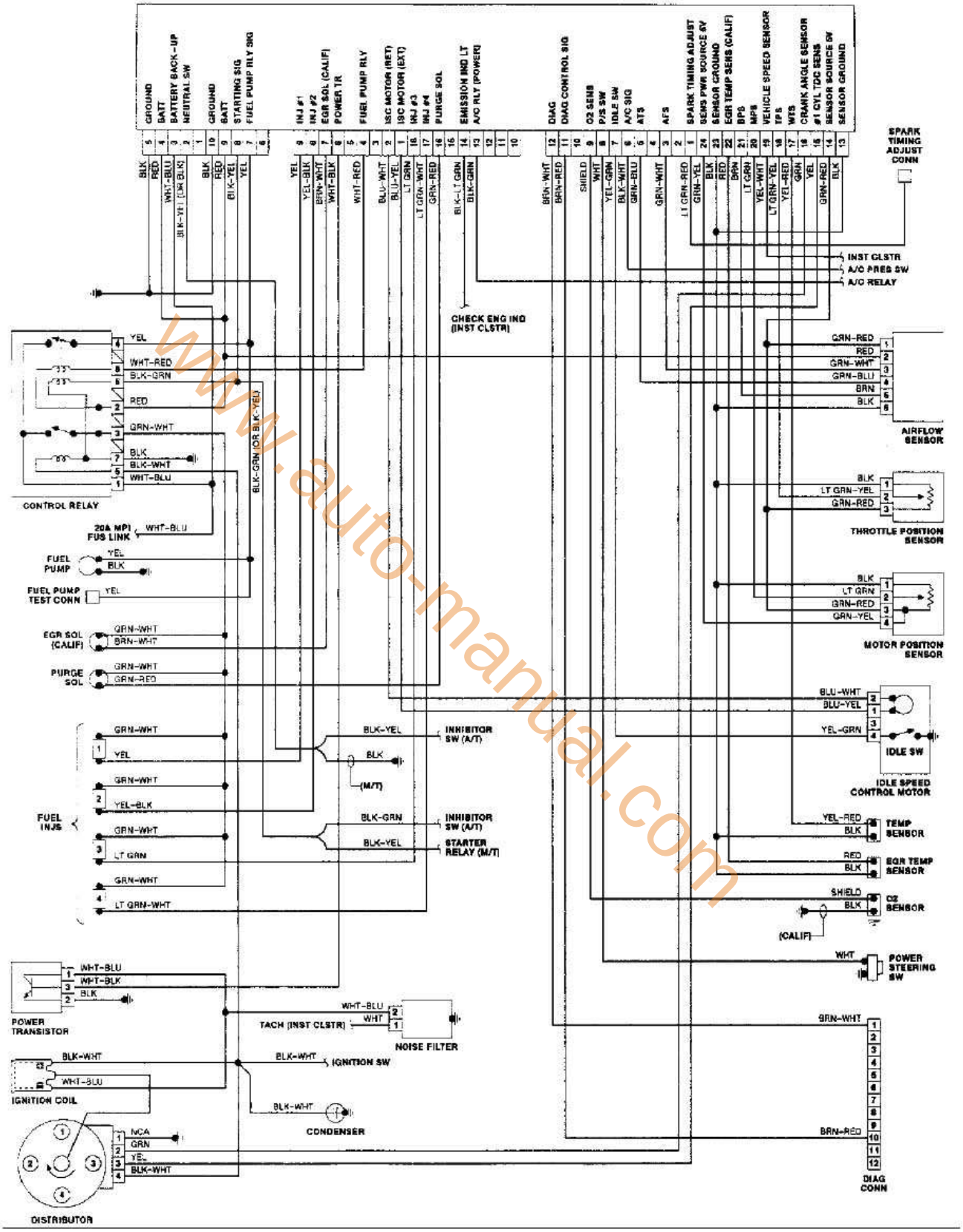

www.auto-manual.com

encendido electronico.com

Excel 1.5L, 1991 1 de 1

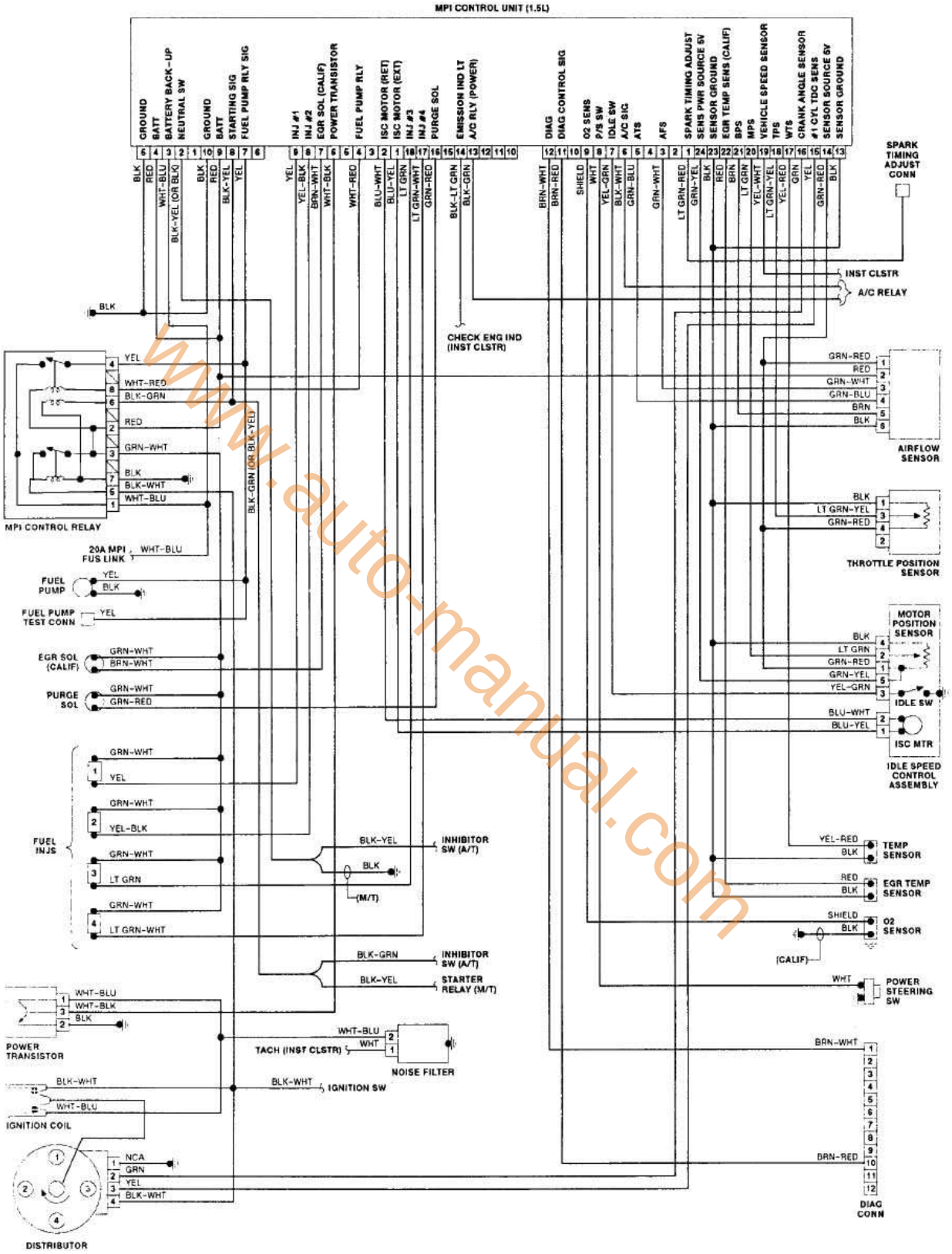

www.auto-manual.com

PRECIS

www.auto-manual.com

www.auto-manual.com

Precis 1.5L 1991

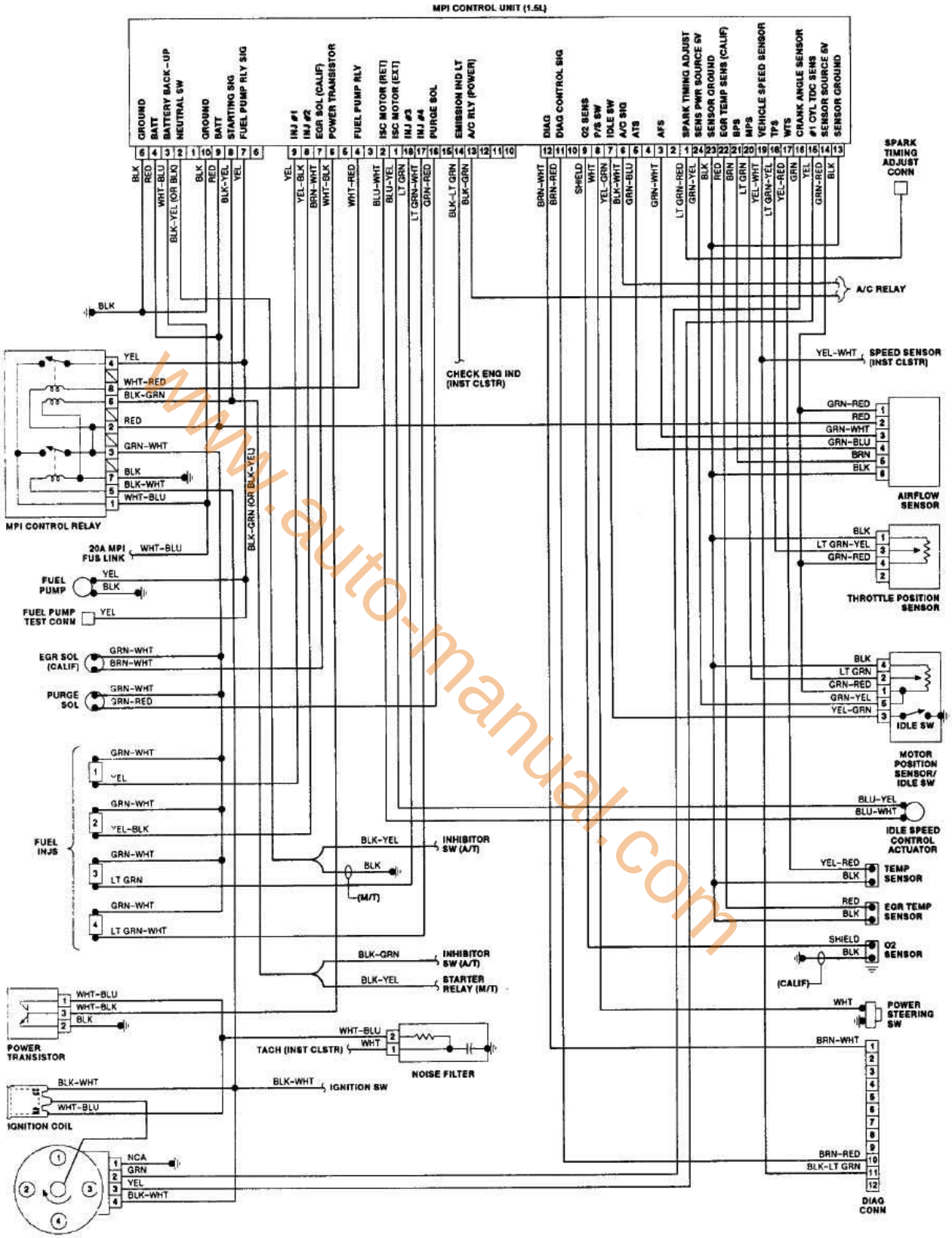

www.auto-manual.com

SANTA FE

www.auto-manual.com

Santa Fe 2.4L, Transmisión Automática, 2001-2004

www.auto-manual.com

Santa Fe 2.4L, Transmisión Automática, 2001 1 de 4

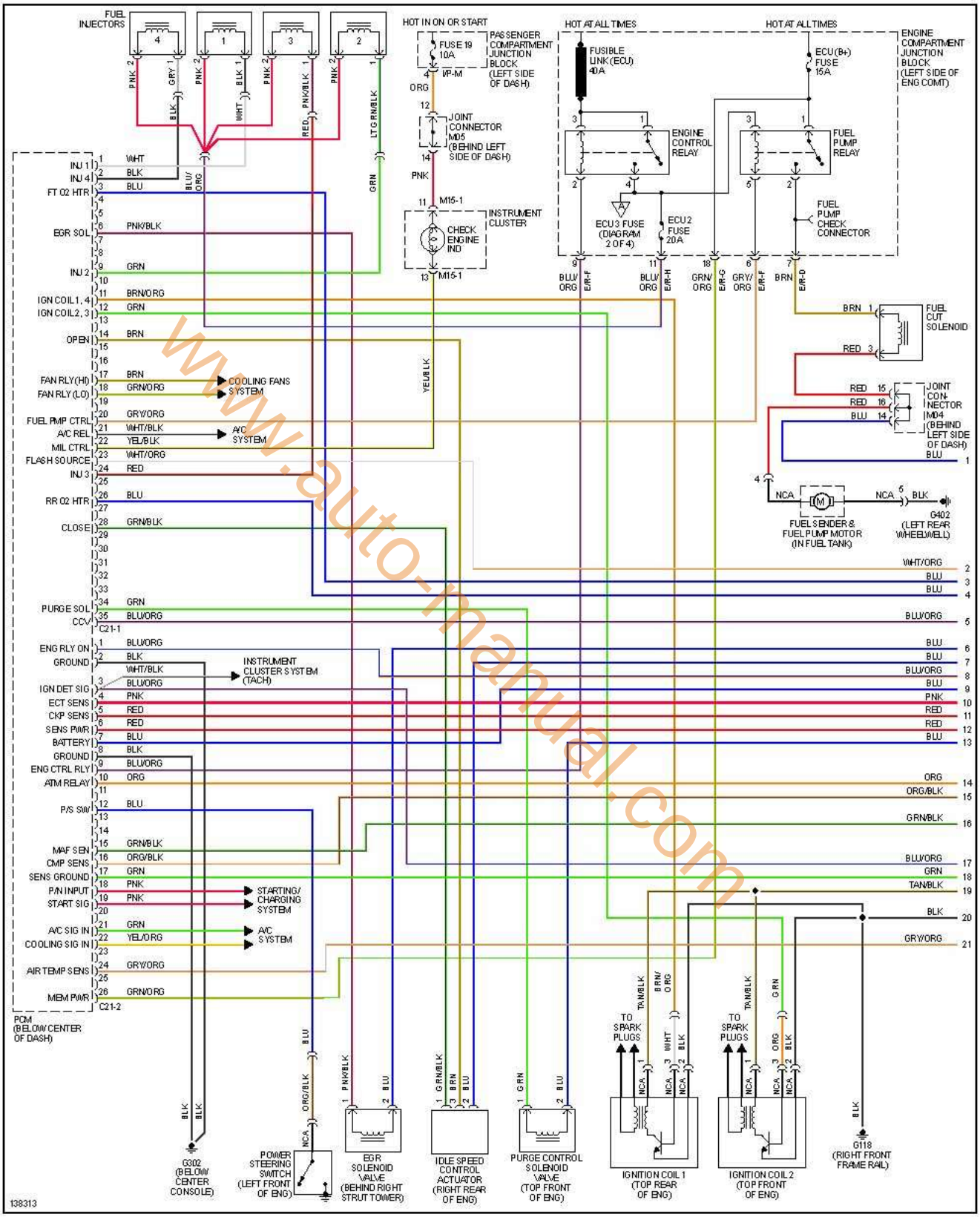

www.auto-manual.com

2 de 4

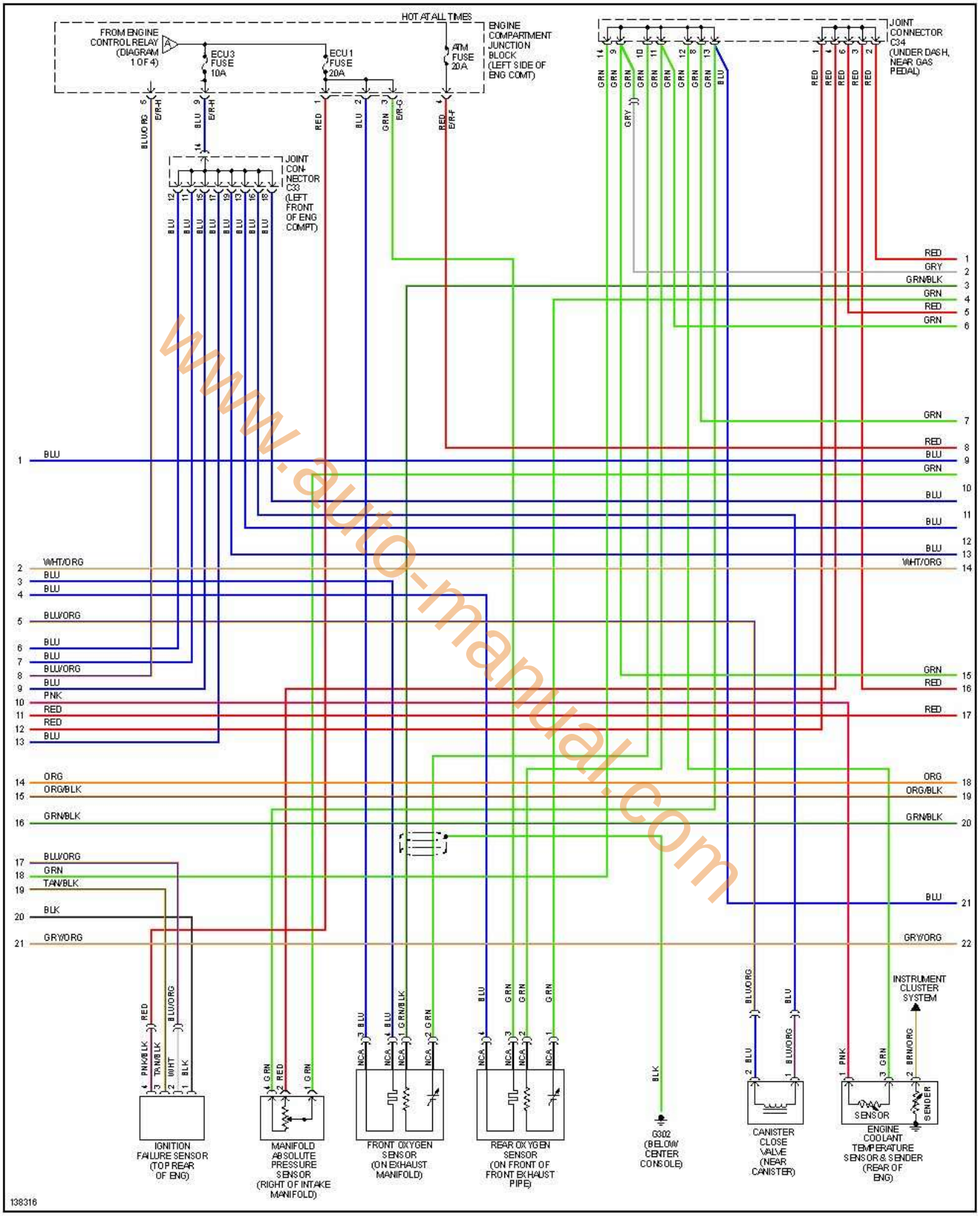

www.auto-manual.com

encendido electronico.com

3 de 4

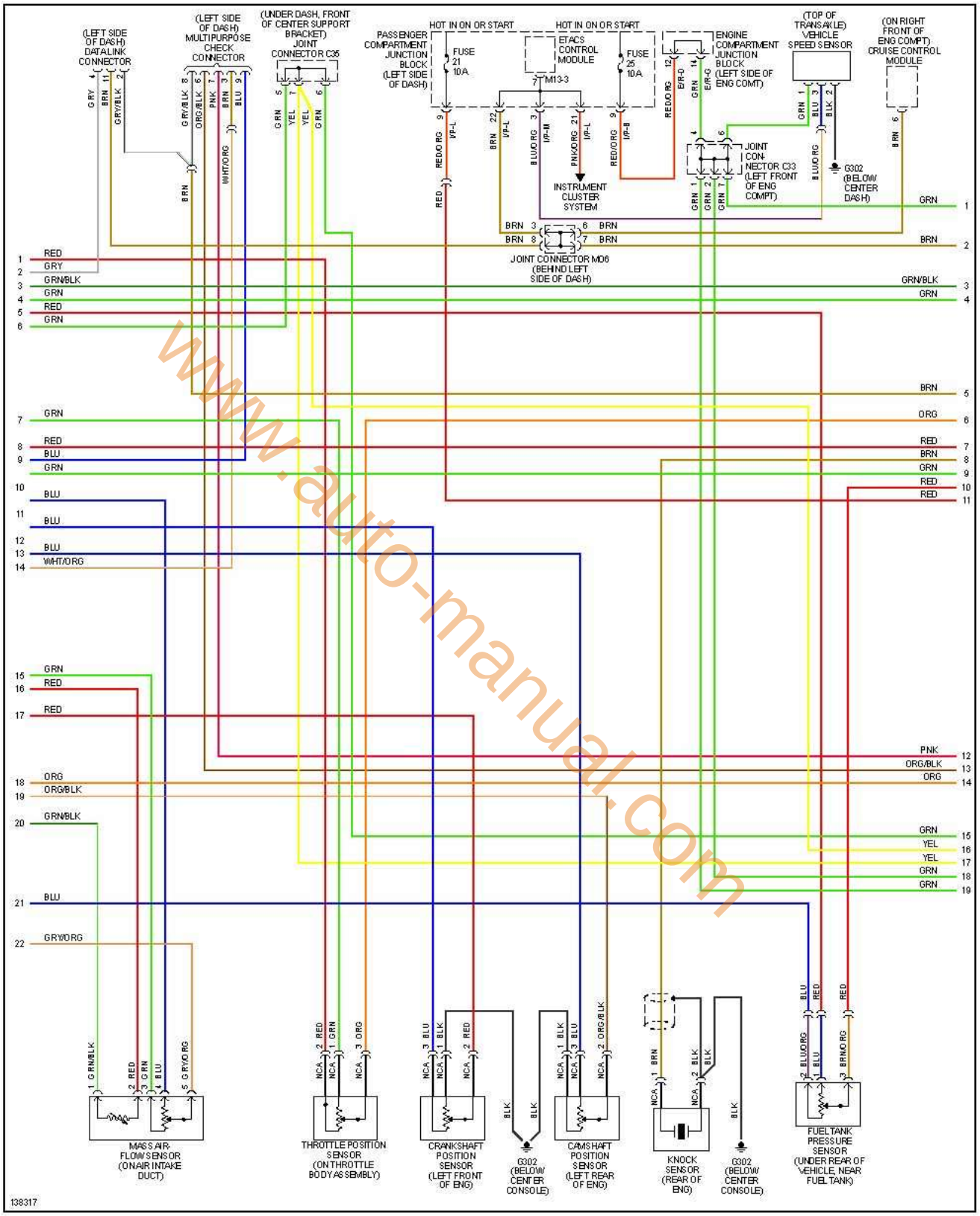

www.auto-manual.com

encendido electronico.com

4 de 4

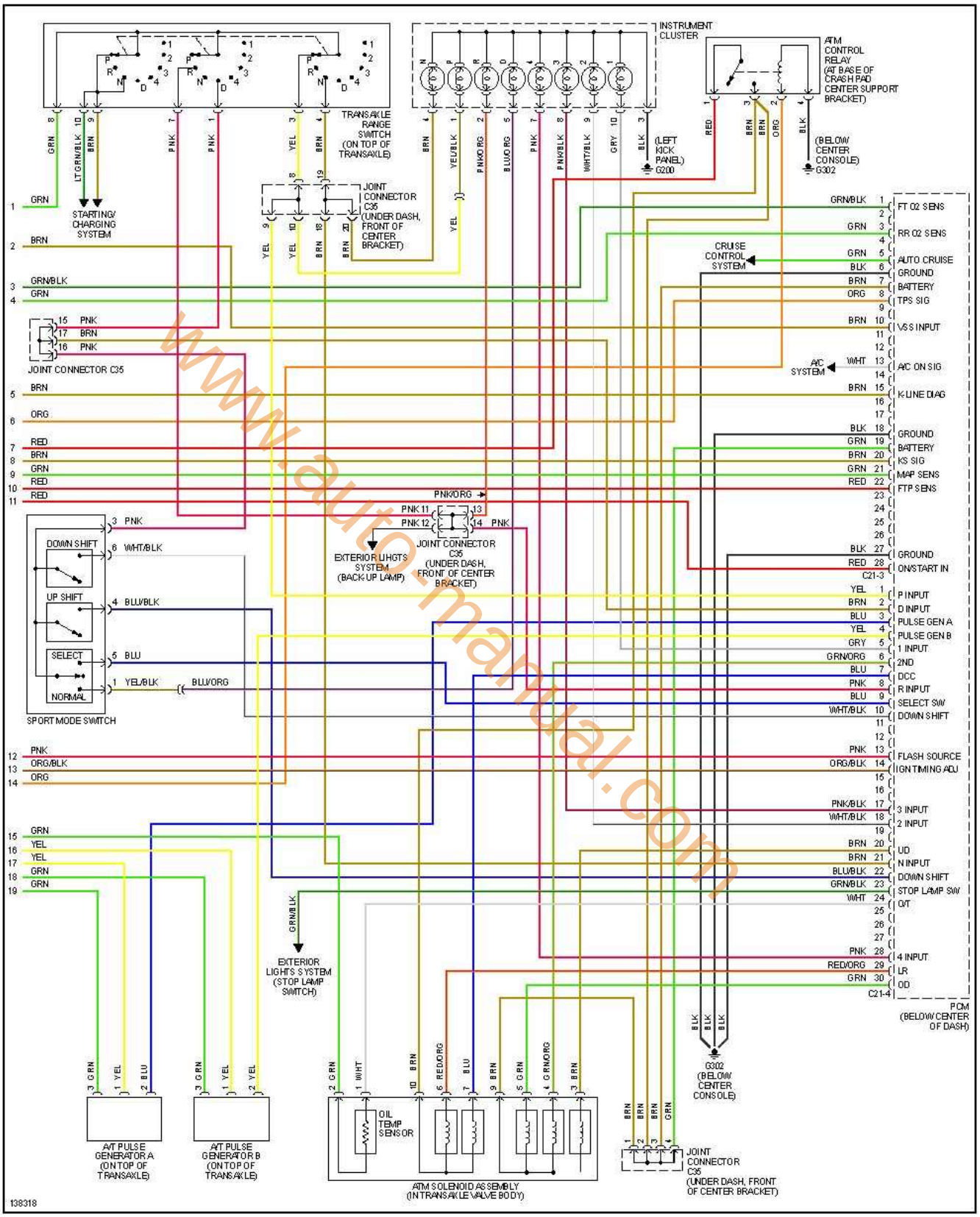

www.auto-manual.com

encendido electronico.com

Santa Fe 2.4L, Transmisión Automática, 2002 1 de 4

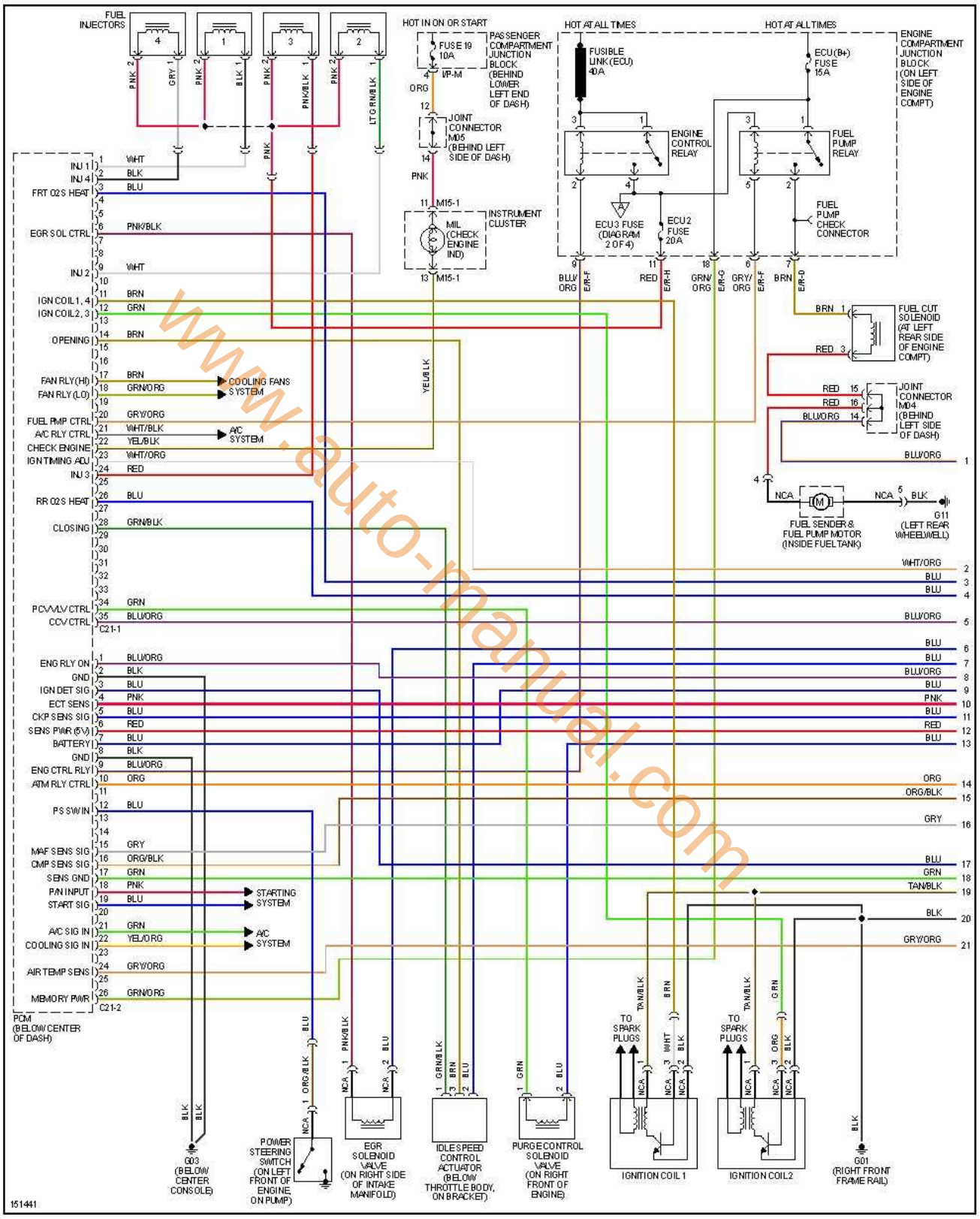

www.auto-manual.com

encendido electronico.com

2 de 4

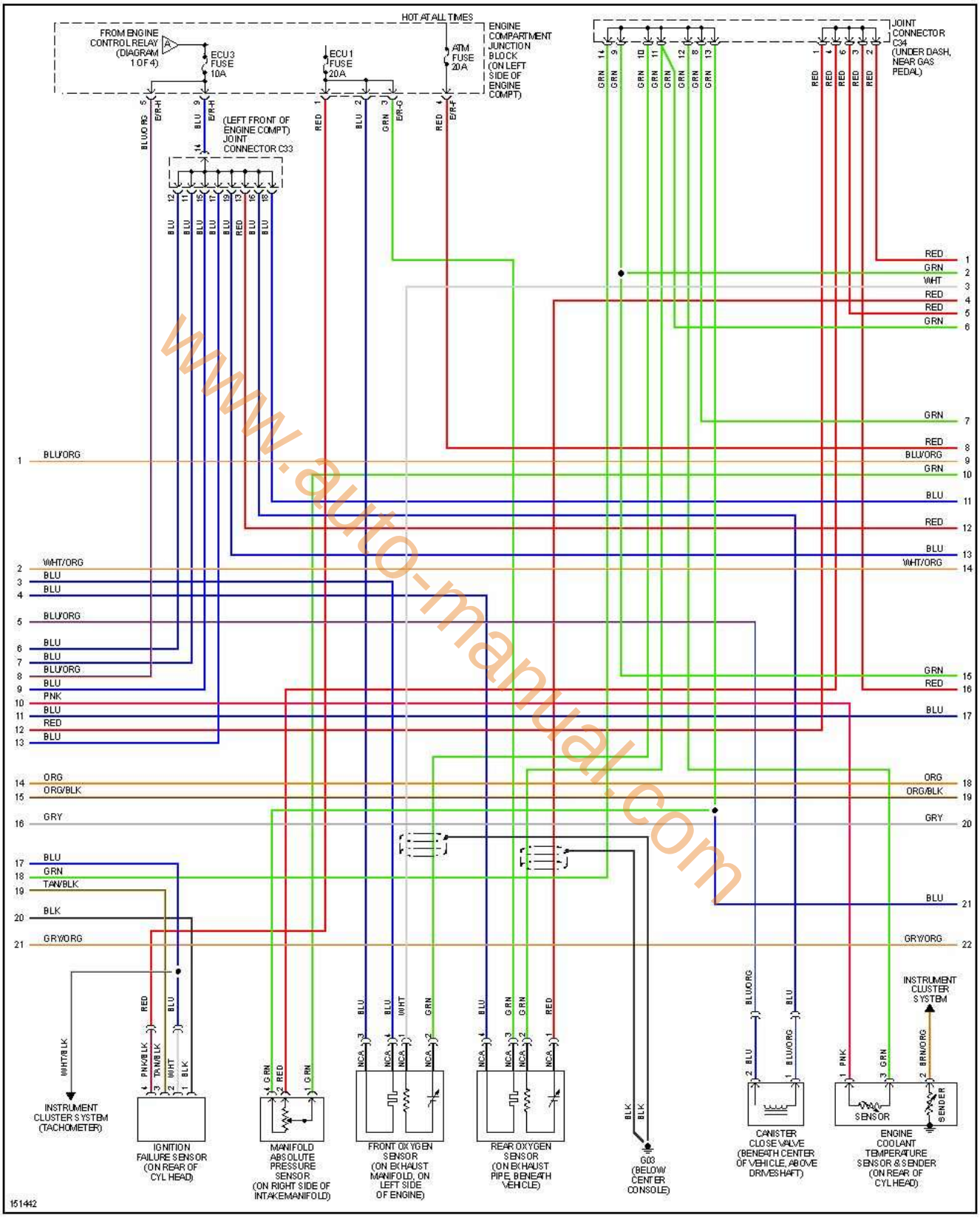

www.auto-manual.com

encendido electronico.com

3 de 4

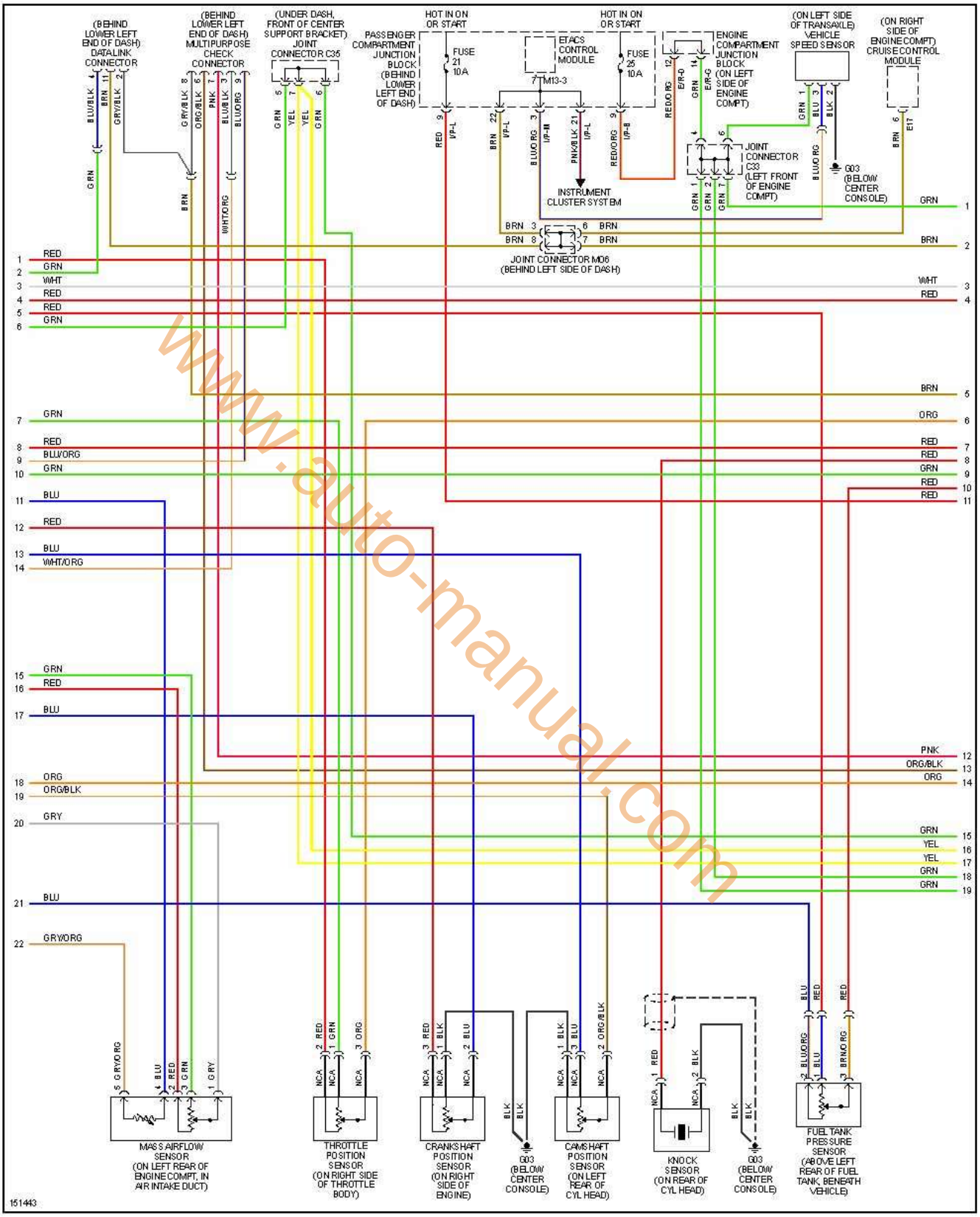

www.auto-manual.com

encendido electronico.com

4 de 4

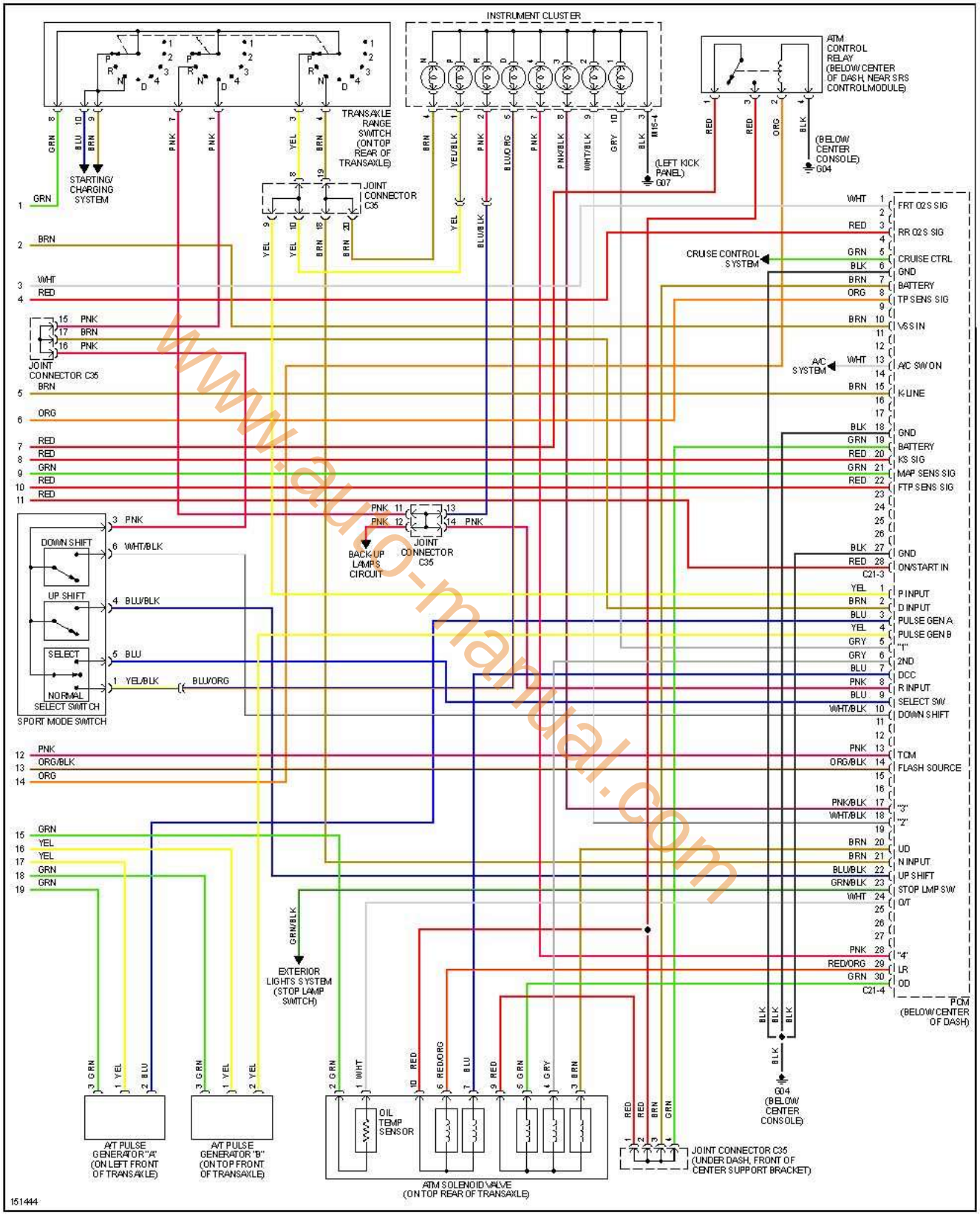

www.auto-manual.com

encendido electronico.com

Santa Fe 2.4L, Transmisión Automática, 2003 1 de 4

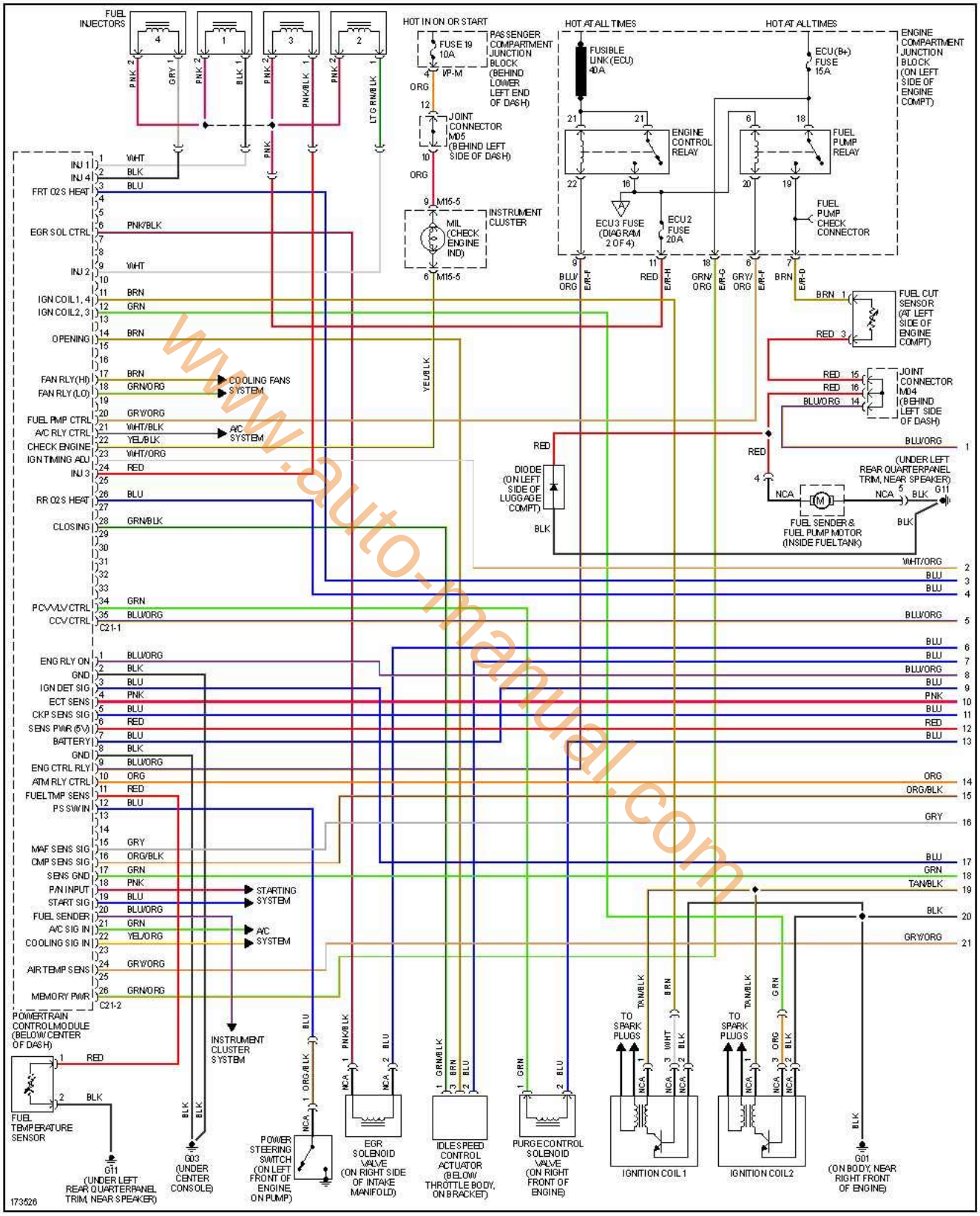

www.auto-manual.com

encendido electronico.com

2 de 4

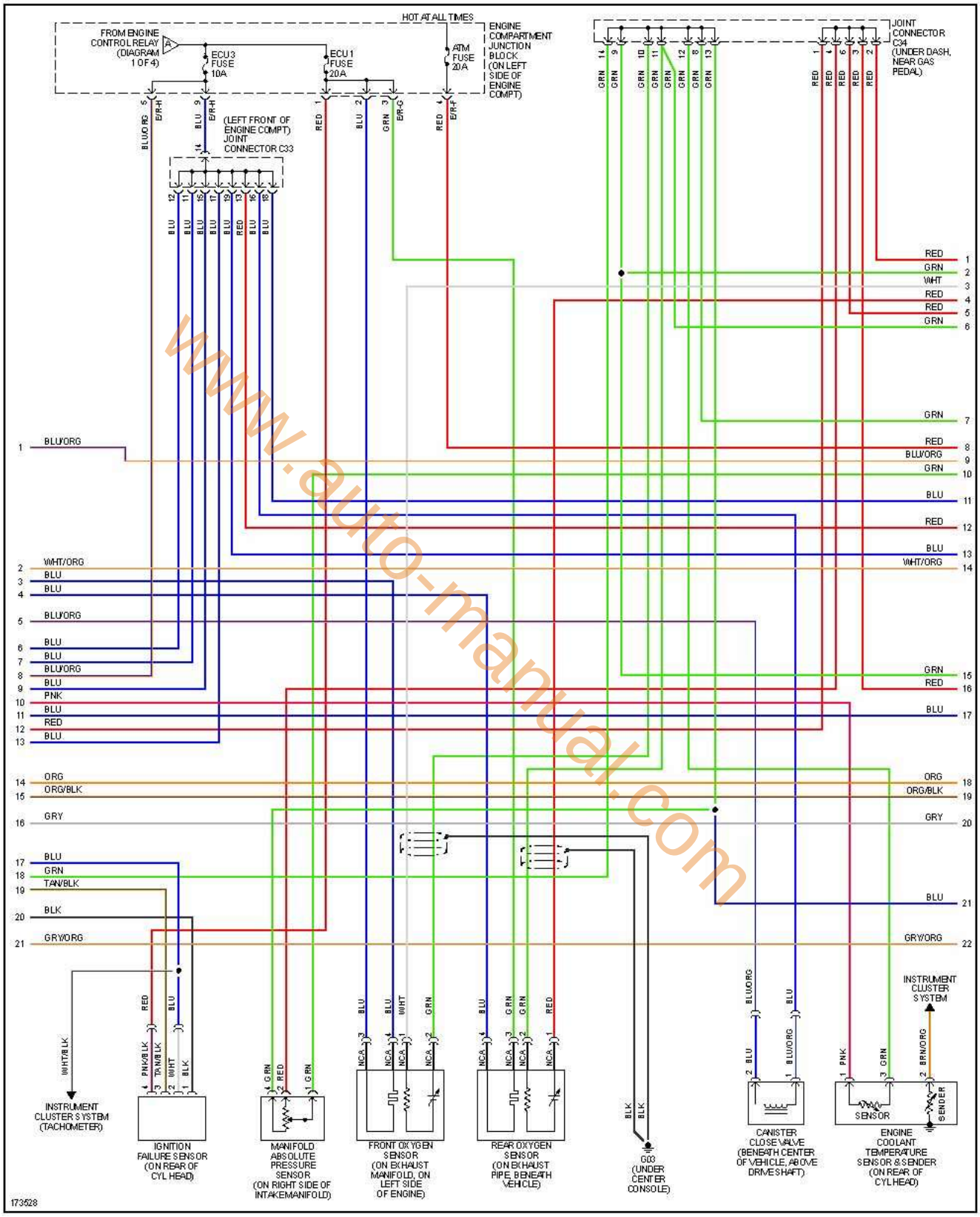

www.auto-manual.com

encendido electronico.com

3 de 4

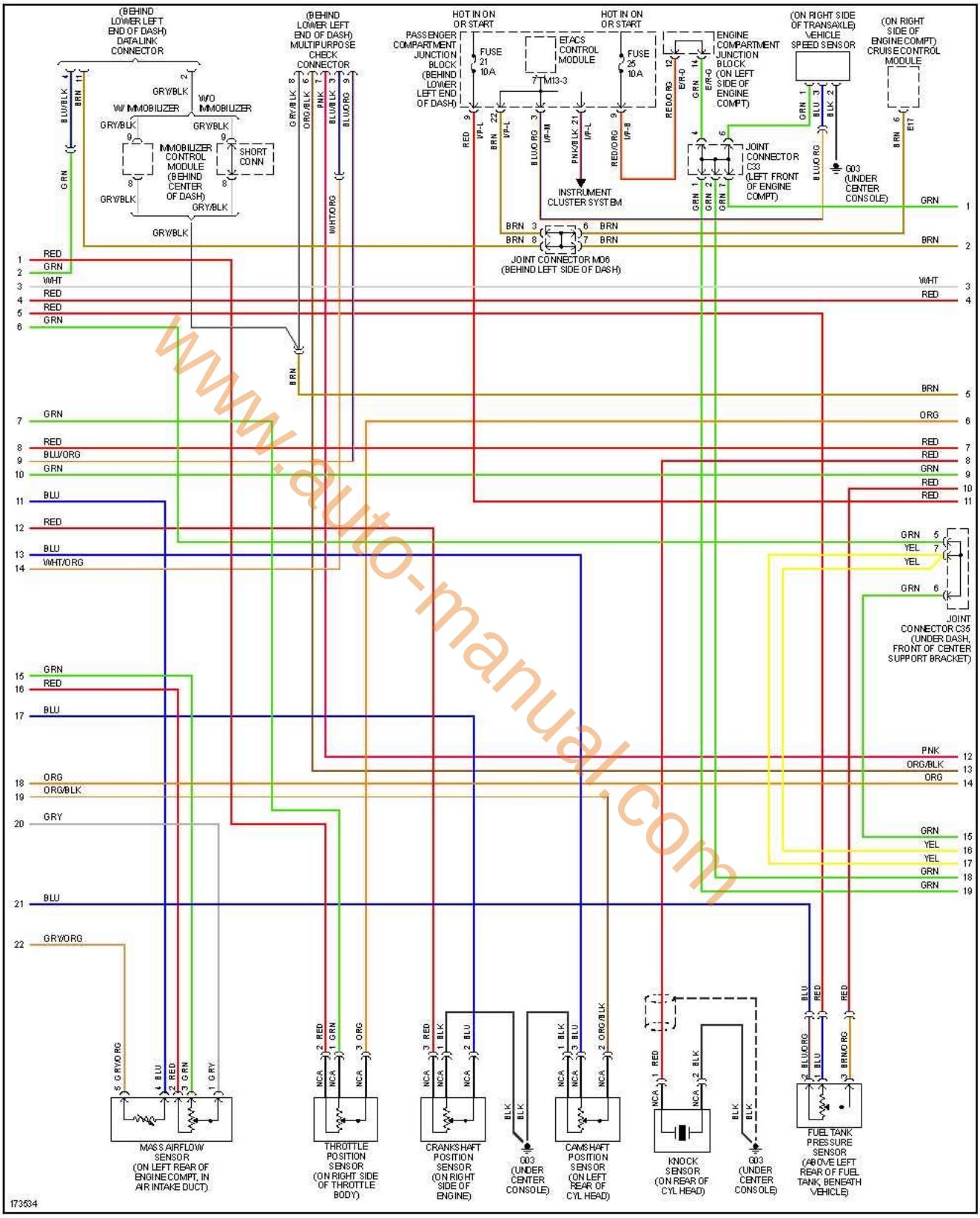

www.auto-manual.com

encendido electronico.com

4 de 4

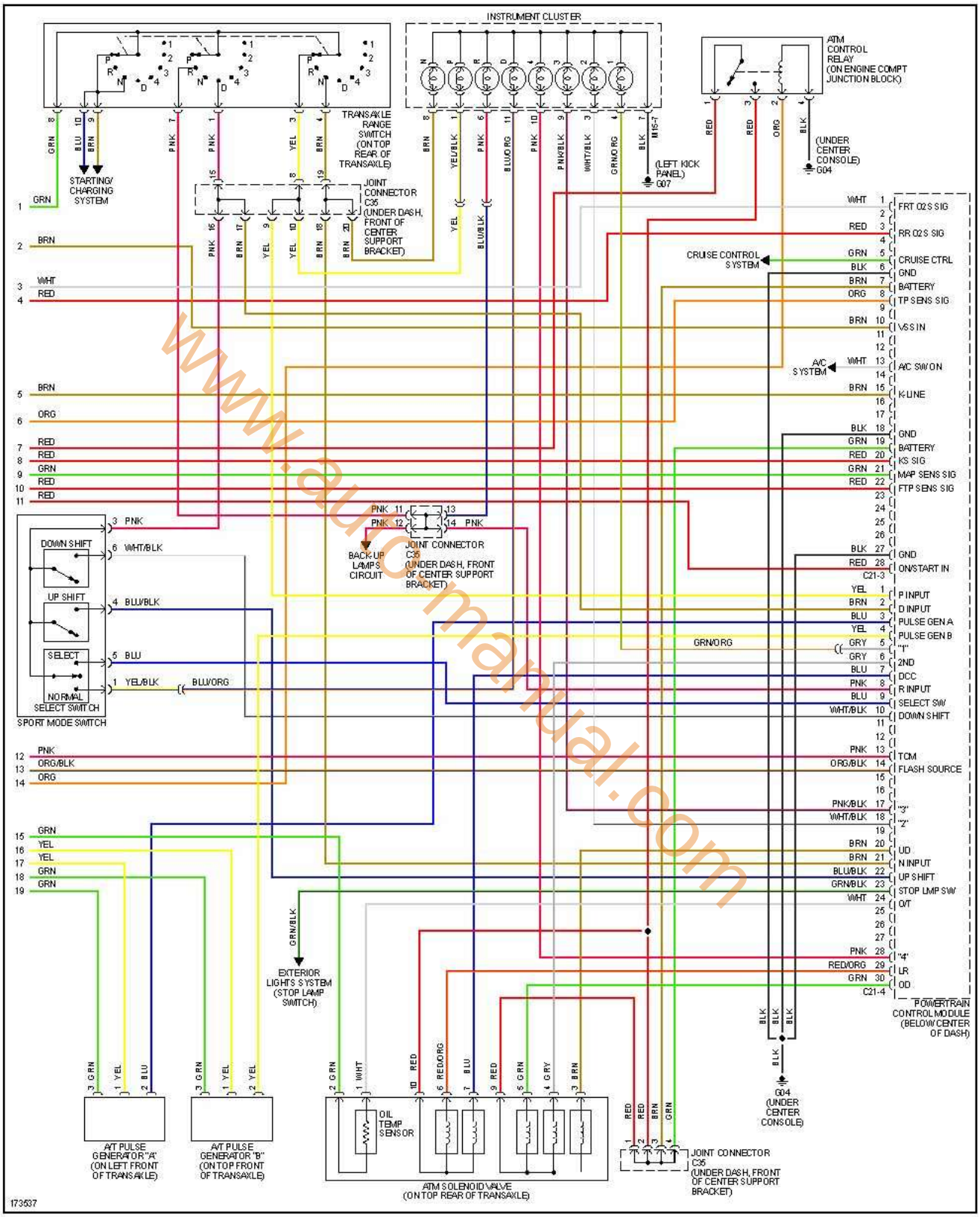

www.automanual.com

Santa Fe 2.4L, Transmisión Automática, 2004 1`de 4

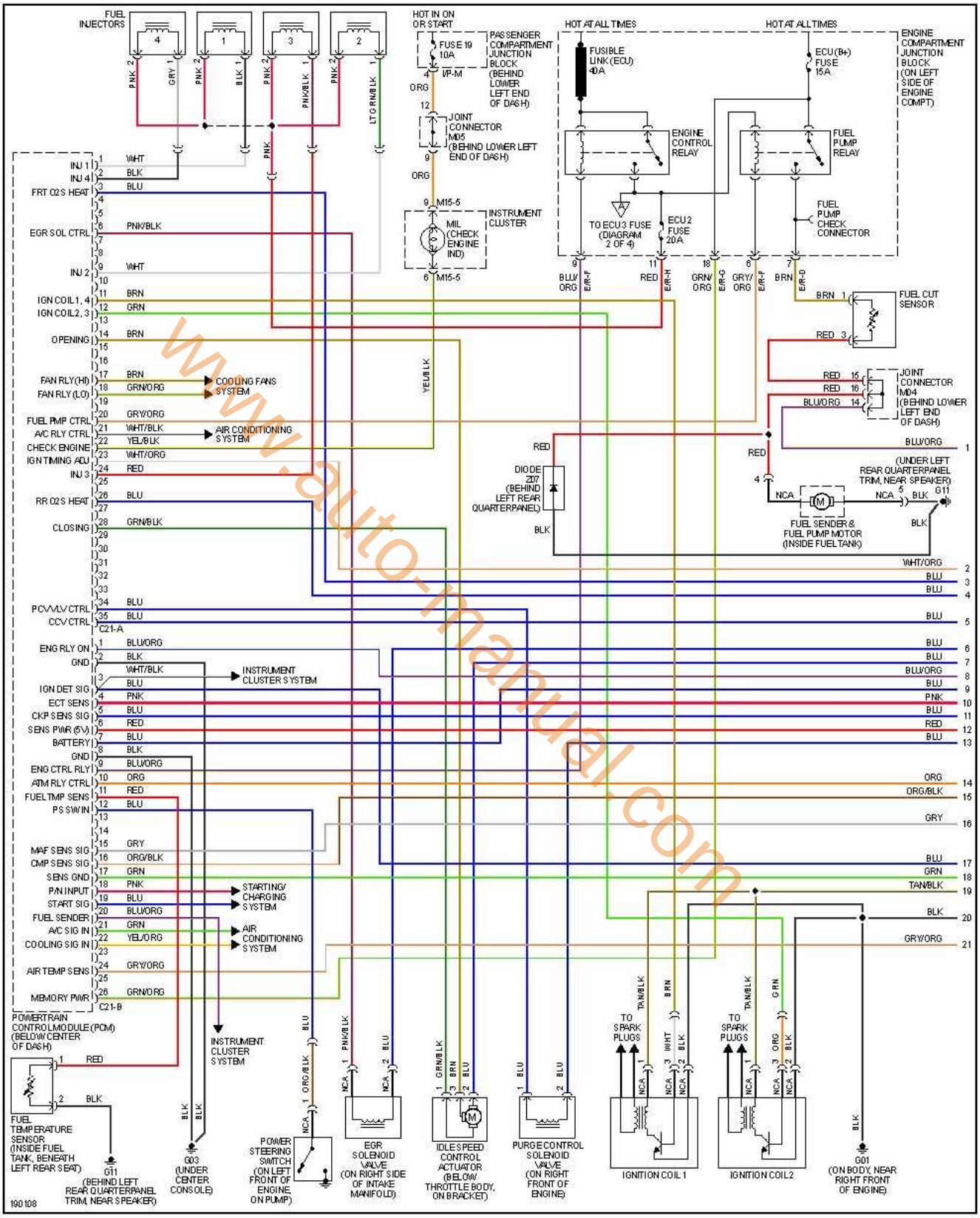

www.auto-manual.com

2`de 4

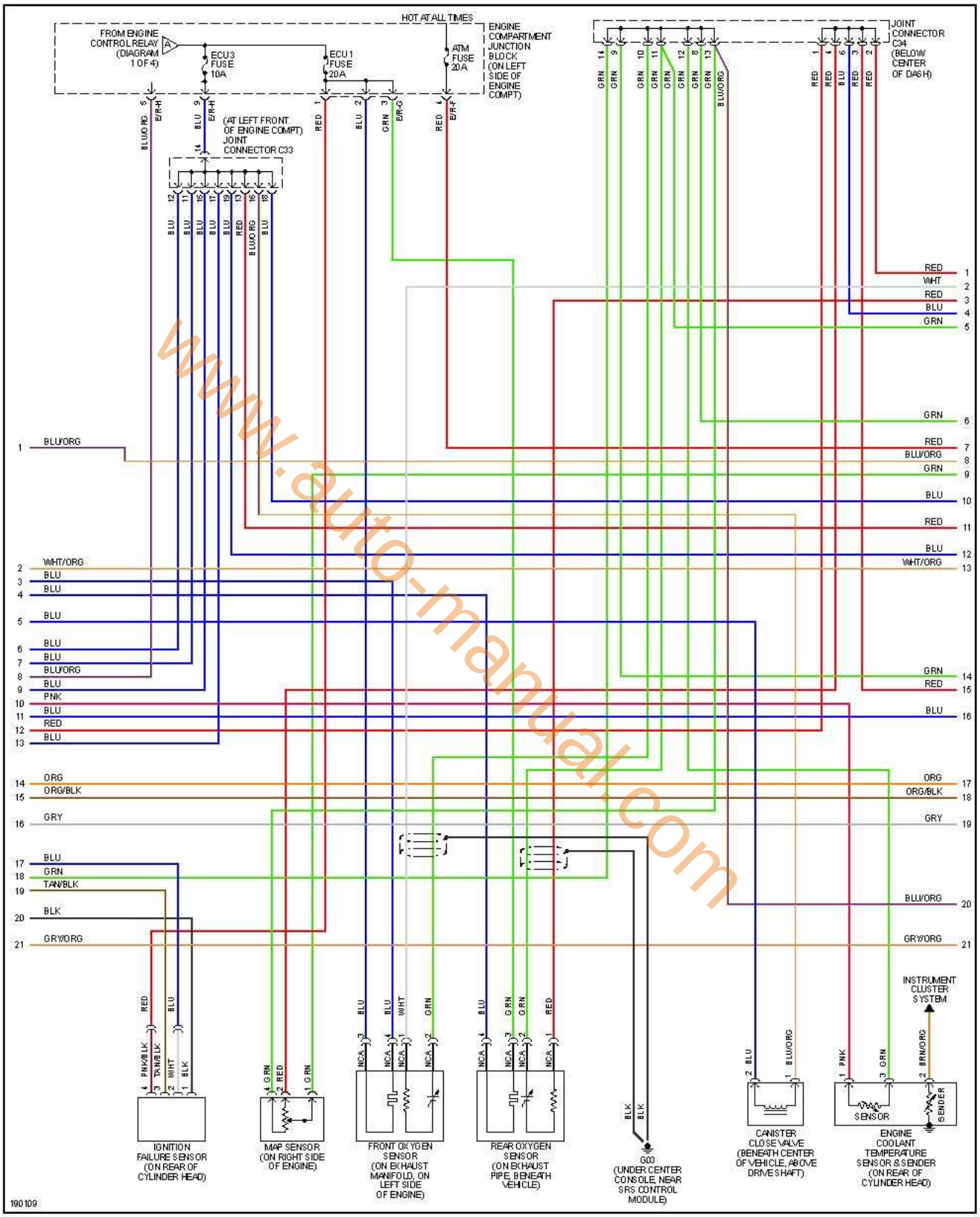

www.auto-manual.com

3`de 4

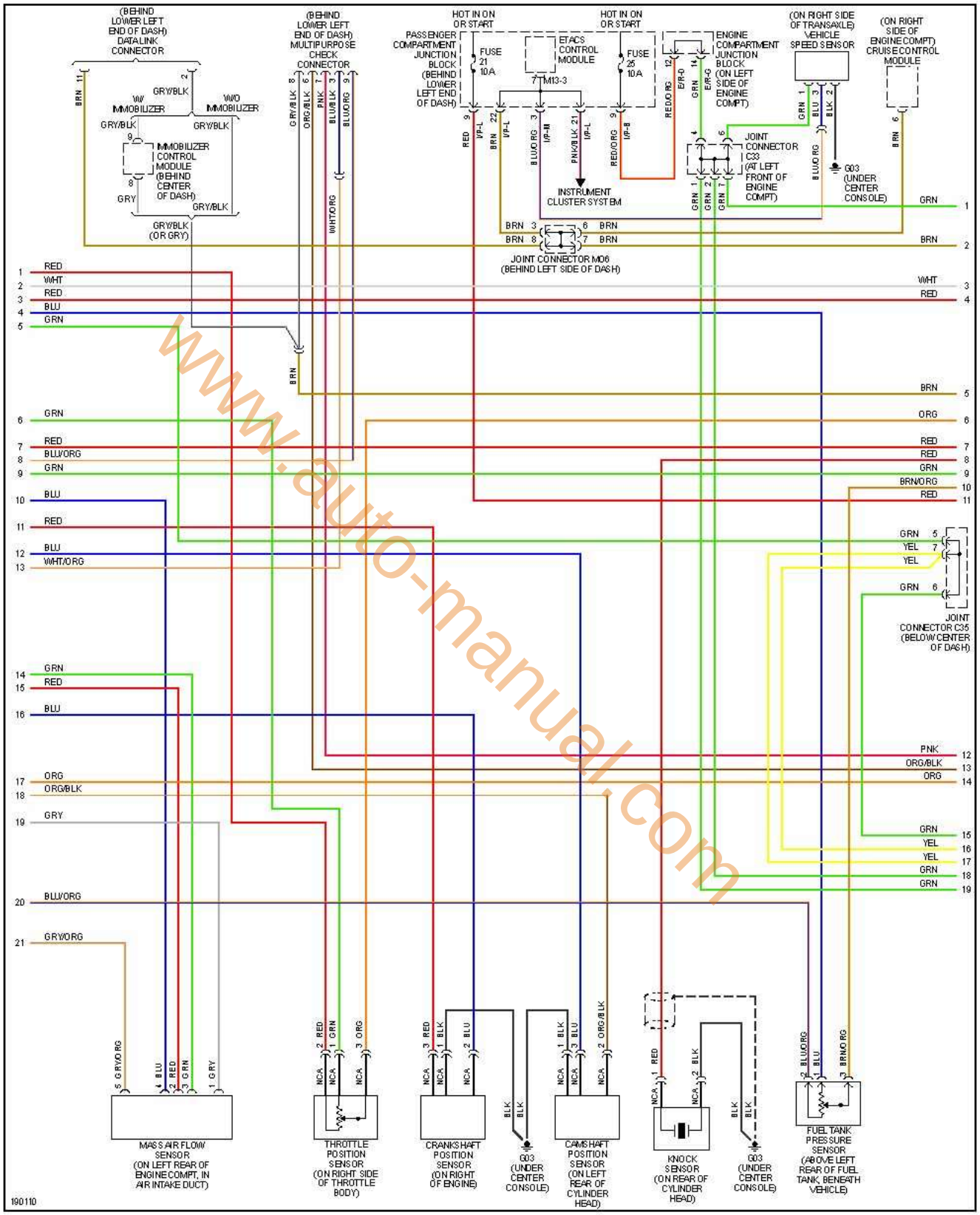

www.auto-manual.com

encendido electronico.com

4`de 4

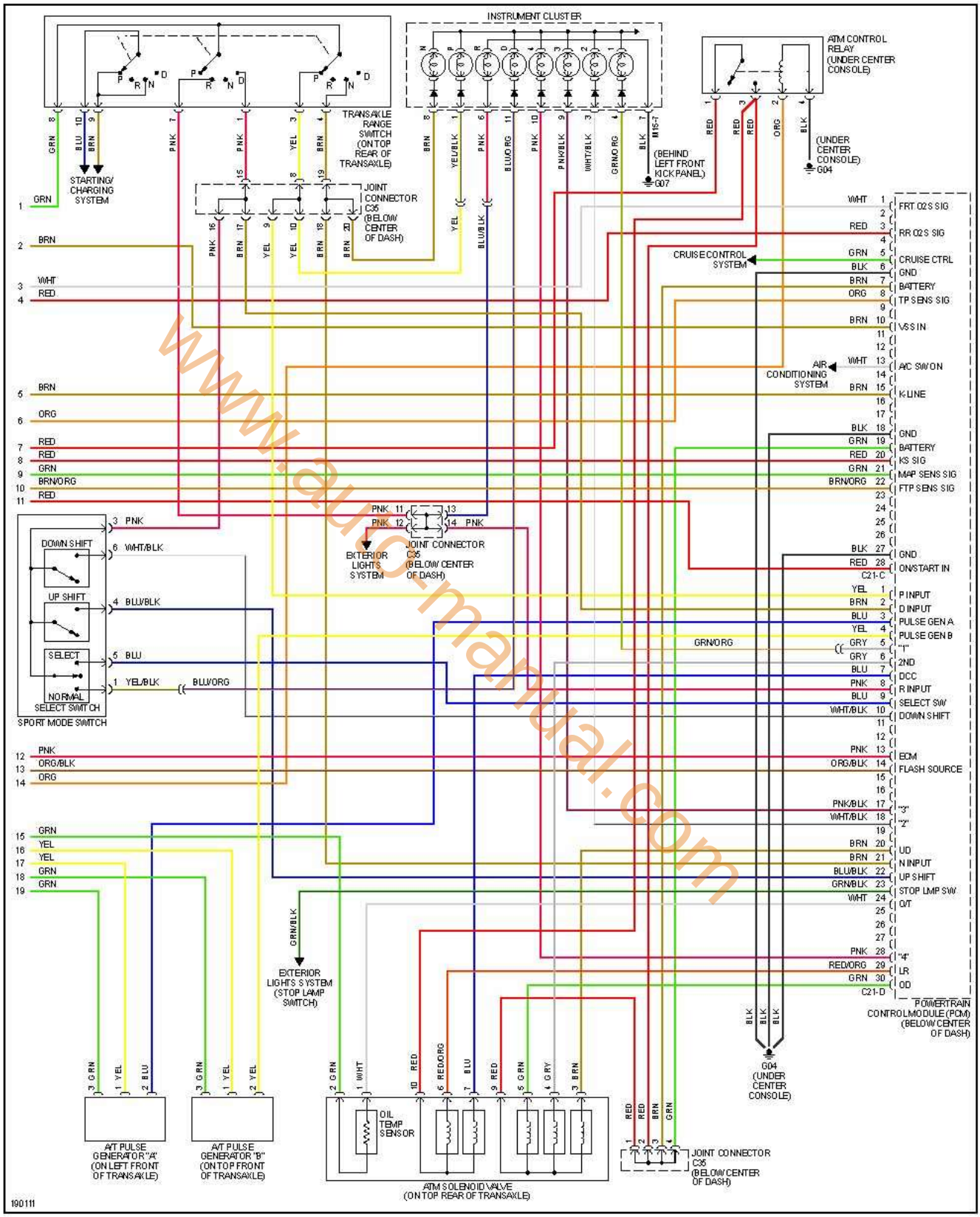

www.auto-manual.com

encendido electronico.com

Santa Fe 2.4L, Transmisión Manual, 2001-2004

www.automanual.com

Santa Fe 2.4L, Transmisión Manual, 2001 1 de 3

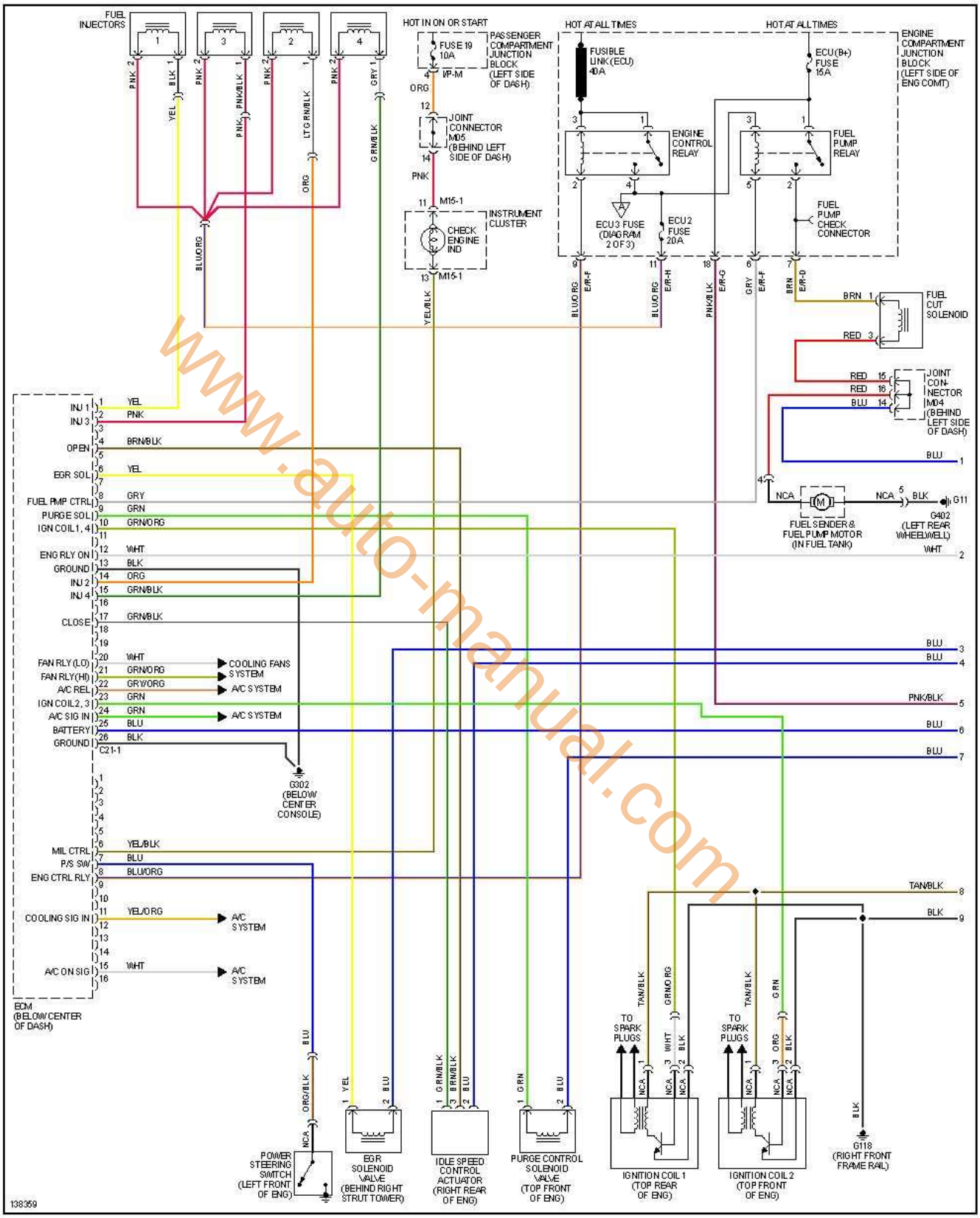

www.auto-manual.com

encendido electronico.com

2 de 3

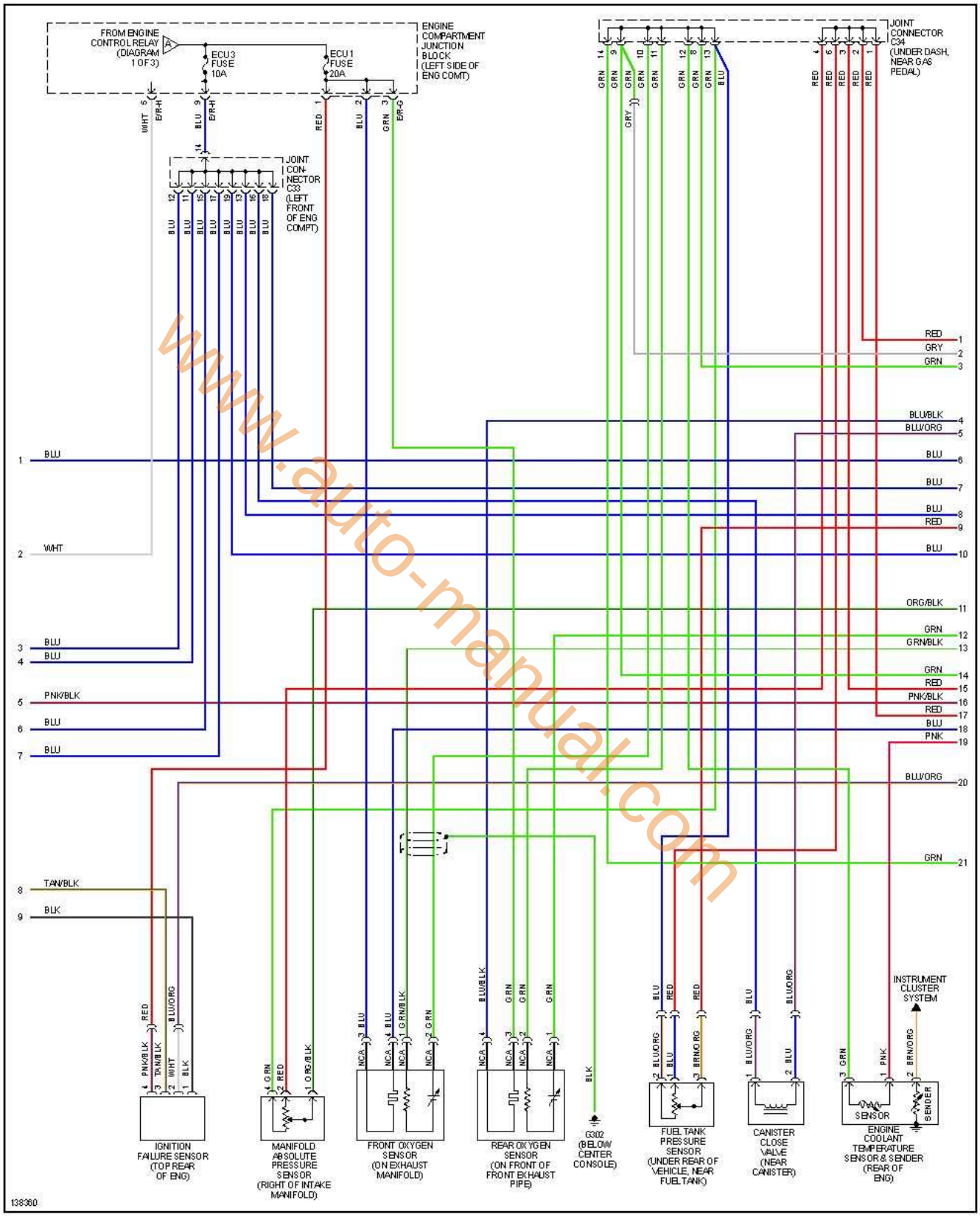

www.auto-manual.com

encendido electronico.com

3 de 3

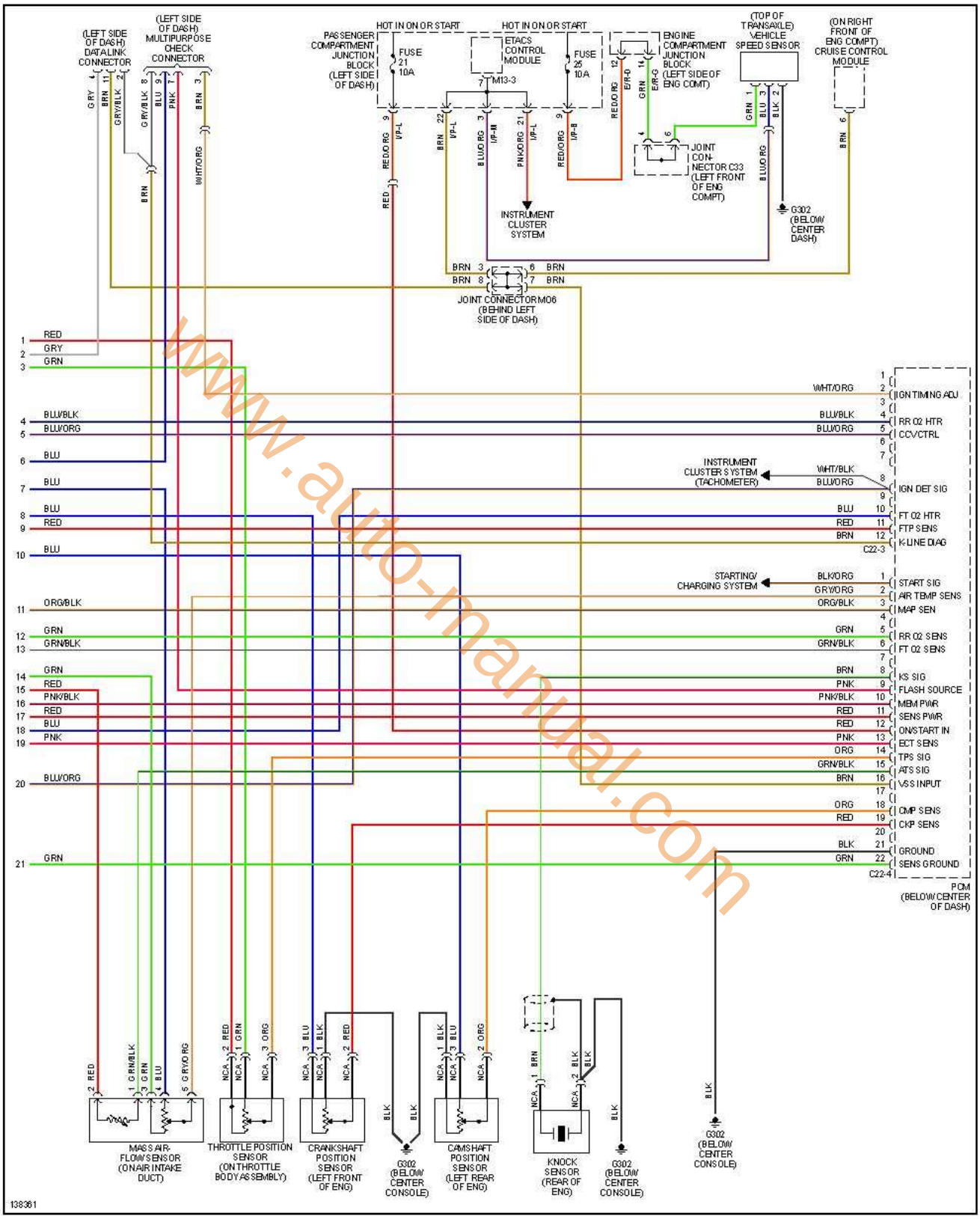

www.auto-manual.com

encendido electronico.com

Santa Fe 2.4L, Transmisión Manual, 2002 1 de 3

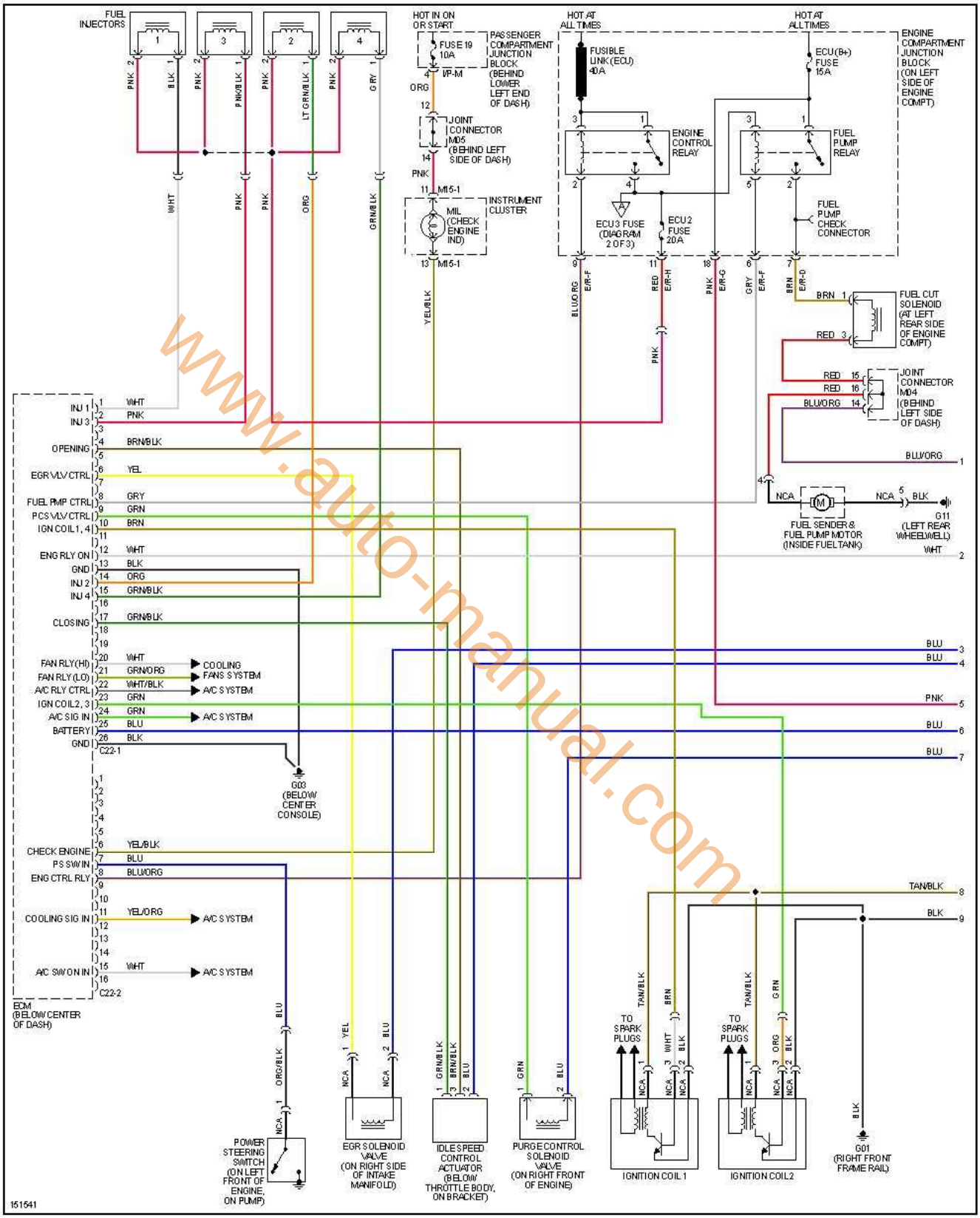

www.auto-manual.com

encendido electronico.com

2 de 3

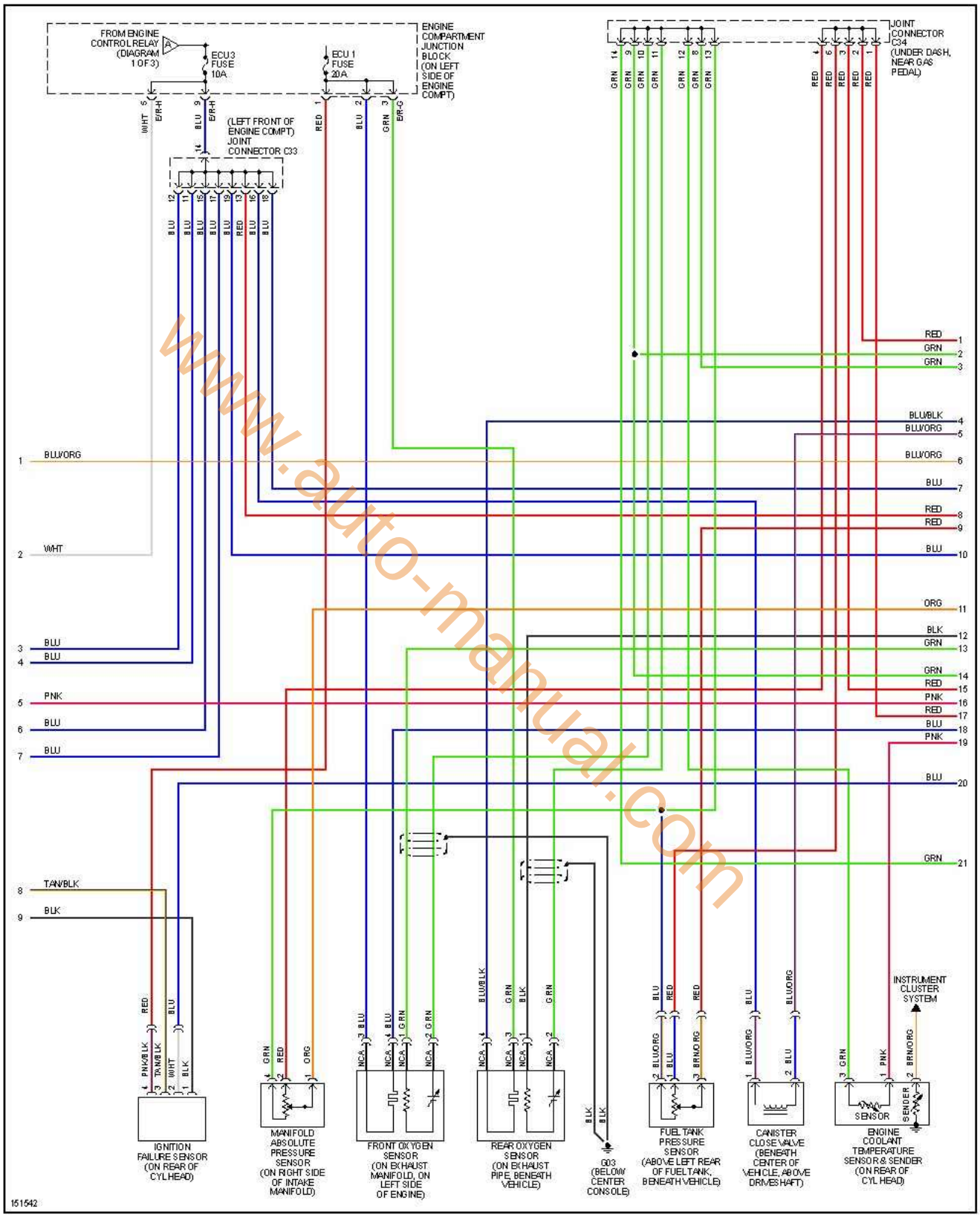

www.auto-manual.com

encendido electronico.com

3 de 3

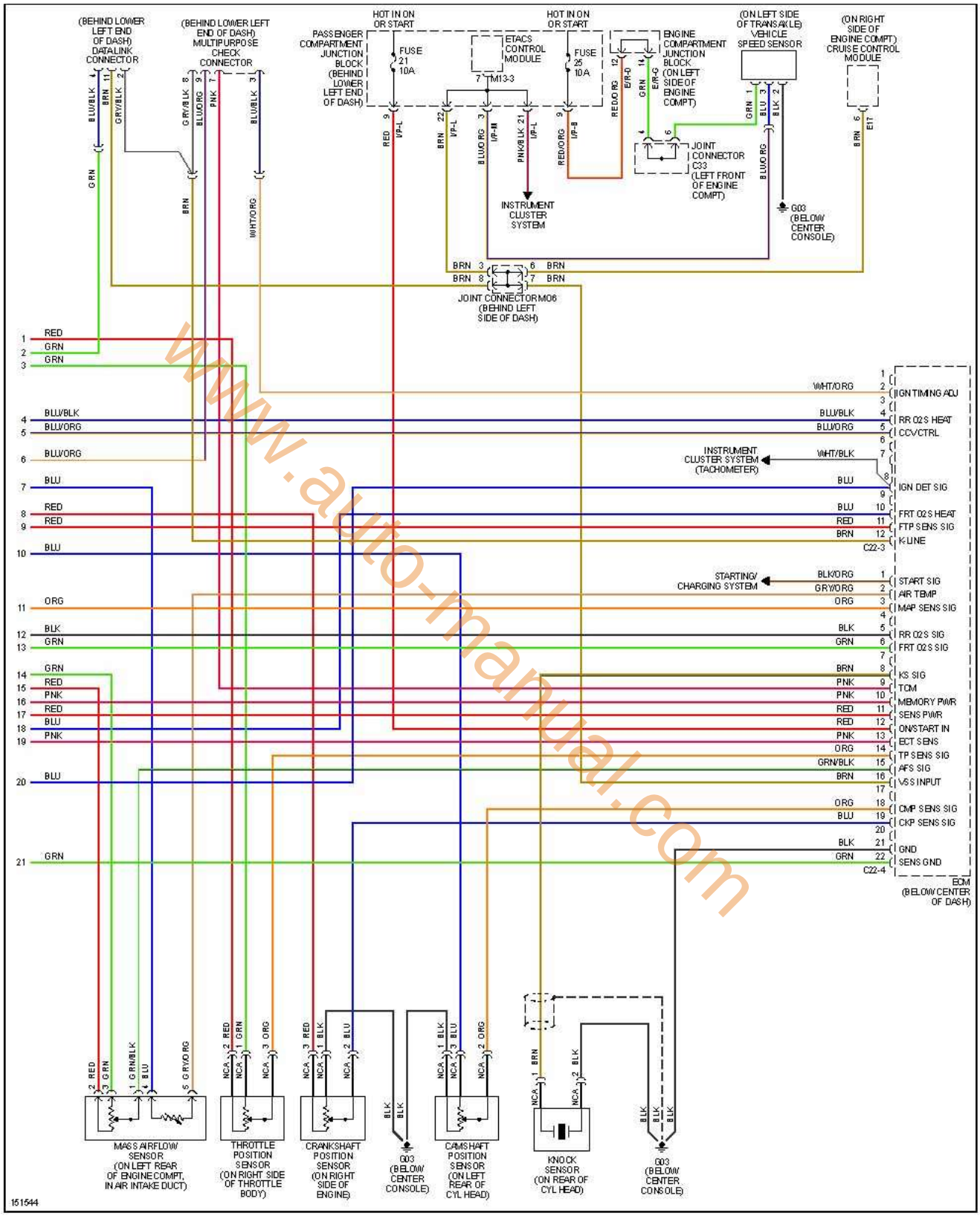

www.auto-manual.com

encendido electronico.com

Santa Fe 2.4L, Transmisión Manual, 2003 1 de 3

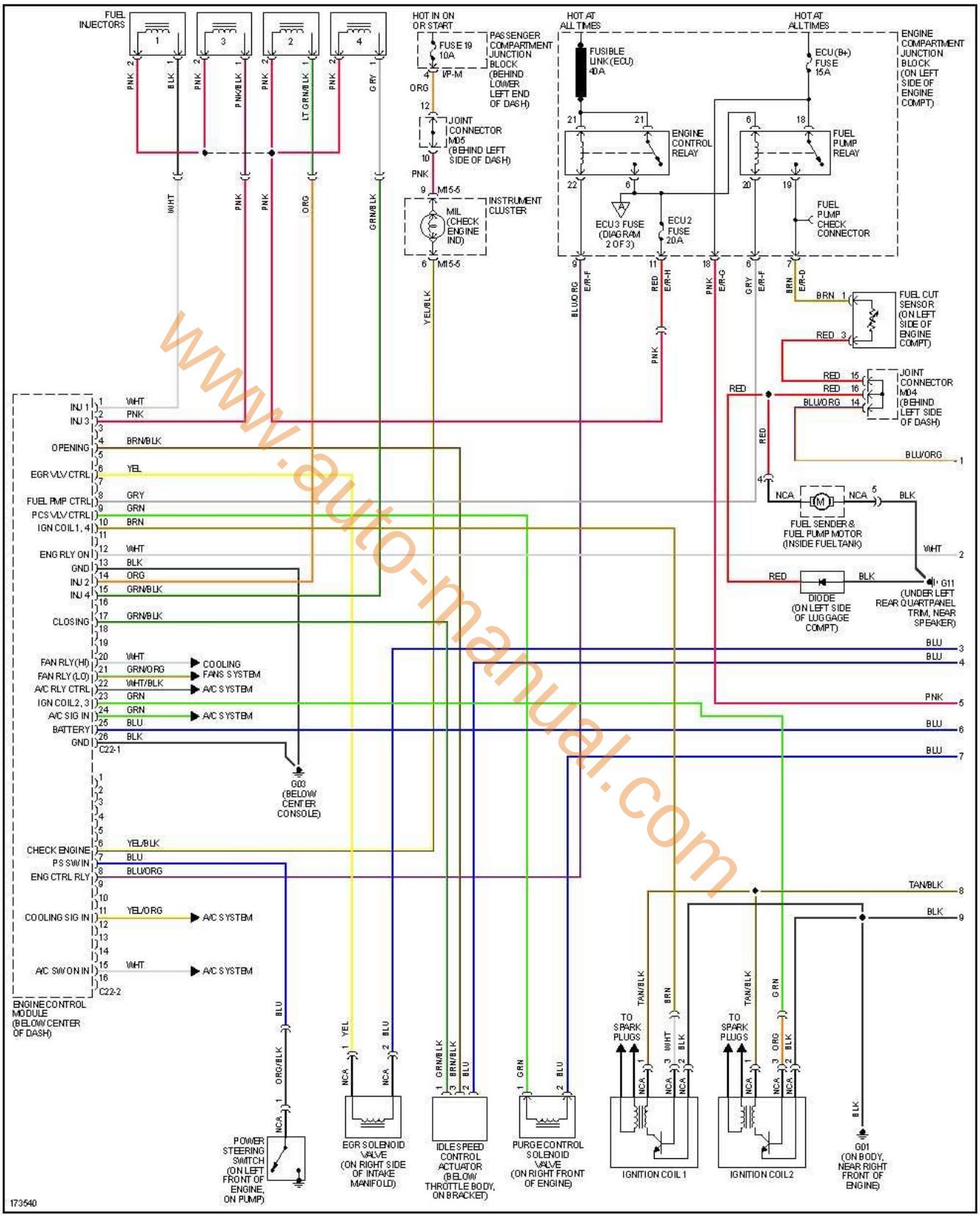

www.auto-manual.com

encendido electronico.com

2 de 3

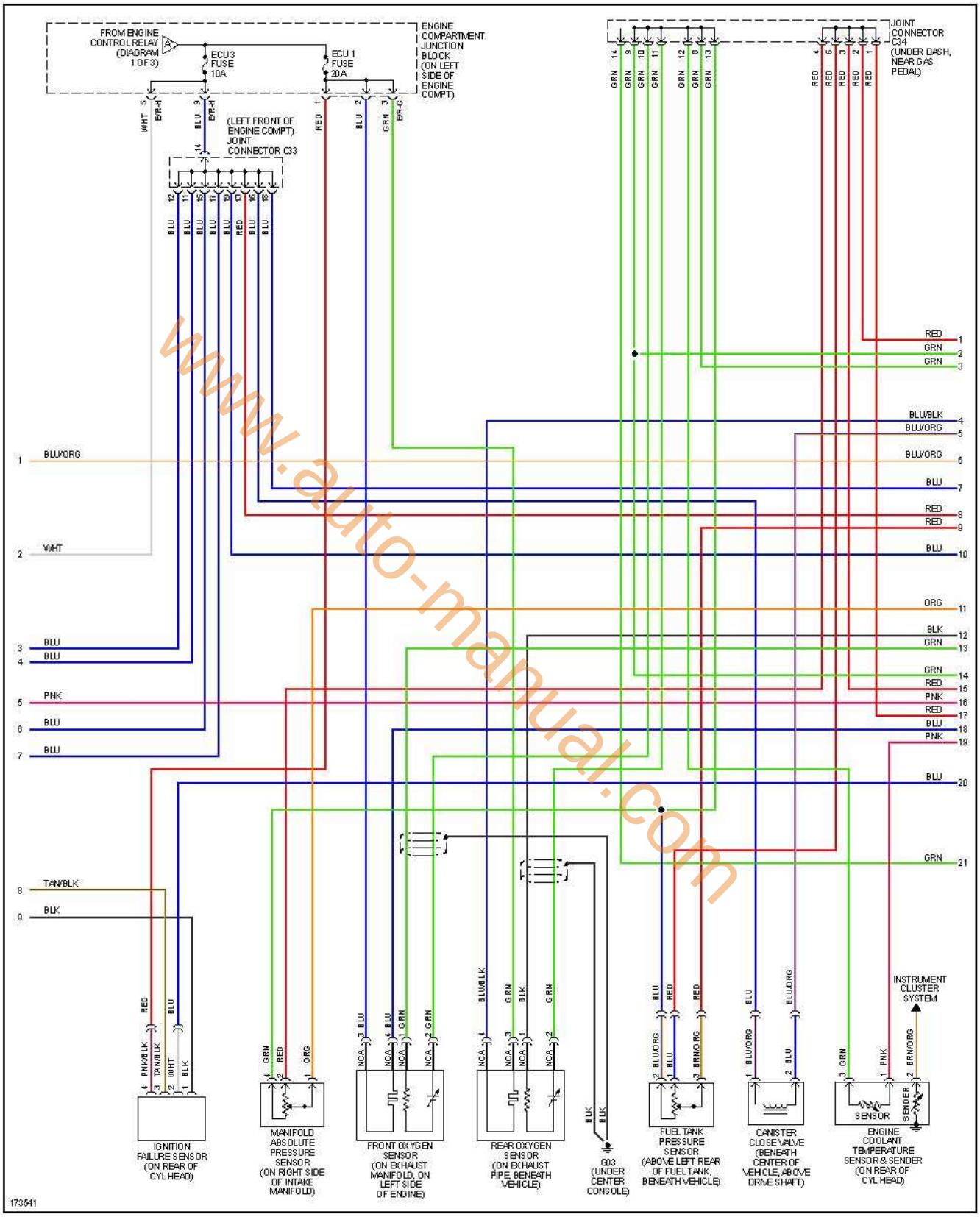

www.auto-manual.com

encendido electronico.com

3 de 3

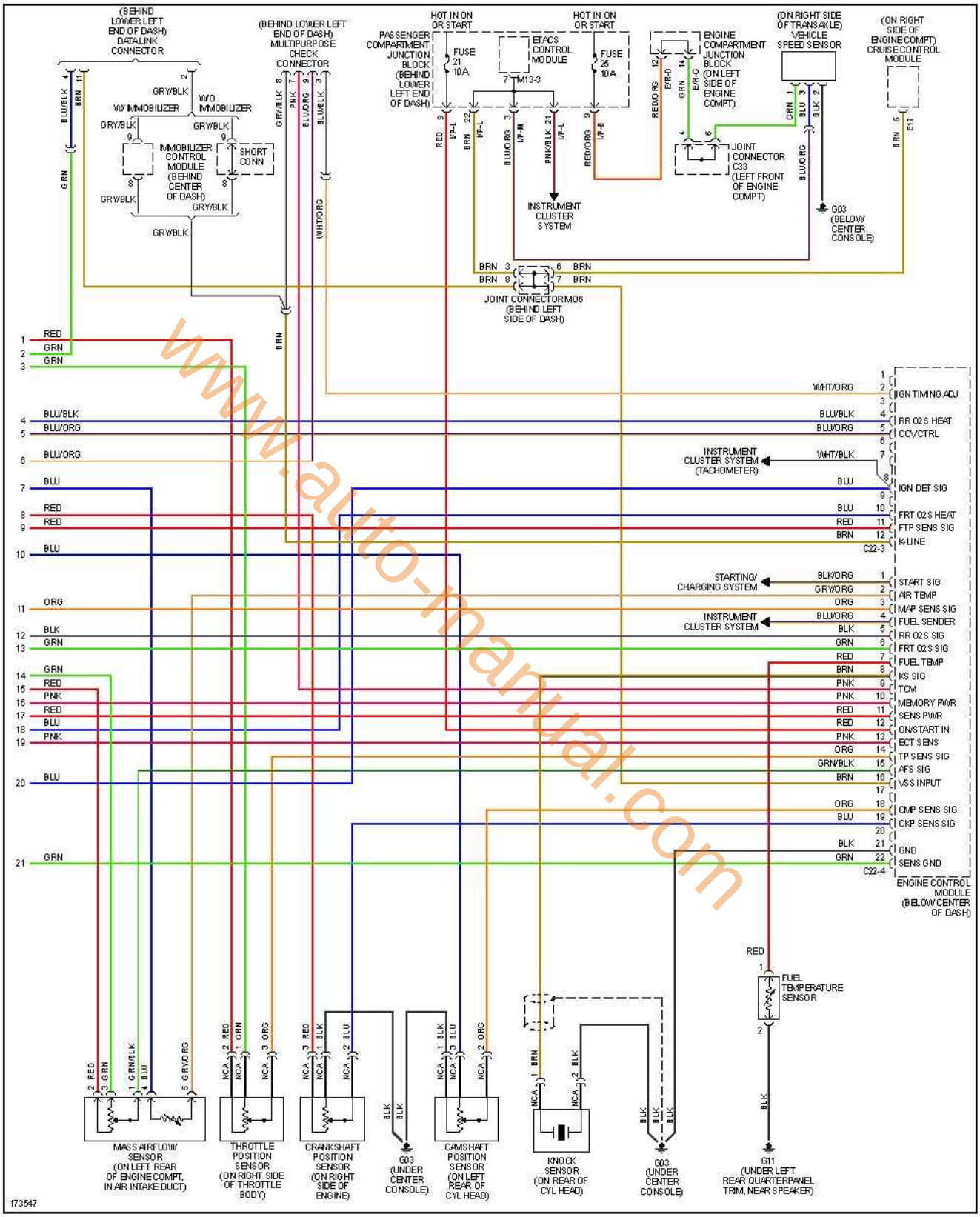

www.auto-manual.com

encendido electronico.com

Santa Fe 2.4L, Transmisión Manual, 2004 1 de 3

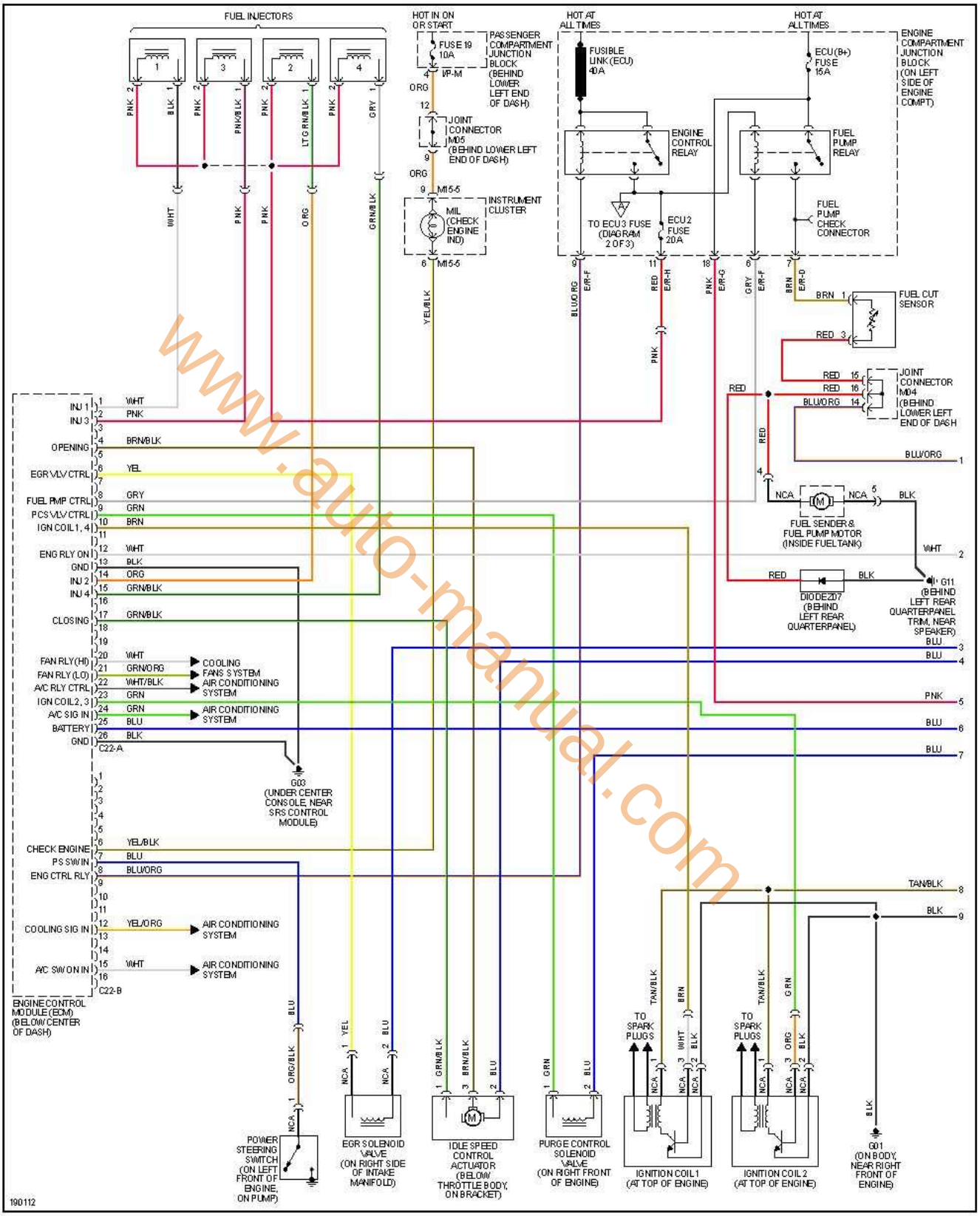

www.auto-manual.com

encendido electronico.com

2 de 3

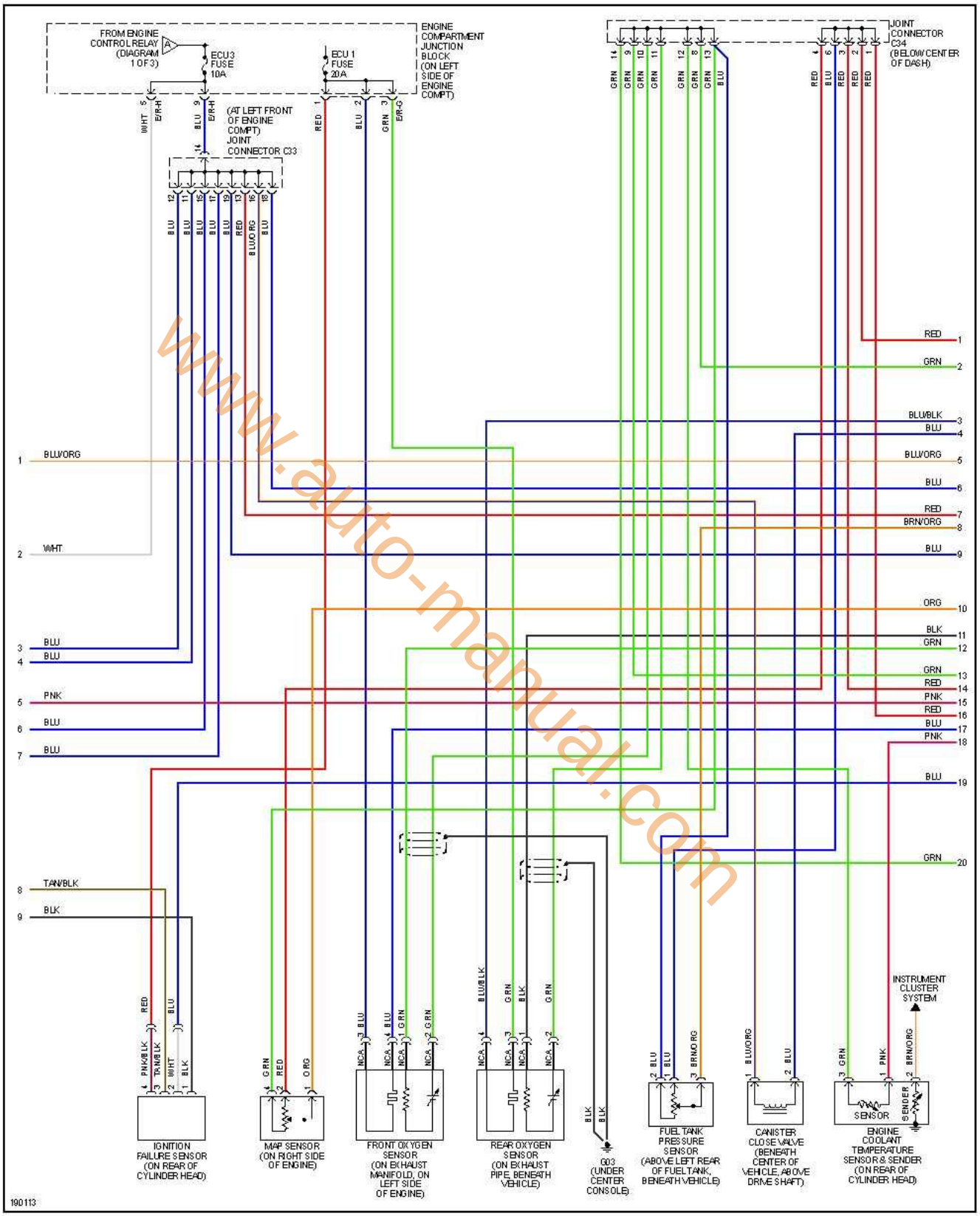

www.auto-manual.com

3 de 3

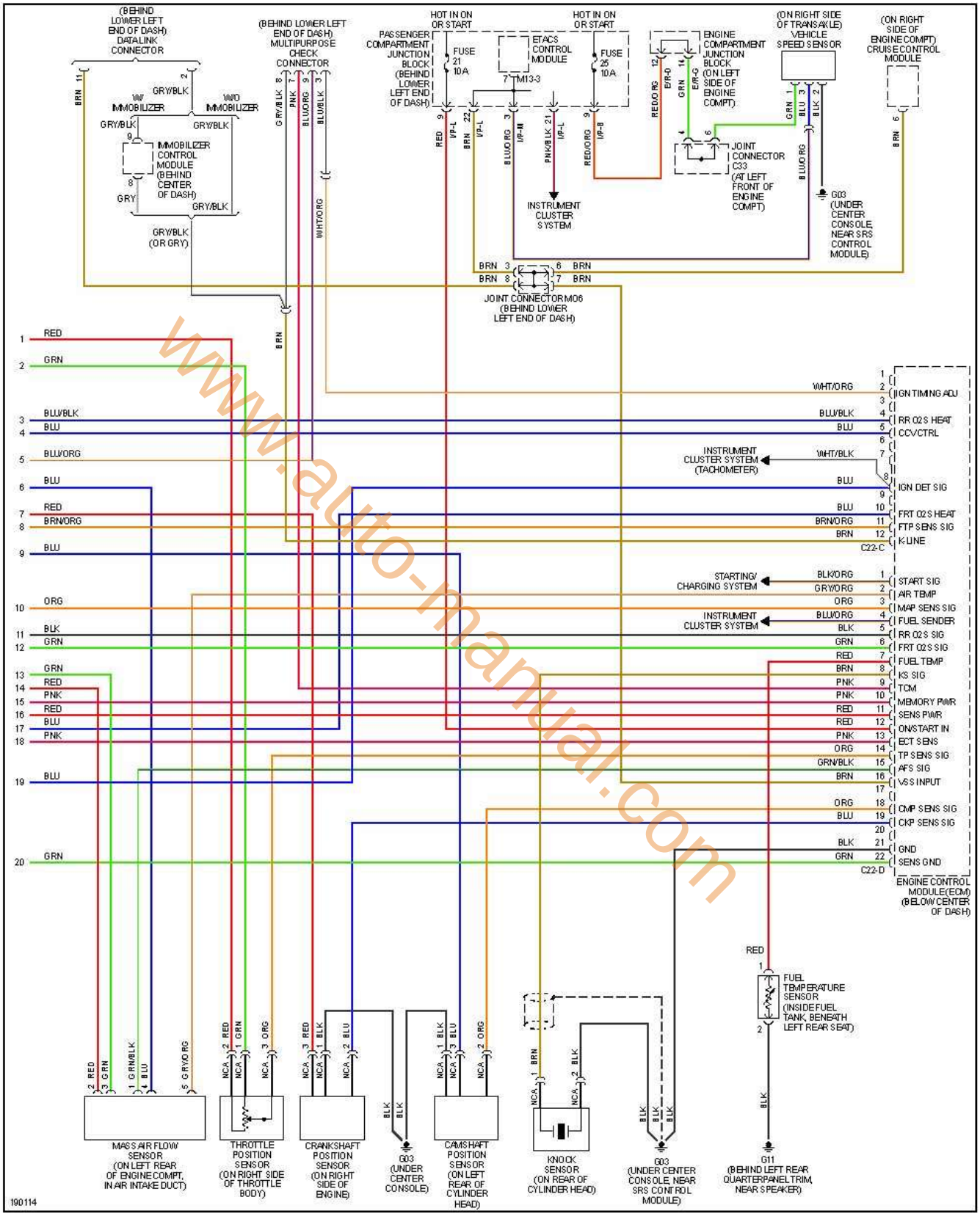

www.auto-manual.com

encendido electronico.com

Santa Fe 2.7L, 2001-2006

www.auto-manual.com

Santa Fe 2.7L, 2001 1 de 4

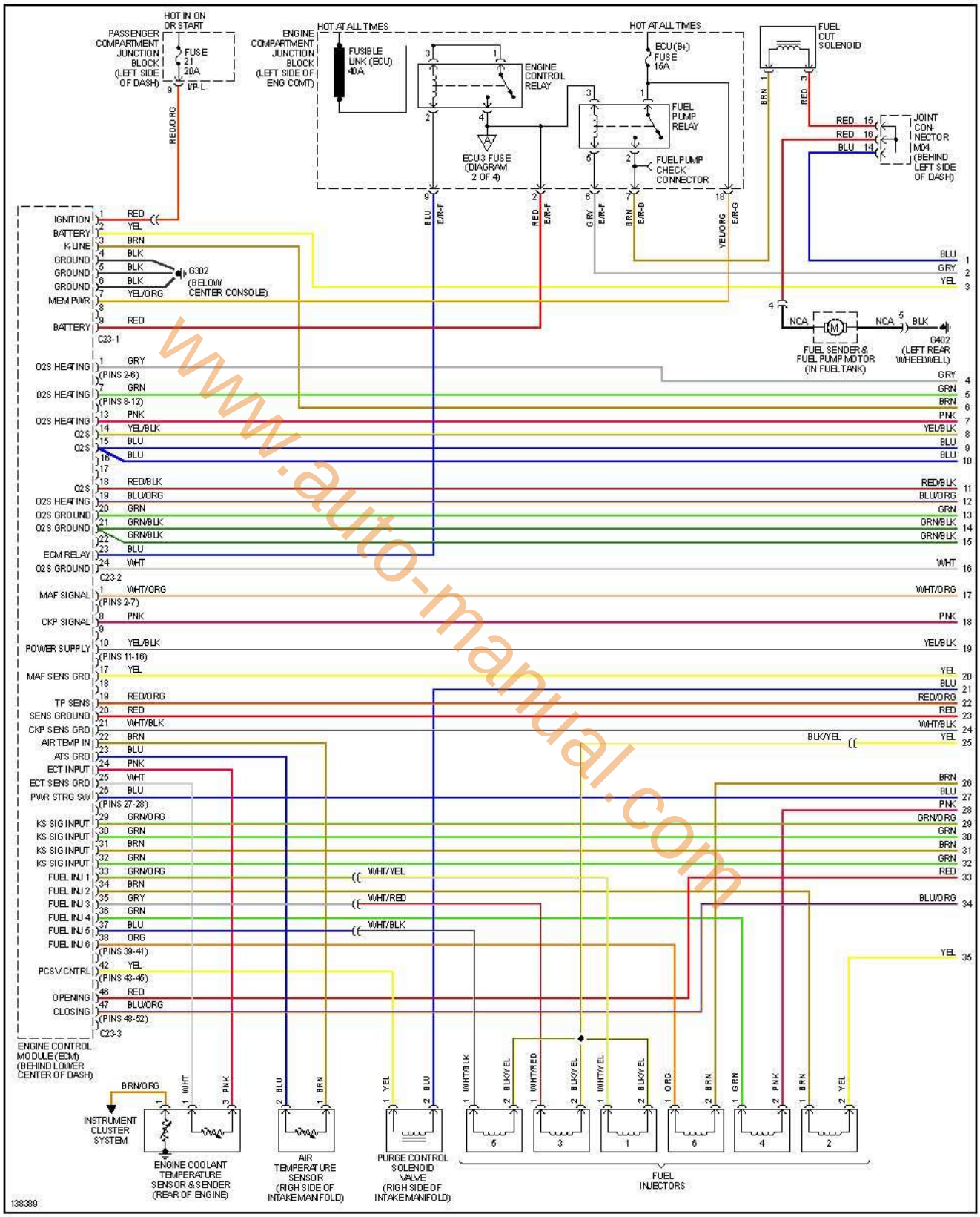

www.auto-manual.com

encendido electronico.com

2 de 4

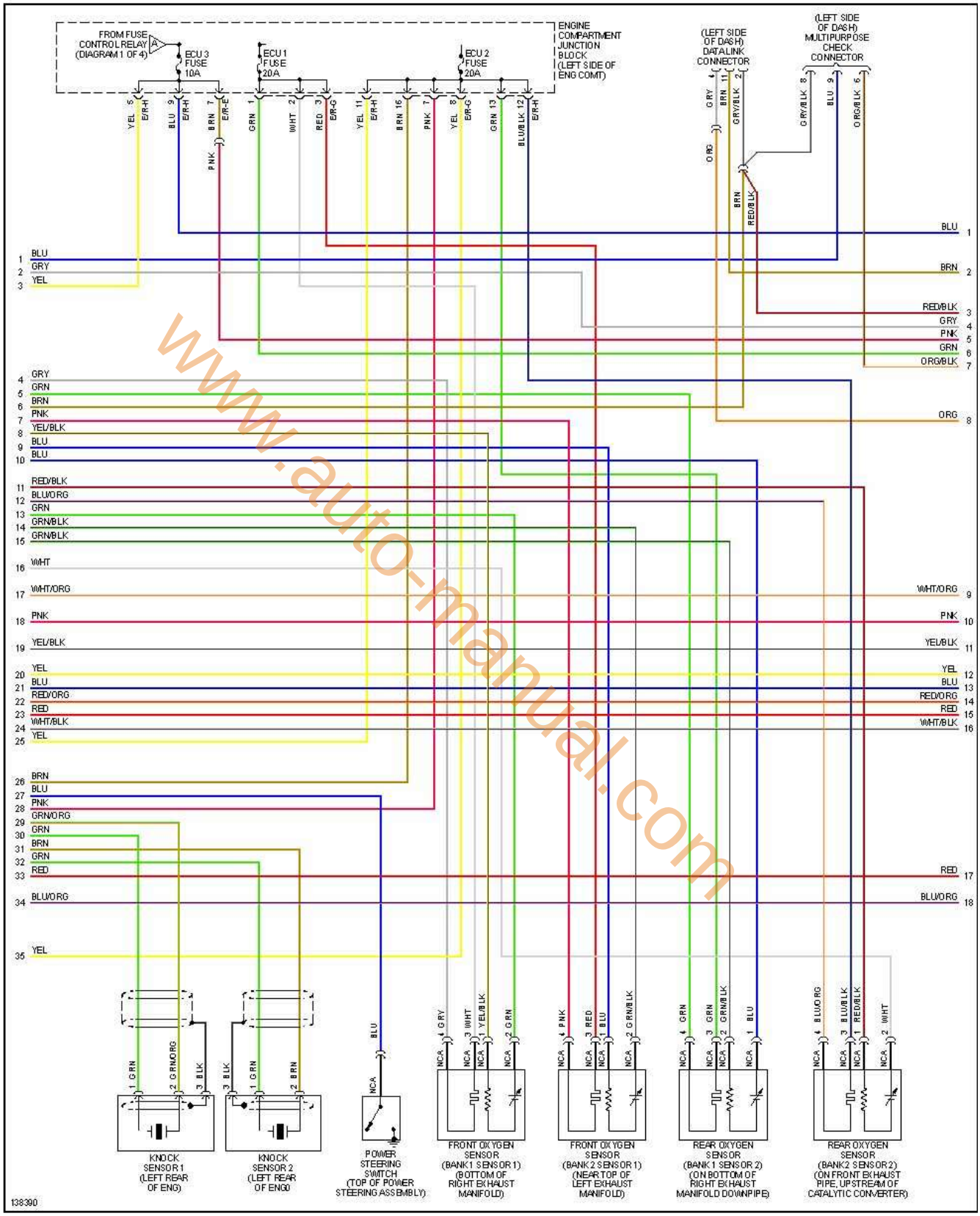

www.auto-manual.com

encendido electronico.com

3 de 4

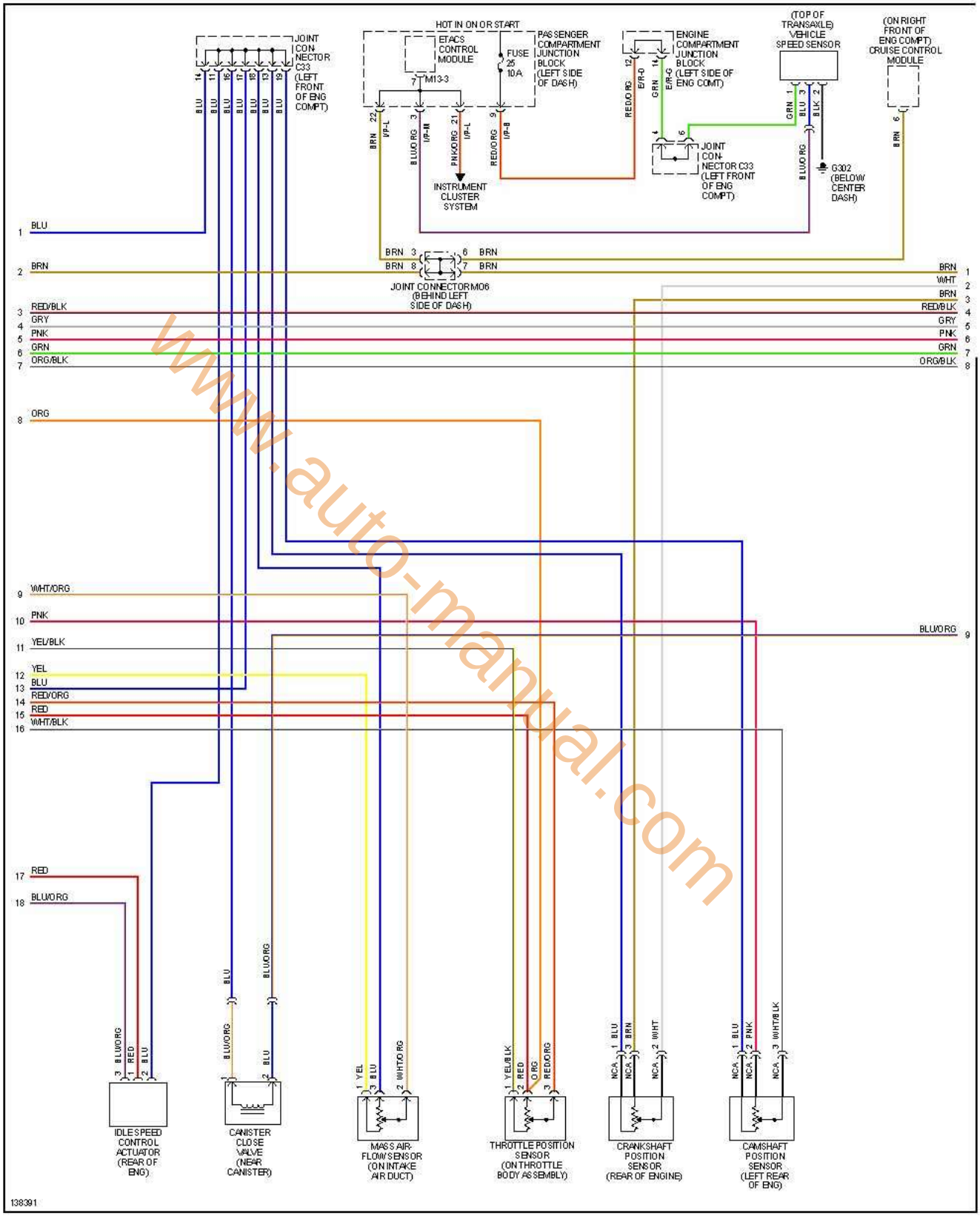

www.auto-manual.com

4 de 4

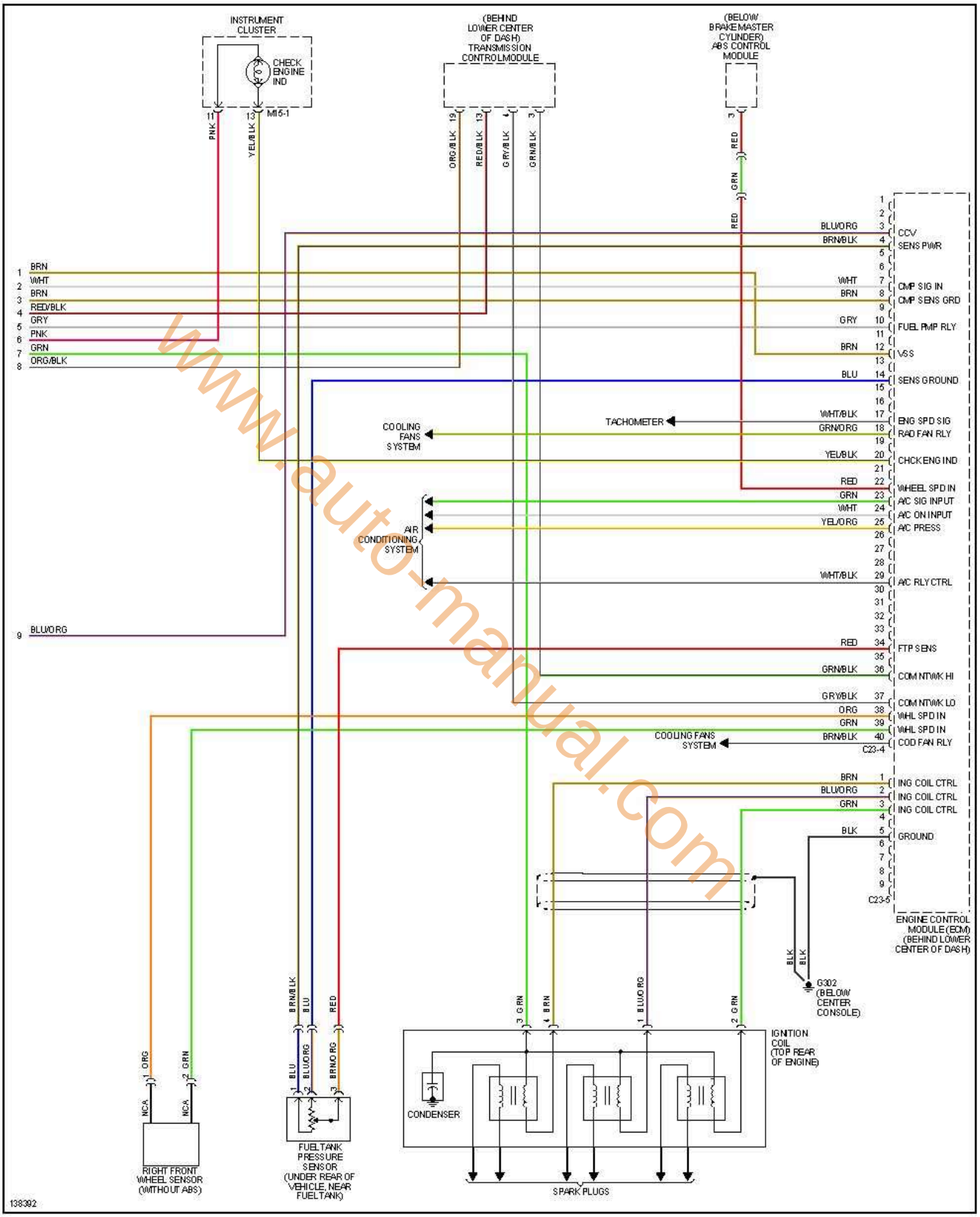

www.auto-manual.com

encendido electronico.com

Santa Fe 2.7L, 2002 1 de 4

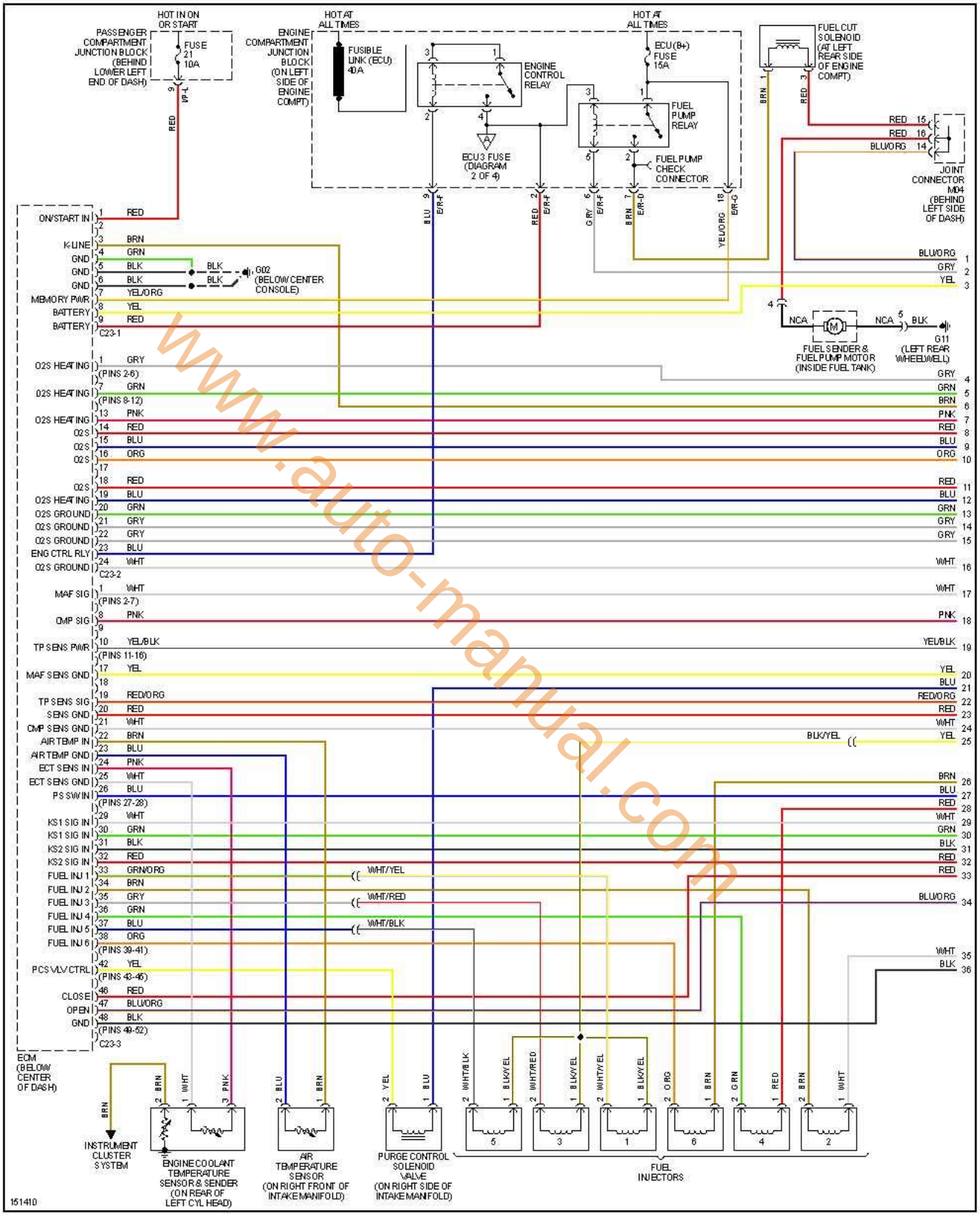

www.auto-manual.com

encendido electronico.com

2 de 4

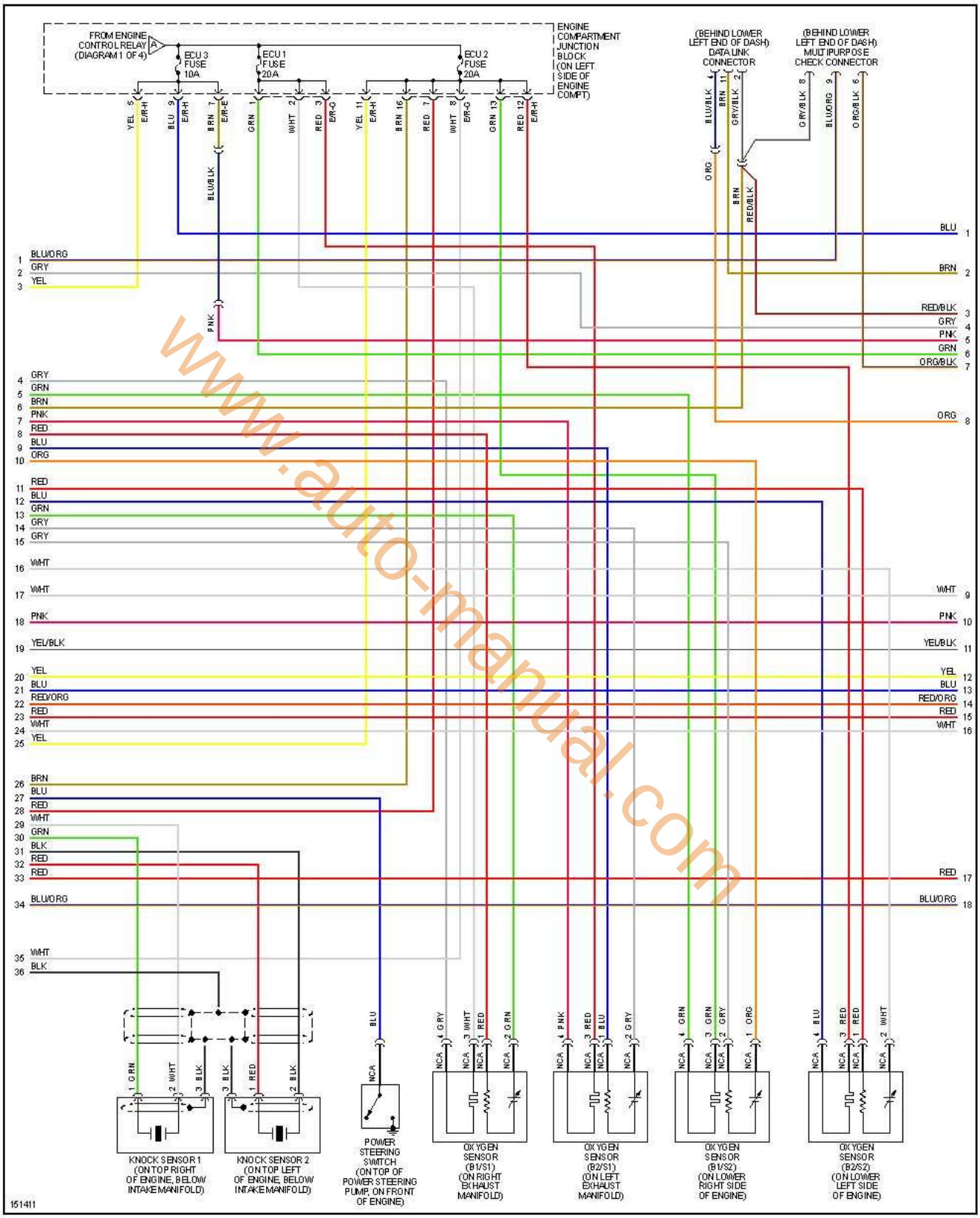

www.auto-manual.com

3 de 4

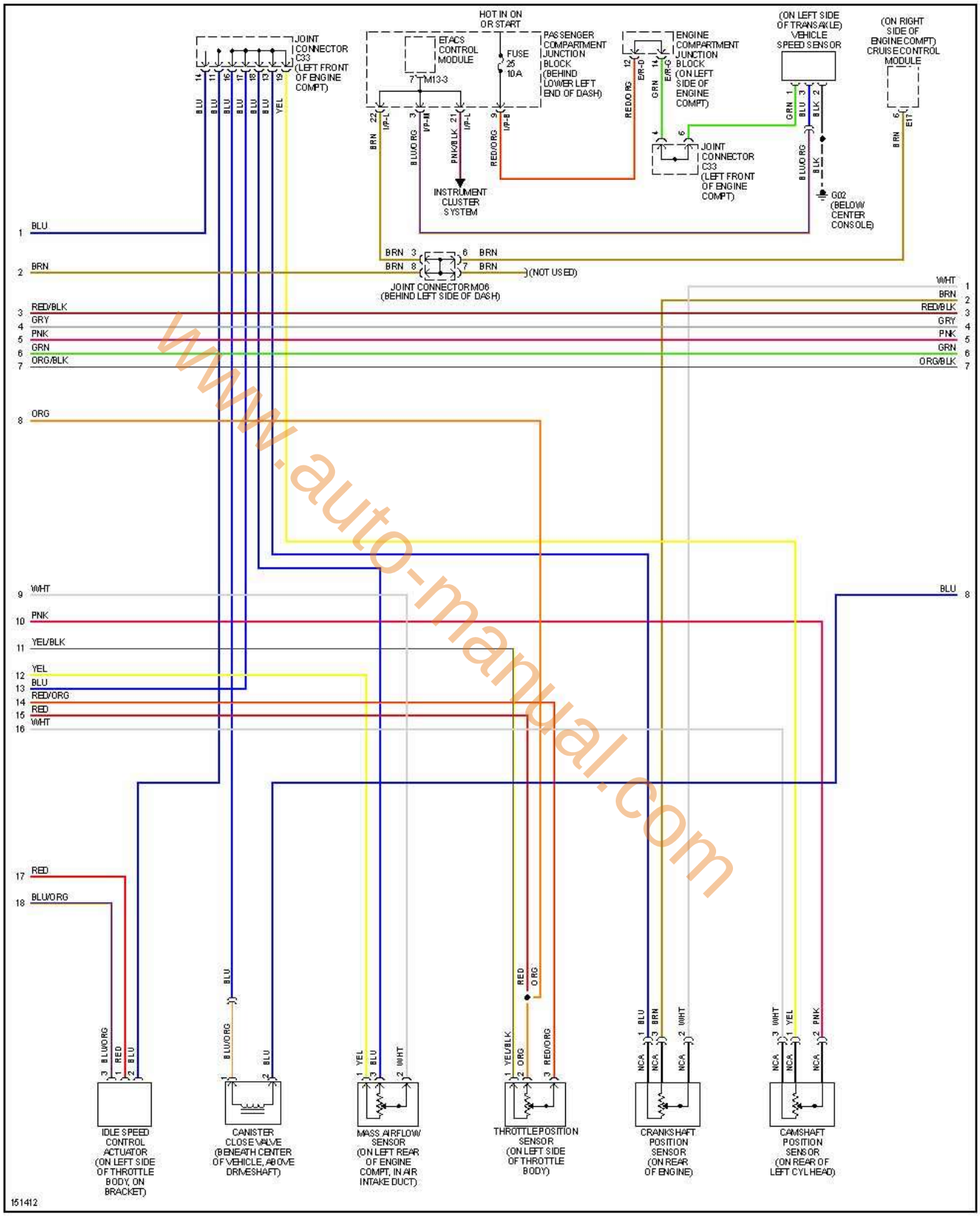

www.auto-manual.com

4 de 4

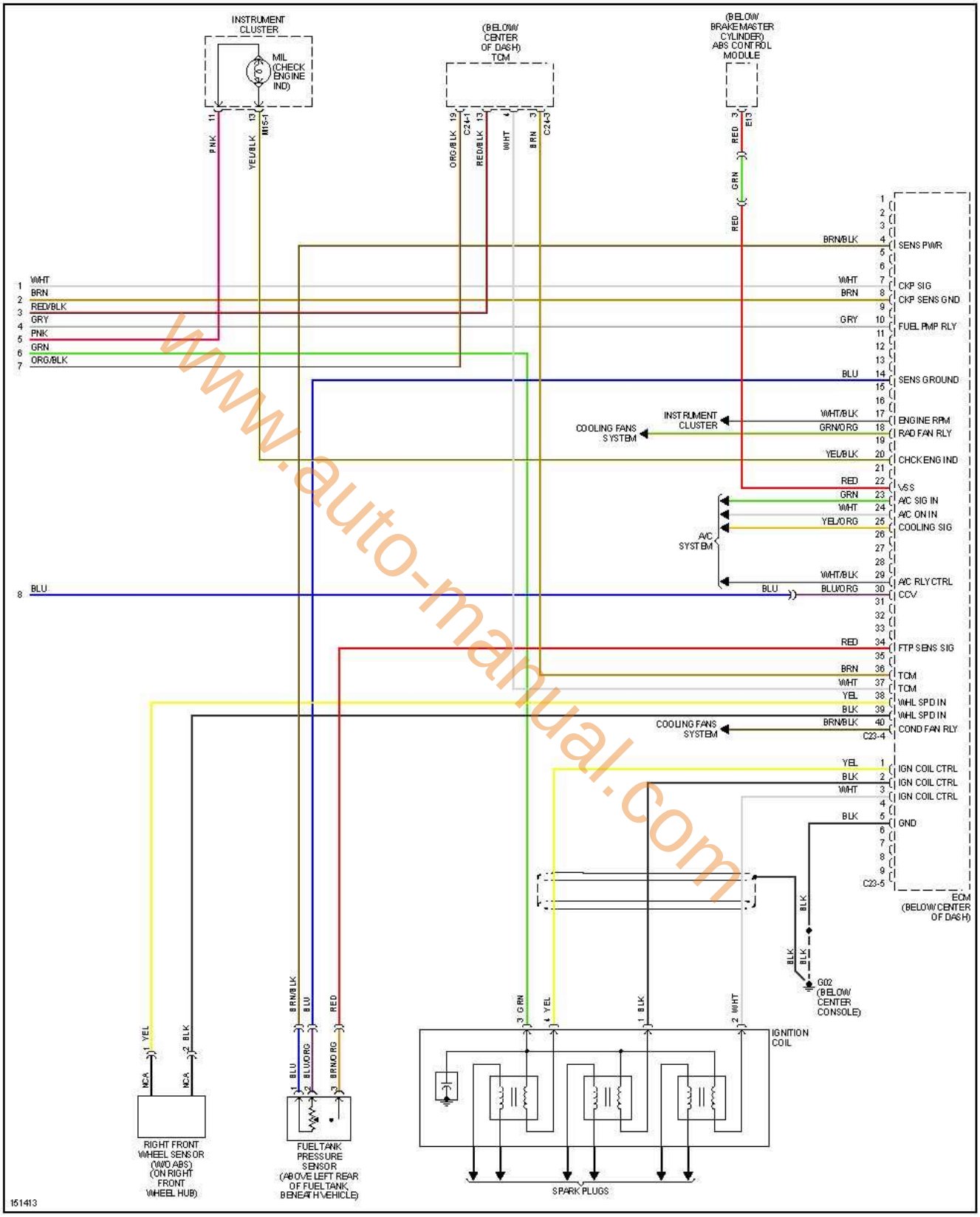

www.auto-manual.com

encendido electronico.com

Santa Fe 2.7L, 2003 1 de 4

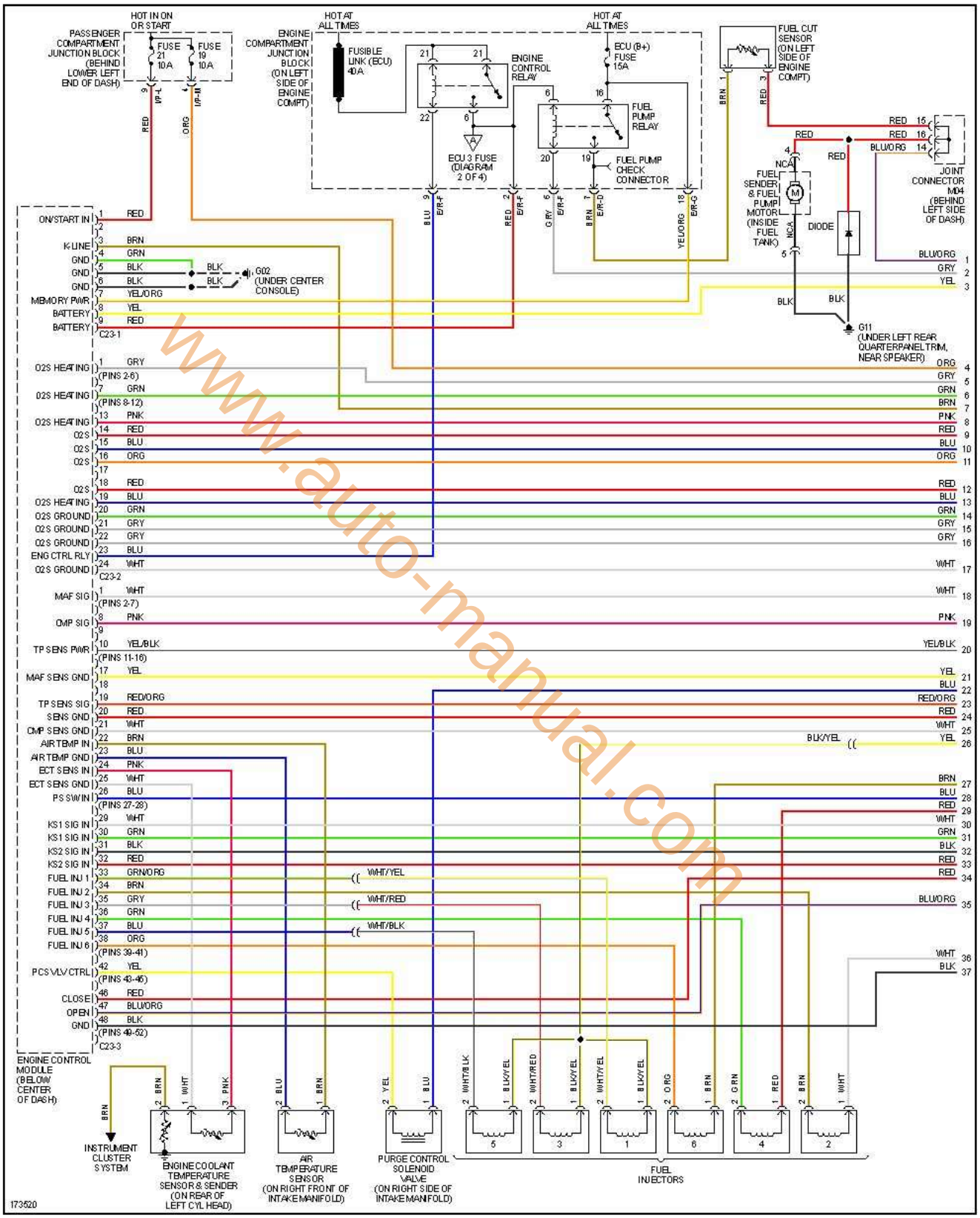

www.auto-manual.com

encendido electronico.com

2 de 4

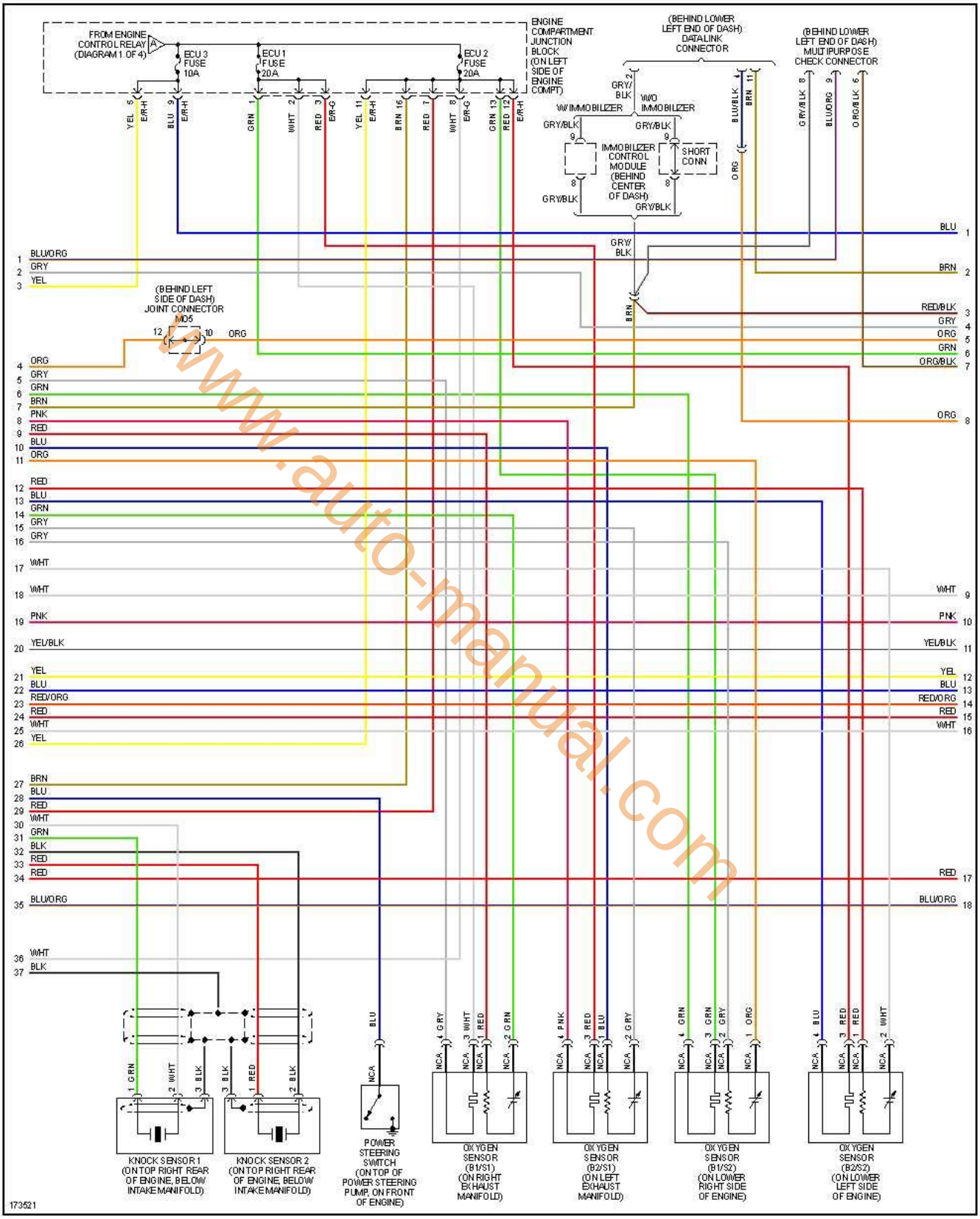

www.auto-manual.com

encendido electronico.com

3 de 4

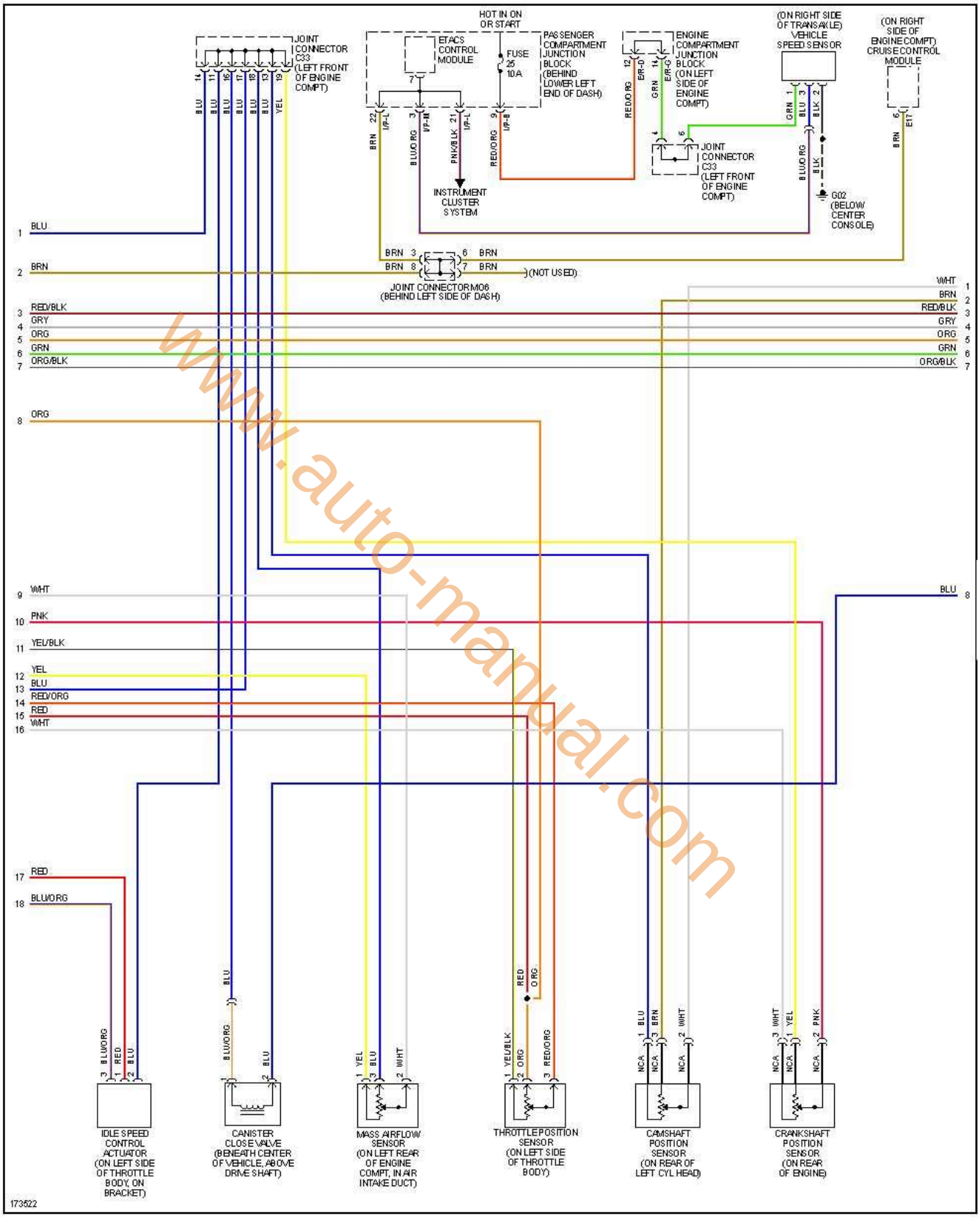

www.auto-manual.com

encendido electronico.com

4 de 4

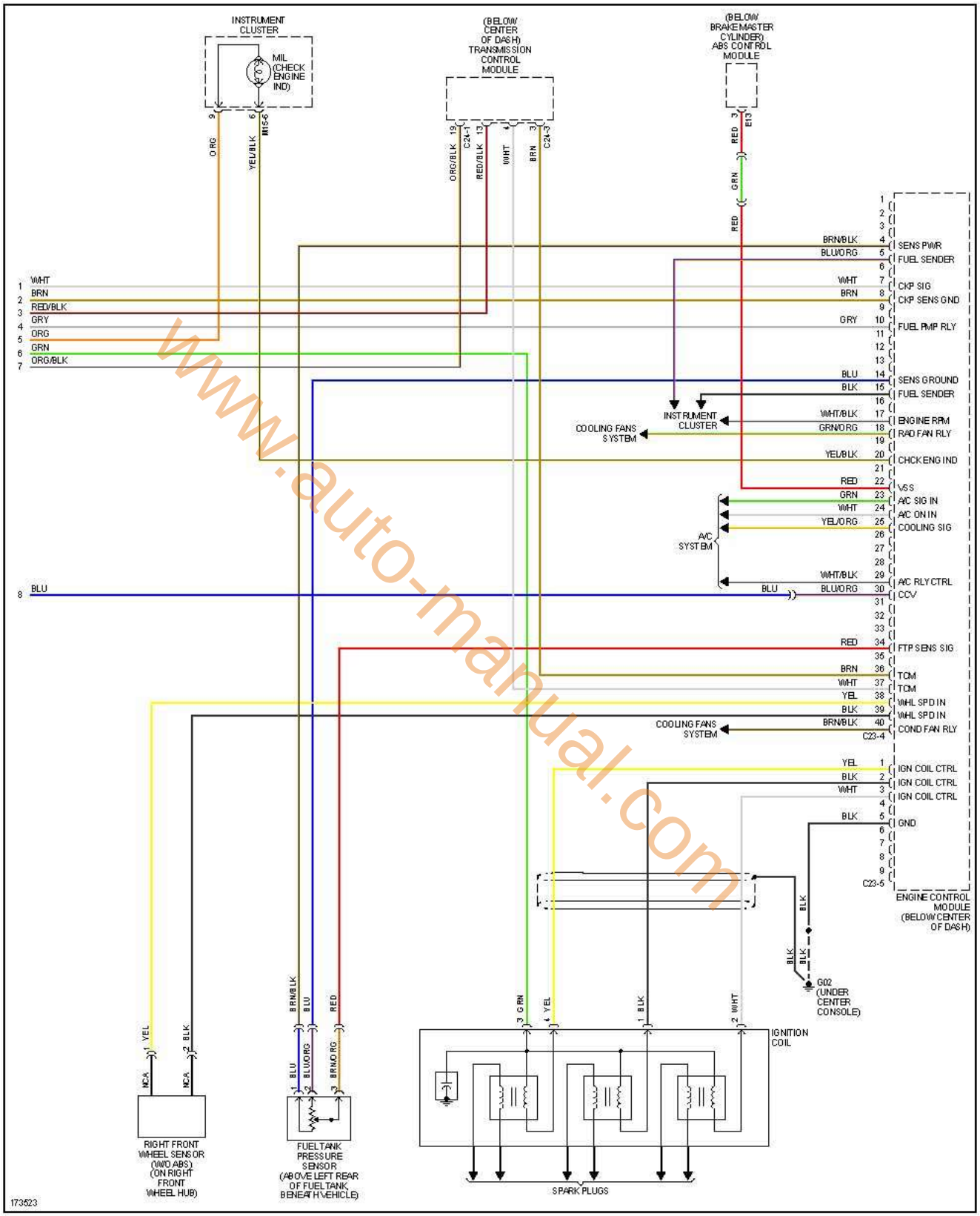

www.auto-manual.com

encendido electronico.com

Santa Fe 2.7L, 2004 1 de 4

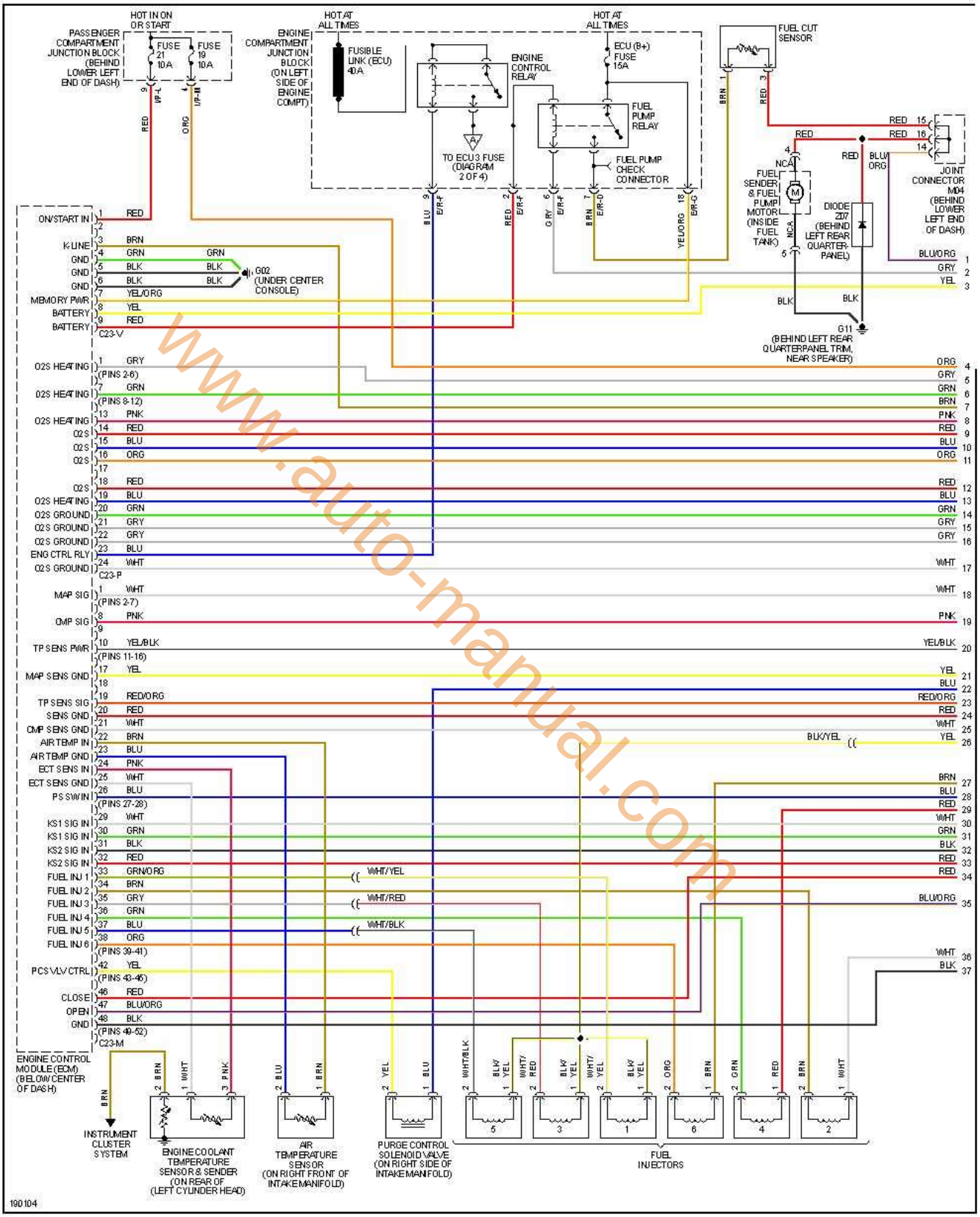

www.auto-manual.com

encendido electronico.com

2 de 4

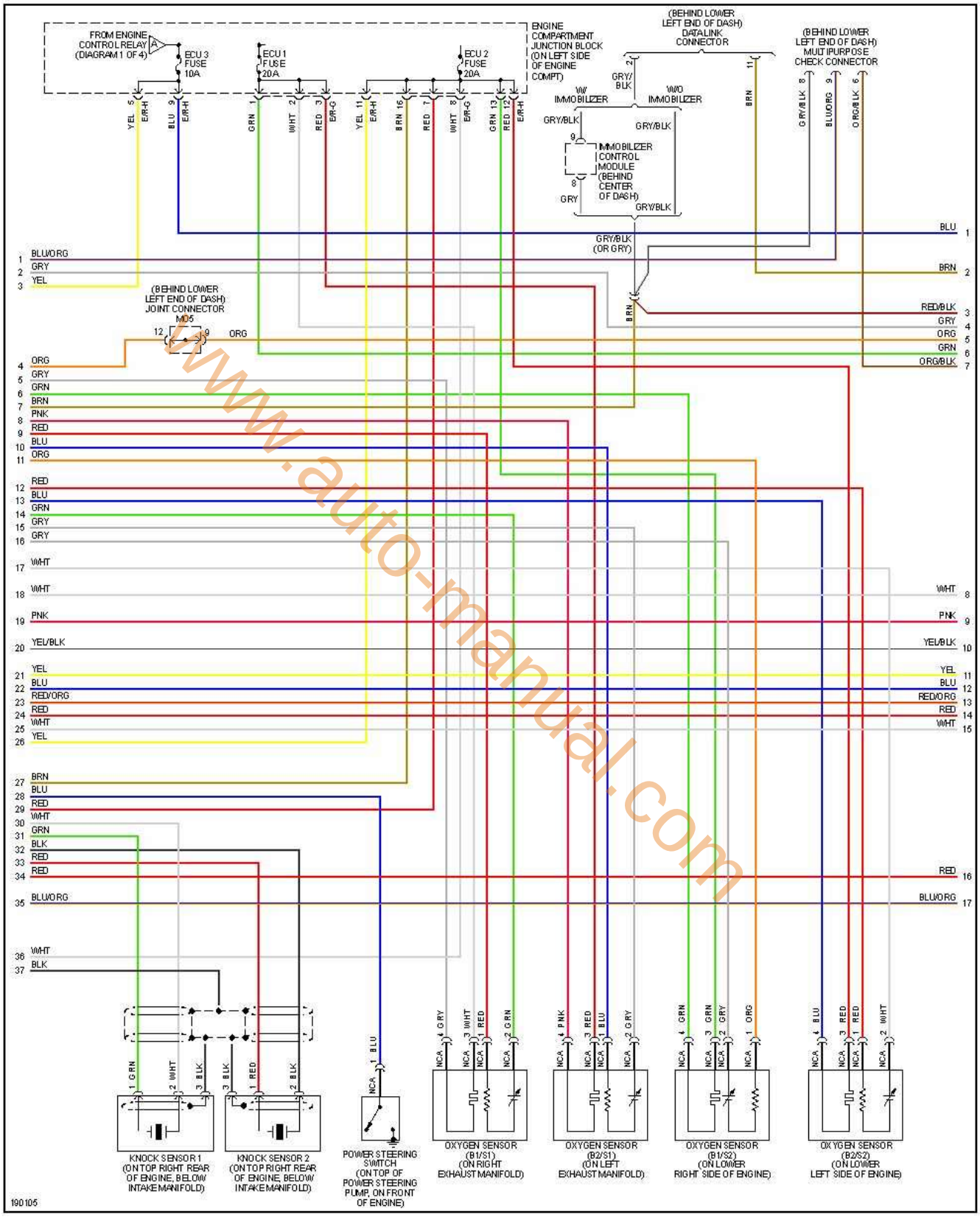

www.auto-manual.com

encendido electronico.com

3 de 4

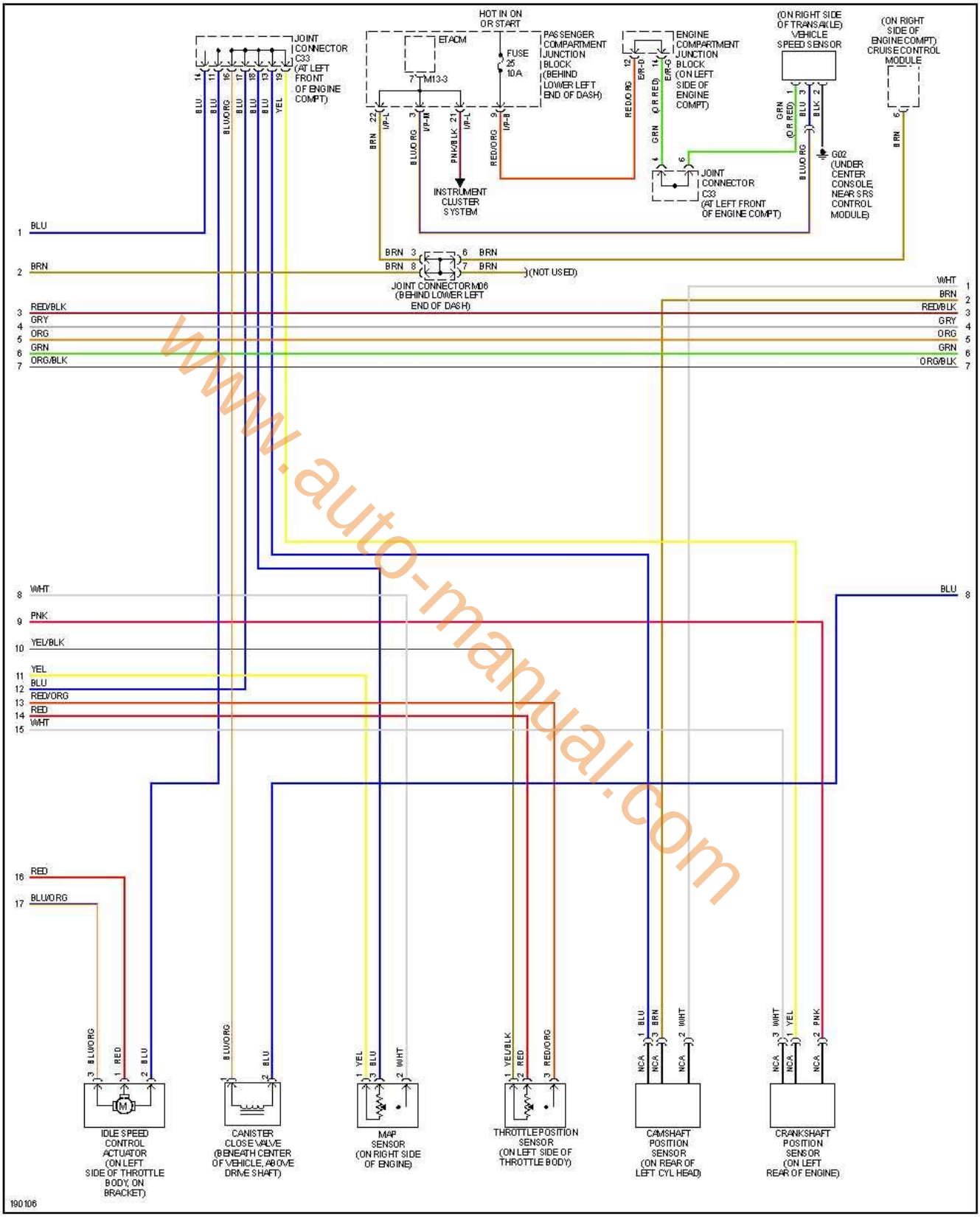

www.auto-manual.com

encendido electronico.com

4 de 4

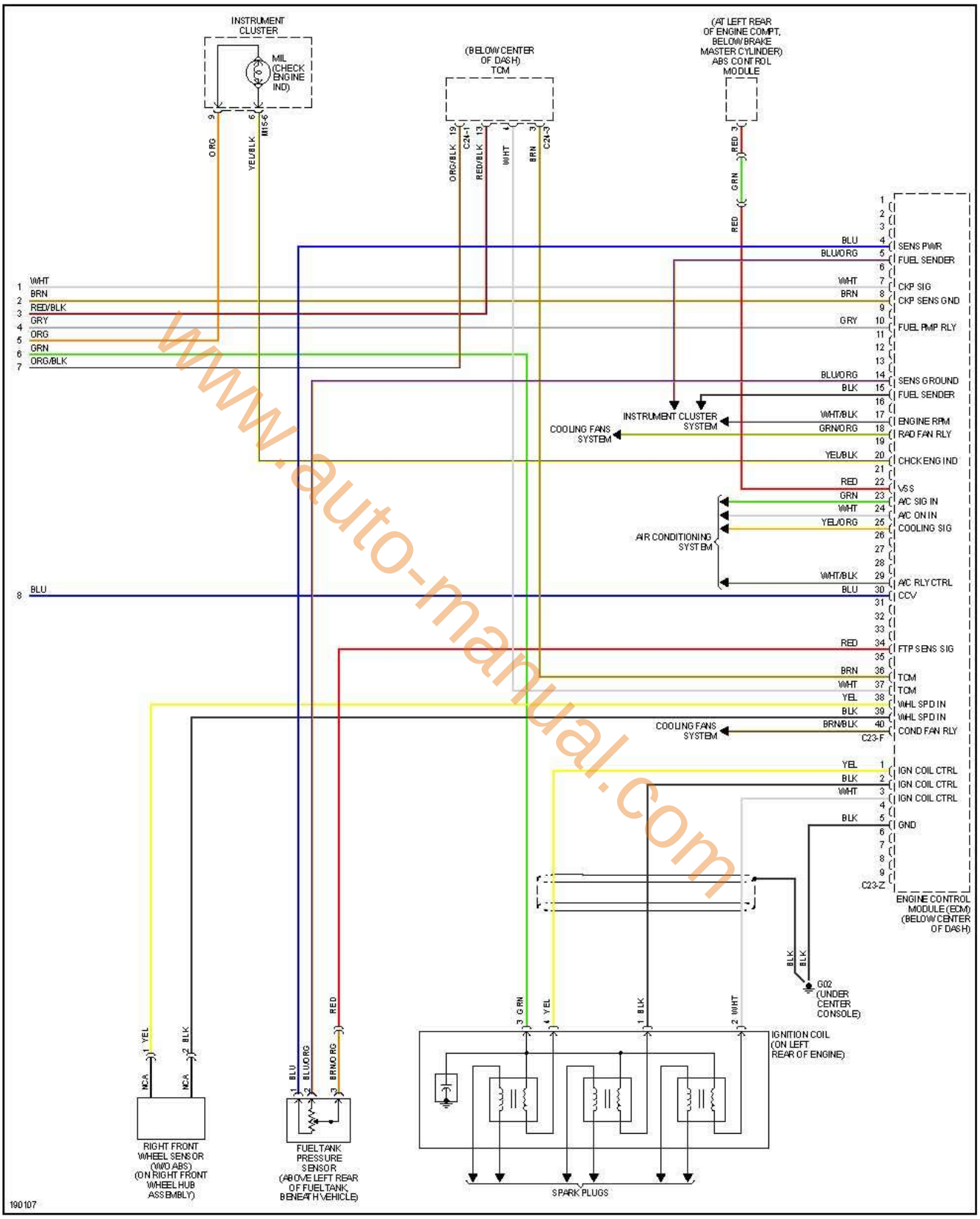

www.auto-manual.com

Santa Fe 2.7L, 2005 1 de 4

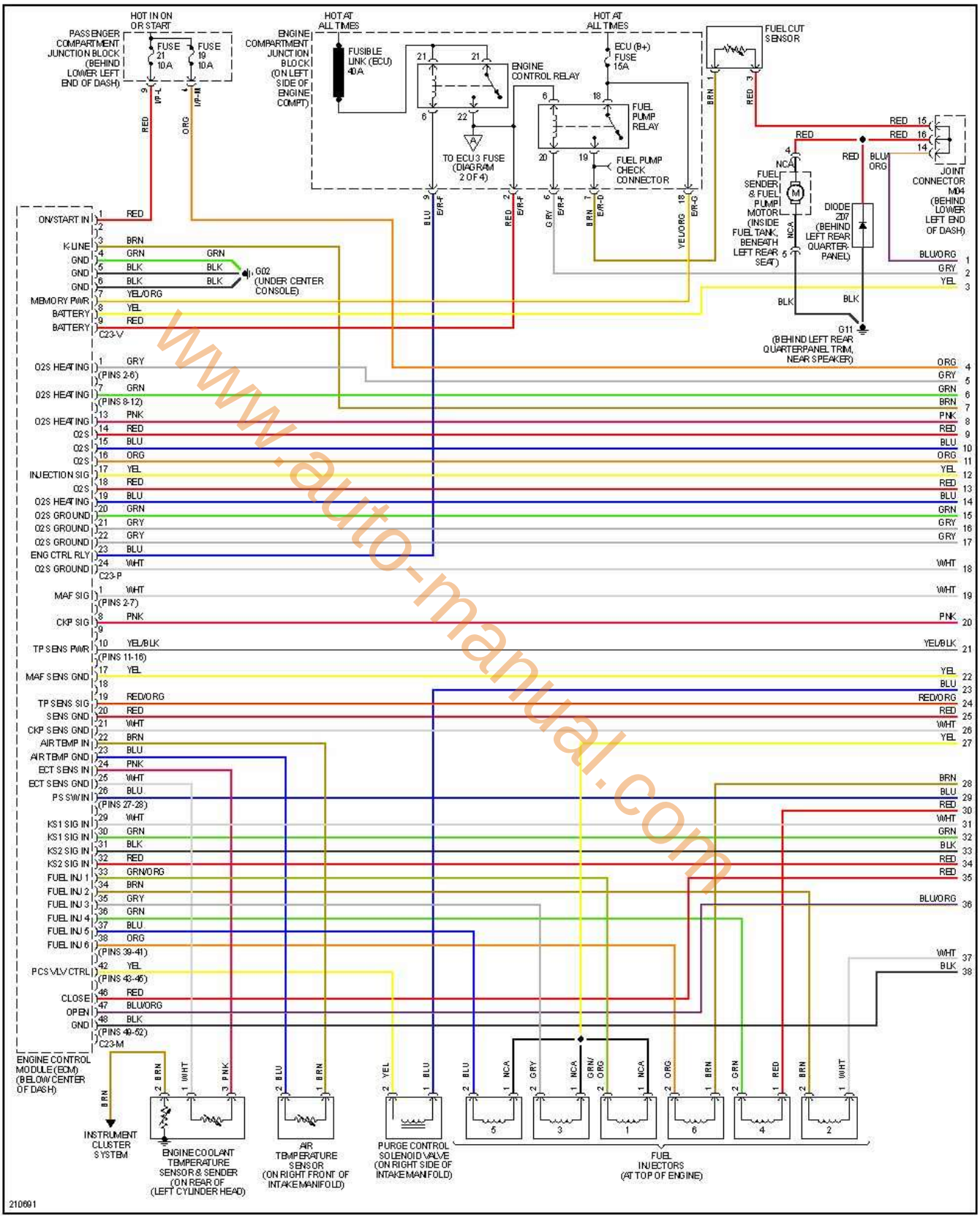

www.auto-manual.com

encendido electronico.com

2 de 4

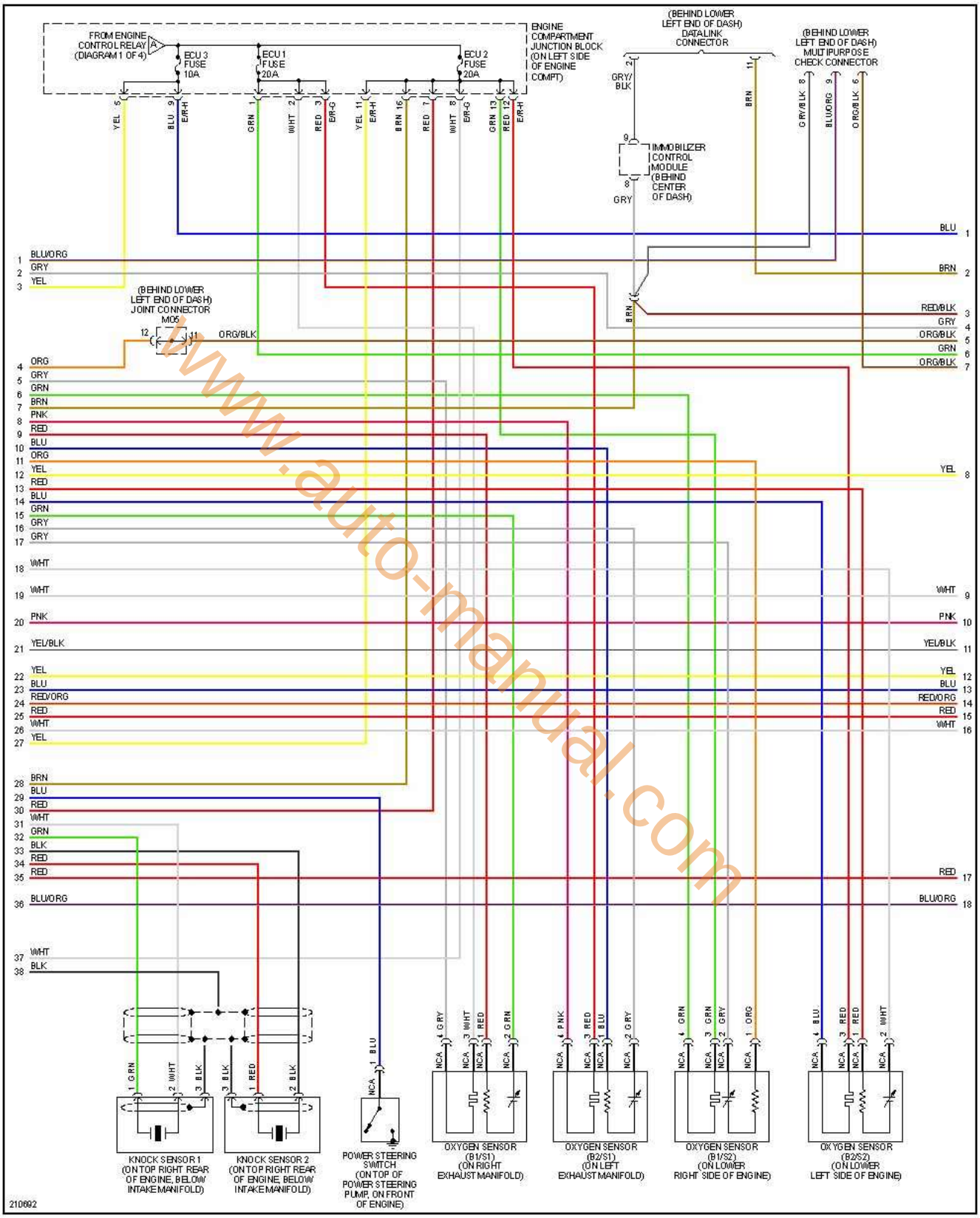

www.auto-manual.com

encendido electronico.com

3 de 4

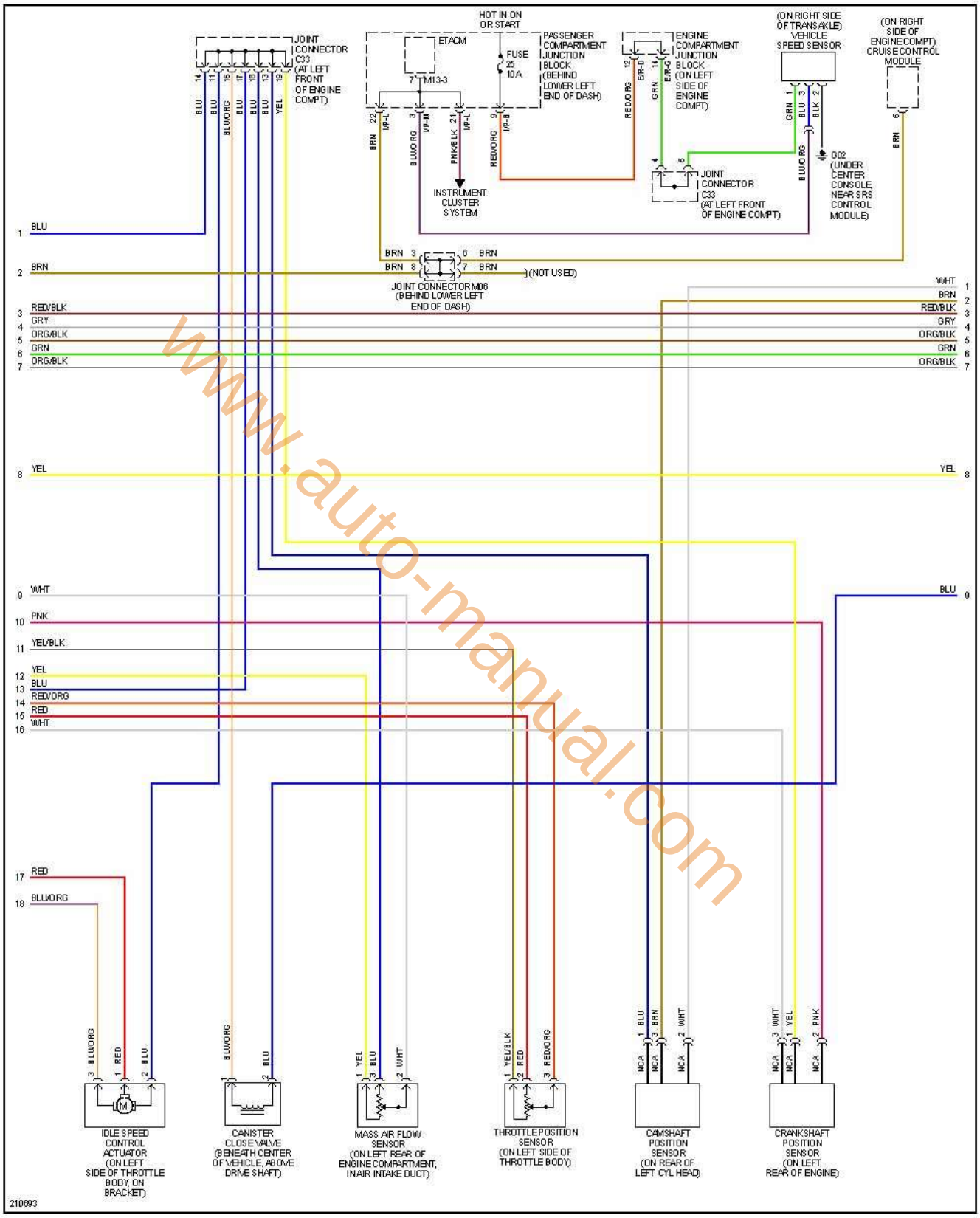

www.auto-manual.com

encendido electronico.com

4 de 4

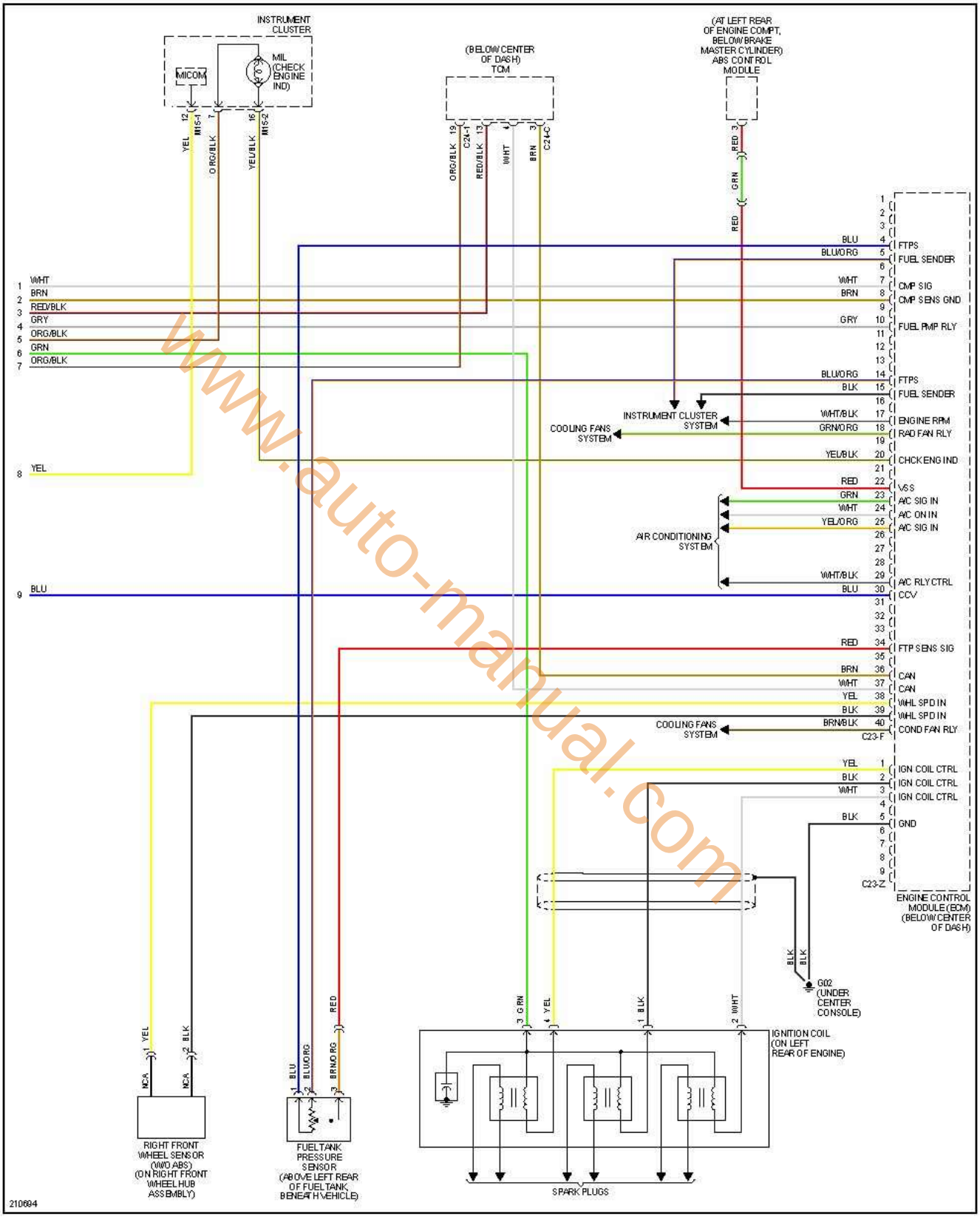

www.auto-manual.com

encendido electronico.com

Santa Fe 2.7L, 2006 1 de 4

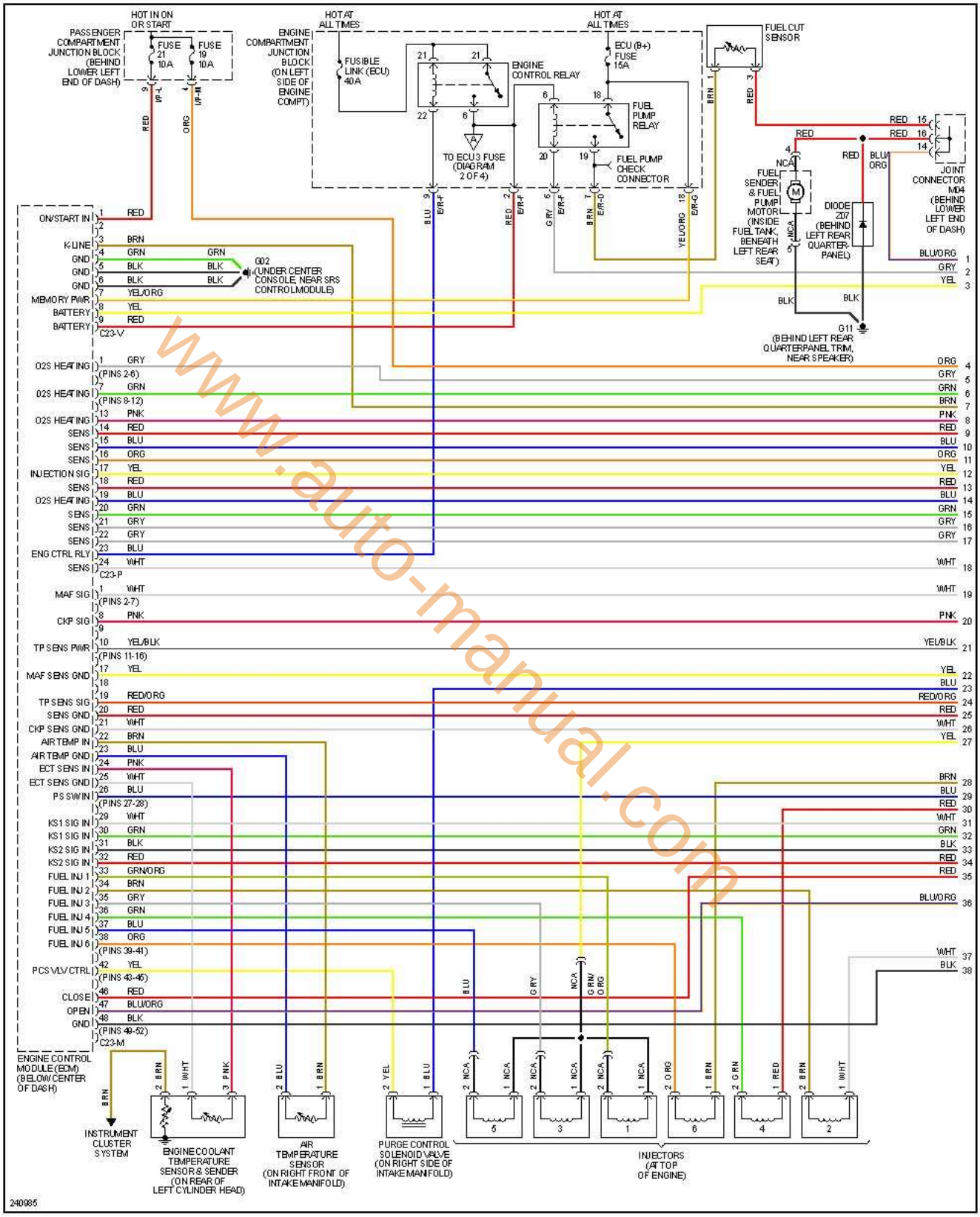

www.auto-manual.com

encendido electronico.com

2 de 4

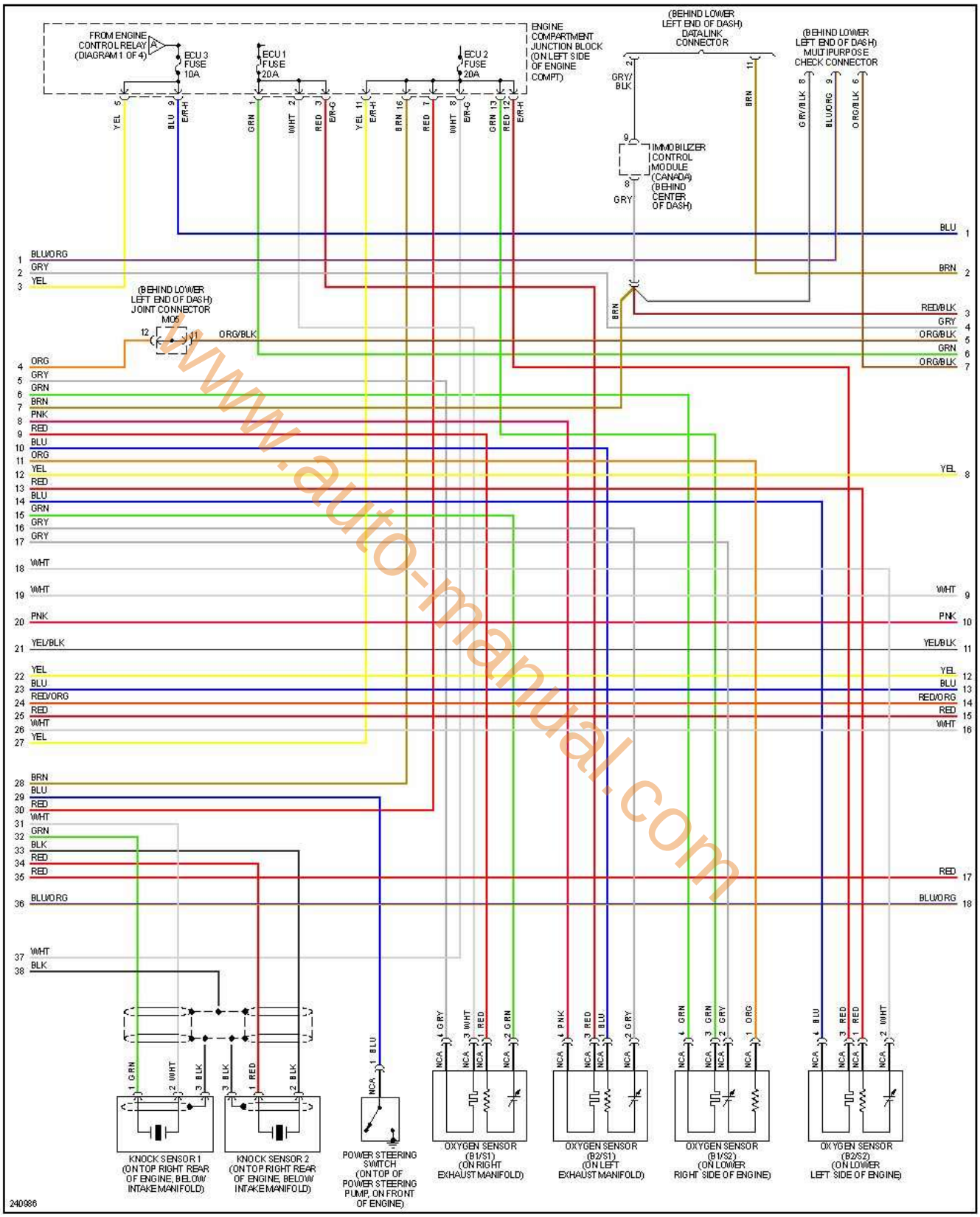

www.auto-manual.com

encendido electronico.com

3 de 4

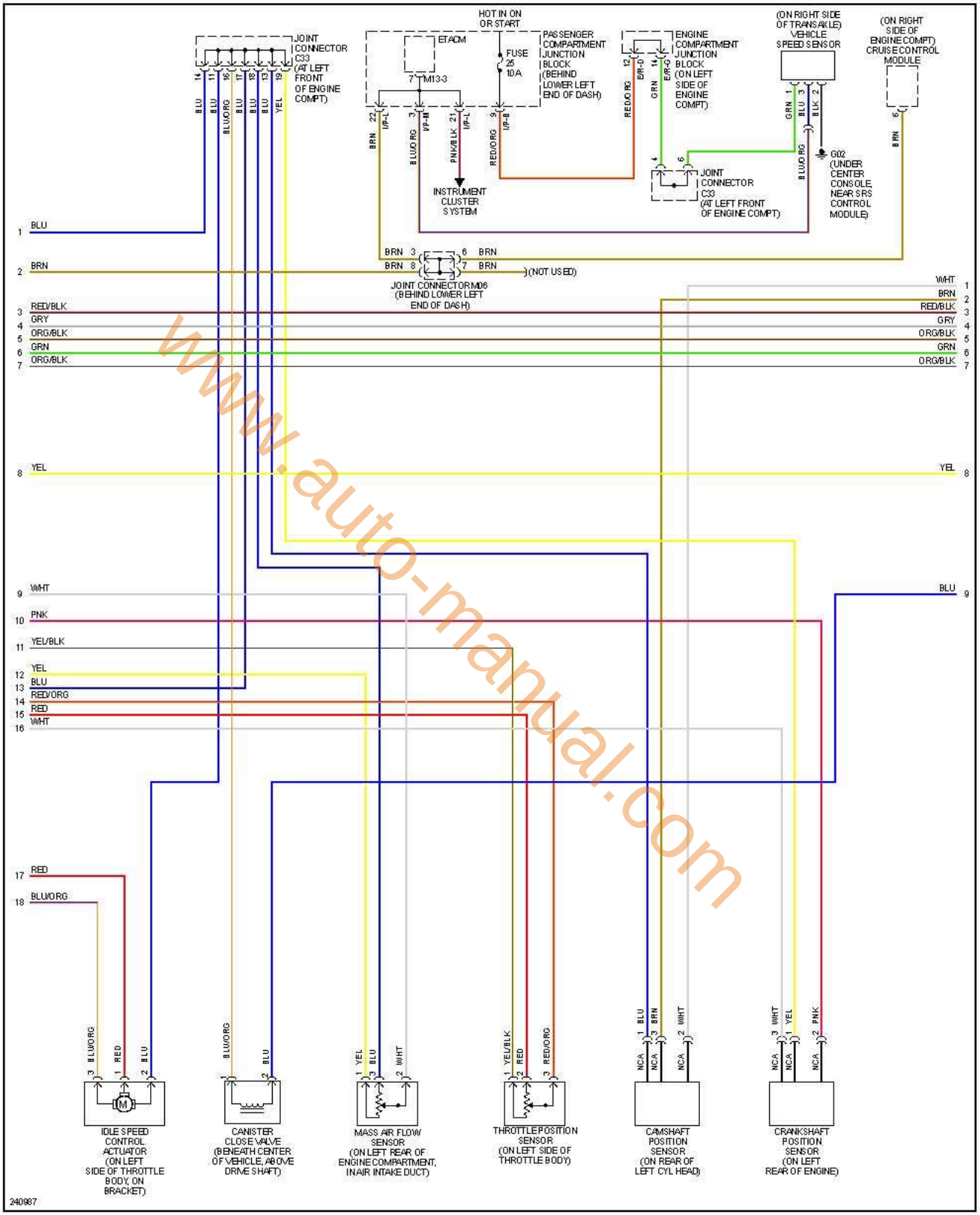

www.auto-manual.com

encendido electronico.com

4 de 4

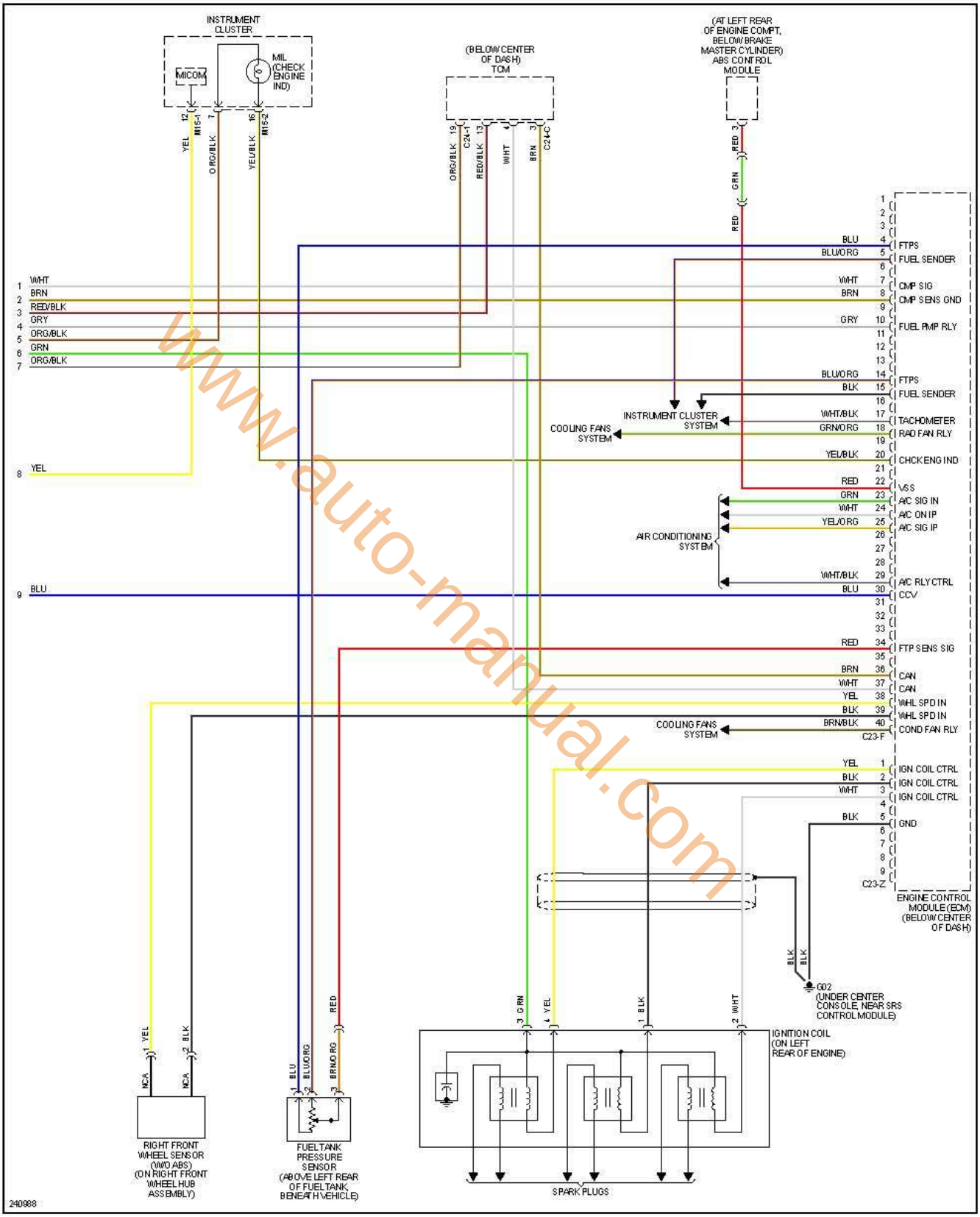

www.auto-manual.com

encendido electronico.com

Santa Fe 3.5L, 2004-2006

www.auto-manual.com

Santa Fe 3.5L, 2004 1 de 5

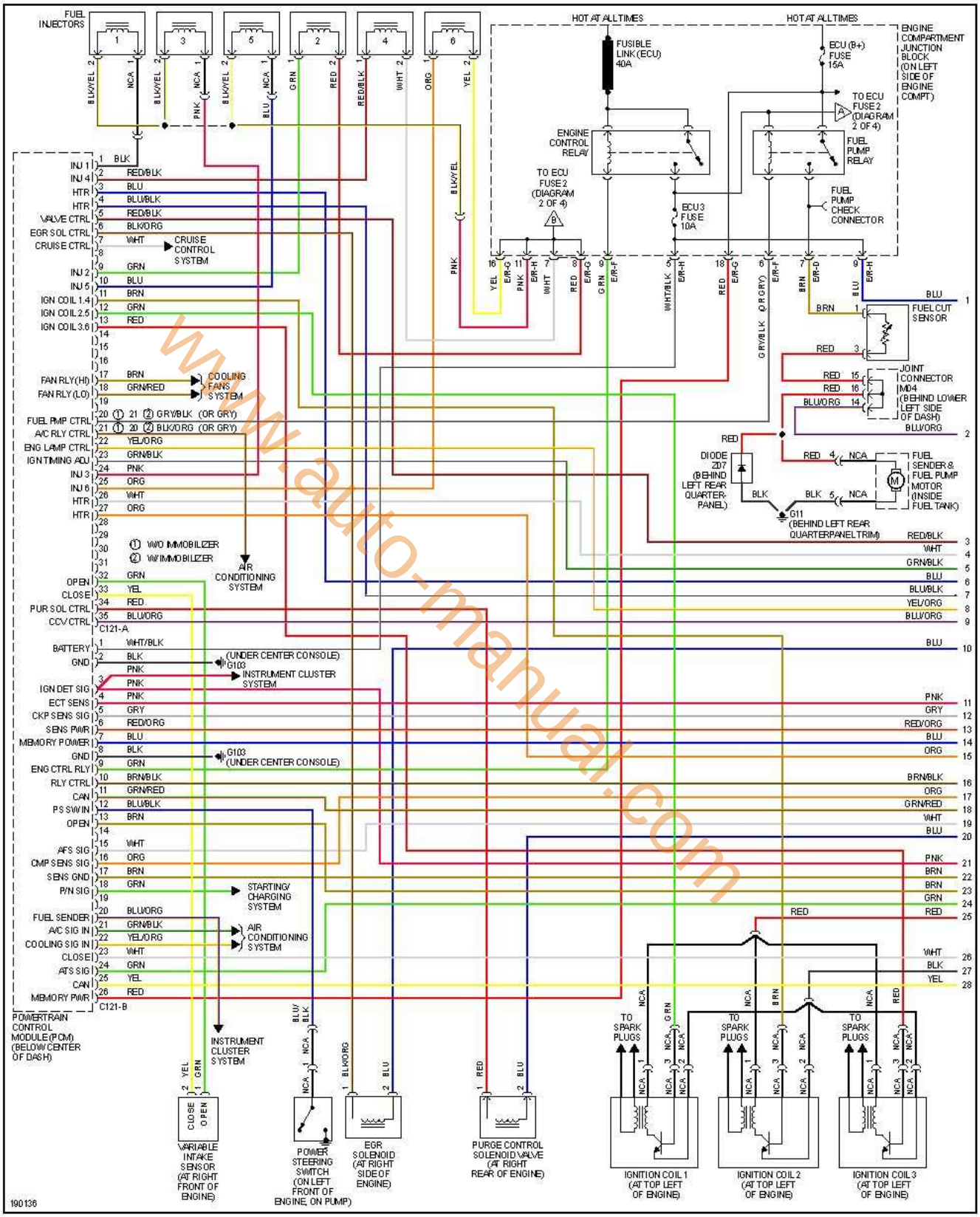

www.auto-manual.com

encendido electronico.com

2 de 5

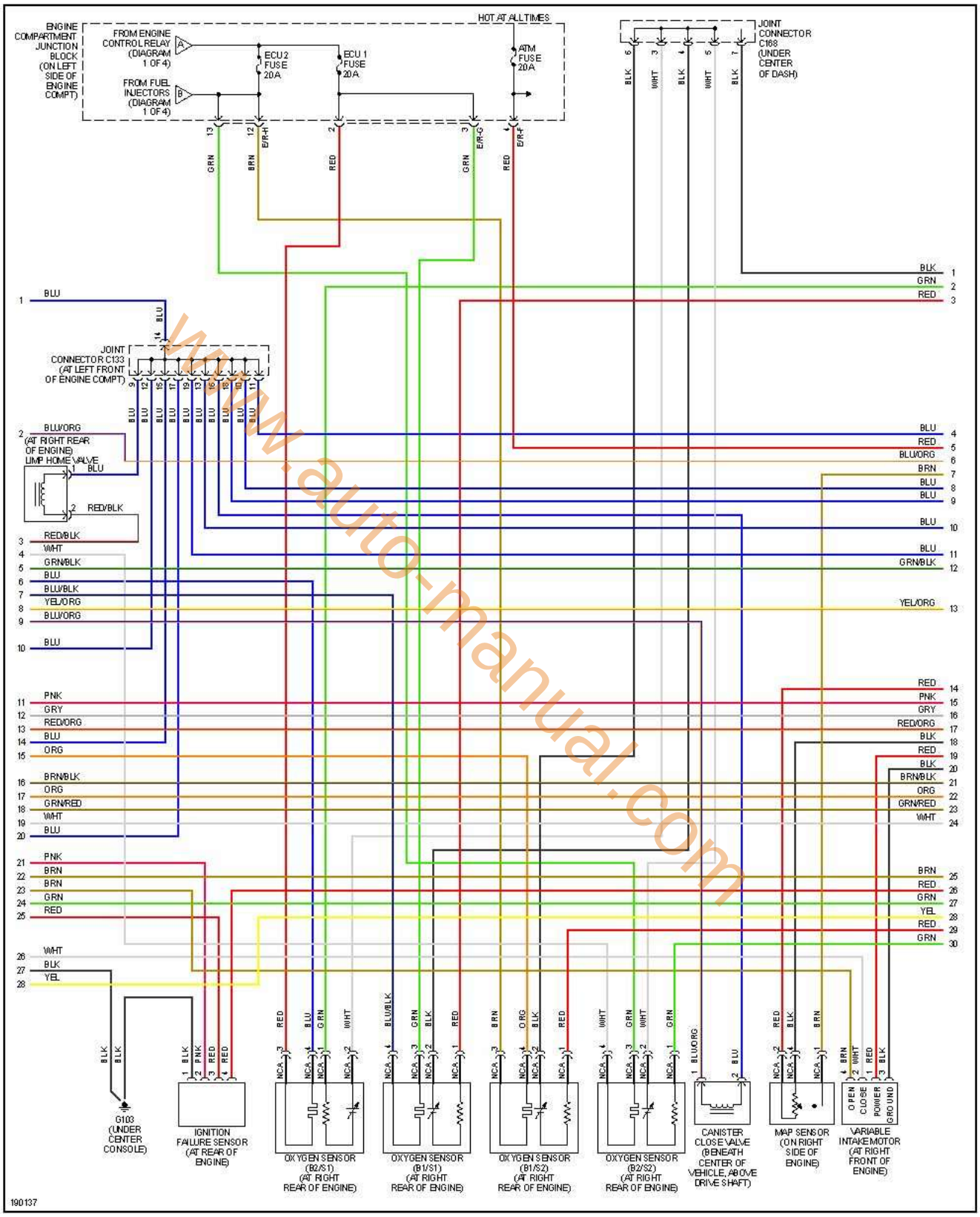

www.auto-manual.com

encendido electronico.com

3 de 5

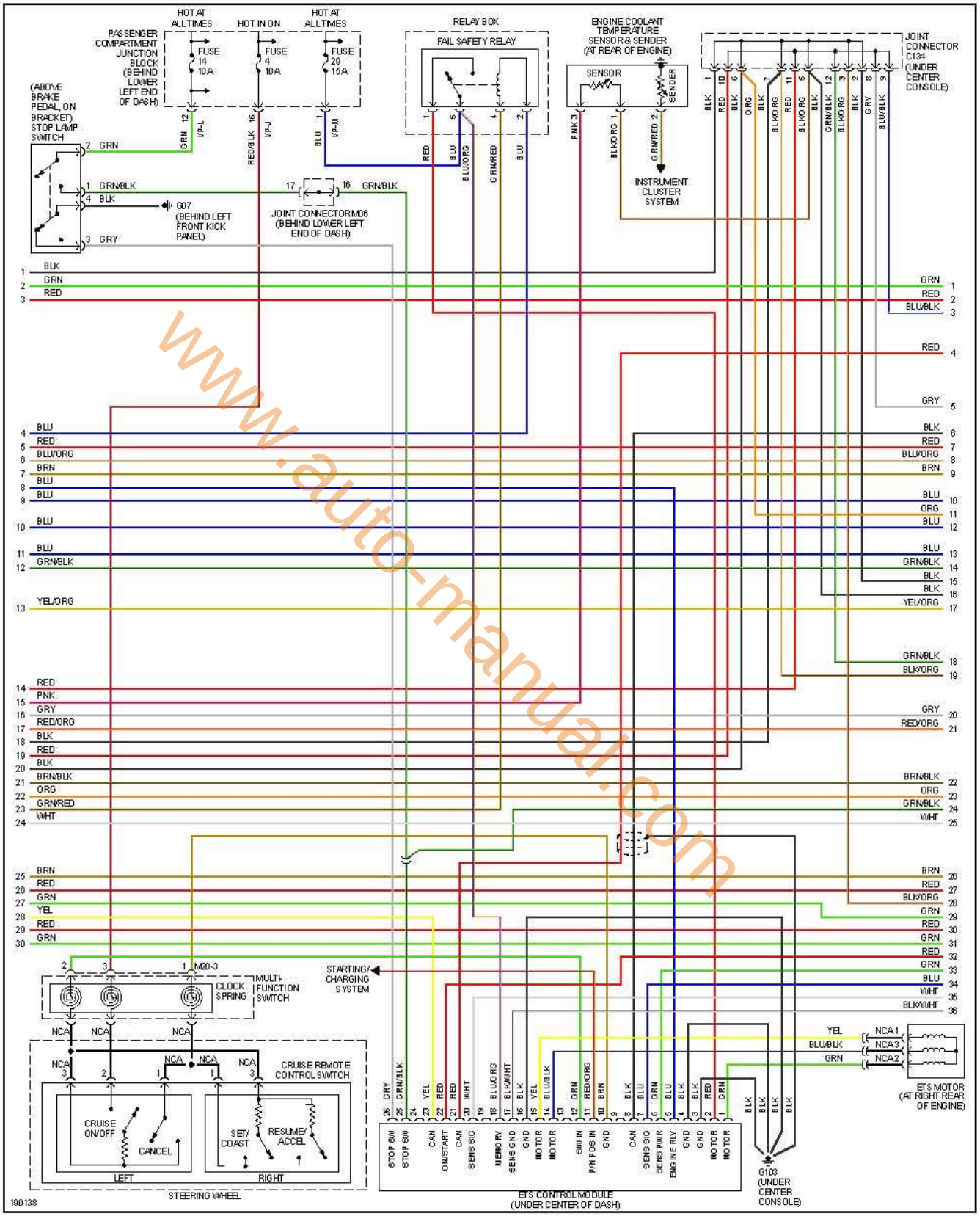

www.auto-manual.com

4 de 5

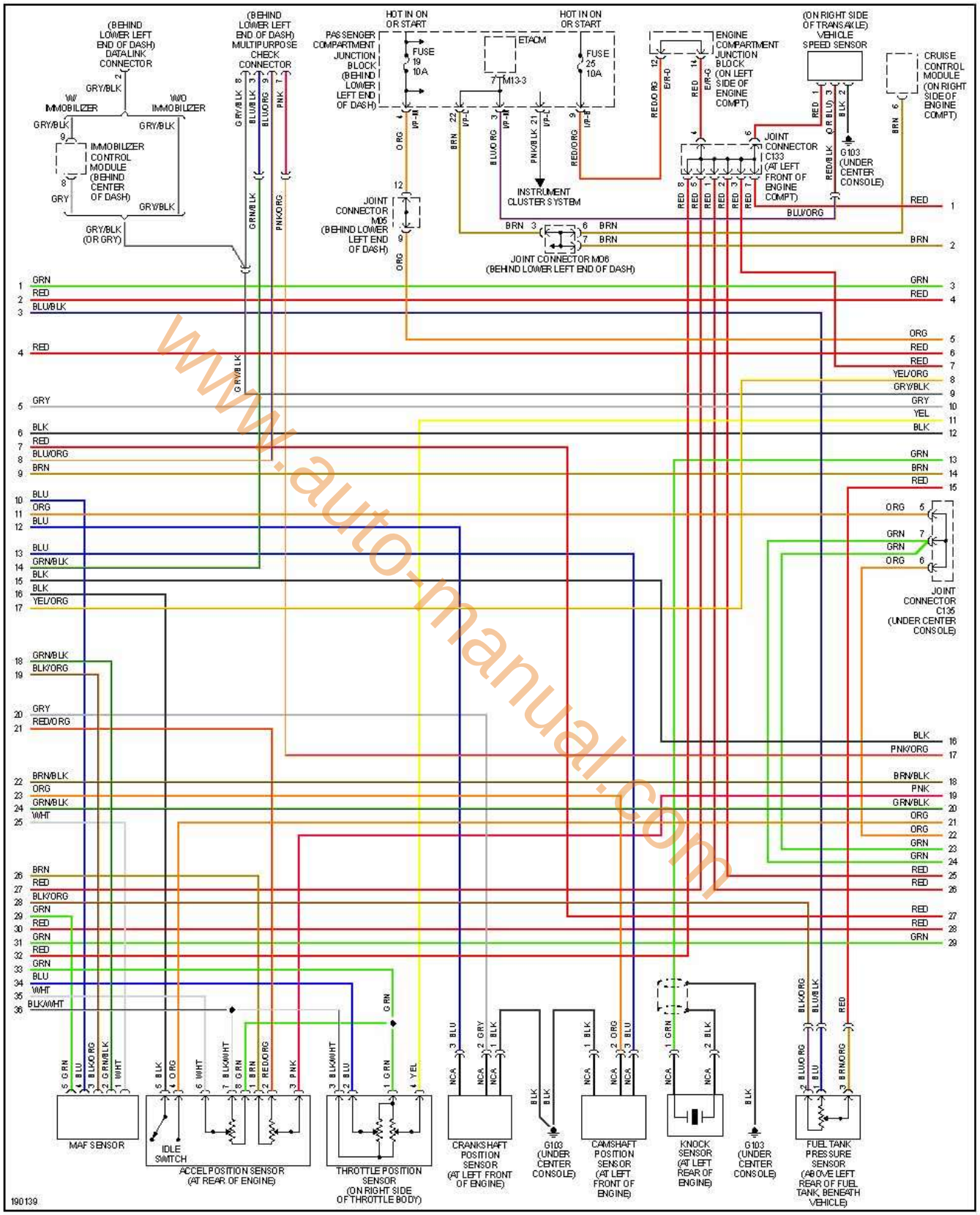

www.auto-manual.com

encendido electronico.com

5 de 5

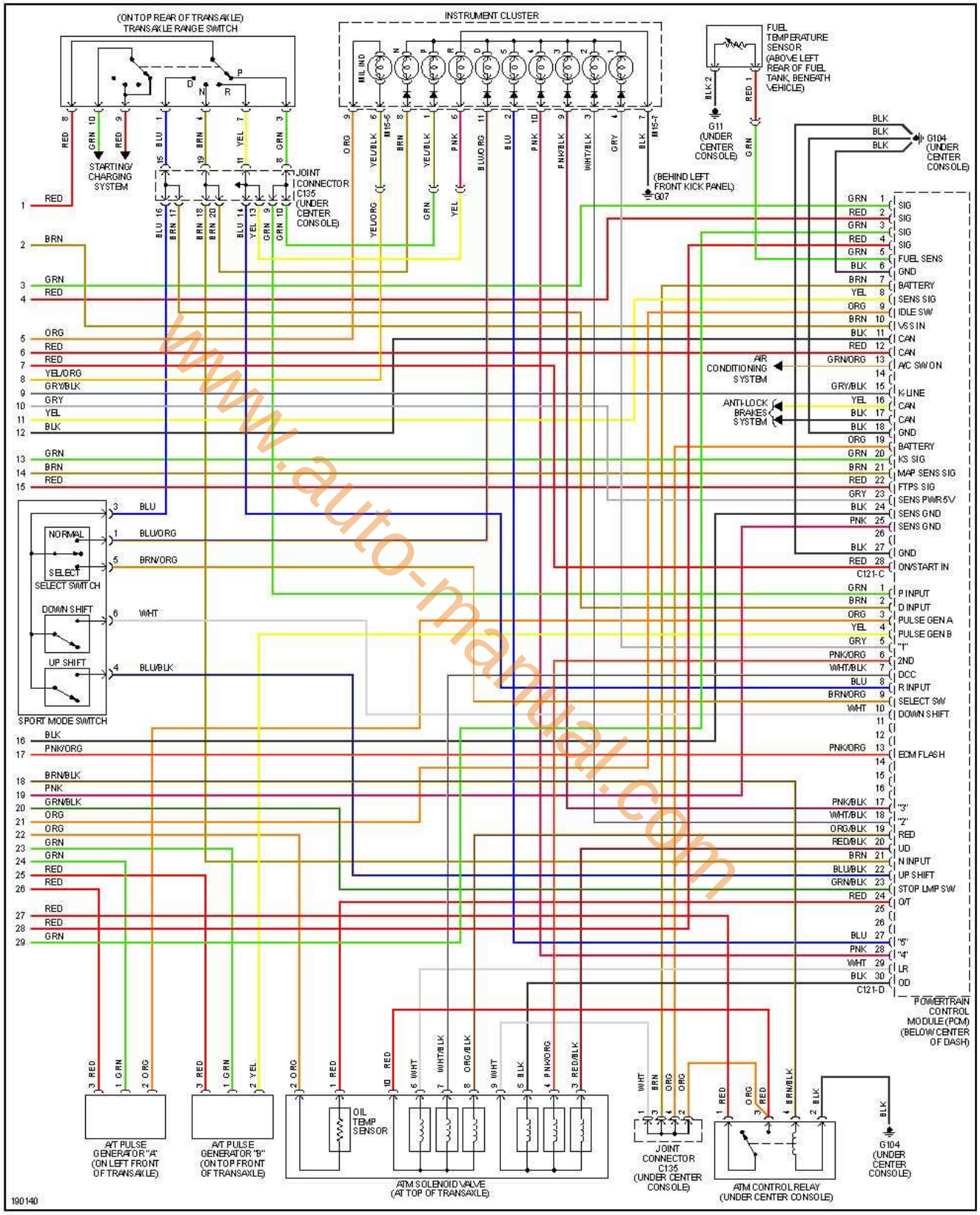

www.auto-manual.com

encendido electronico.com

Santa Fe 3.5L, 2005 1 de 5

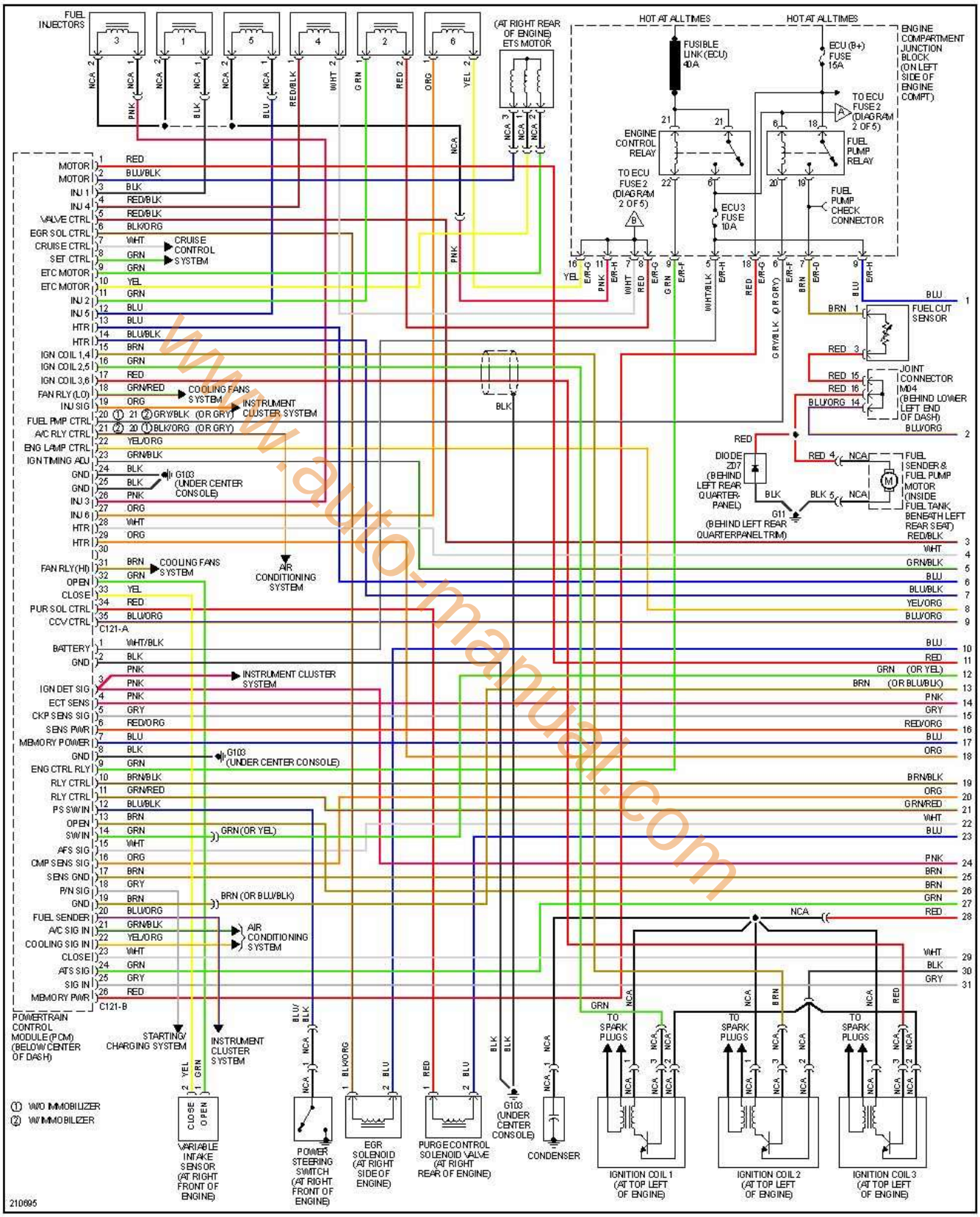

www.auto-manual.com

encendido electronico.com

2 de 5

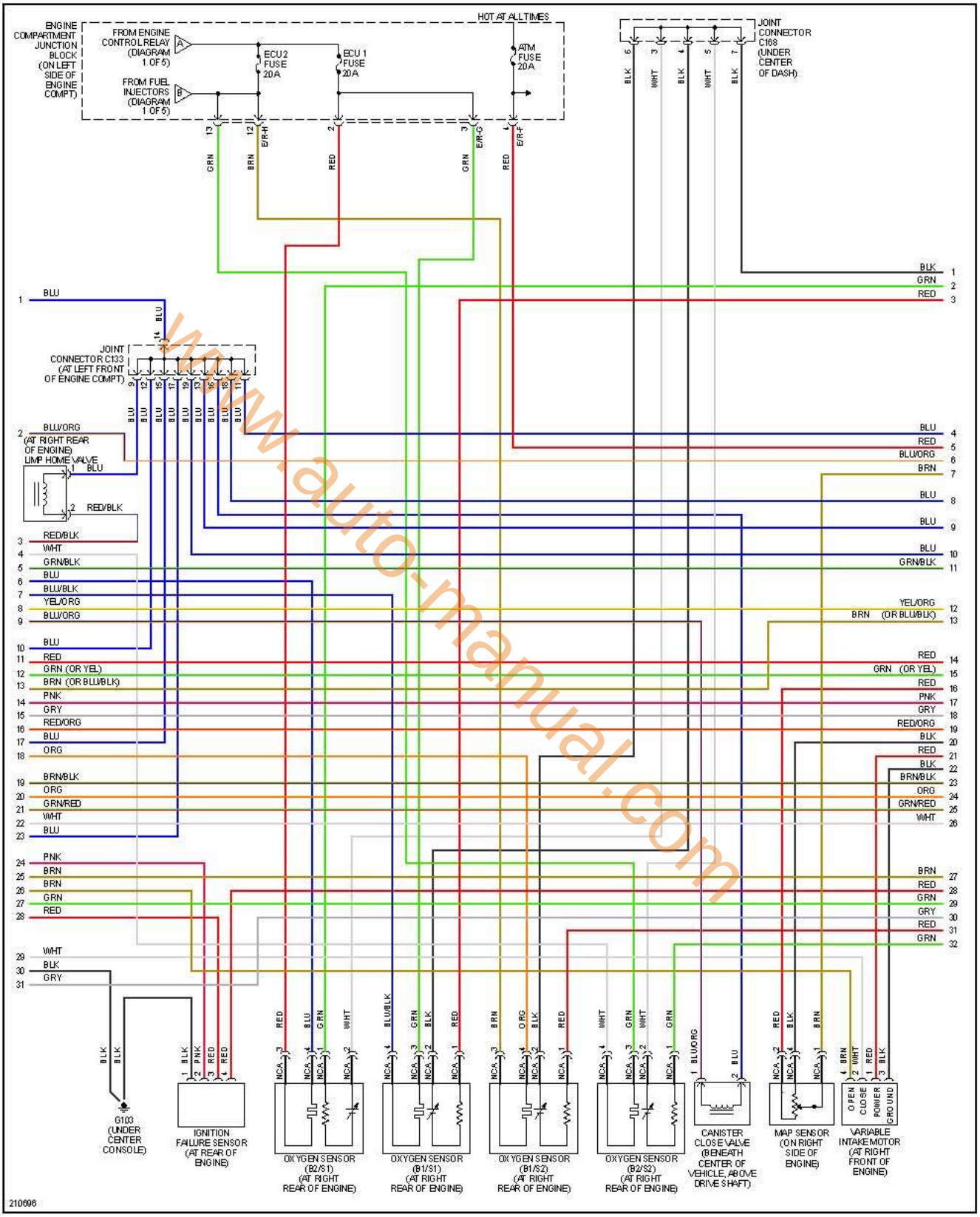

www.auto-manual.com

encendido electronico.com

3 de 5

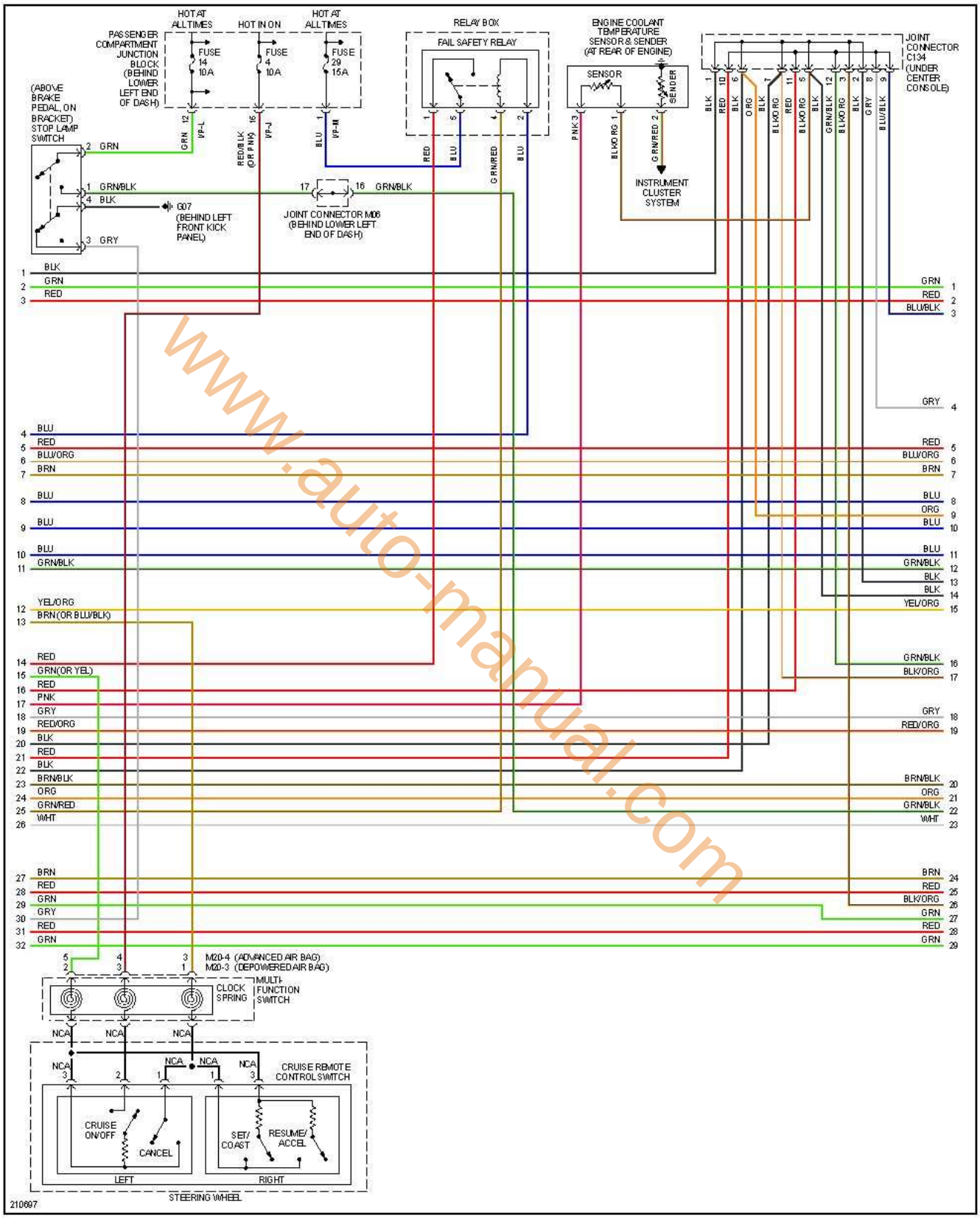

www.auto-manual.com

encendido electronico.com

4 de 5

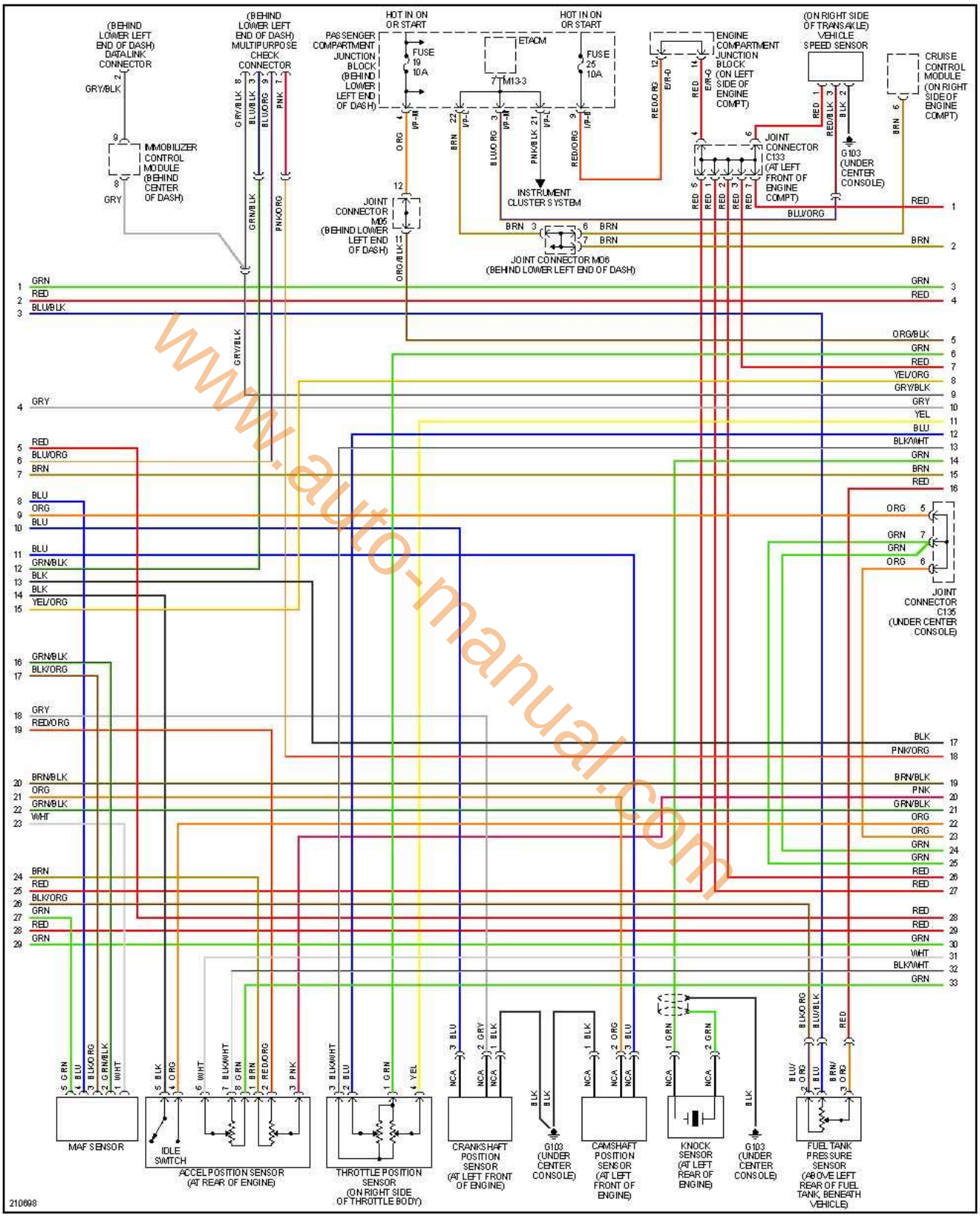

www.auto-manual.com

encendido electronico.com

5 de 5

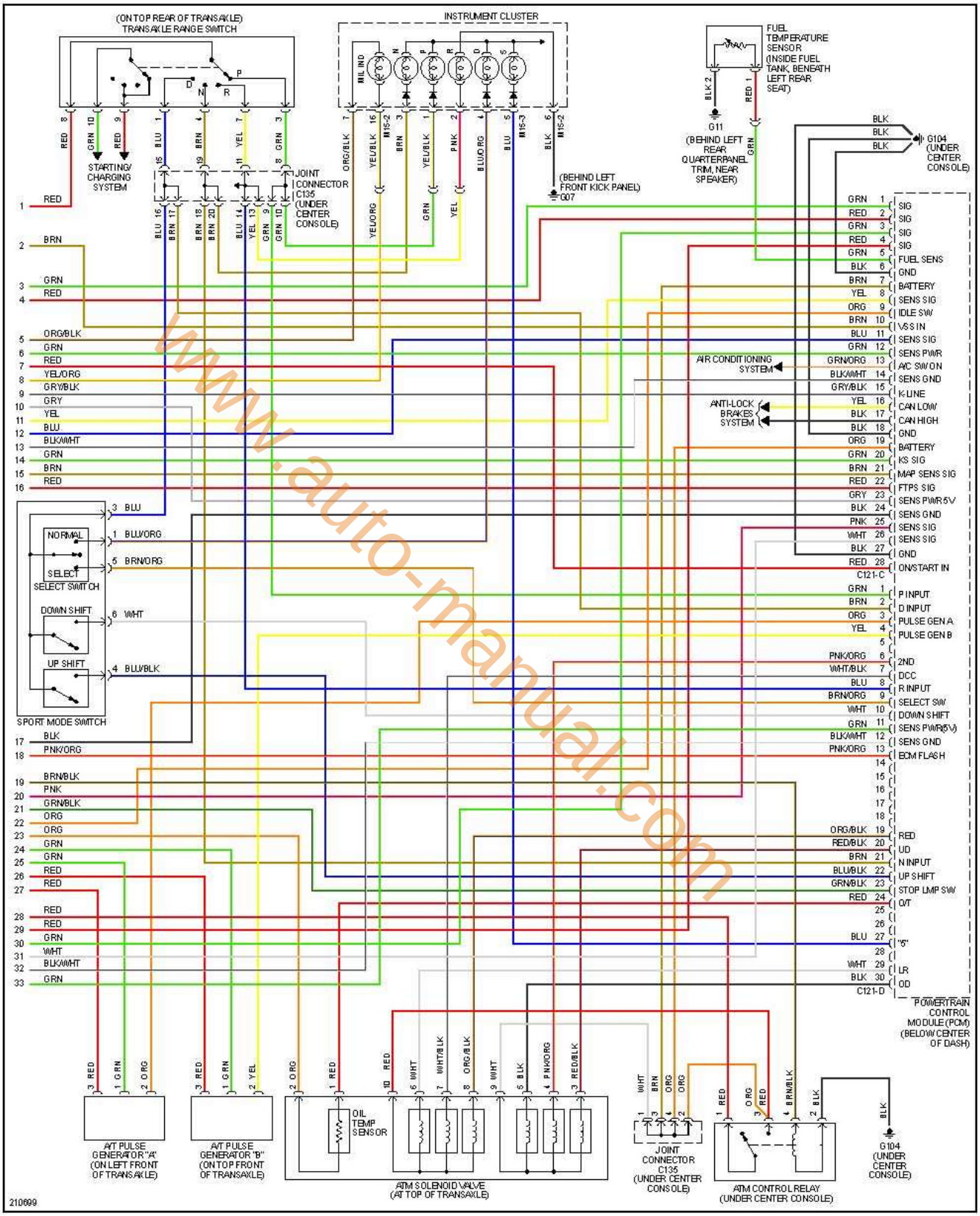

www.auto-manual.com

encendido electronico.com

Santa Fe 3.5L, 2006 1 de 5

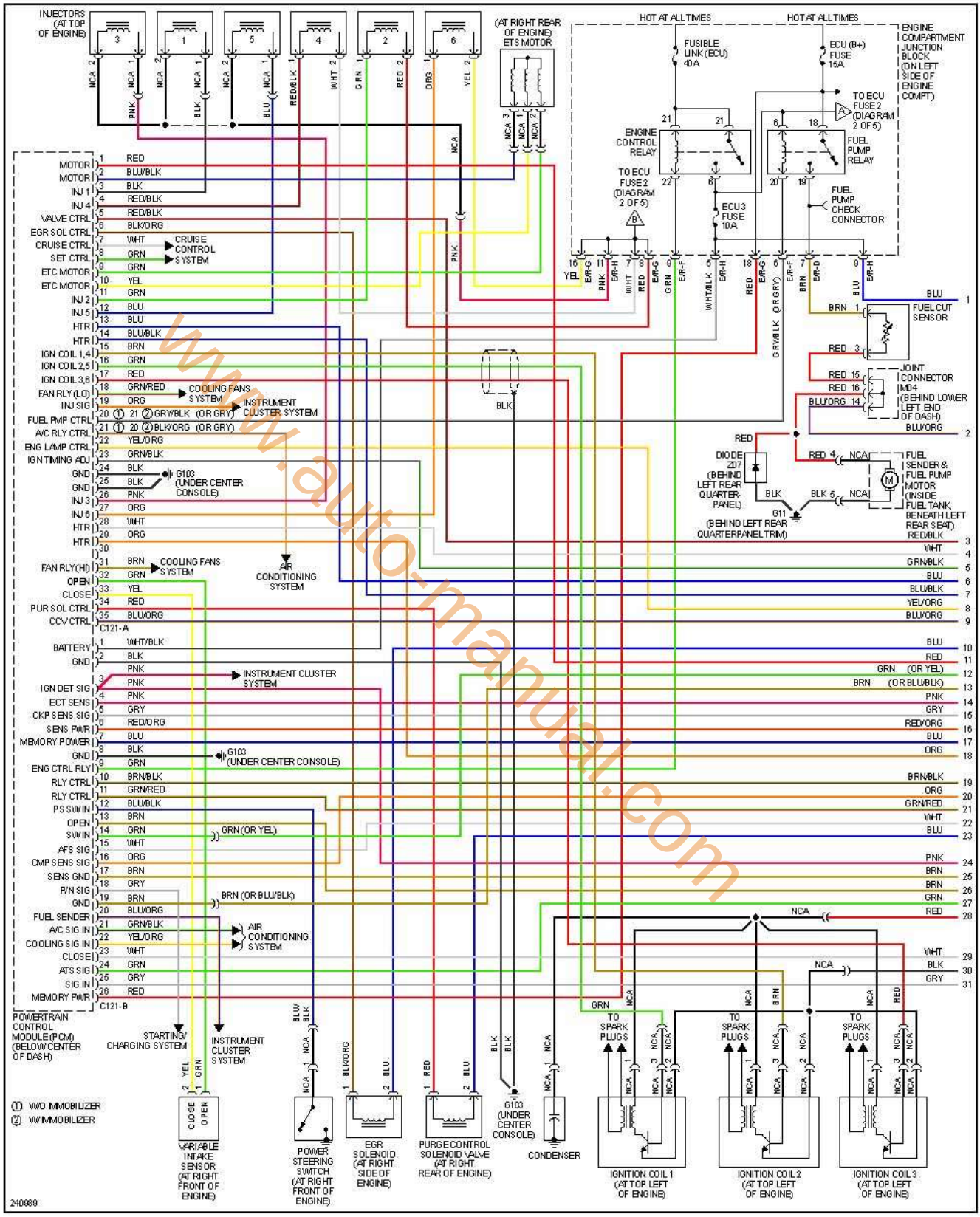

www.auto-manual.com

encendido electronico.com

2 de 5

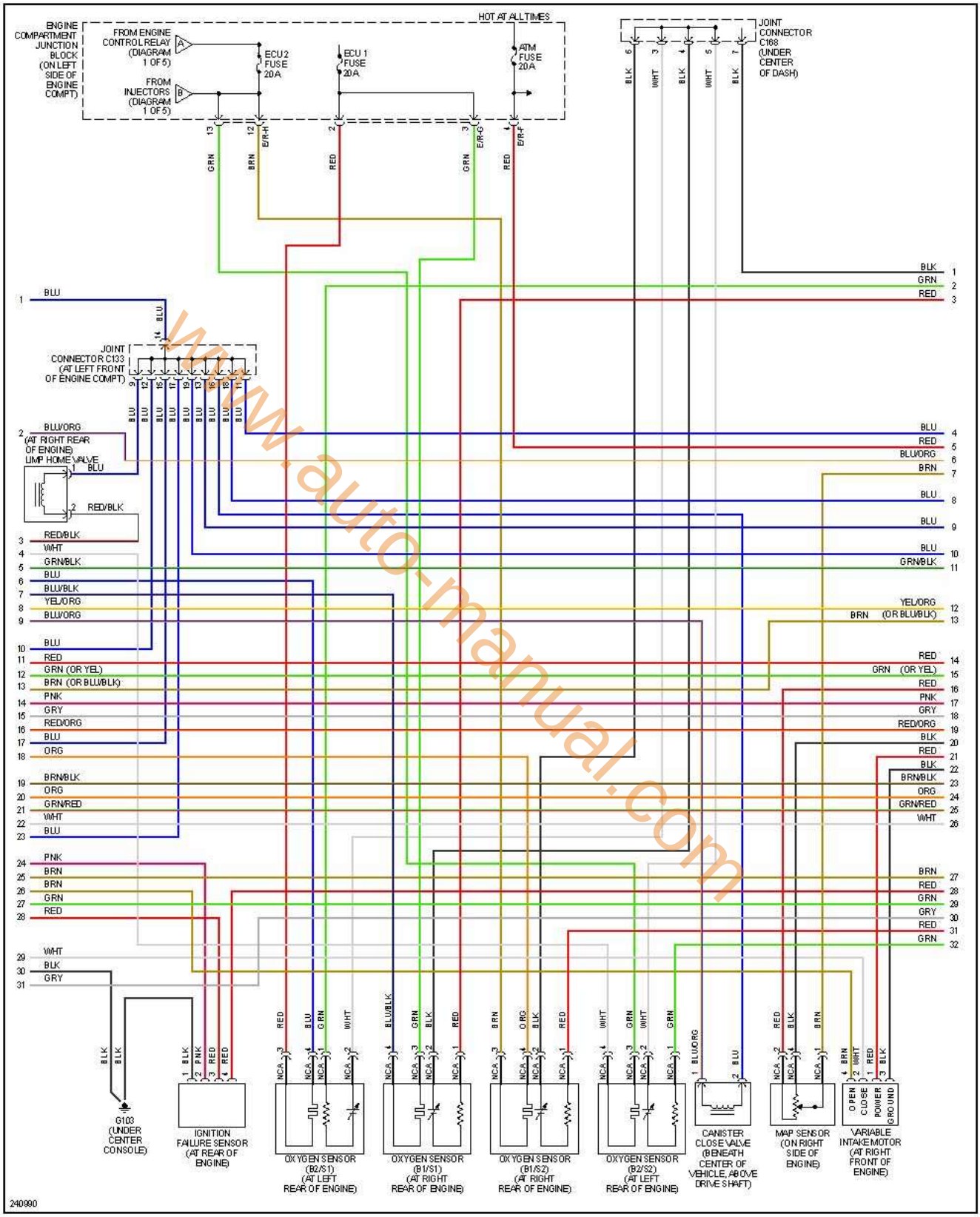

www.auto-manual.com

encendido electronico.com

3 de 5

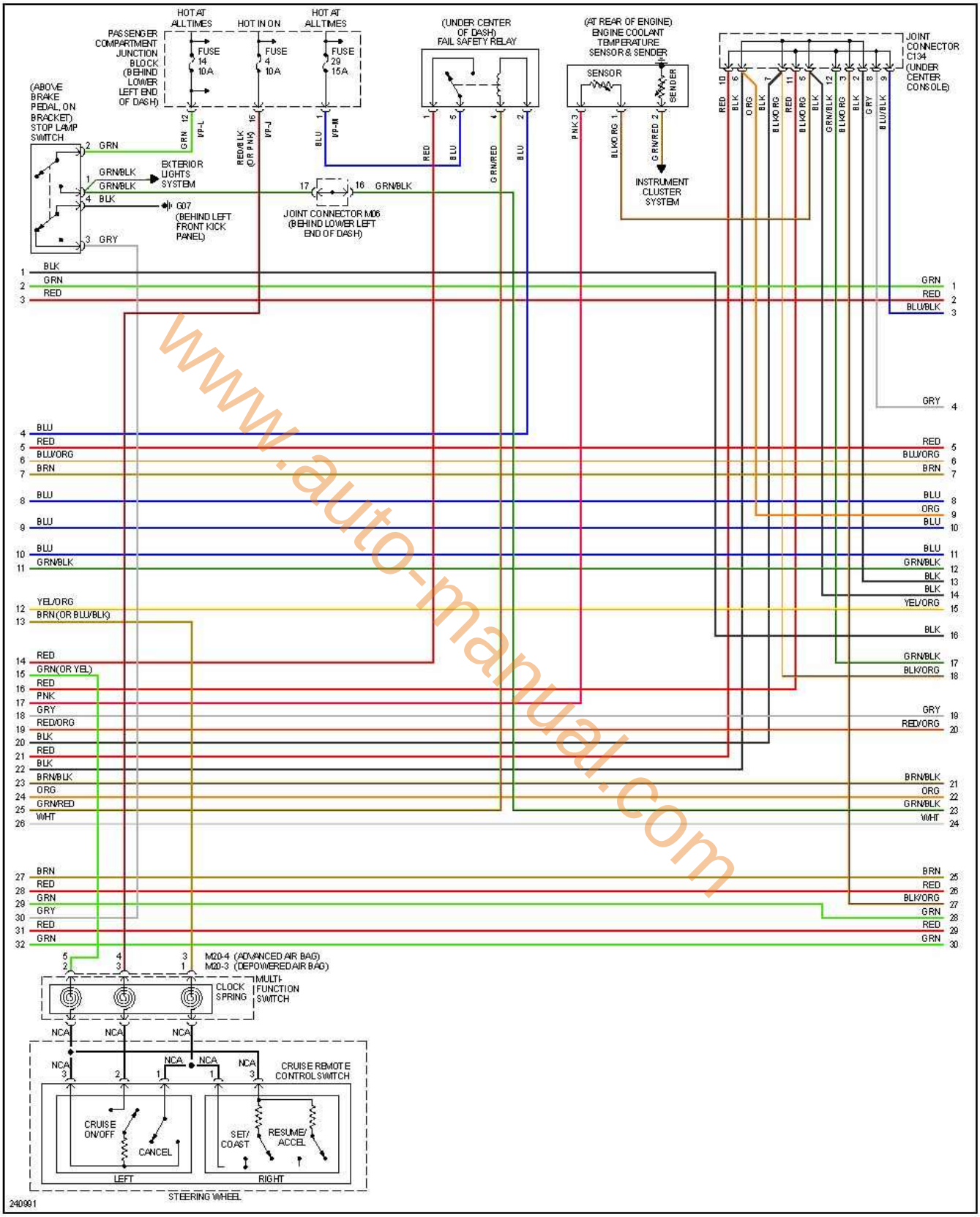

www.auto-manual.com

encendido electronico.com

4 de 5

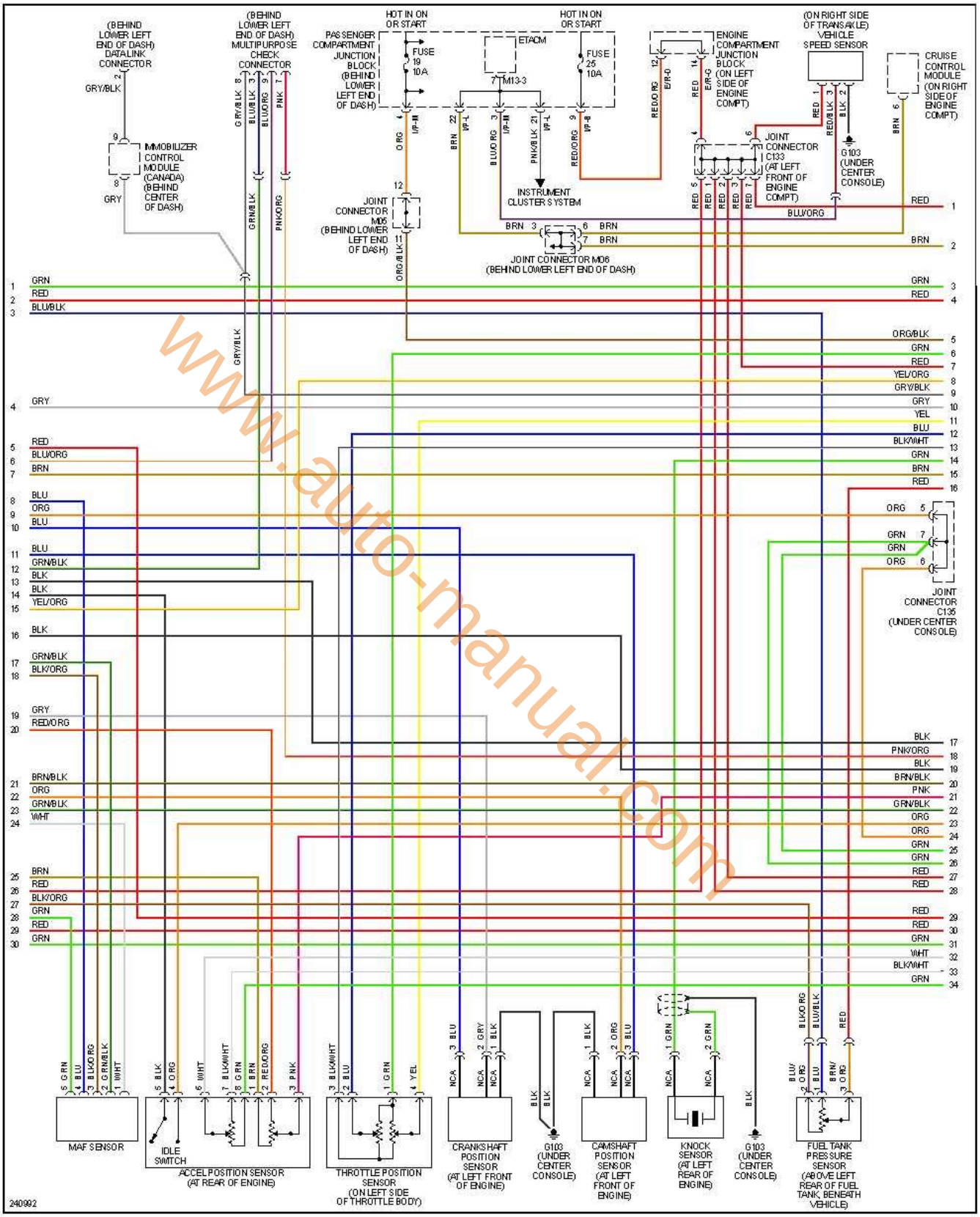

www.auto-manual.com

encendido electronico.com

5 de 5

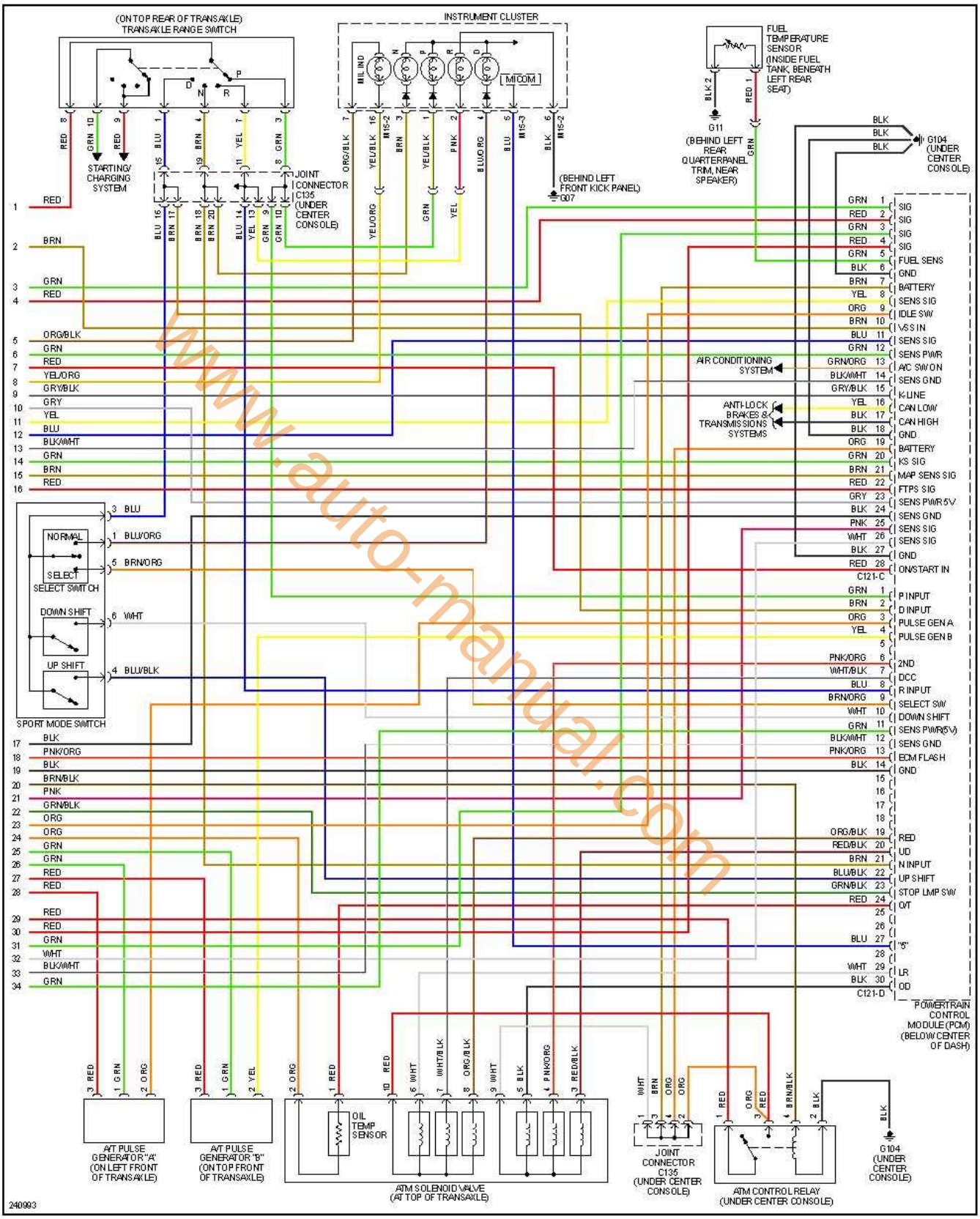

www.auto-manual.com

encendido electronico.com

SCOUPE

www.auto-manual.com

Scoupe 1.5L, 1992-1994

www.auto-manual.com

Scoupe 1.5L, 1992 1 de 1

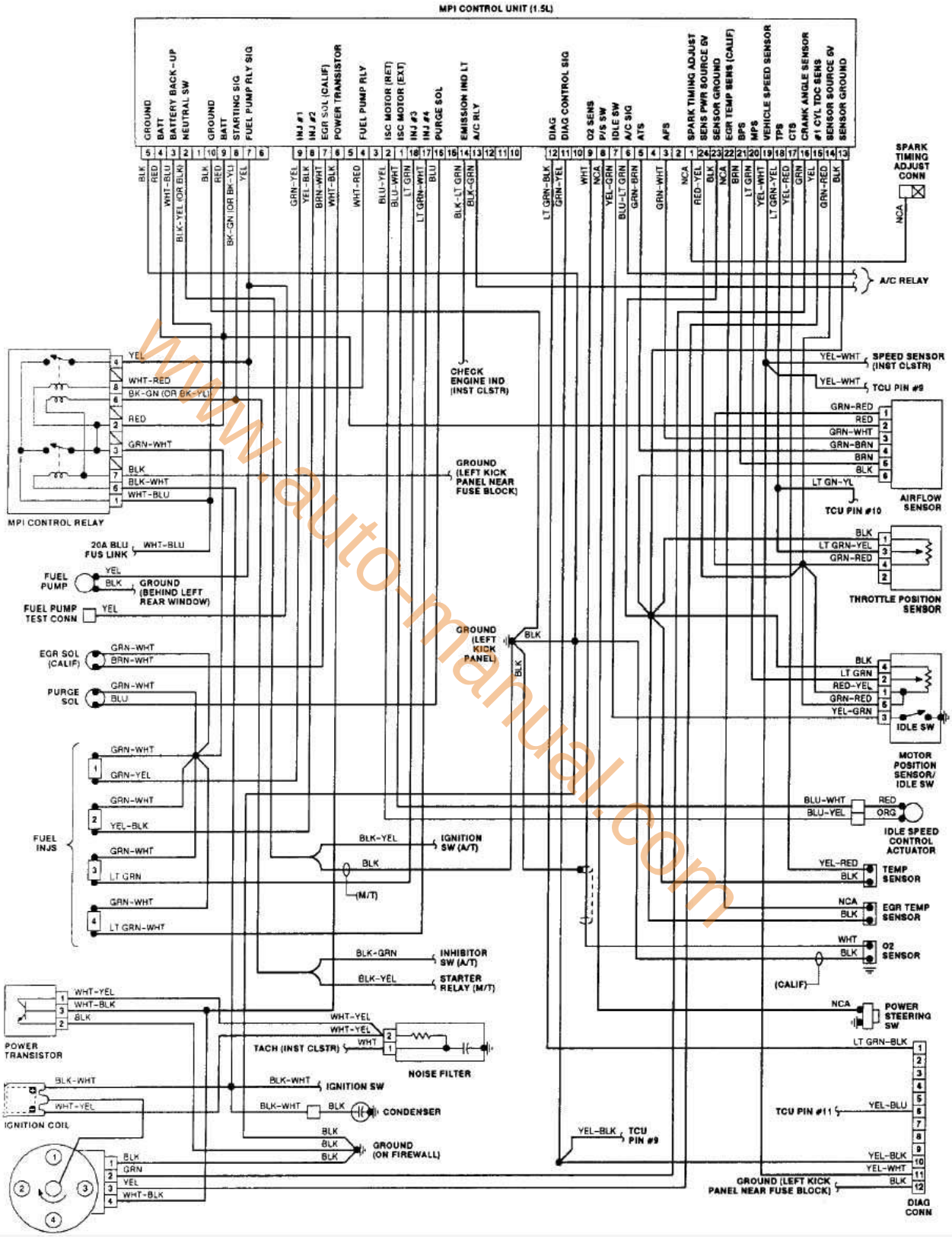

www.auto-manual.com

encendido electronico.com

Scoupe 1.5L, 1993 1 de 1

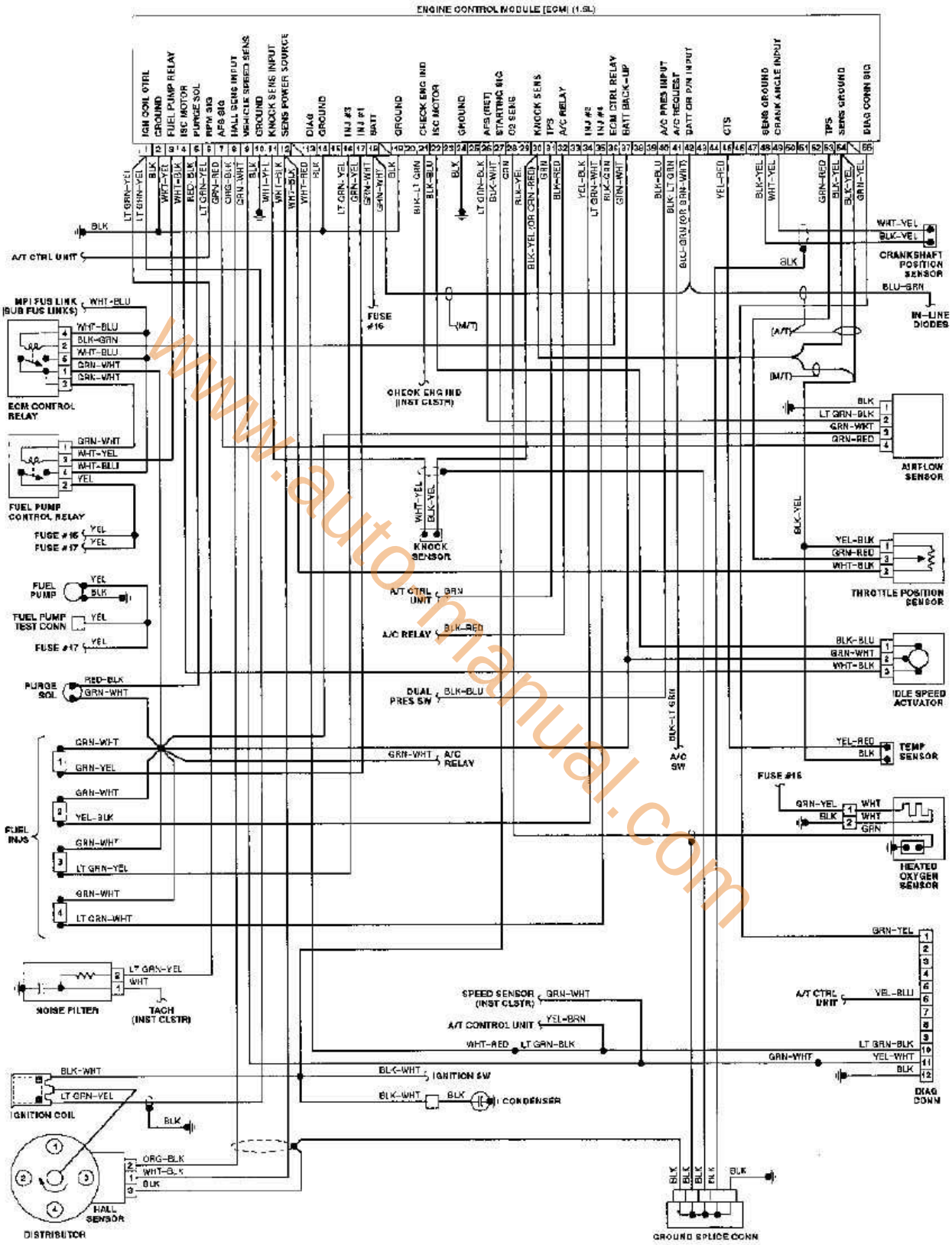

www.automanual.com

encendido electronico.com

Scoupe 1.5L, 1994 1 de 2

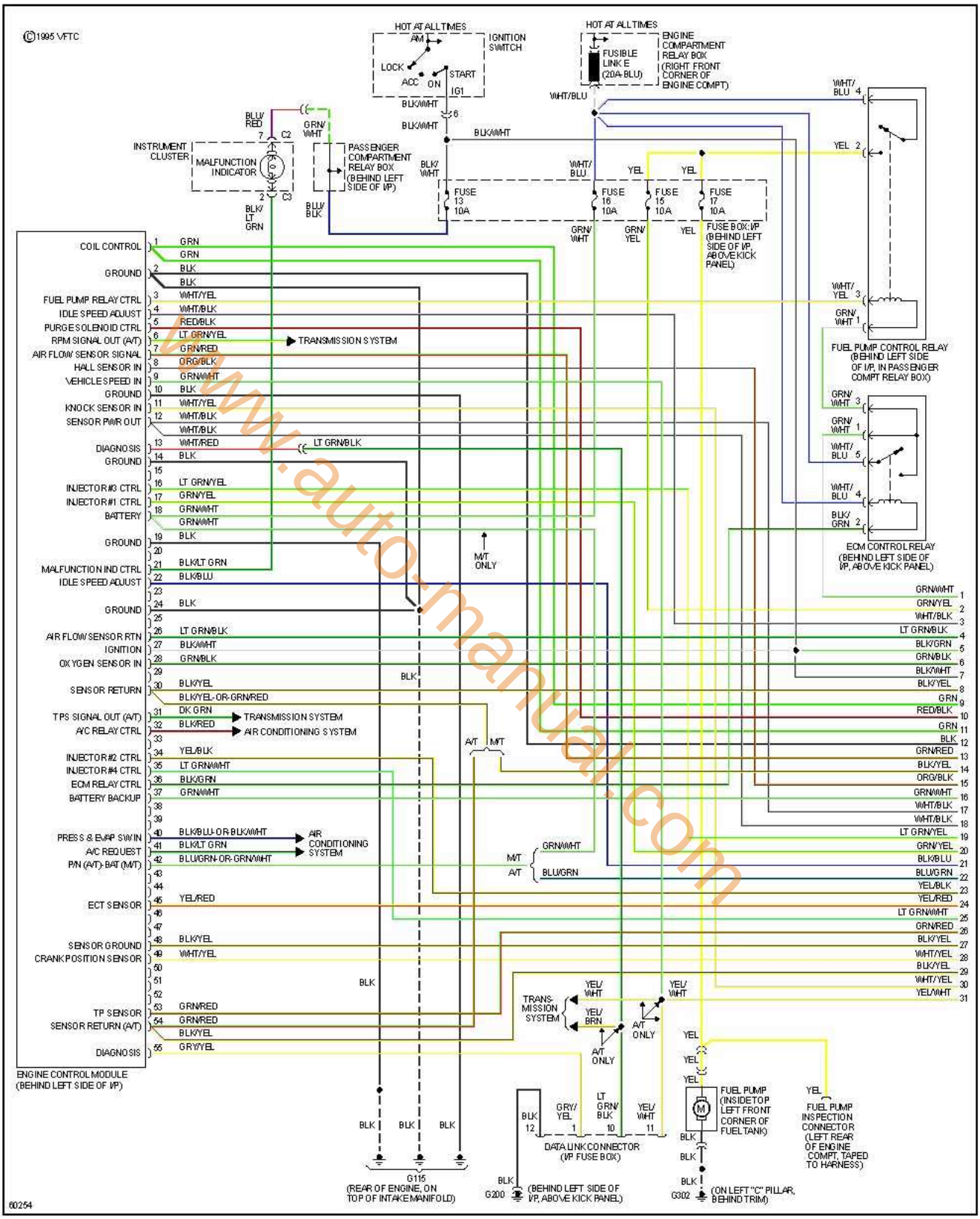

www.auto-manual.com

encendido electronico.com

2 de 2

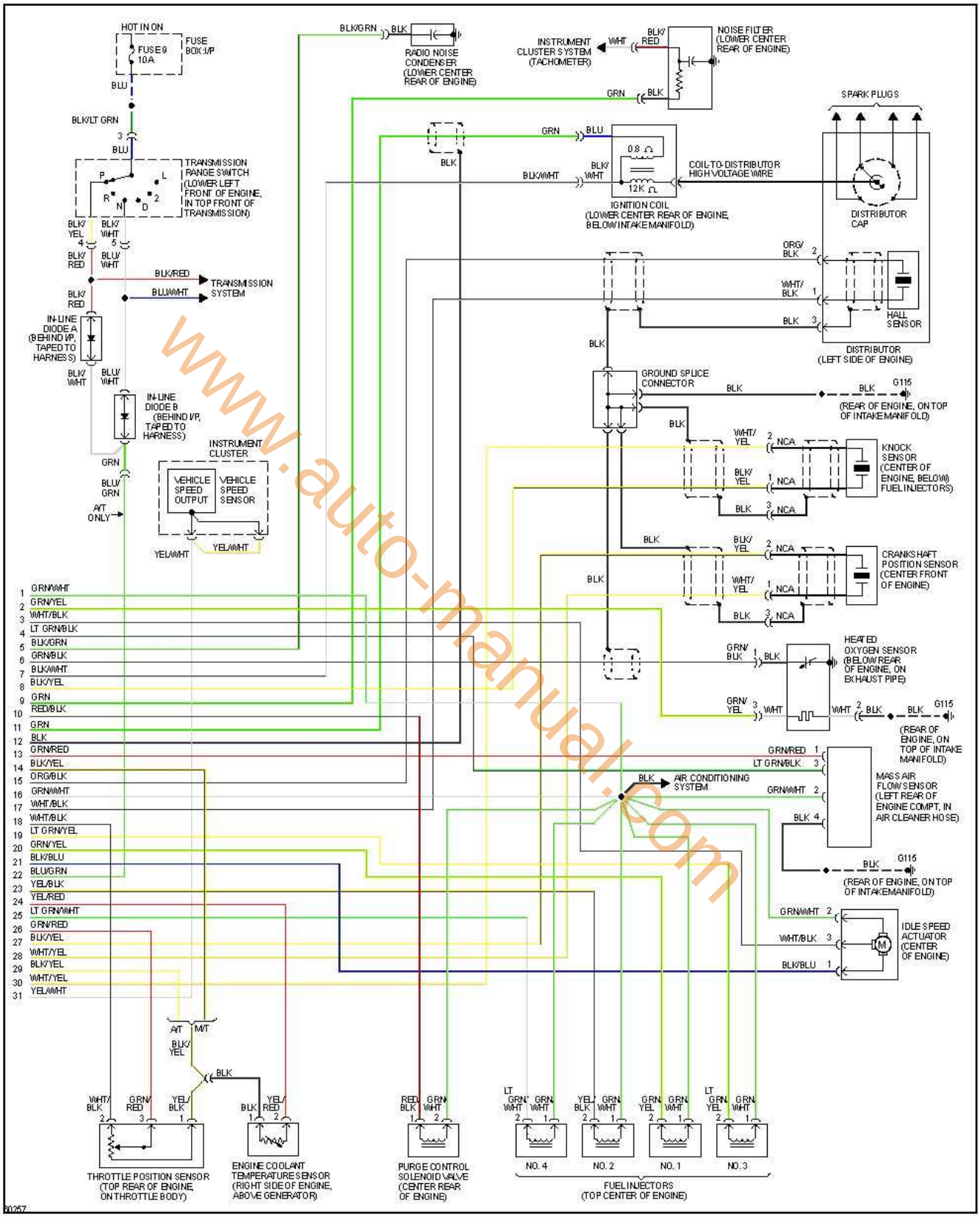

www.auto-manual.com

encendido electronico.com

Scoupe 1.5L, Turbo, 1993-1994

www.auto-manual.com

Scoupe 1.5L, Turbo, 1993 1 de 1

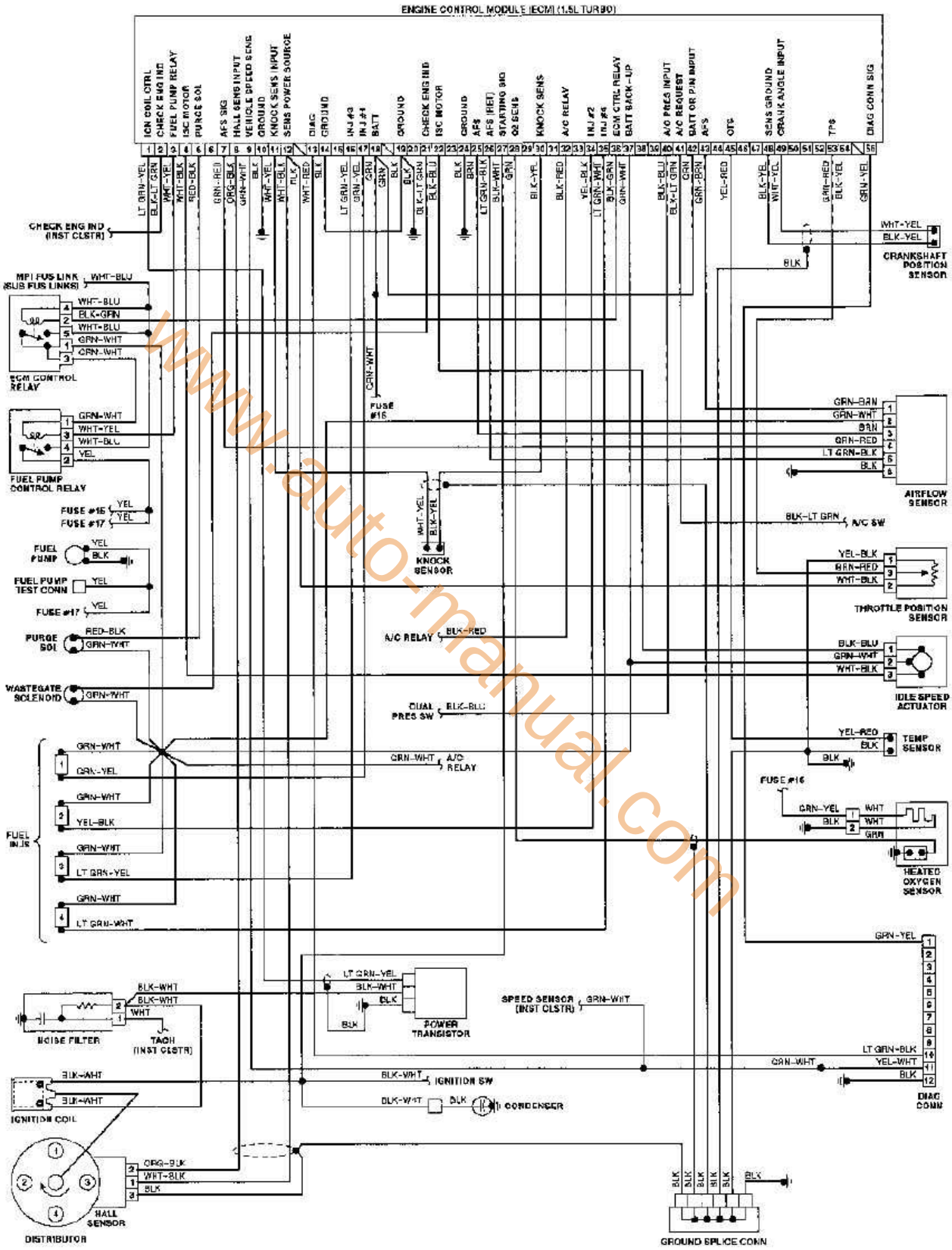

www.auto-manual.com

encendido electronico.com

Scoupe 1.5L, Turbo, 1994 1 de 2

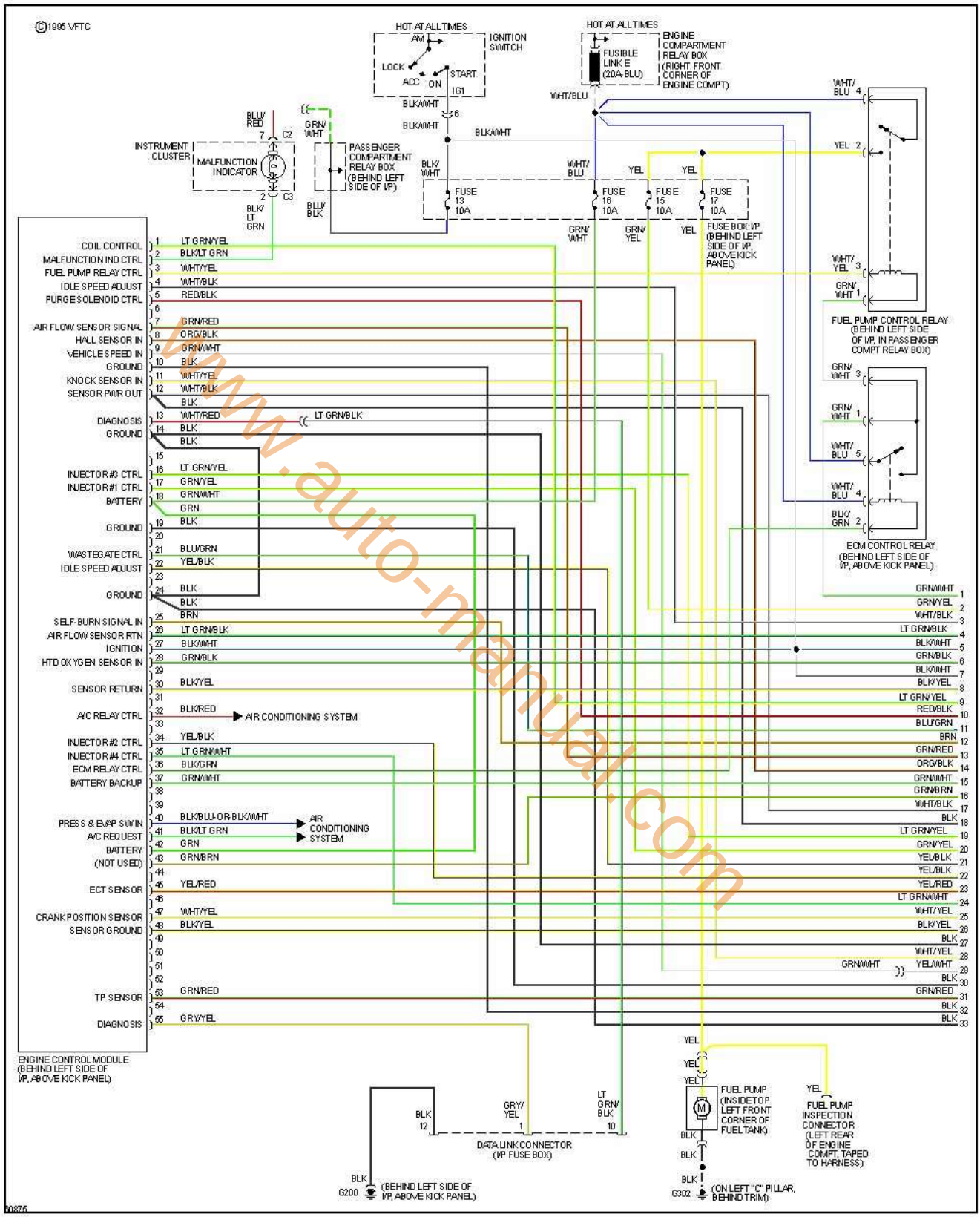

www.auto-manual.com

encendido electronico.com

2 de 2

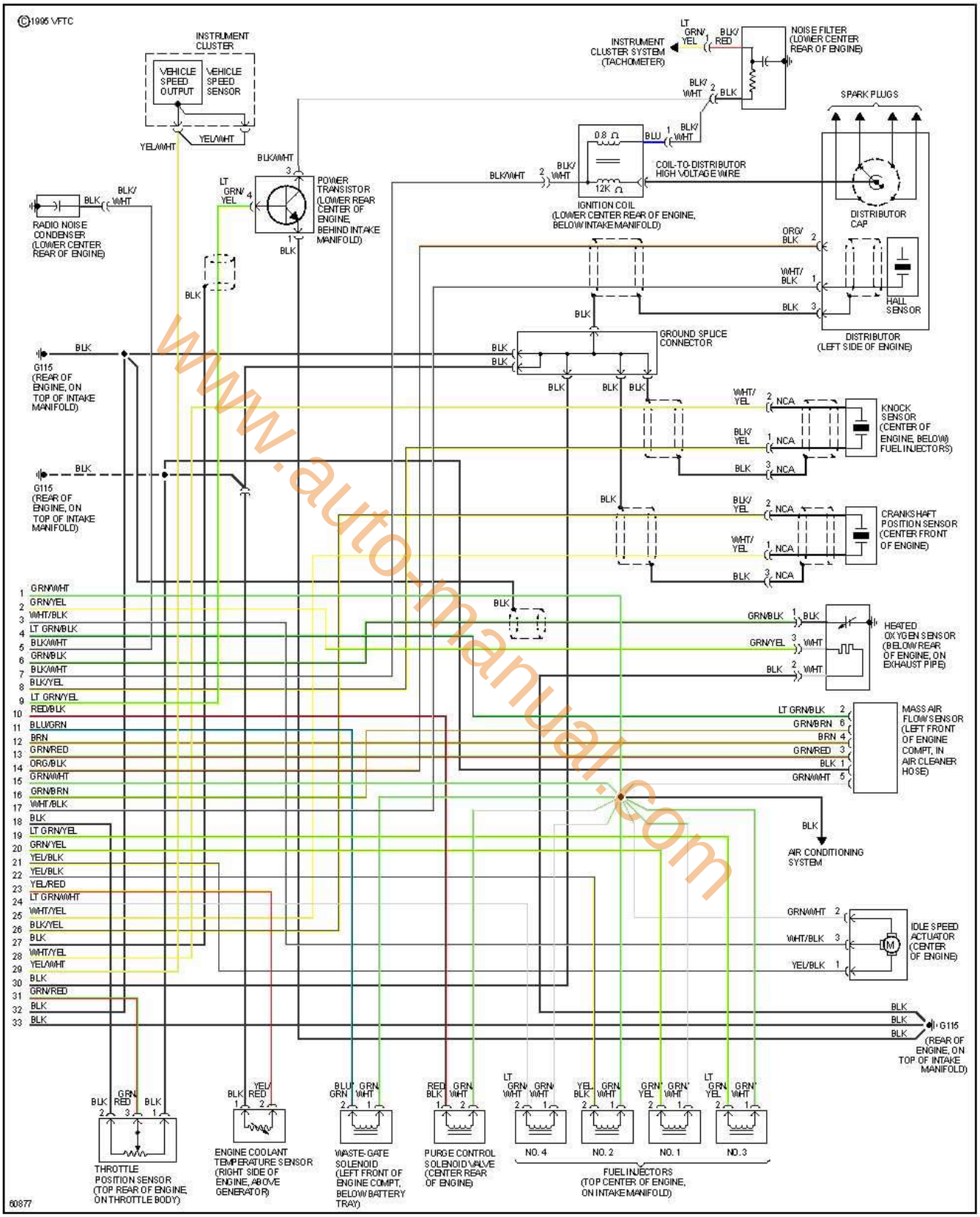

www.auto-manual.com

encendido electronico.com

SONATA

www.auto-manual.com

Sonata 2.0L, 1992-1998

www.auto-manual.com

Sonata 2.0L, 1992 1 de 1

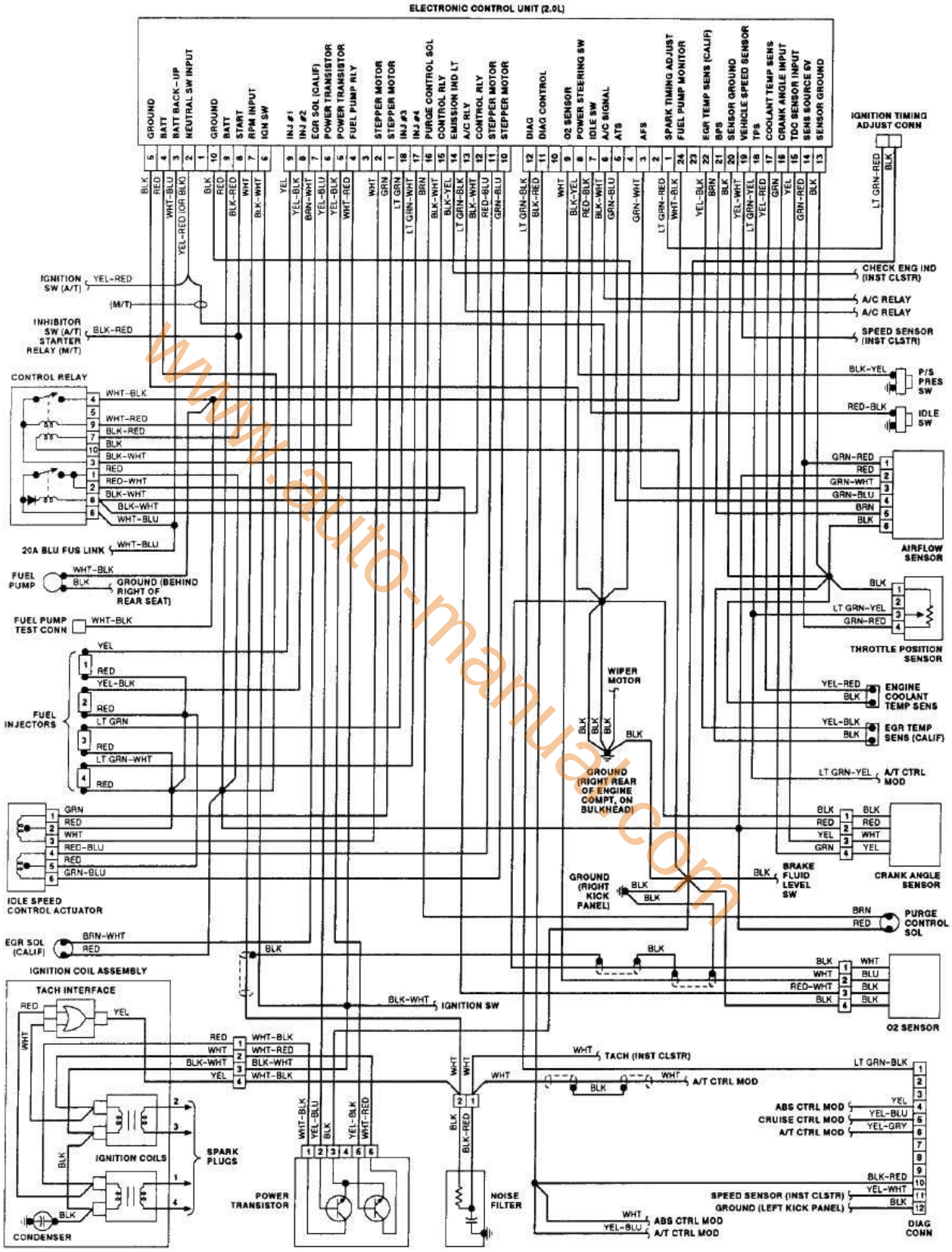

www.auto-manual.com

encendido electronico.com

Sonata 2.0L, 1993 1 de 1

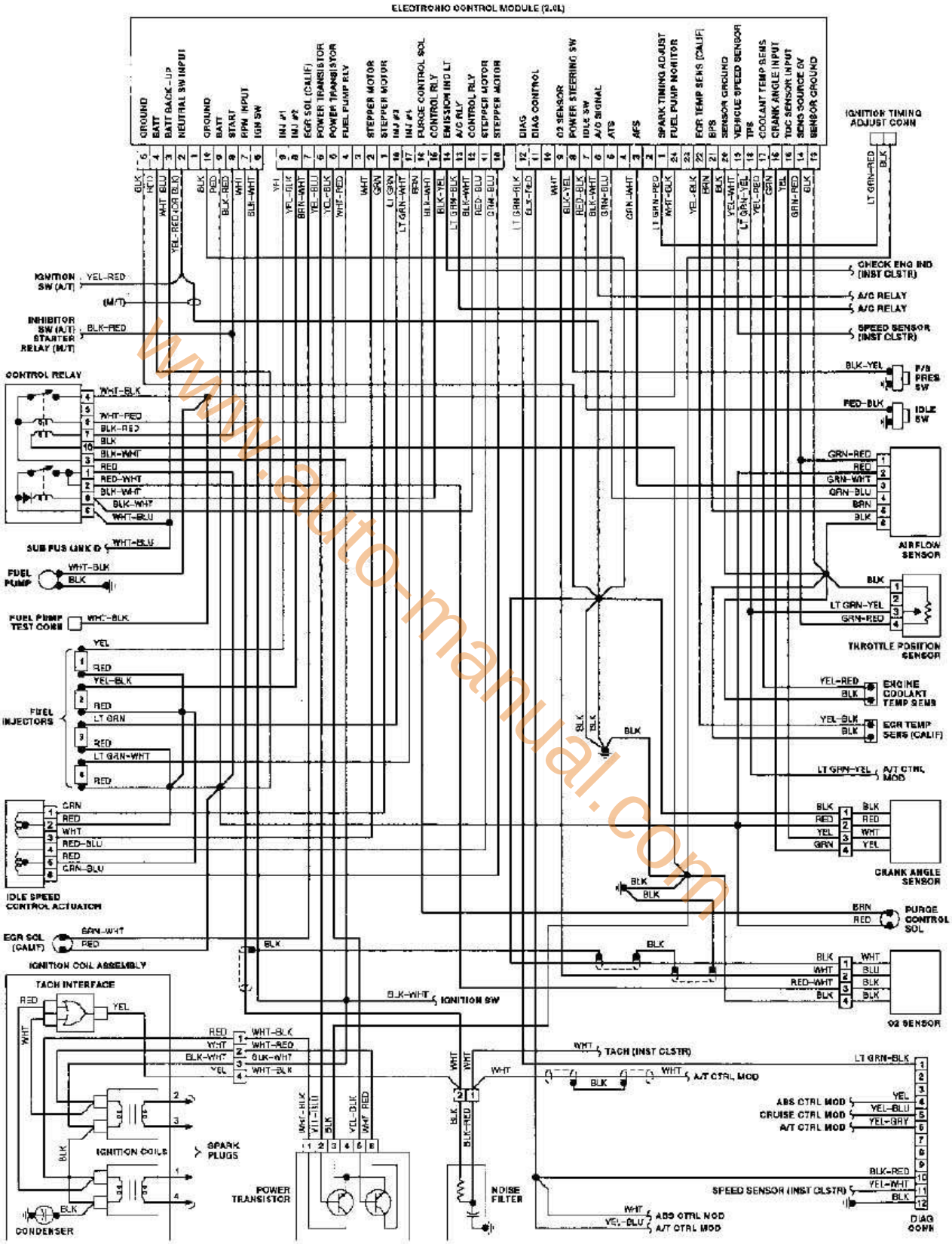

www.auto-manual.com

encendido electronico.com

Sonata 2.0L, 1994 1 de 2

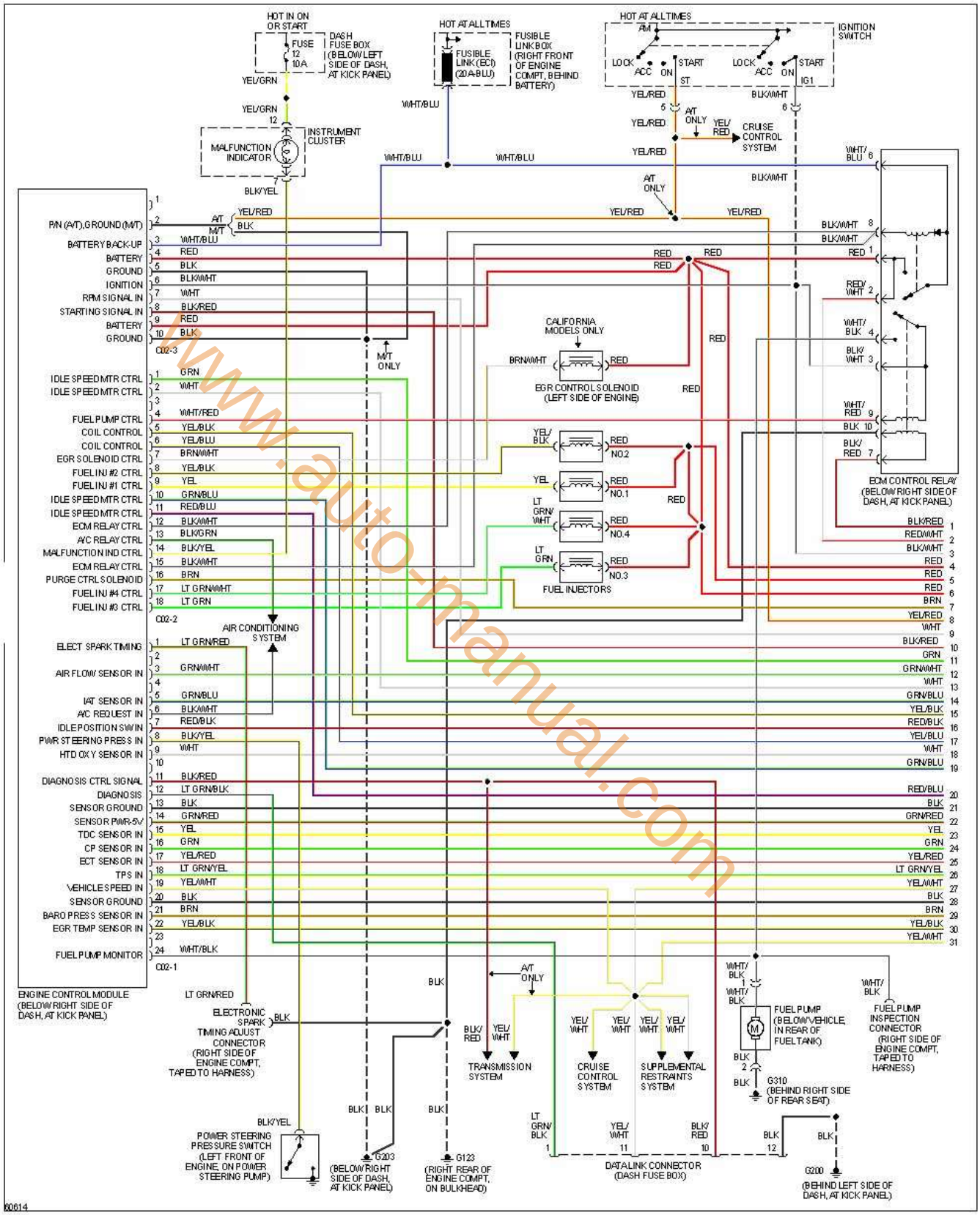

www.auto-manual.com

encendido electronico.com

2 de 2

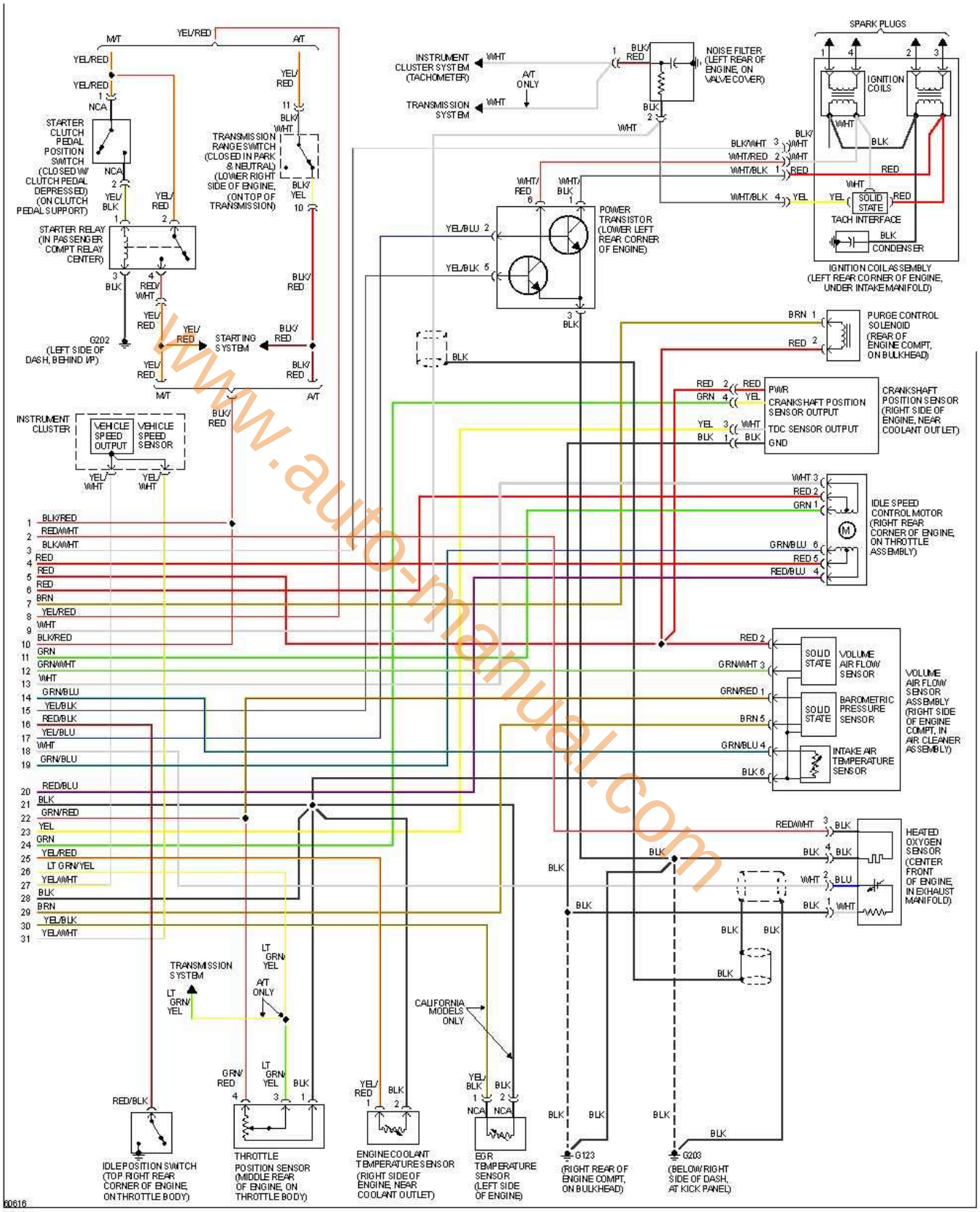

www.auto-manual.com

encendido electronico.com

Sonata 2.0L, 1995 1 de 2

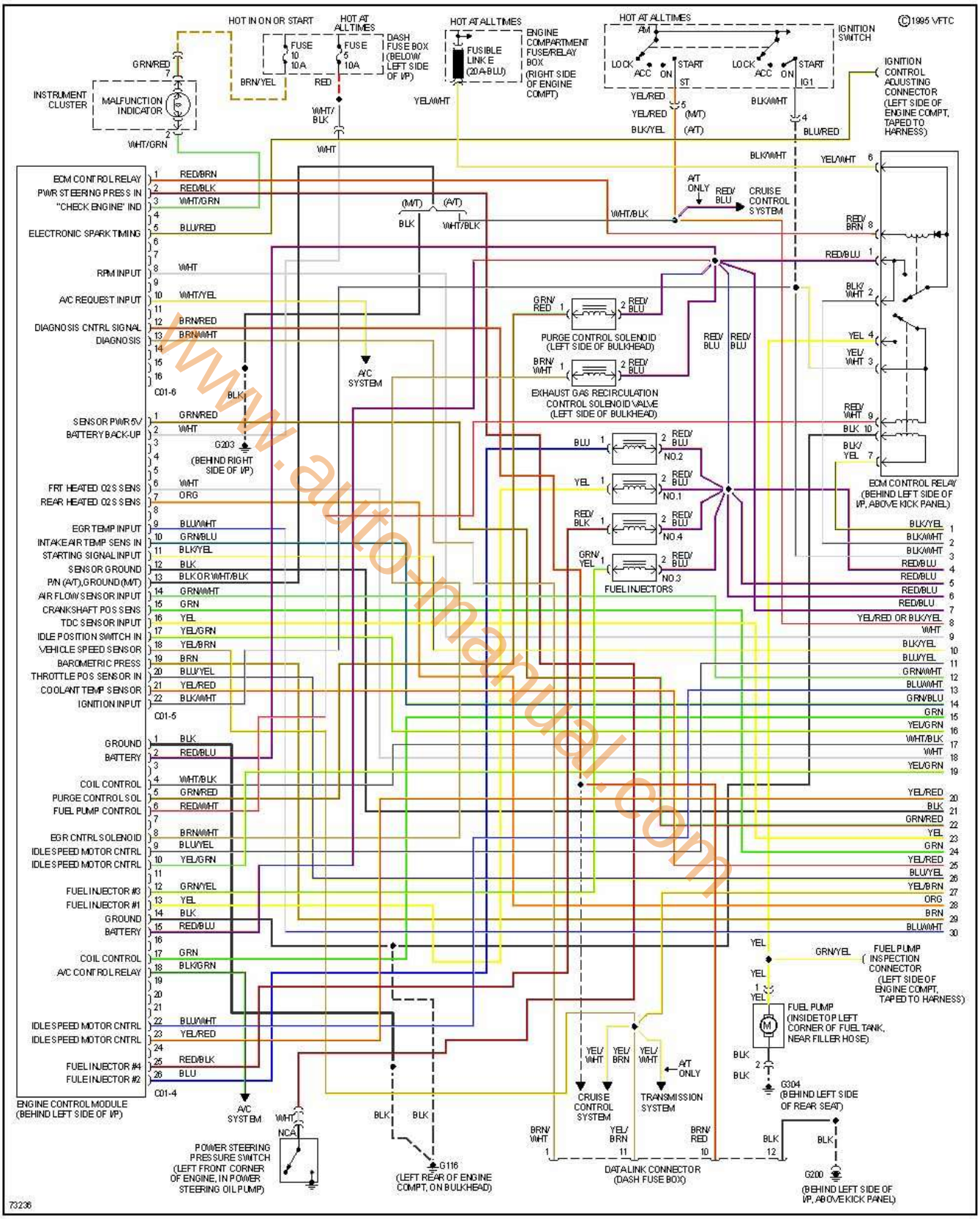

www.auto-manual.com

encendido electronico.com

2 de 2

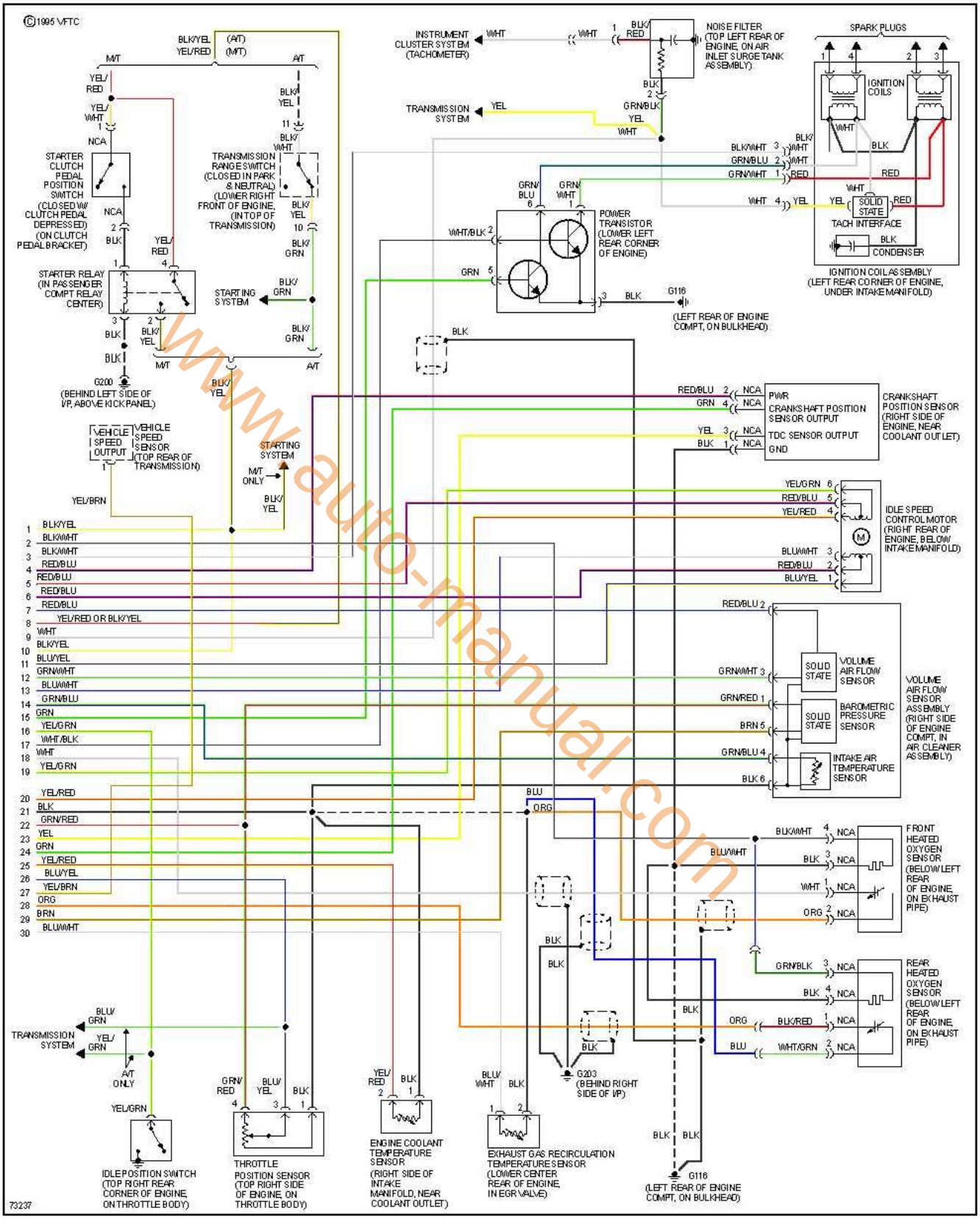

www.auto-manual.com

encendido electronico.com

Sonata 2.0L, 1996 1 de 3

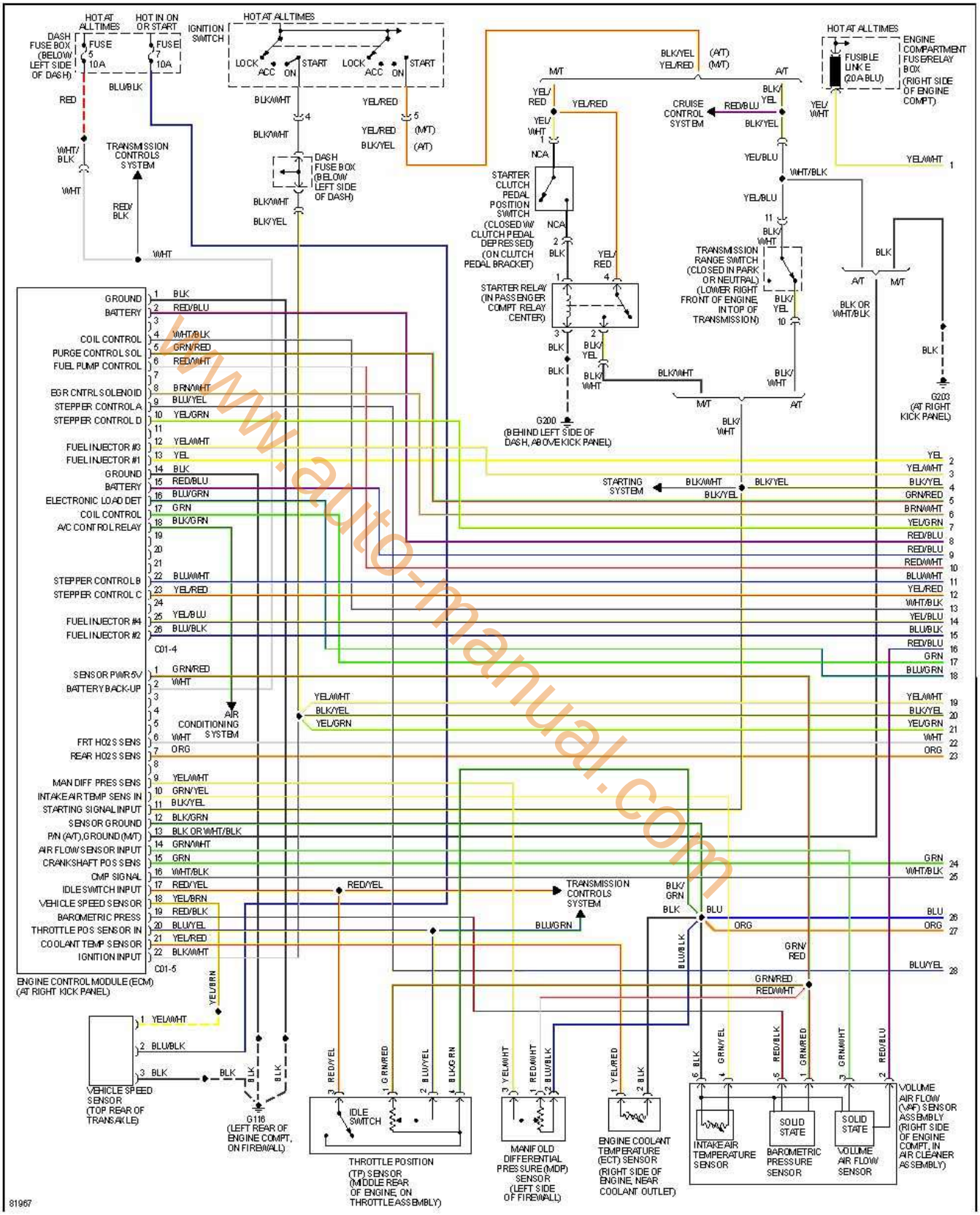

www.auto-manual.com

encendido electronico.com

2 de 3

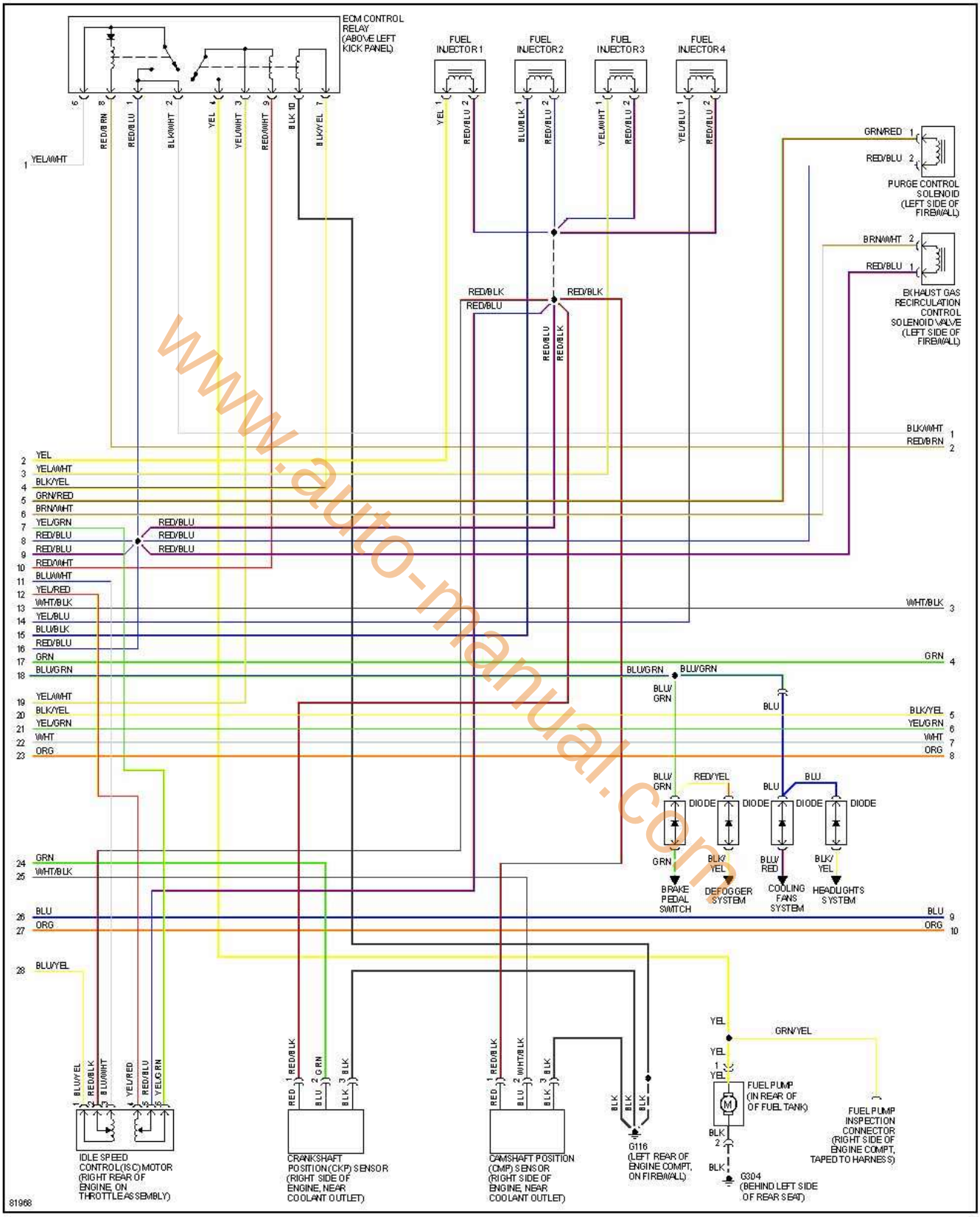

www.auto-manual.com

encendido electronico.com

3 de 3

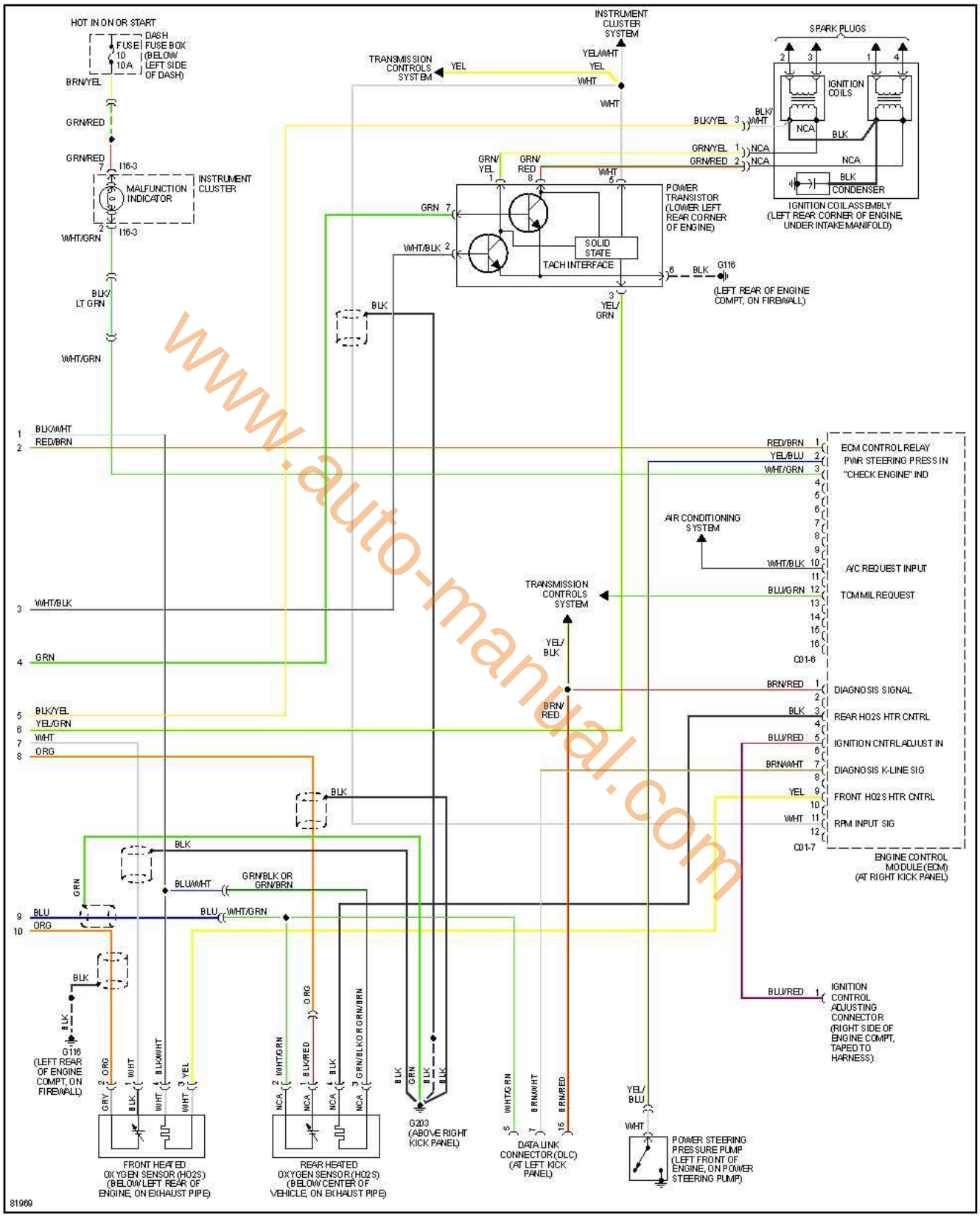

www.auto-manual.com

encendido electronico.com

Sonata 2.0L, 1997 1 de 3

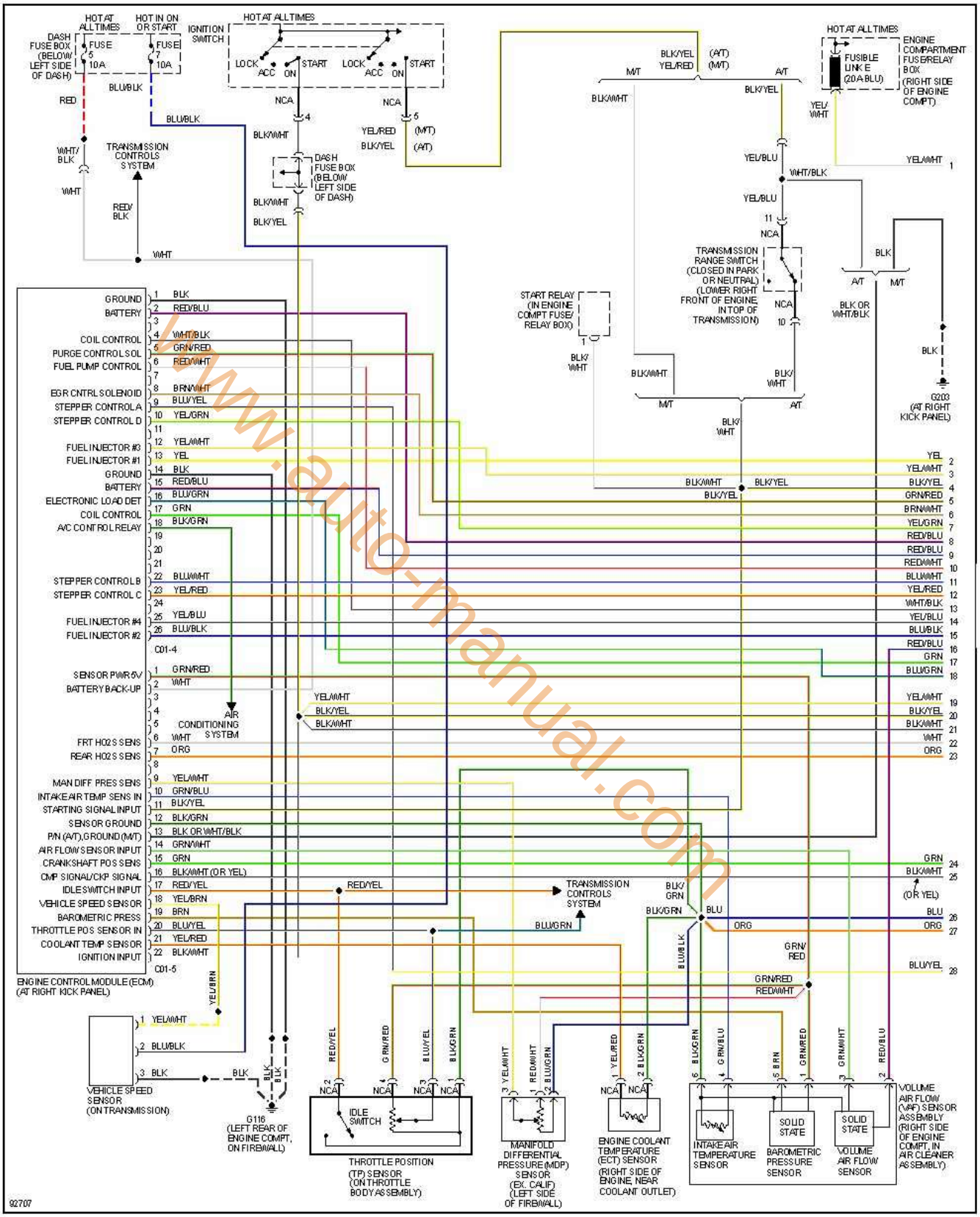

www.auto-manual.com

encendido electronico.com

2 de 3

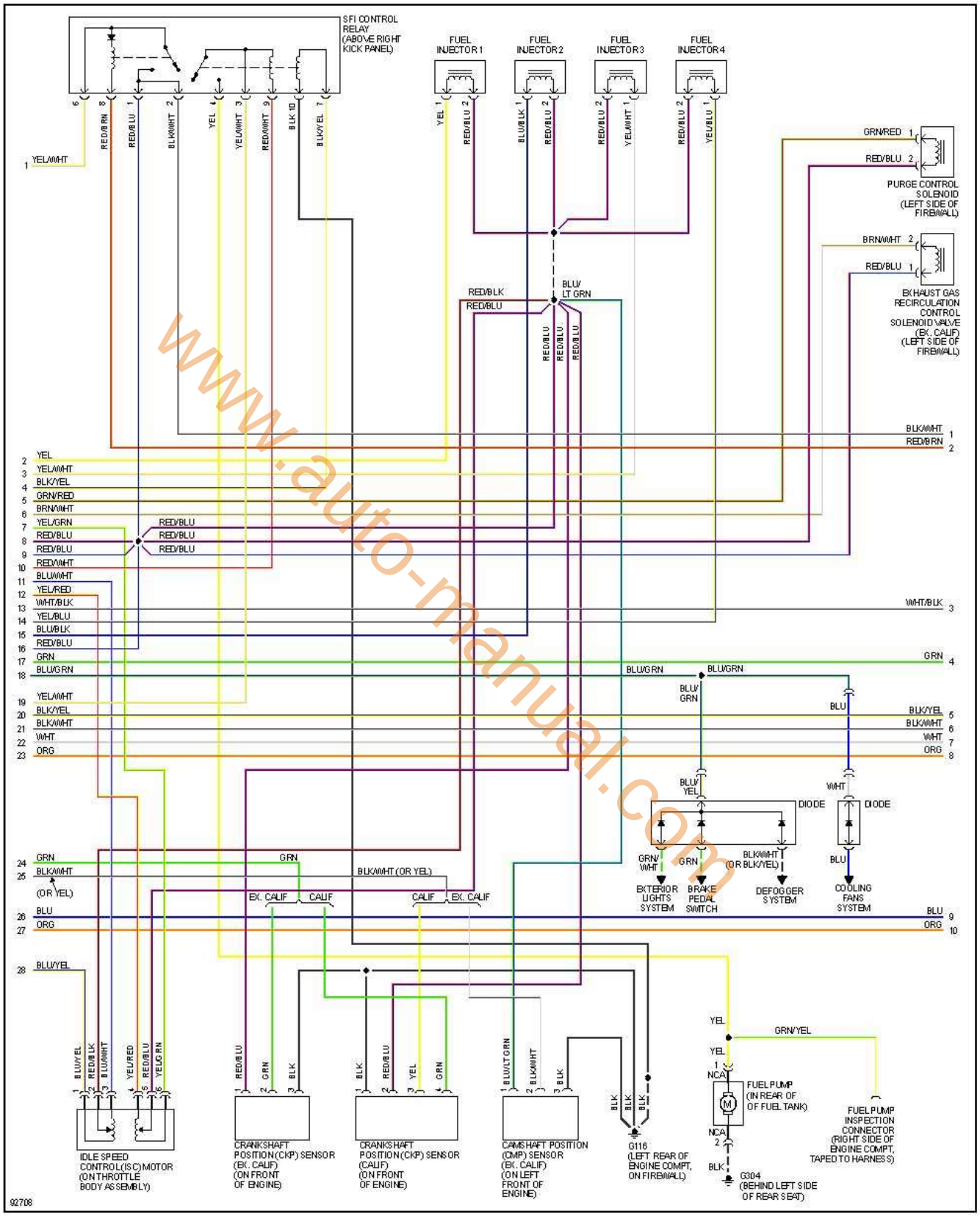

www.auto-manual.com

encendido electronico.com

3 de 3

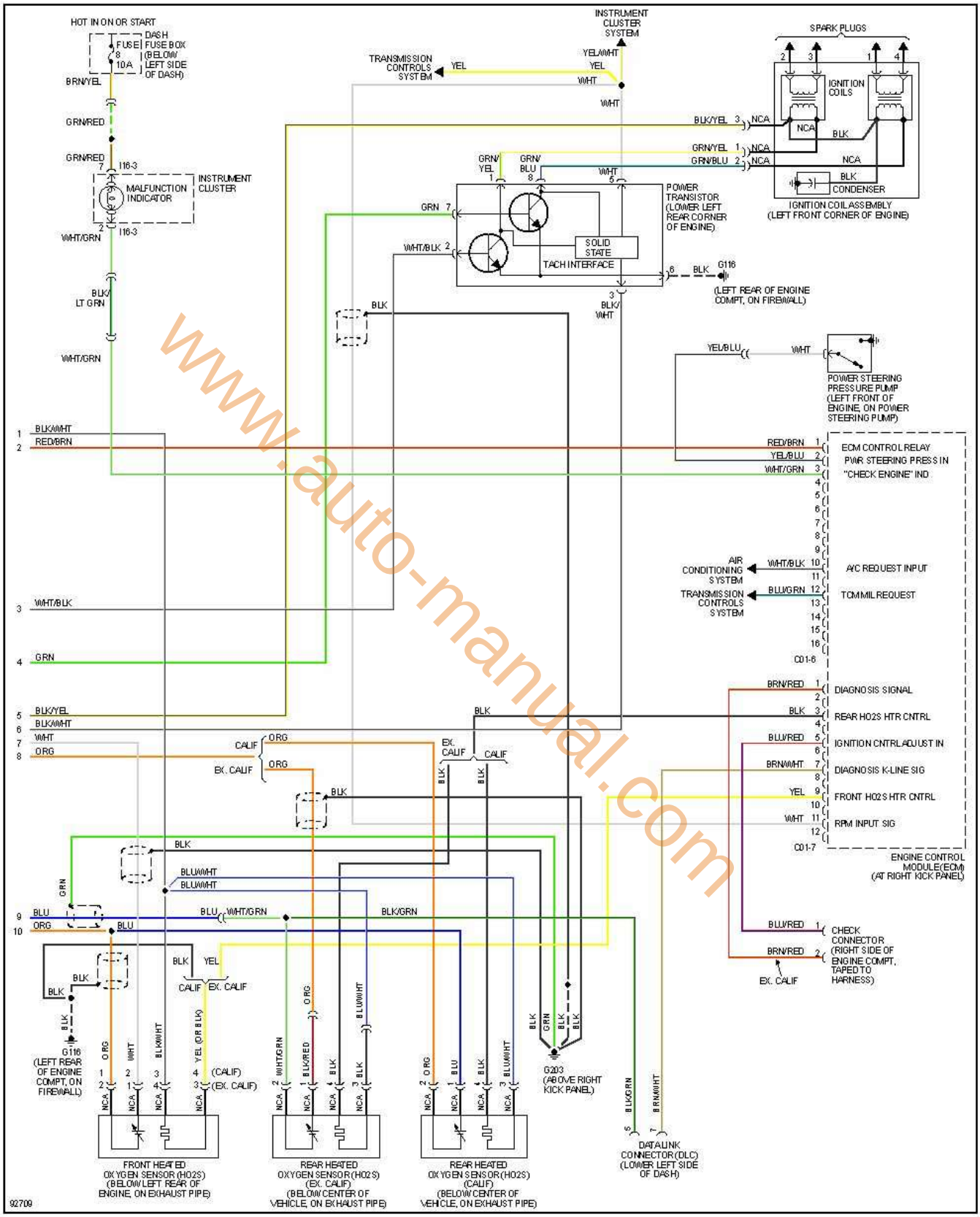

www.auto-manual.com

encendido electronico.com

Sonata 2.0L, 1998 1 de 3

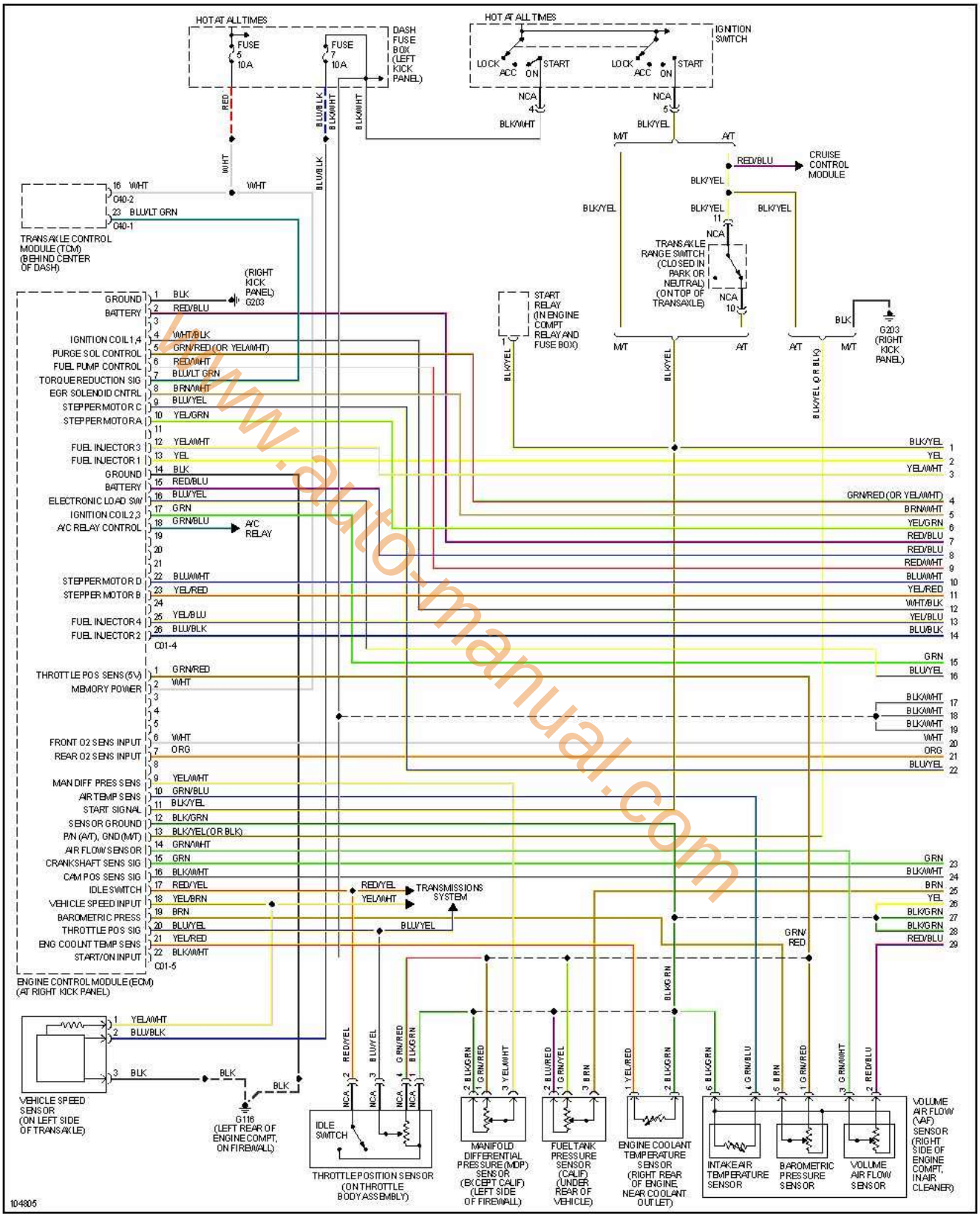

www.auto-manual.com

encendido electronico.com

2 de 3

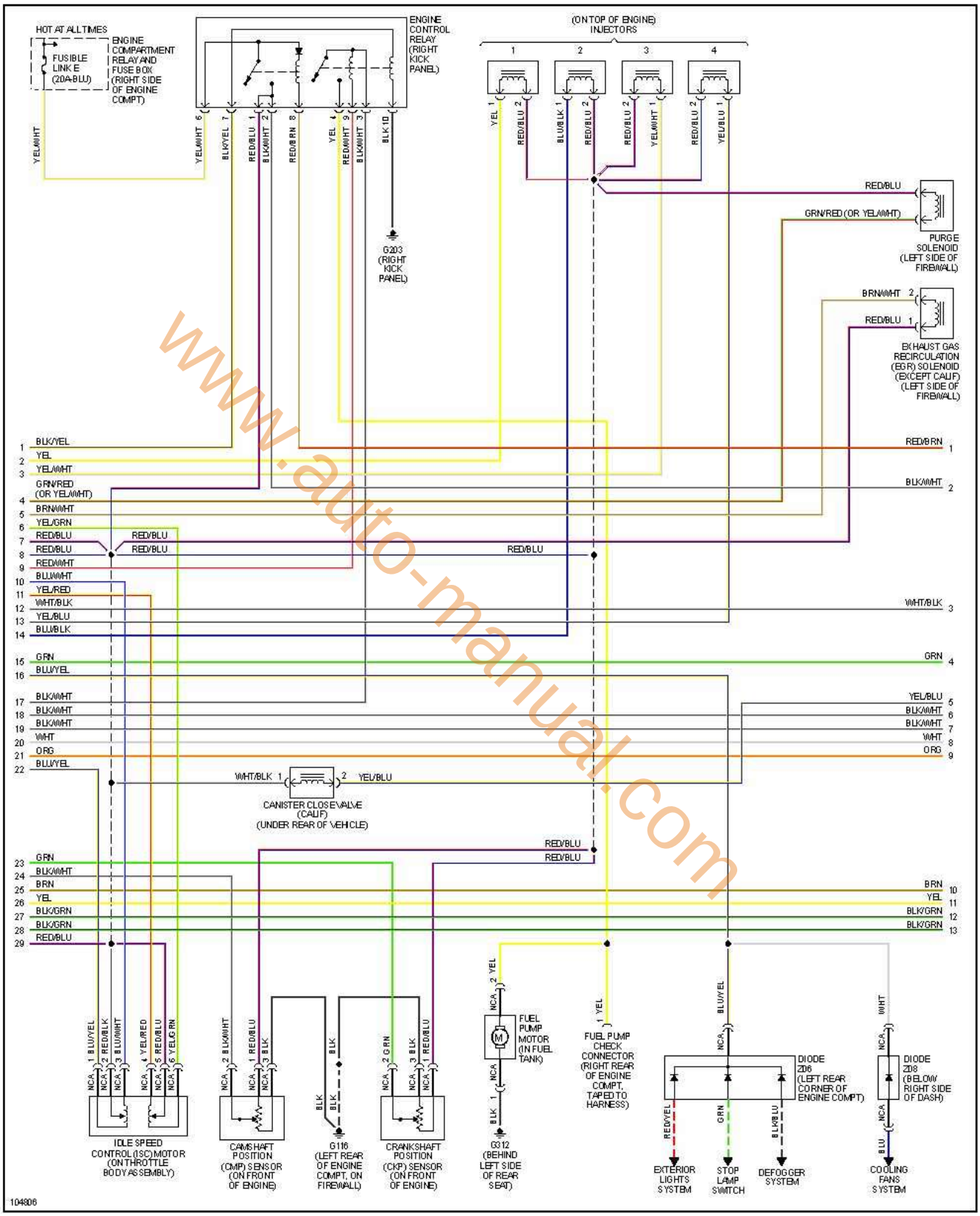

www.auto-manual.com

encendido electronico.com

3 de 3

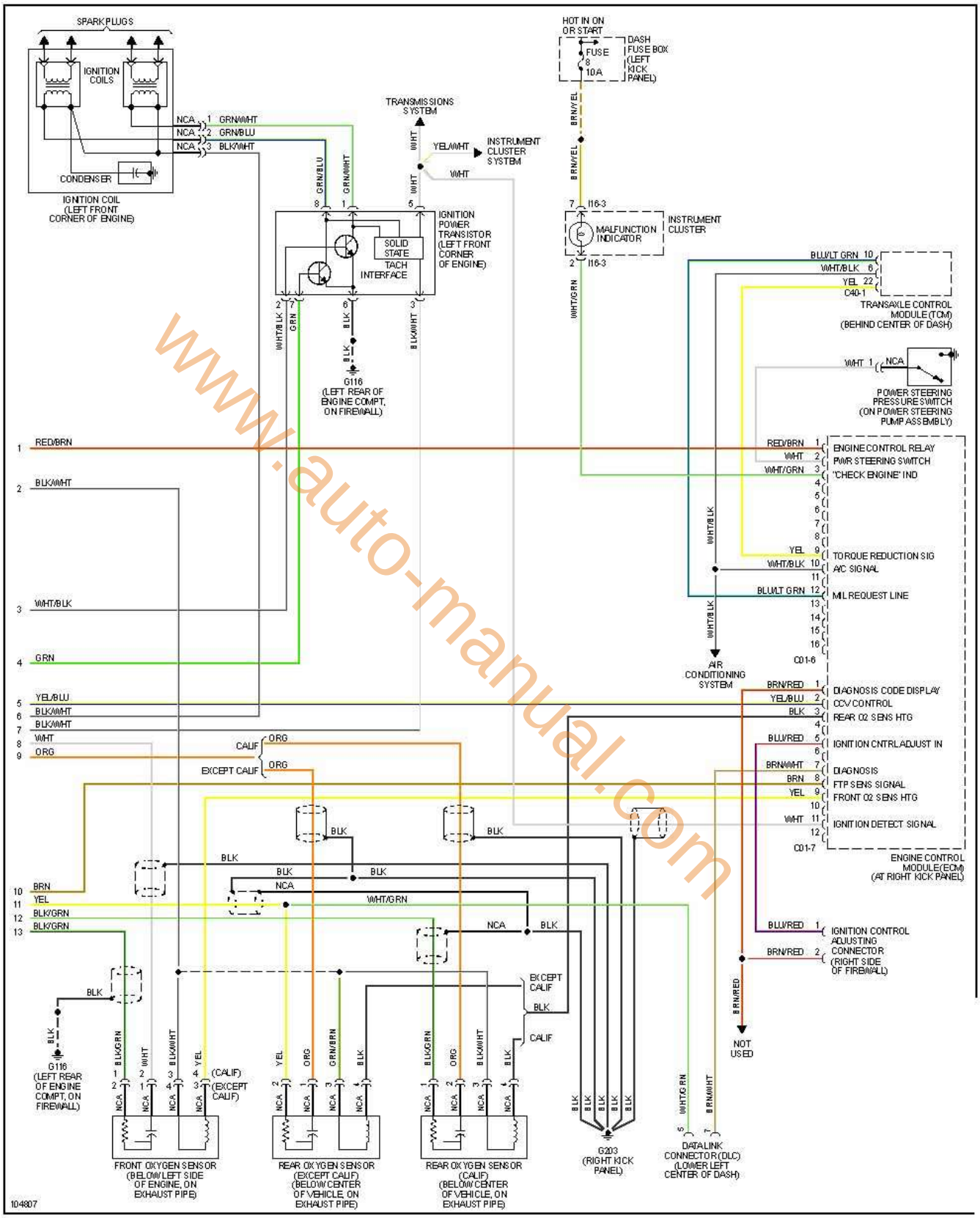

www.auto-manual.com

encendido electronico.com

Sonata 2.0L, Versión Latina, 1995

www.auto-manual.com

Sonata 2.0L, Versión Latina, 1995 1 de 2

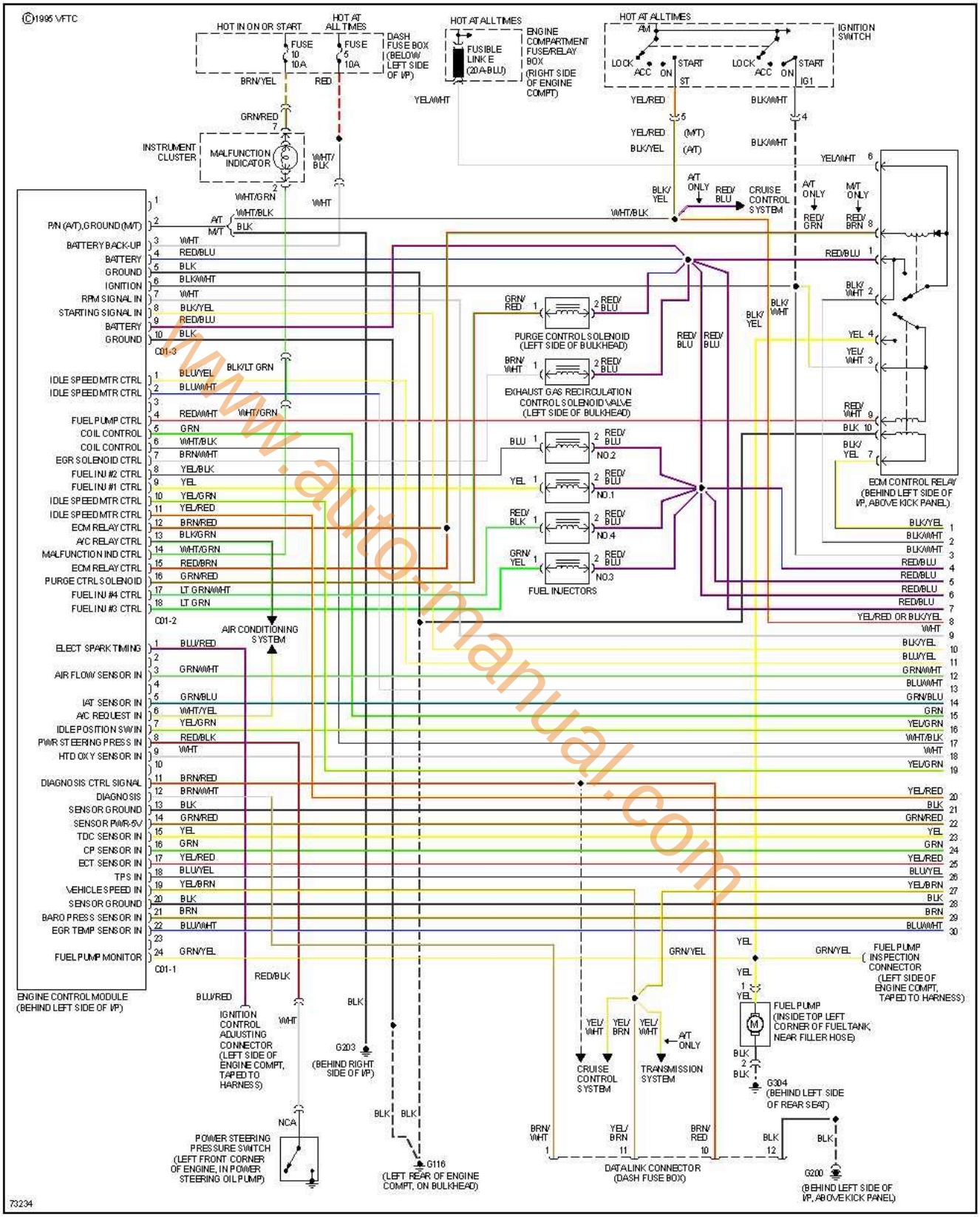

www.auto-manual.com

encendido electronico.com

2 de 2

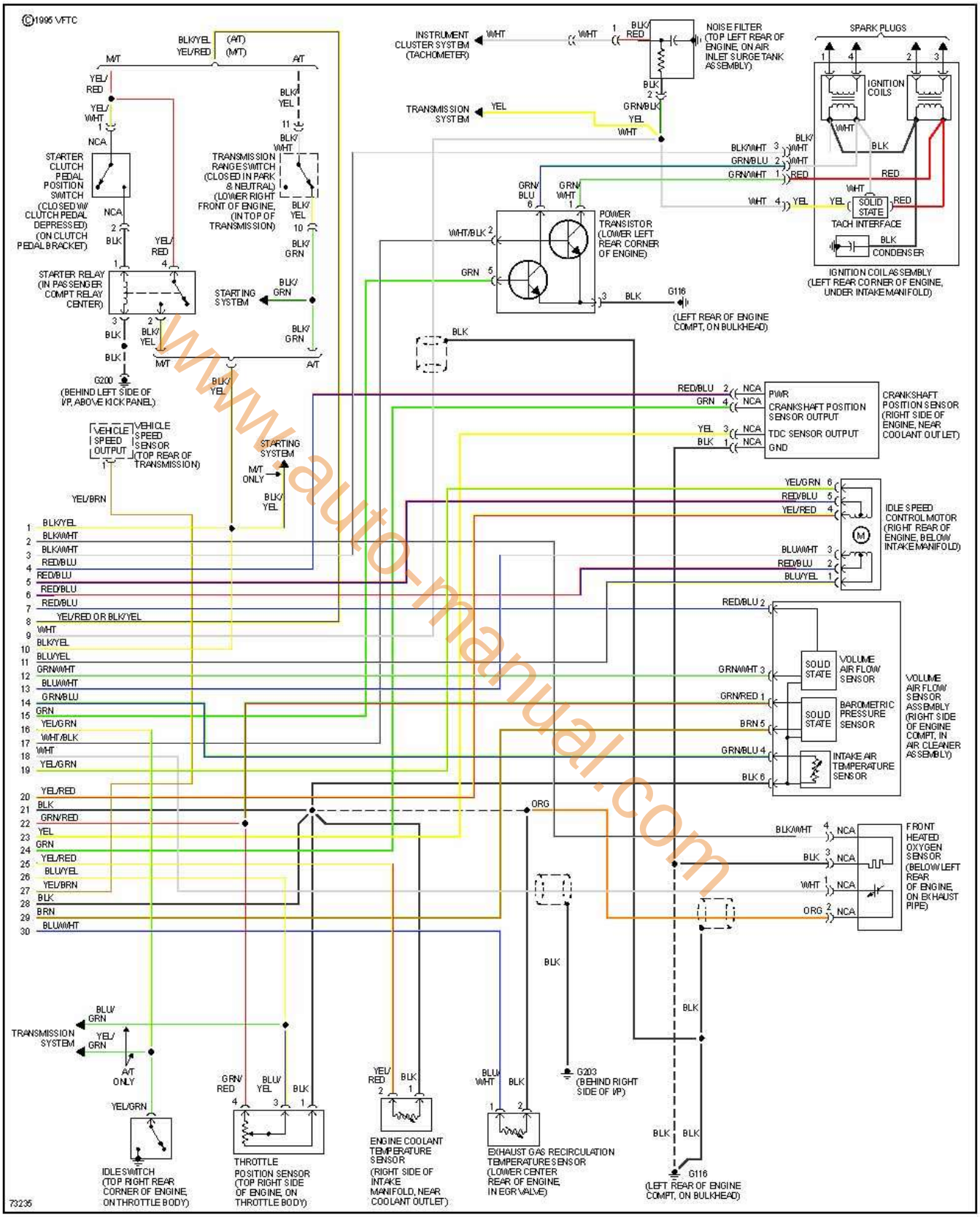

www.auto-manual.com

encendido electronico.com

Sonata 2.4L, 1990-1991

www.auto-manual.com

Sonata 2.4L, 1990 1 de 1

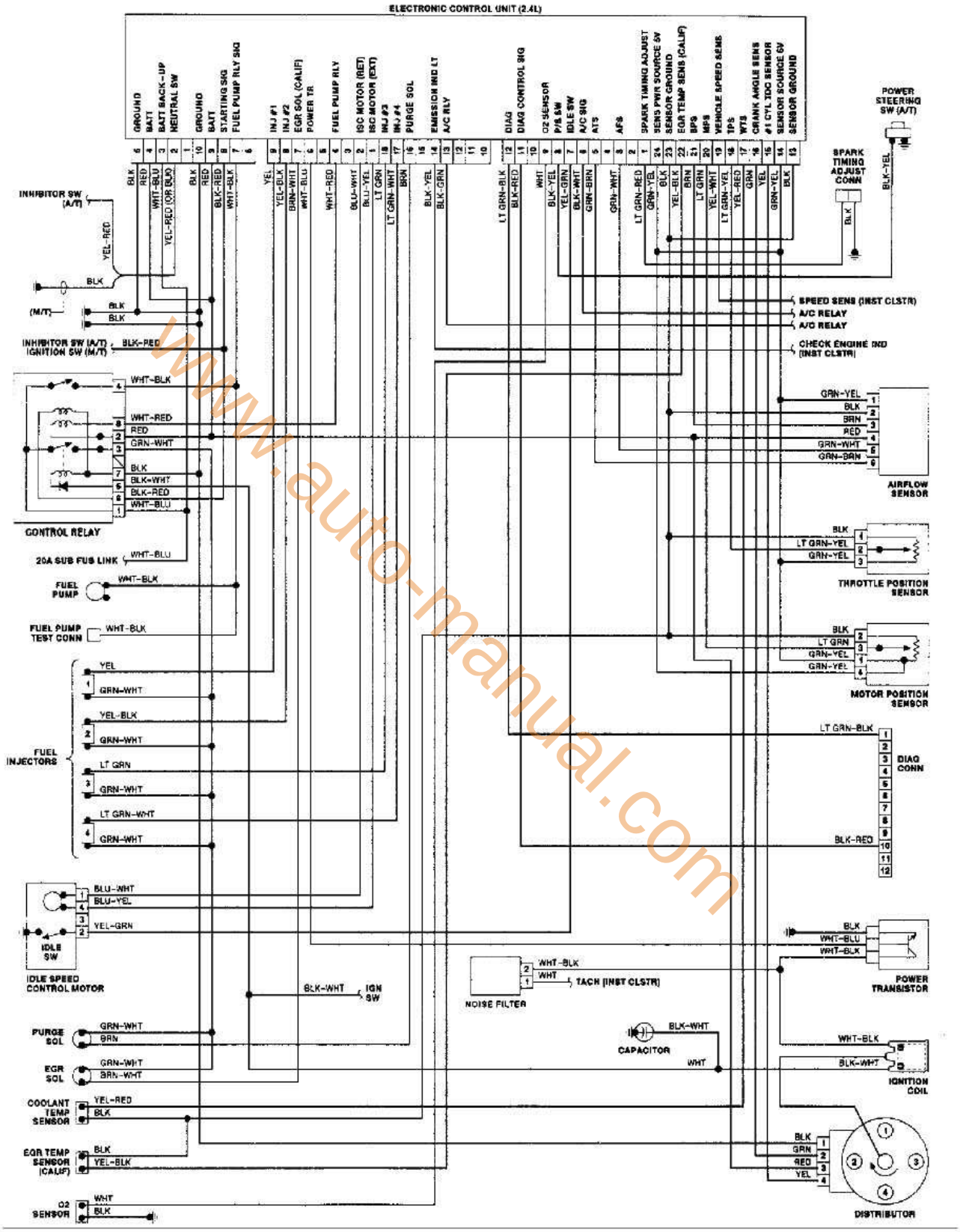

www.auto-manual.com

encendido electronico.com

Sonata 2.4L, 1991 1 de 1

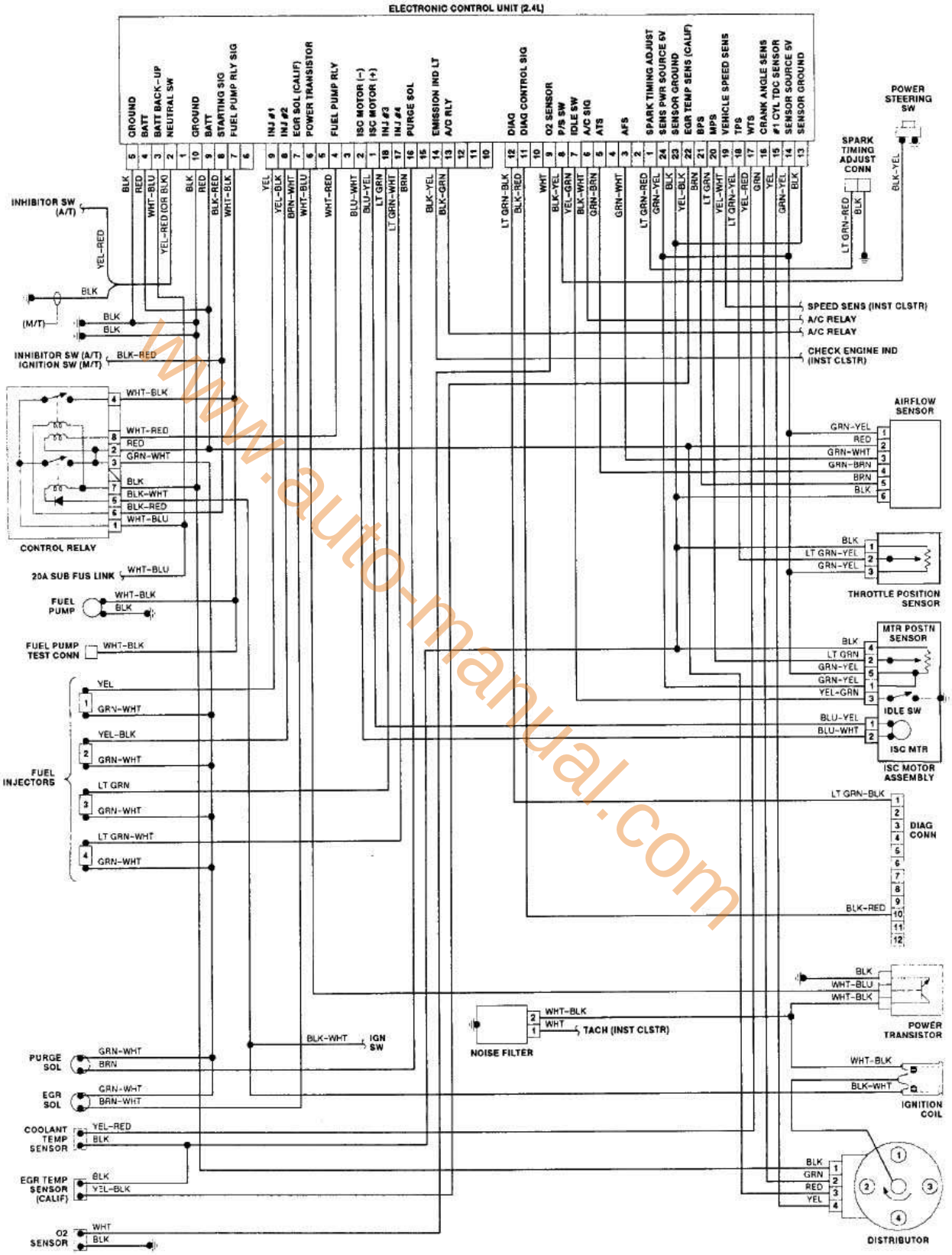

www.auto-manual.com

encendido electronico.com

Sonata 2.4L Transmisión Automática, 1999-2005

www.auto-manual.com

Sonata 2.4L Transmisión Automática, 1999 1 de 4

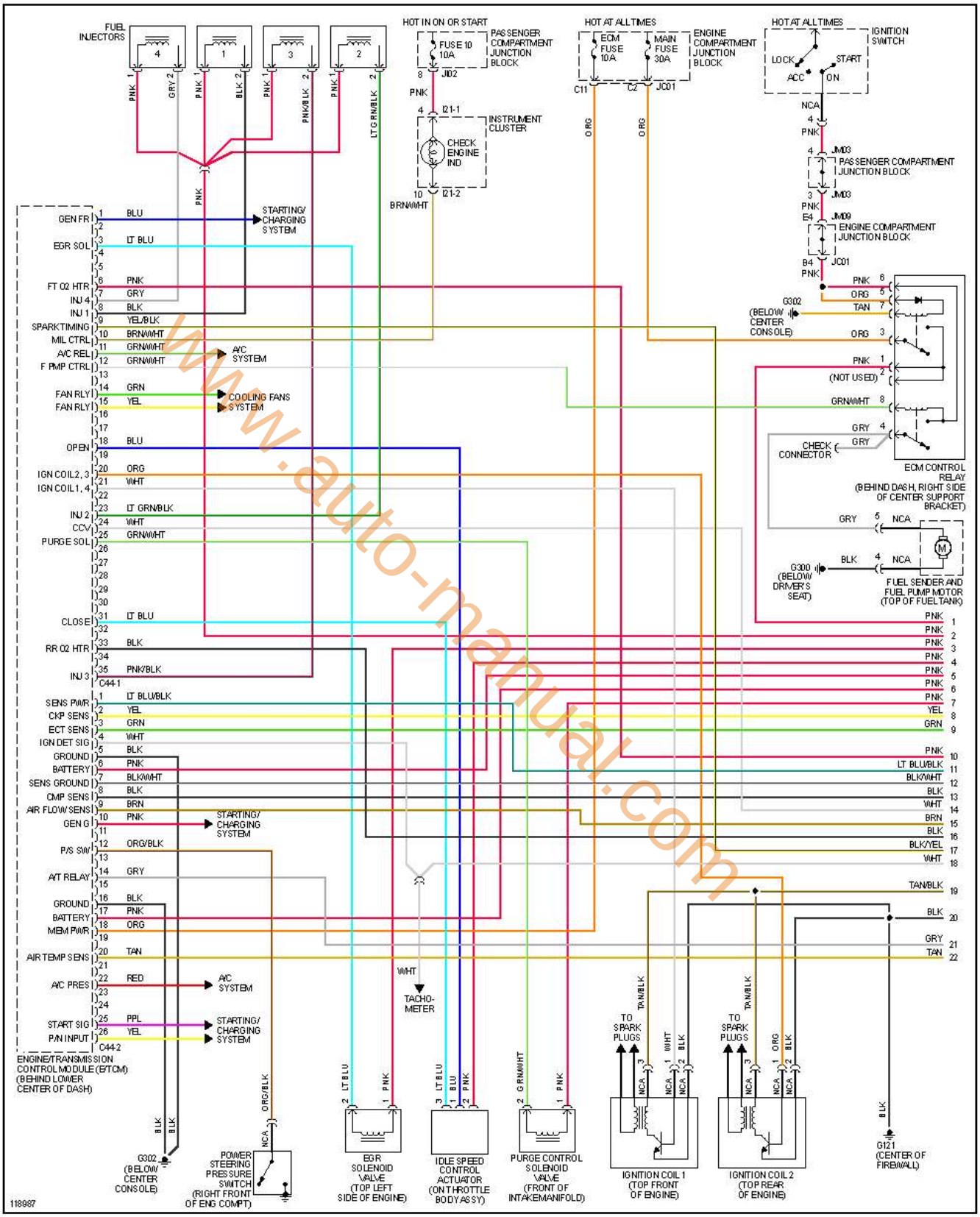

www.auto-manual.com

encendido electronico.com

2 de 4

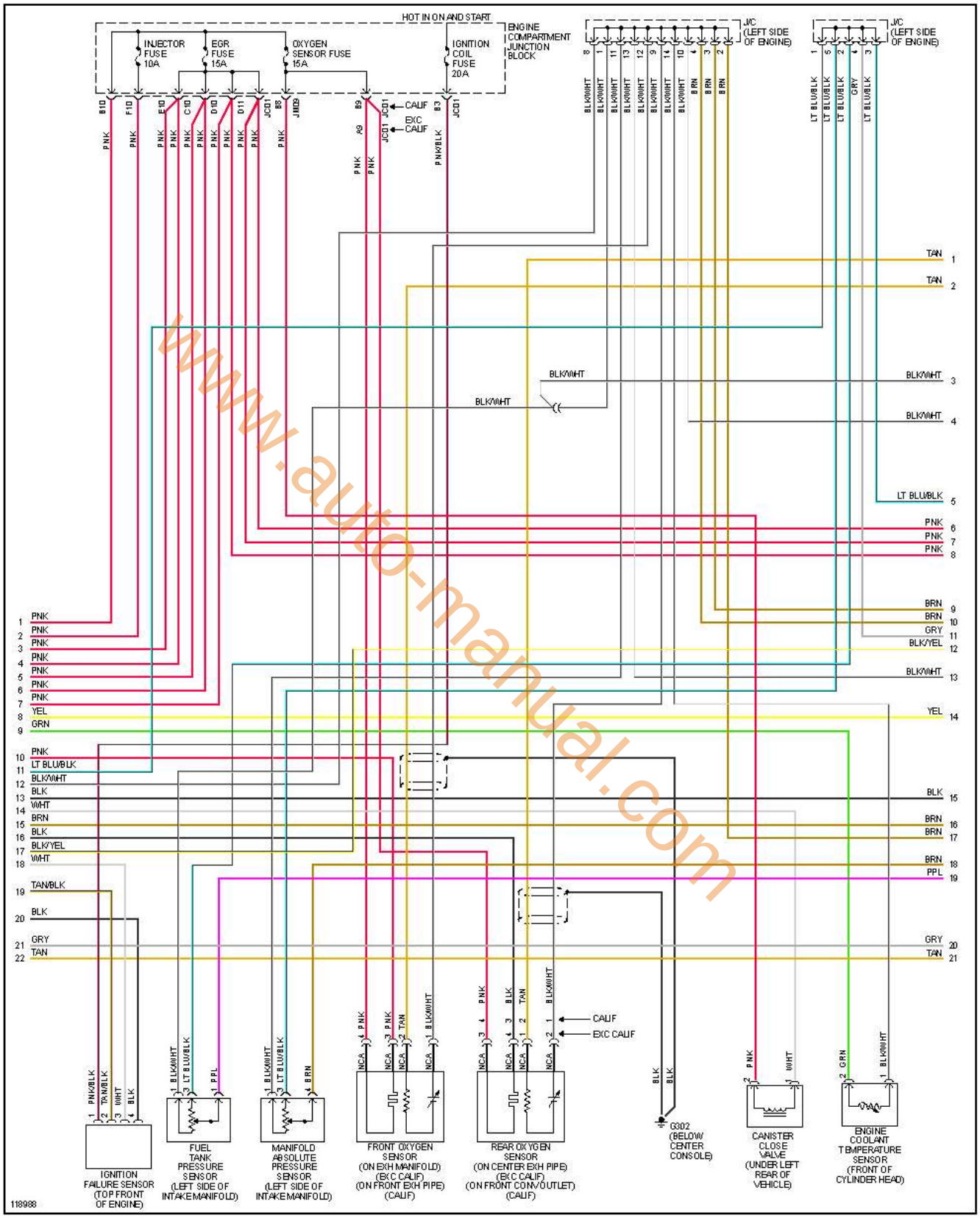

www.auto-manual.com

encendido electronico.com

3 de 4

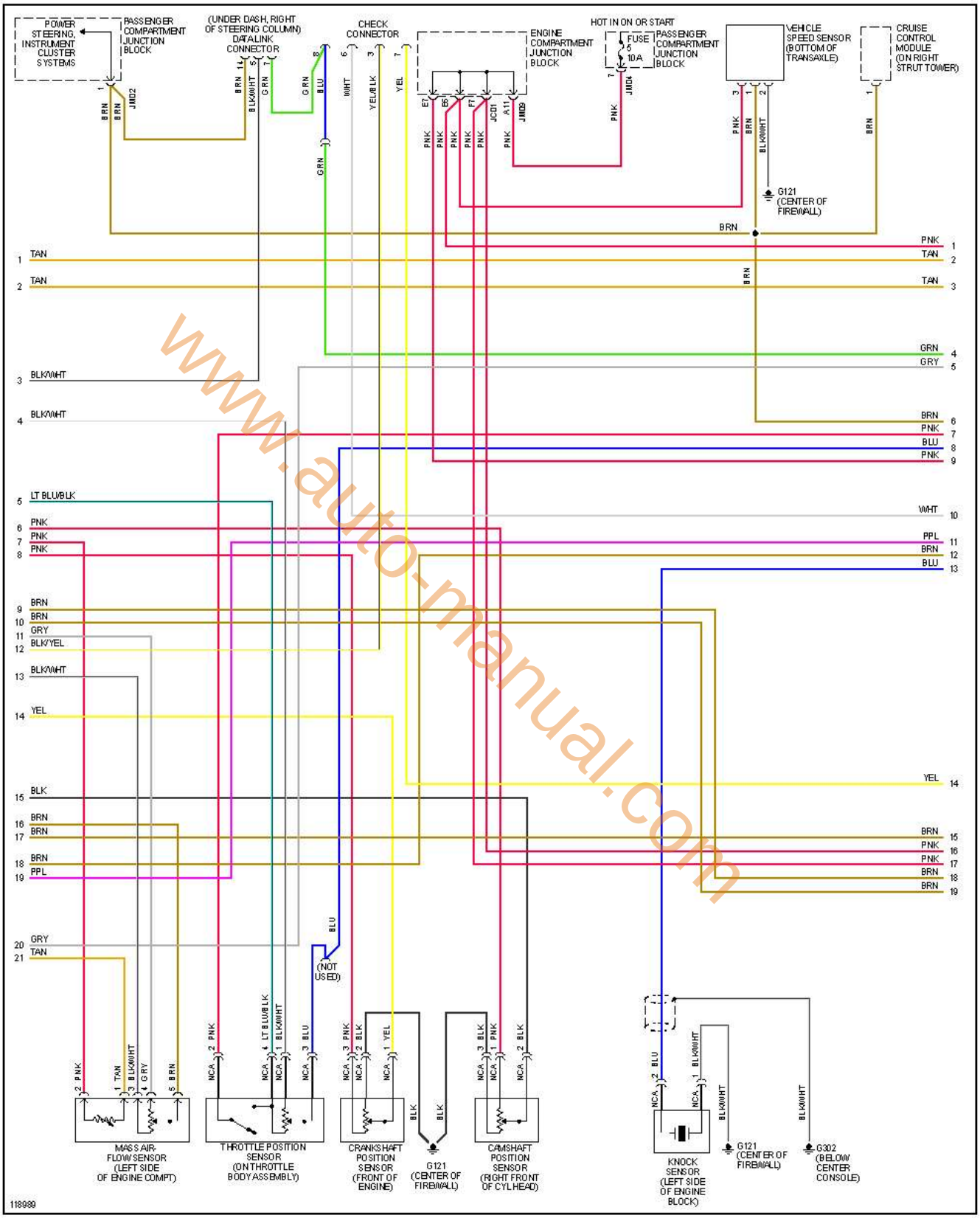

www.auto-manual.com

encendido electronico.com

4 de 4

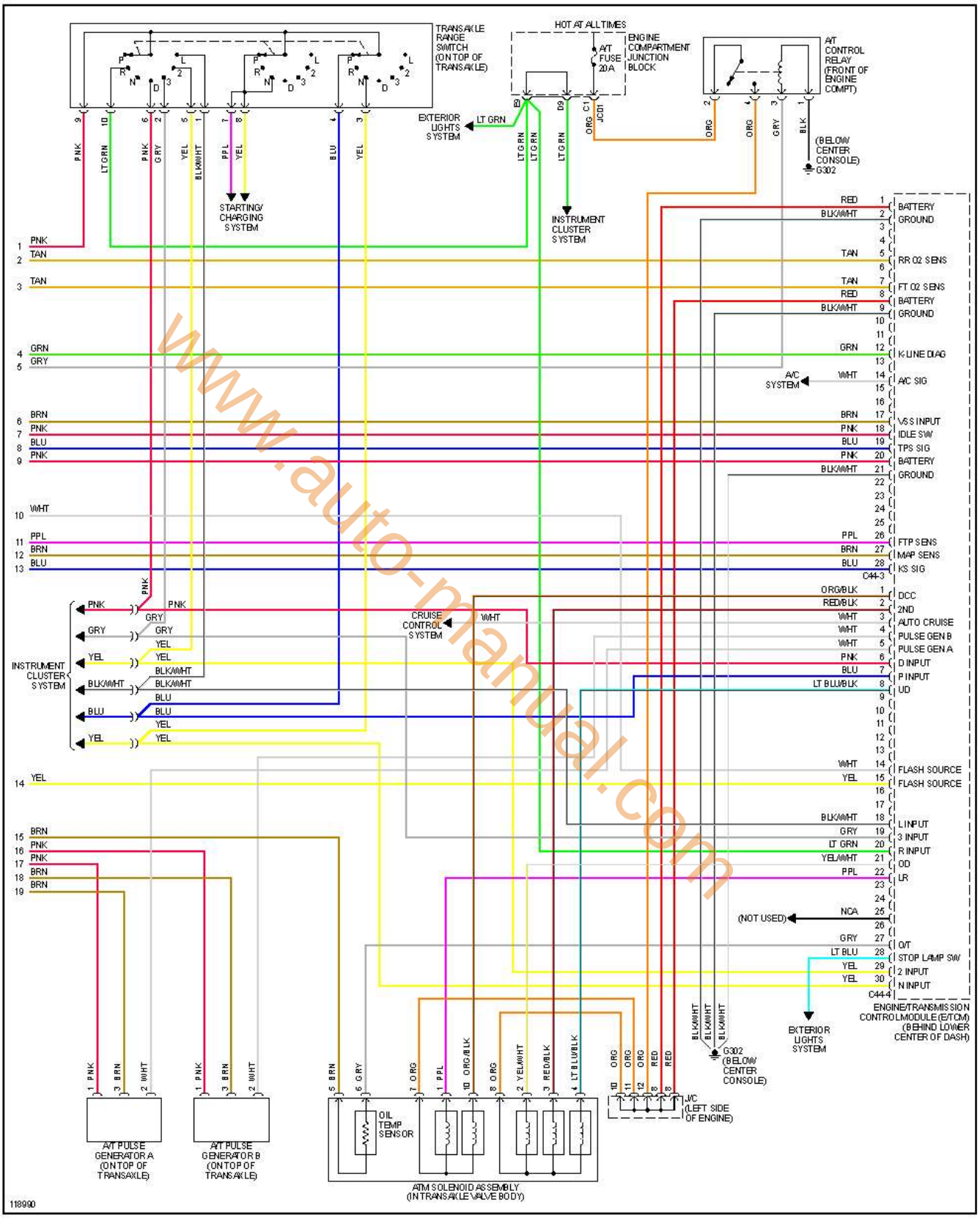

www.auto-manual.com

encendido electronico.com

Sonata 2.4L Transmisión Automática, 2000 1 de 4

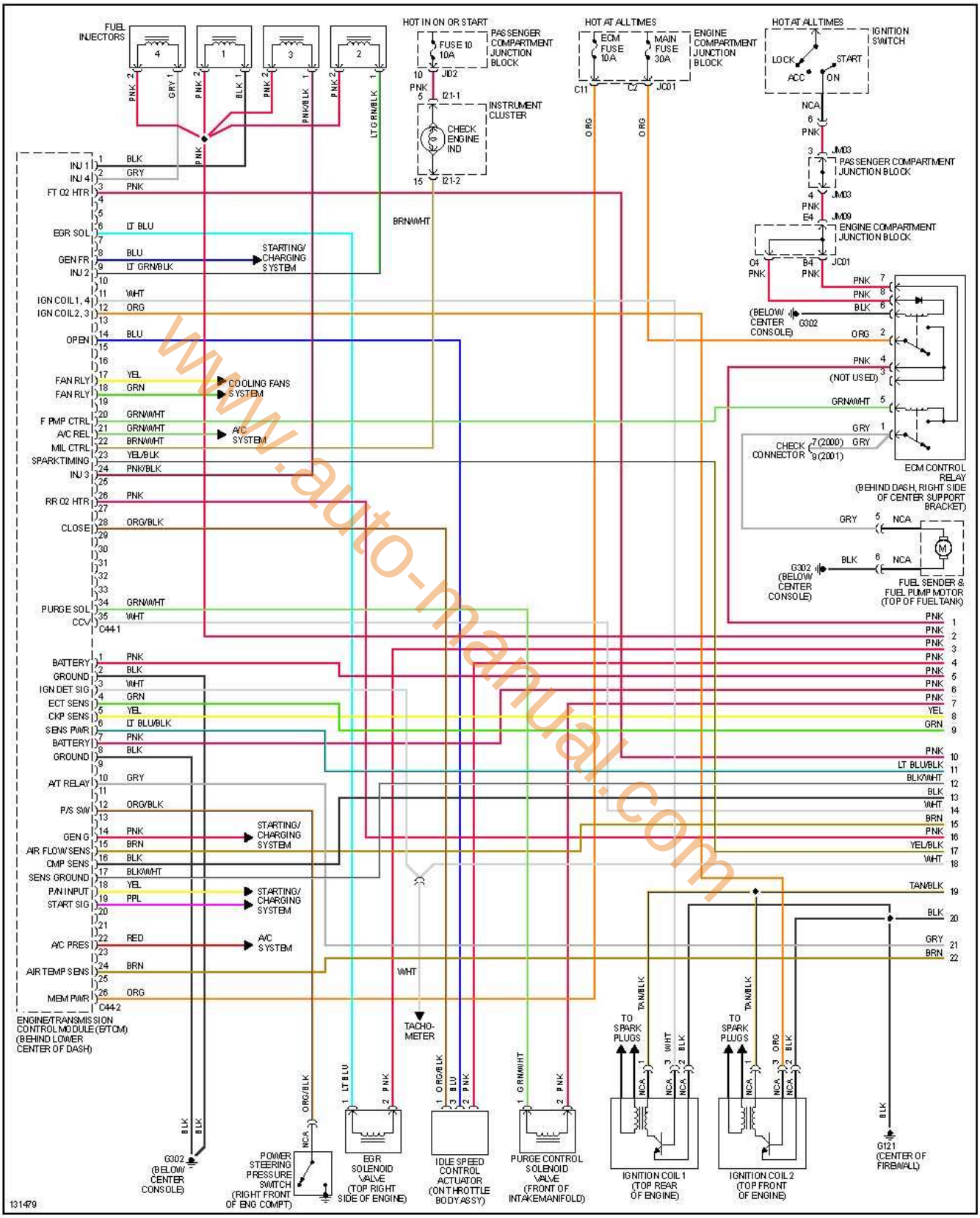

www.auto-manual.com

encendido electronico.com

2 de 4

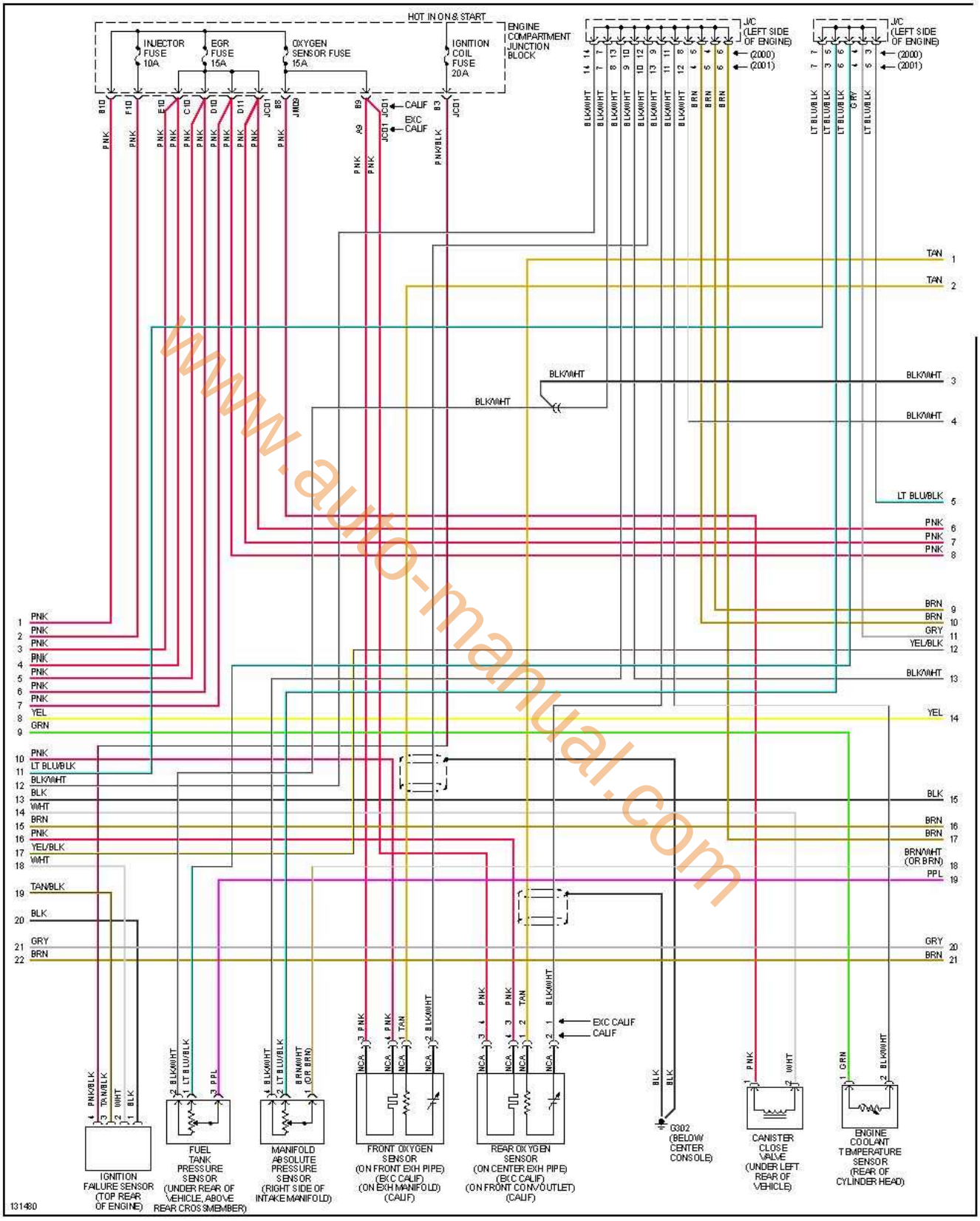

www.auto-manual.com

encendido electronico.com

3 de 4

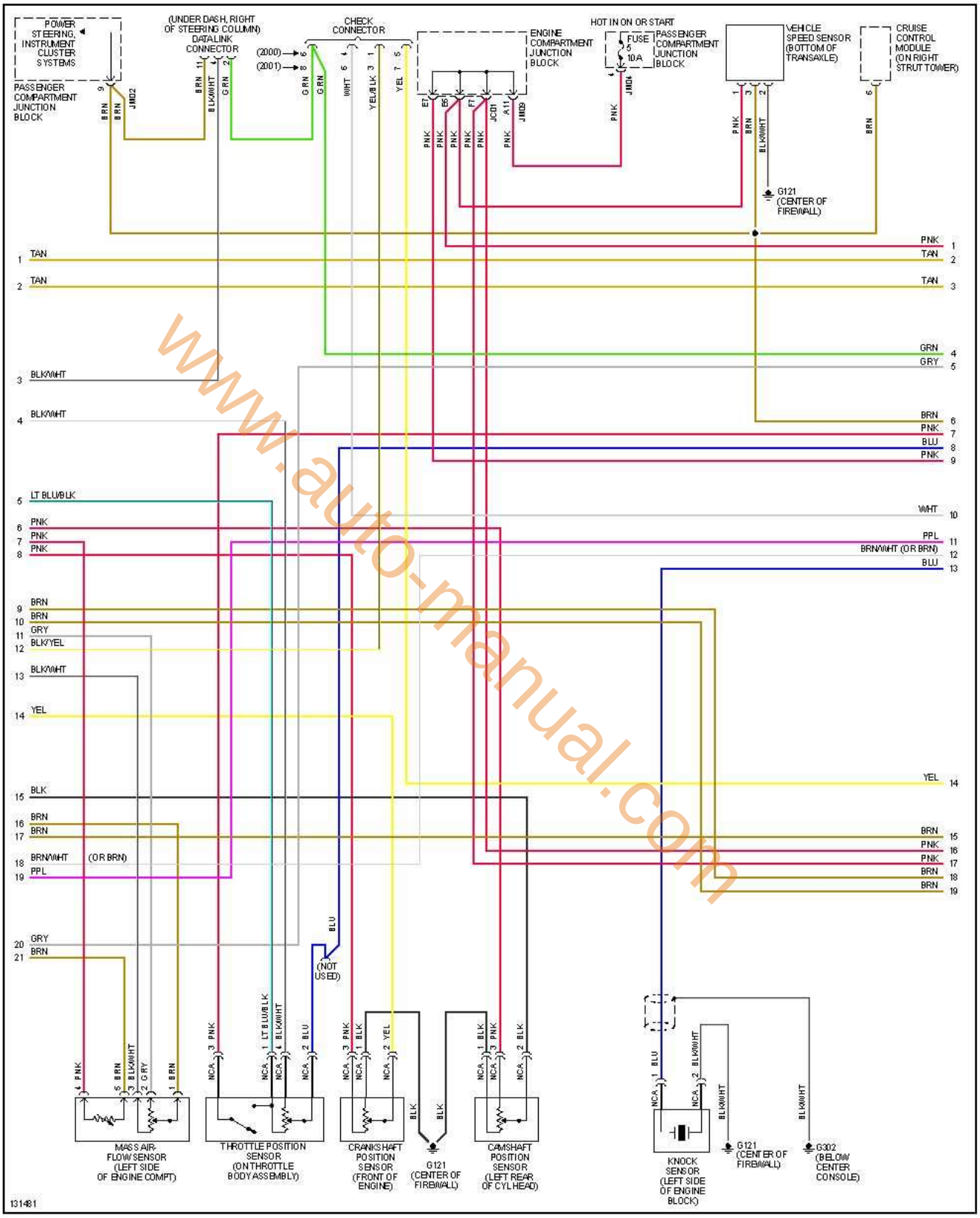

www.auto-manual.com

encendido electronico.com

4 de 4

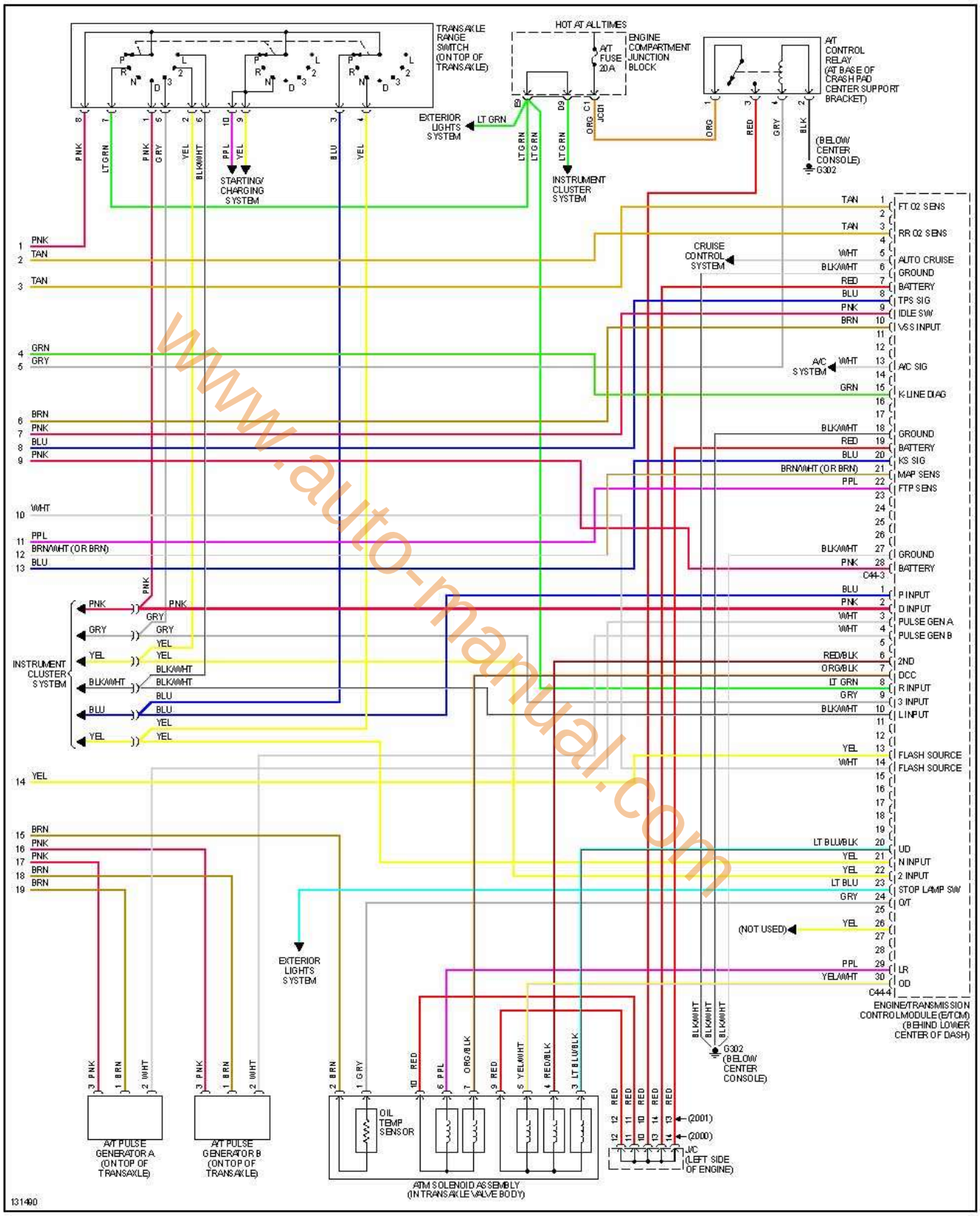

www.auto-manual.com

encendido electronico.com

Sonata 2.4L Transmisión Automática, 2001 1 de 4

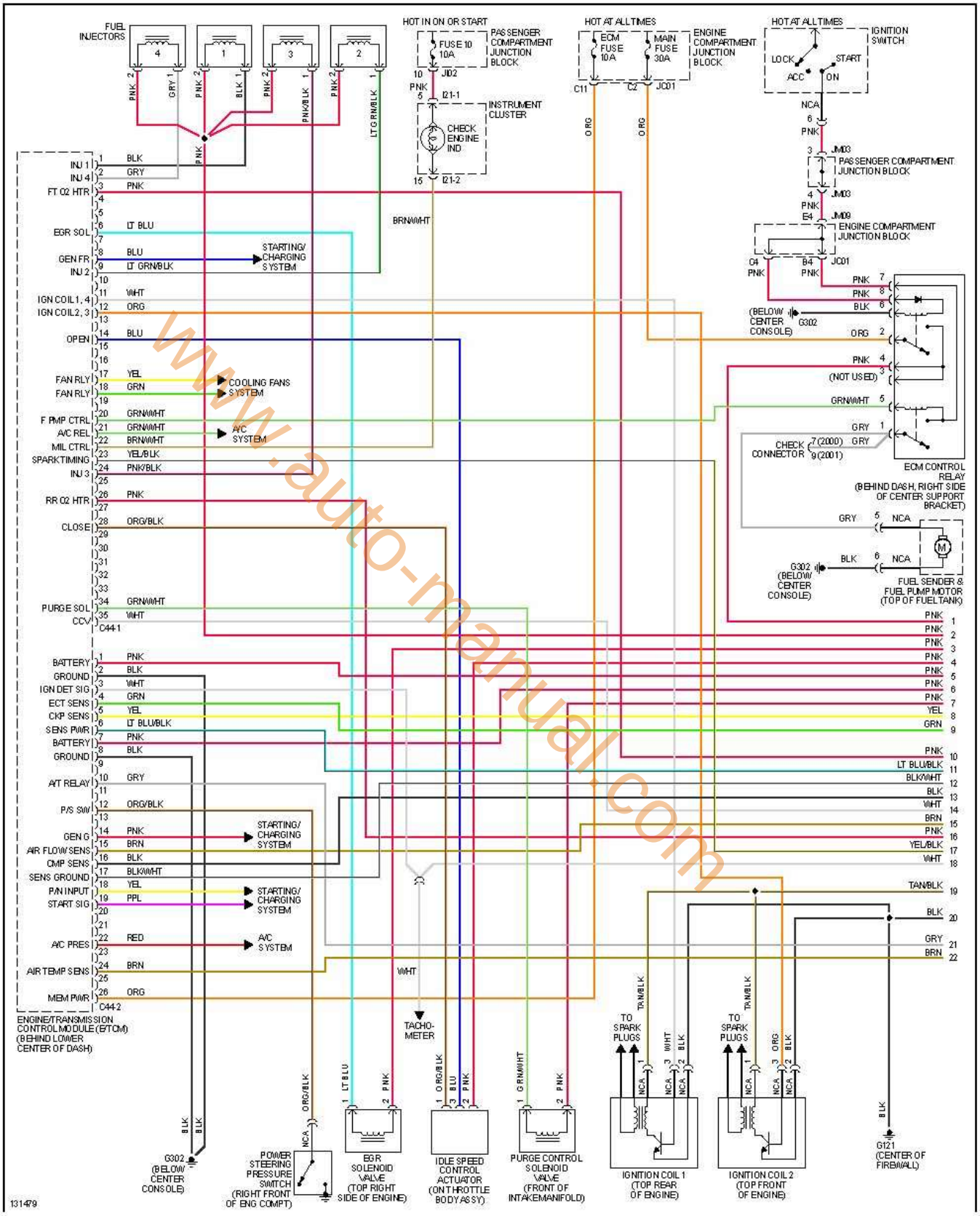

www.auto-manual.com

encendido electronico.com

2 de 4

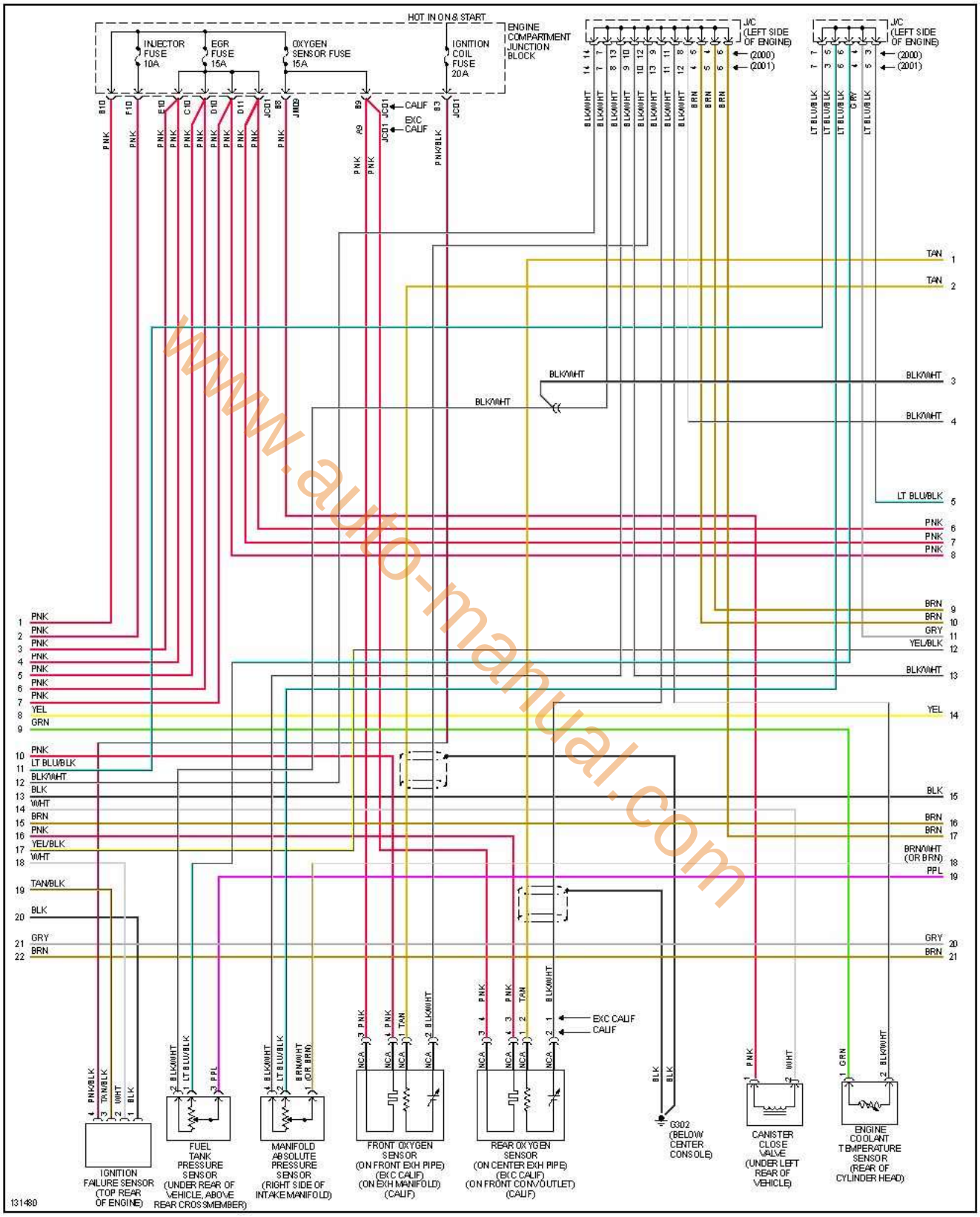

www.auto-manual.com

encendido electronico.com

3 de 4

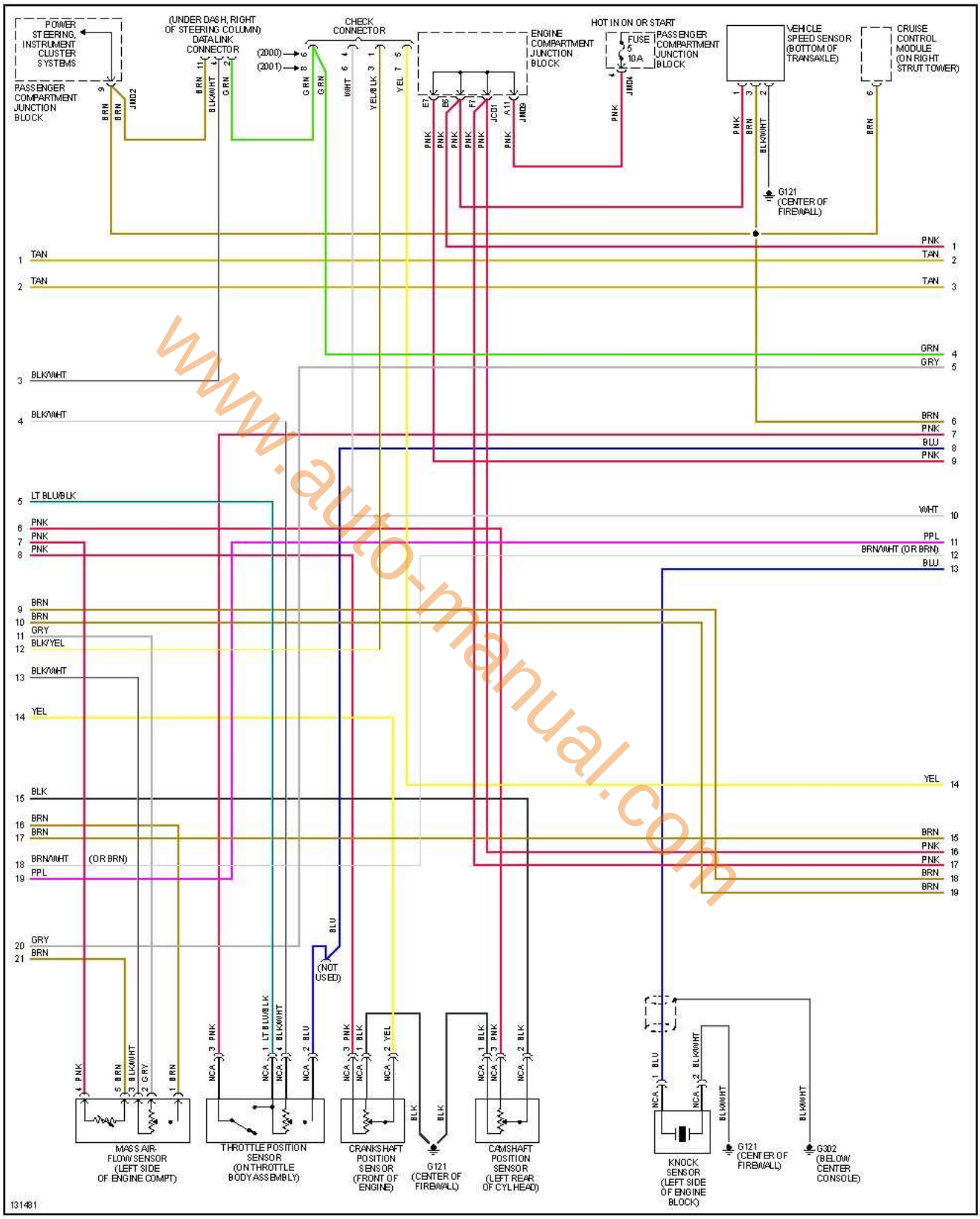

www.auto-manual.com

encendido electronico.com

4 de 4

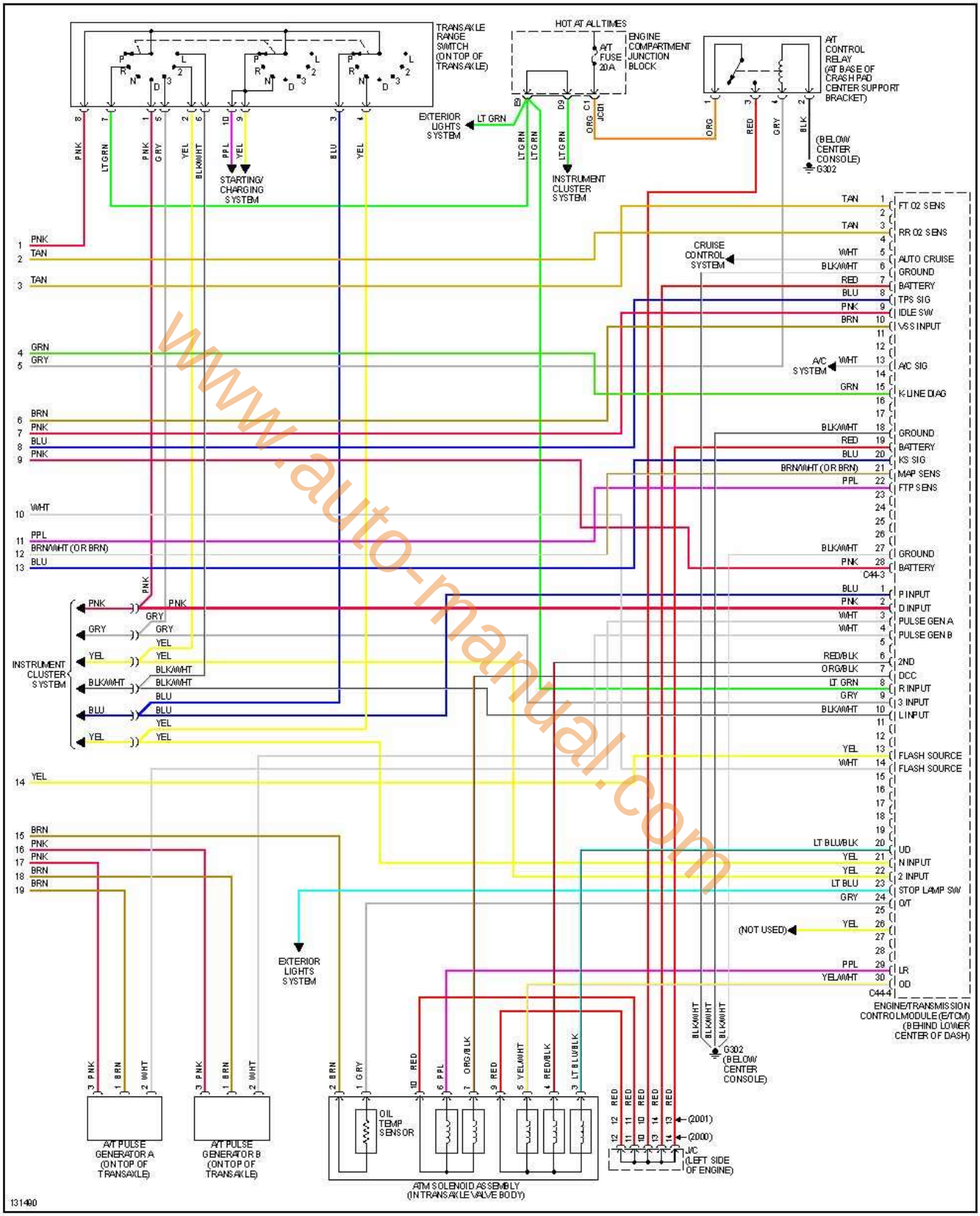

www.auto-manual.com

encendido electronico.com

Sonata 2.4L Transmisión Automática, 2002 1 de 5

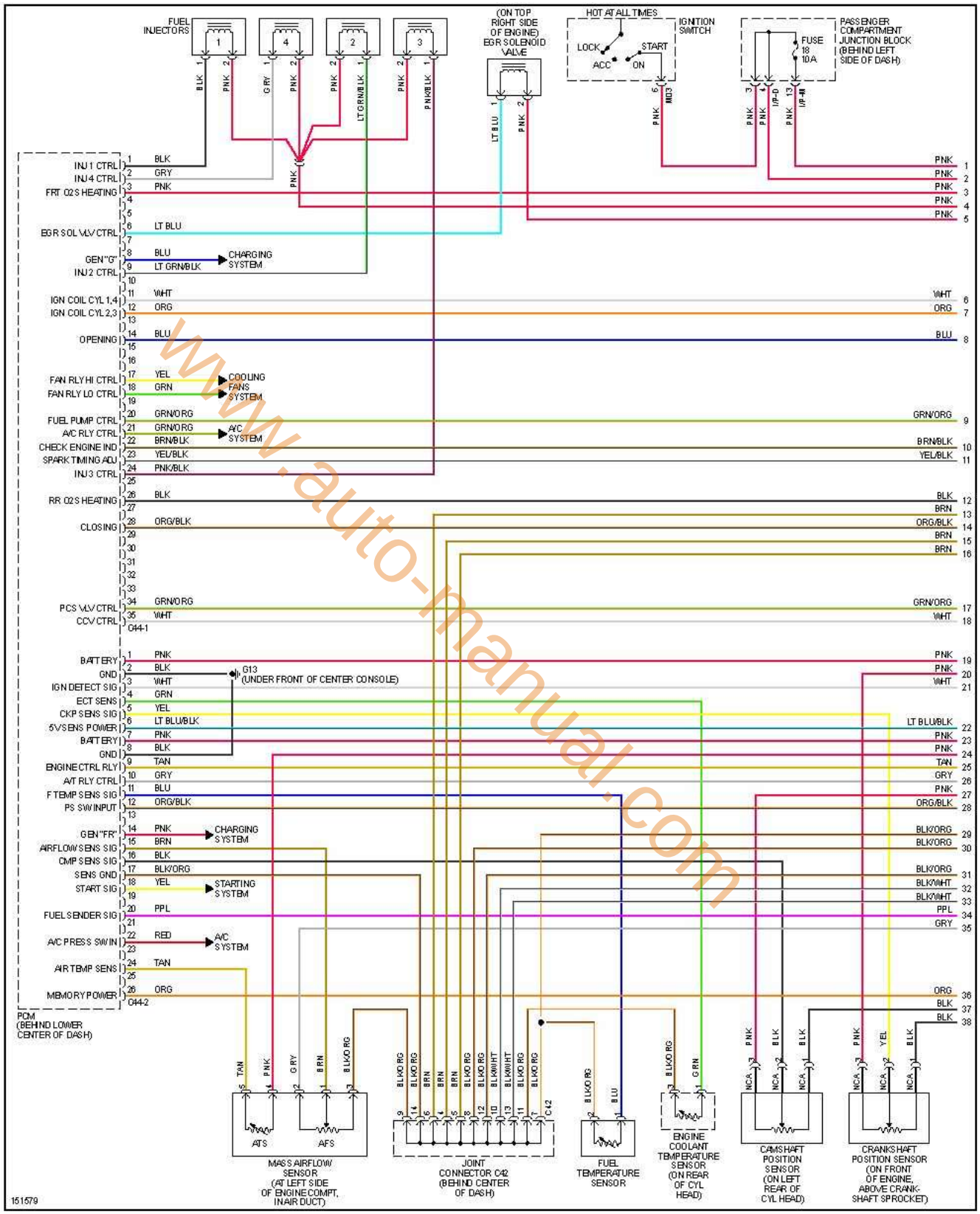

www.auto-manual.com

encendido electronico.com

2 de 5

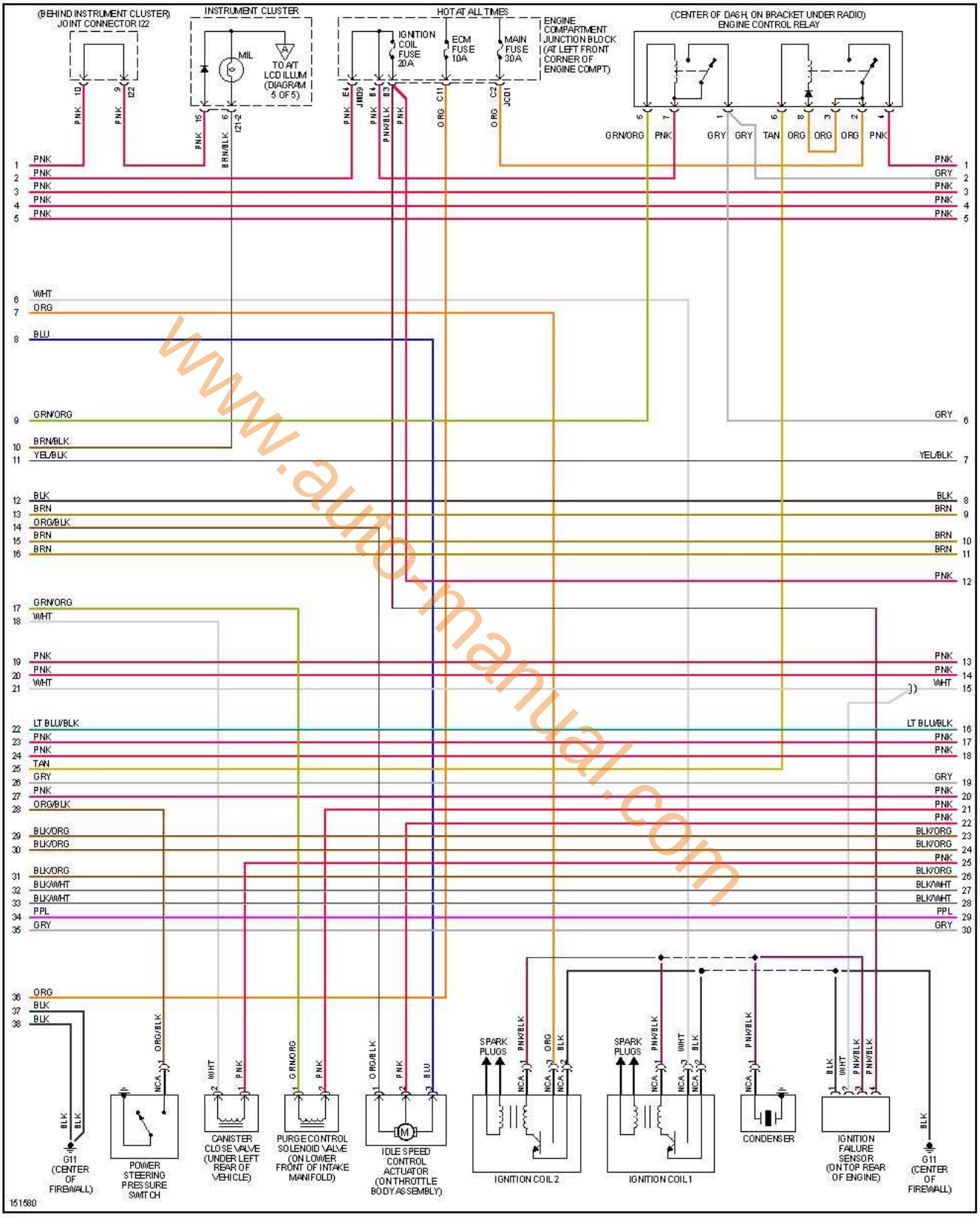

www.auto-manual.com

encendido electronico.com

3 de 5

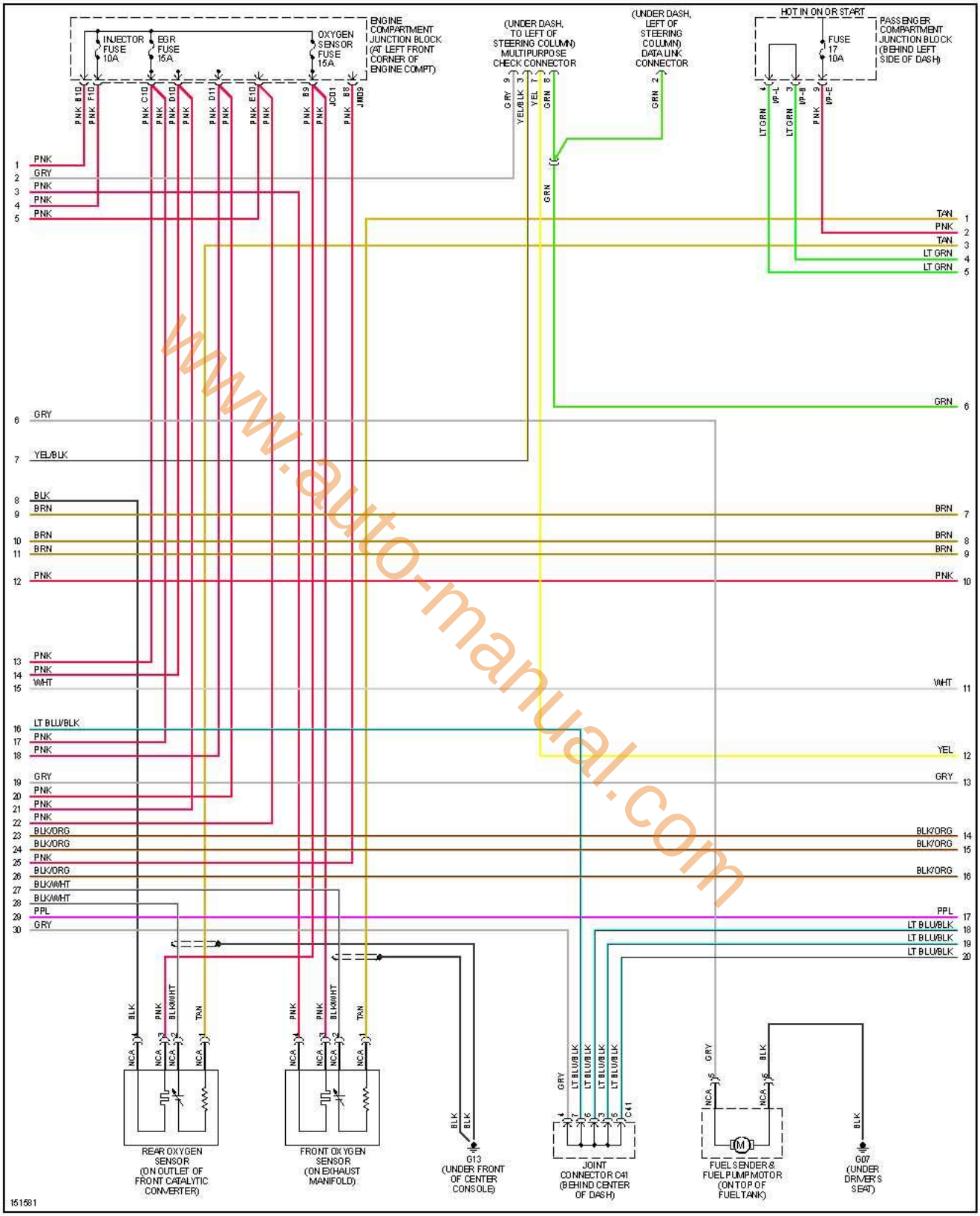

www.auto-manual.com

encendido electronico.com

4 de 5

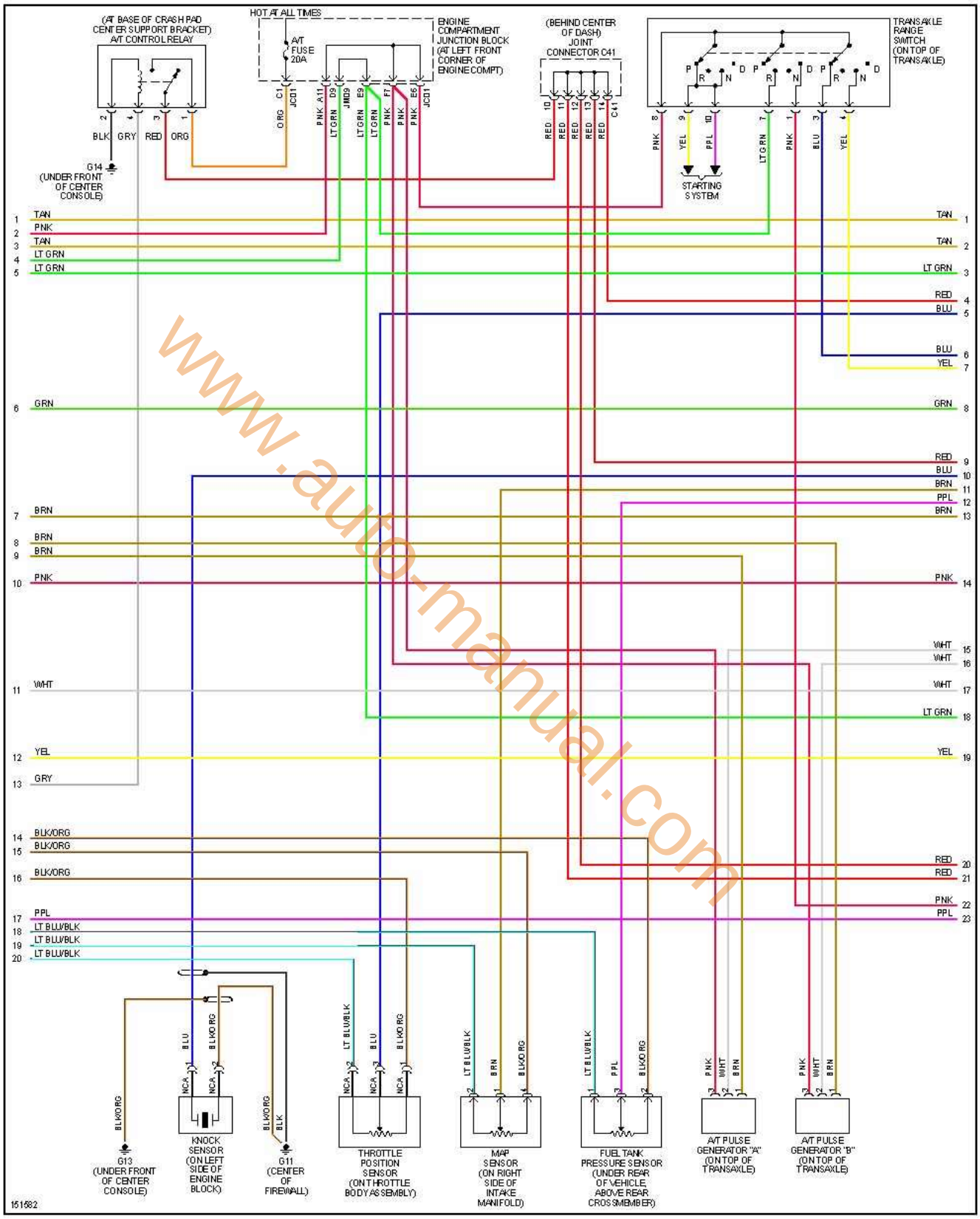

www.auto-manual.com

5 de 5

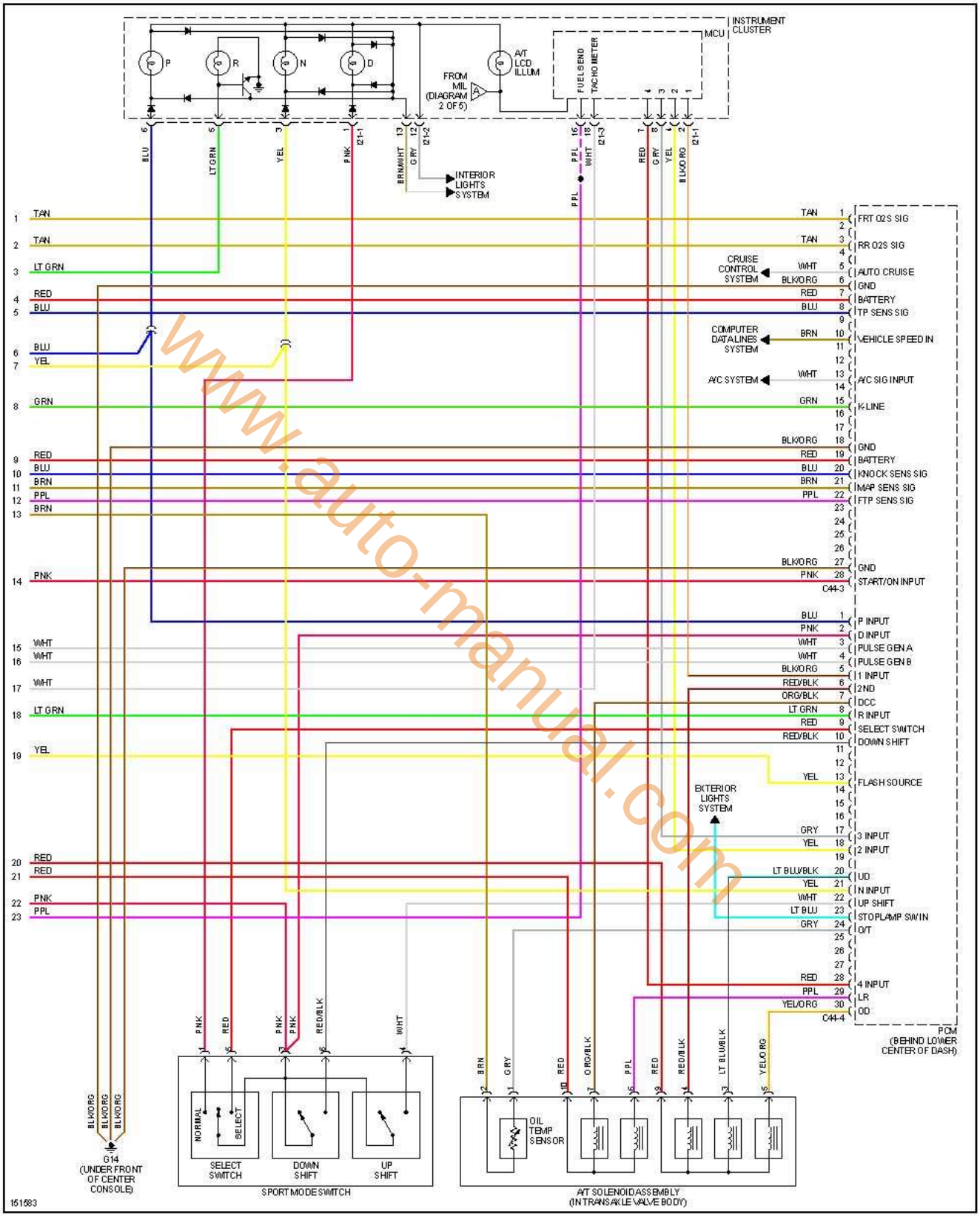

www.auto-manual.com

encendido electronico.com

Sonata 2.4L Transmisión Automática, 2003 1 de 5

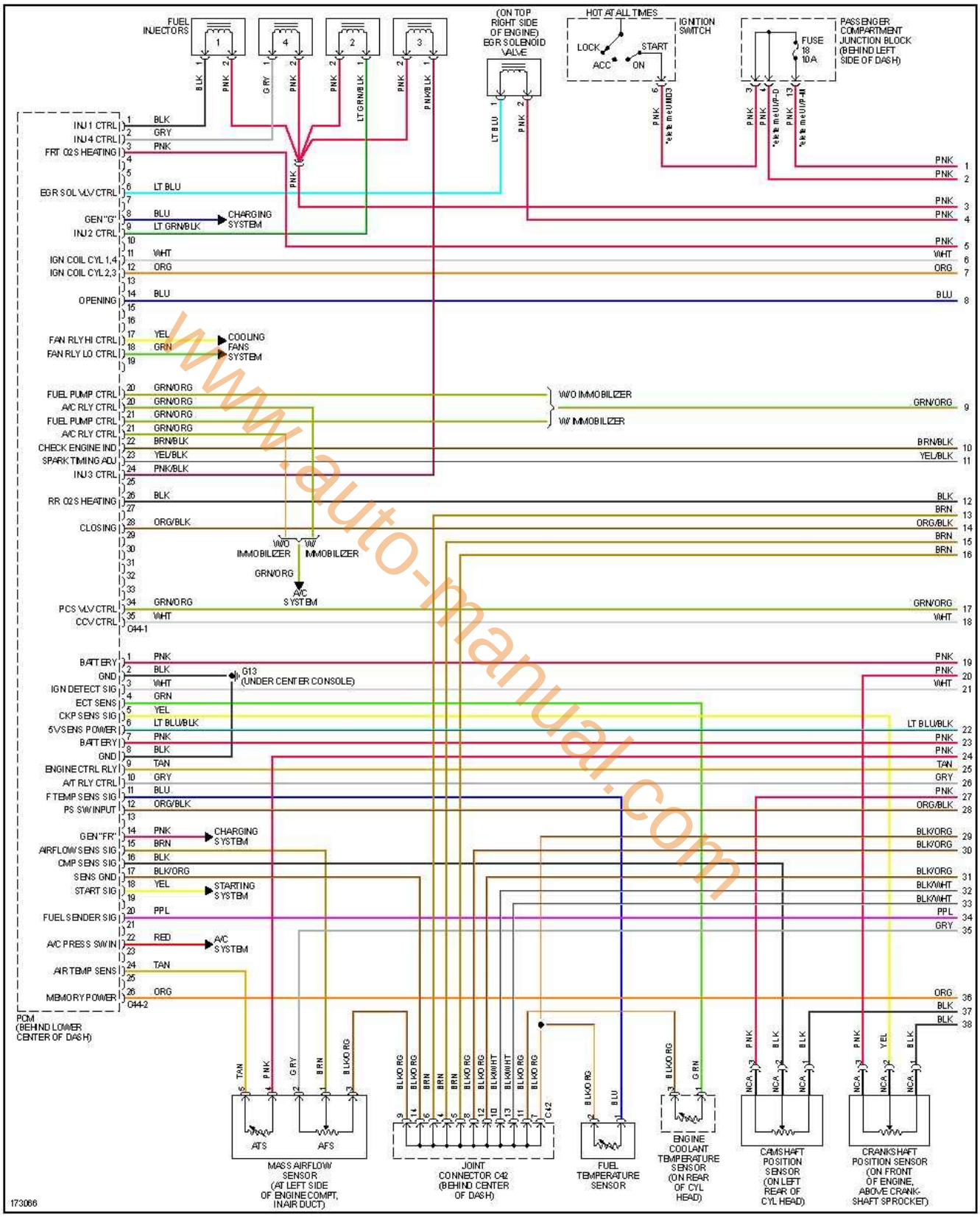

www.auto-manual.com

encendido electronico.com

2 de 5

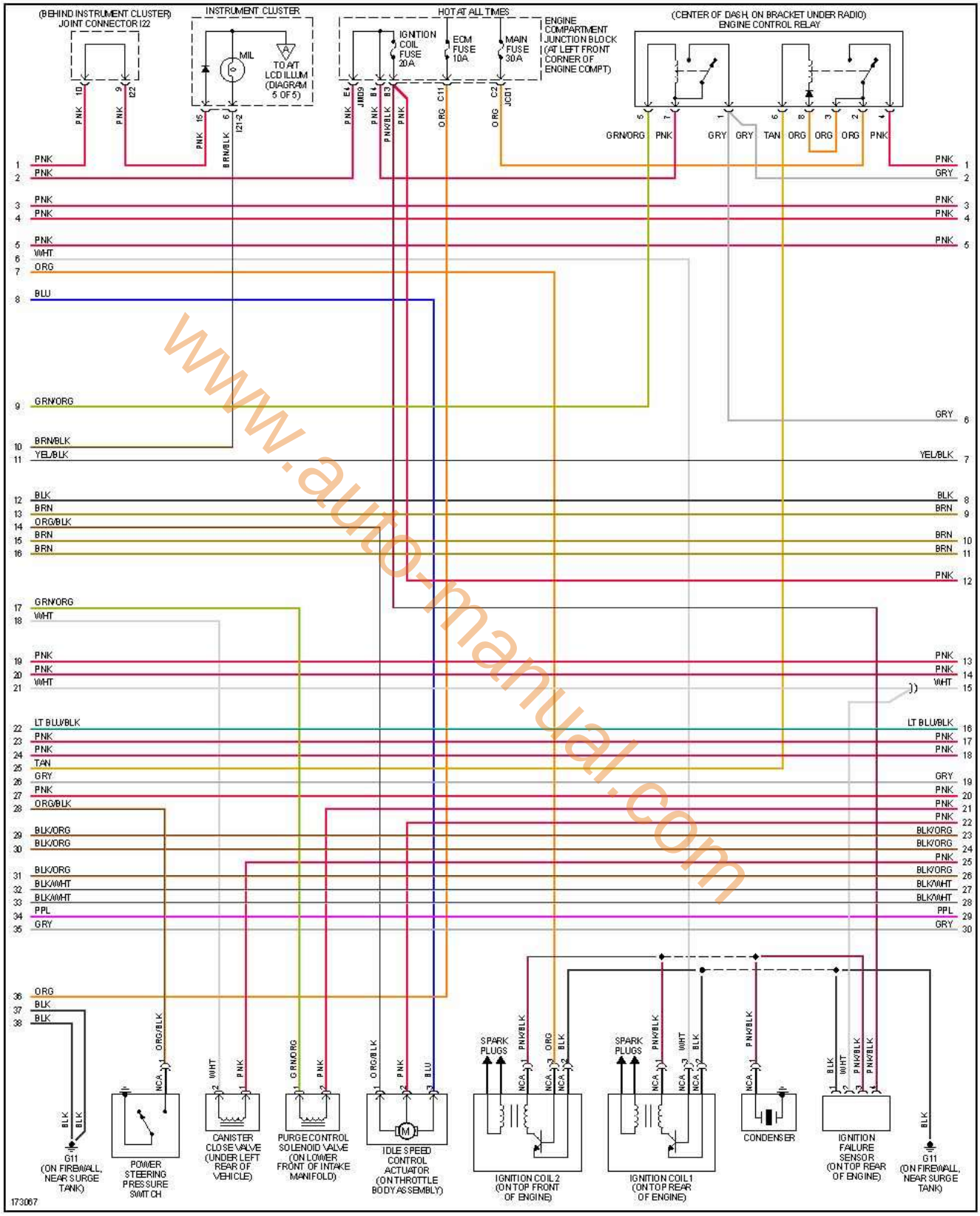

www.auto-manual.com

encendido electronico.com

3 de 5

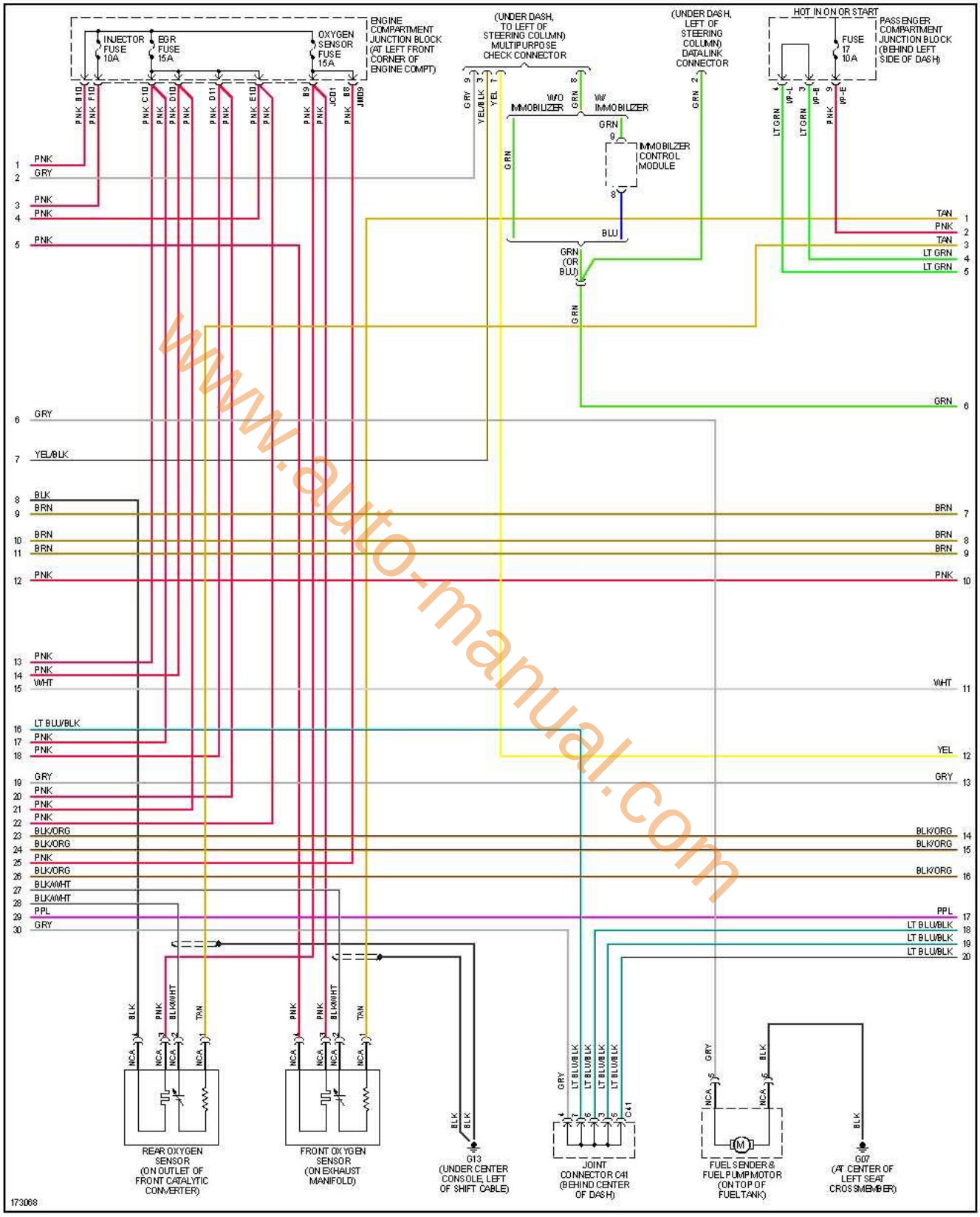

www.auto-manual.com

encendido electronico.com

4 de 5

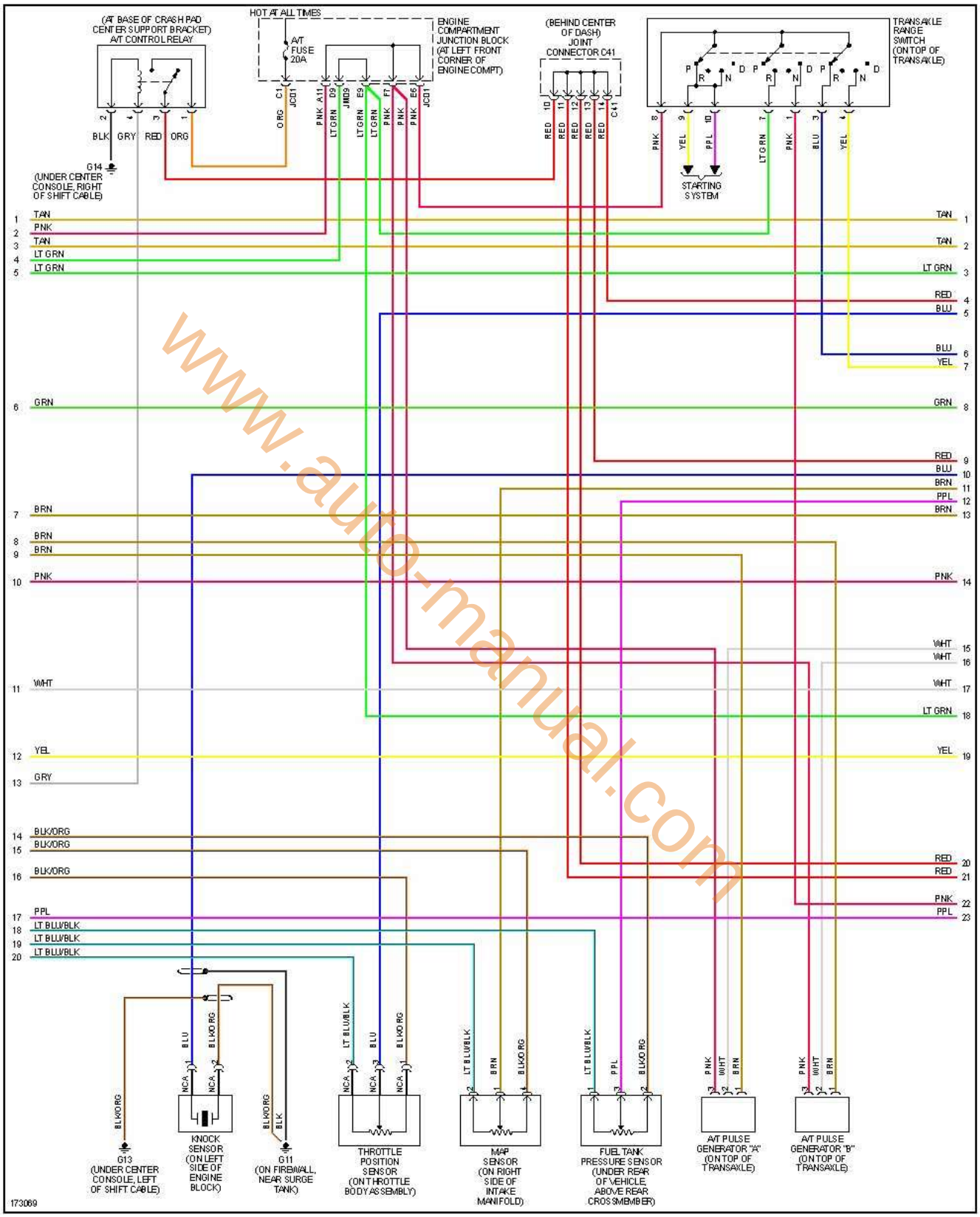

www.auto-manual.com

5 de 5

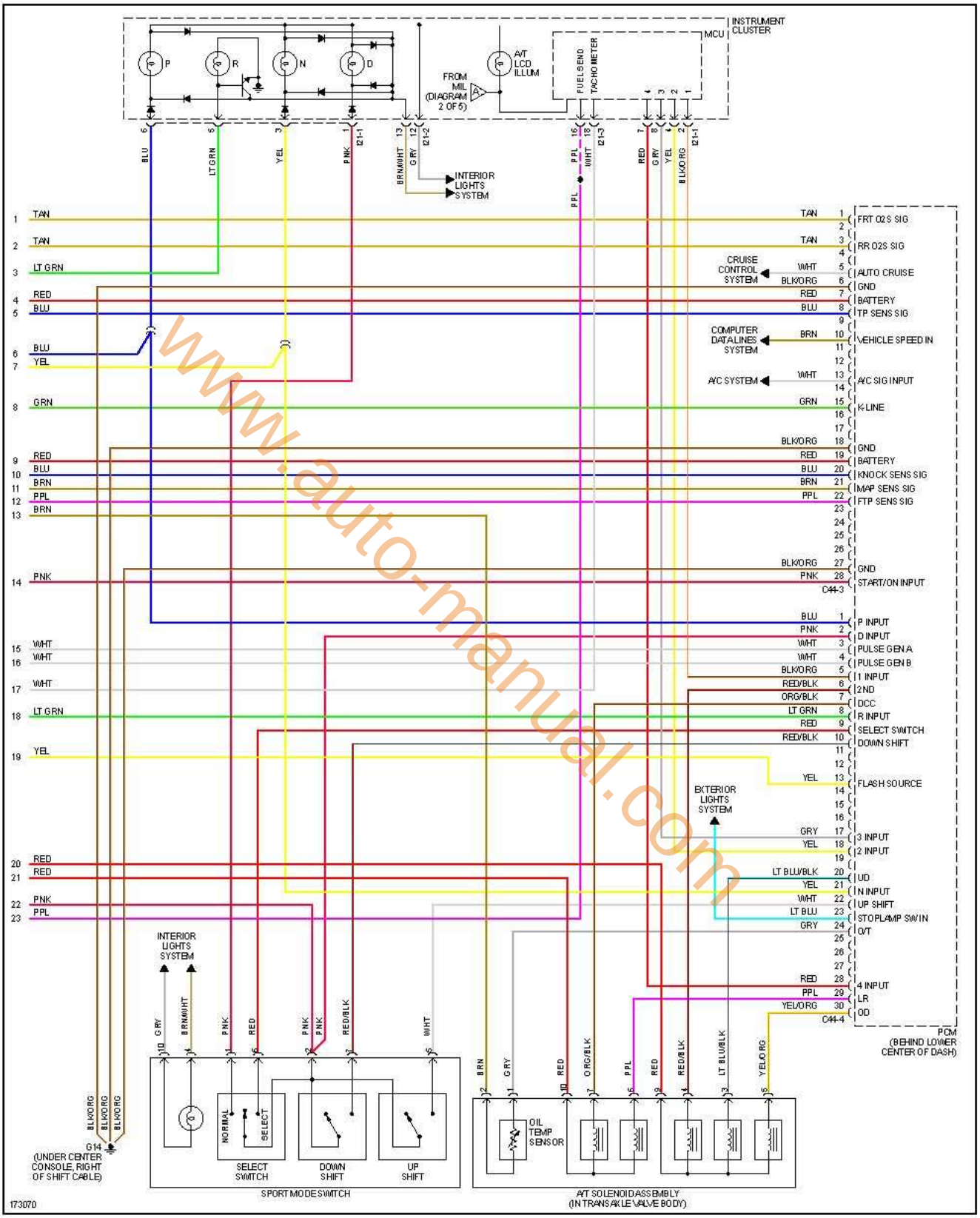

www.auto-manual.com

encendido electronico.com

Sonata 2.4L Transmisión Automática, 2004 1 de 5

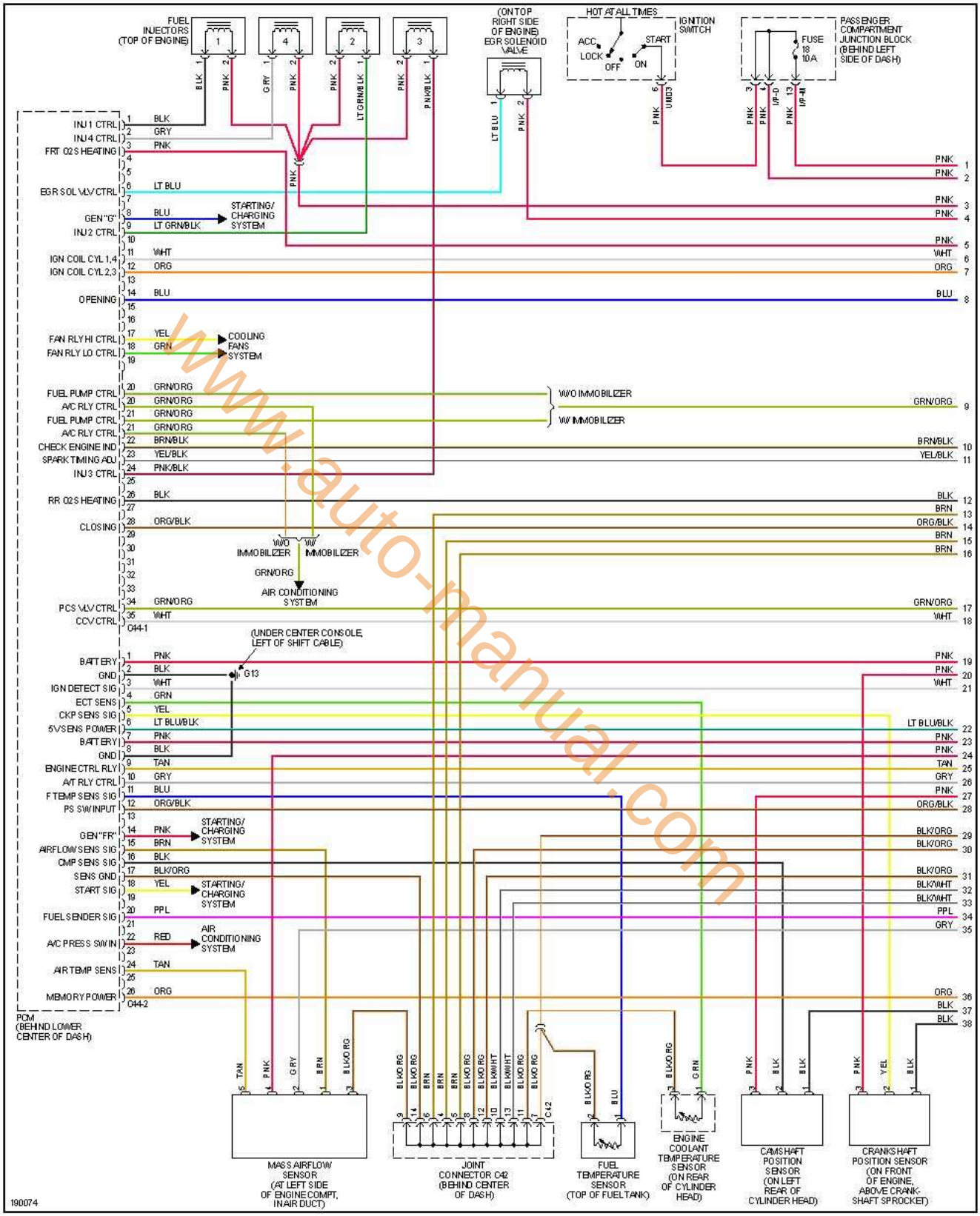

www.auto-manual.com

encendido electronico.com

2 de 5

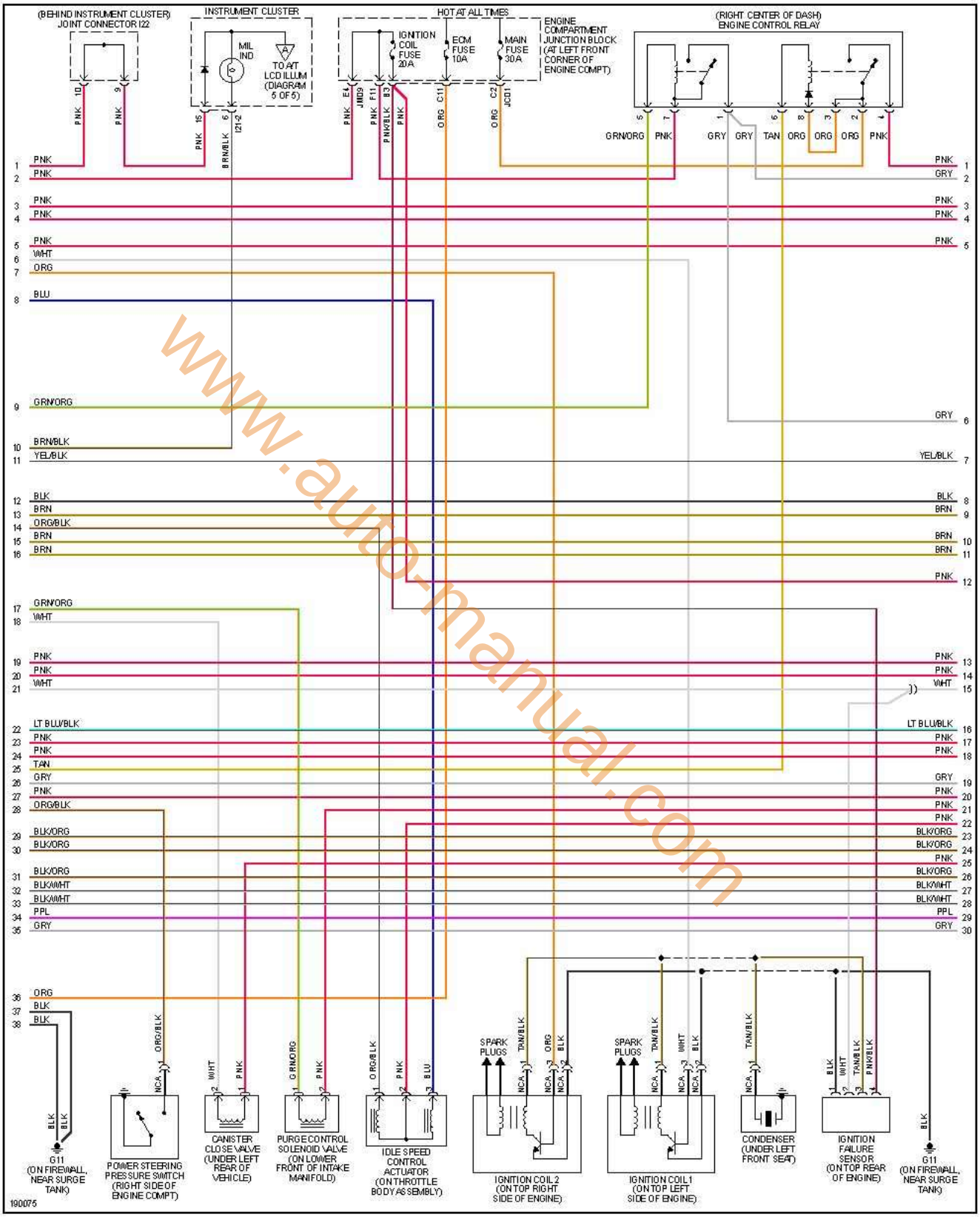

www.auto-manual.com

encendido electronico.com

3 de 5

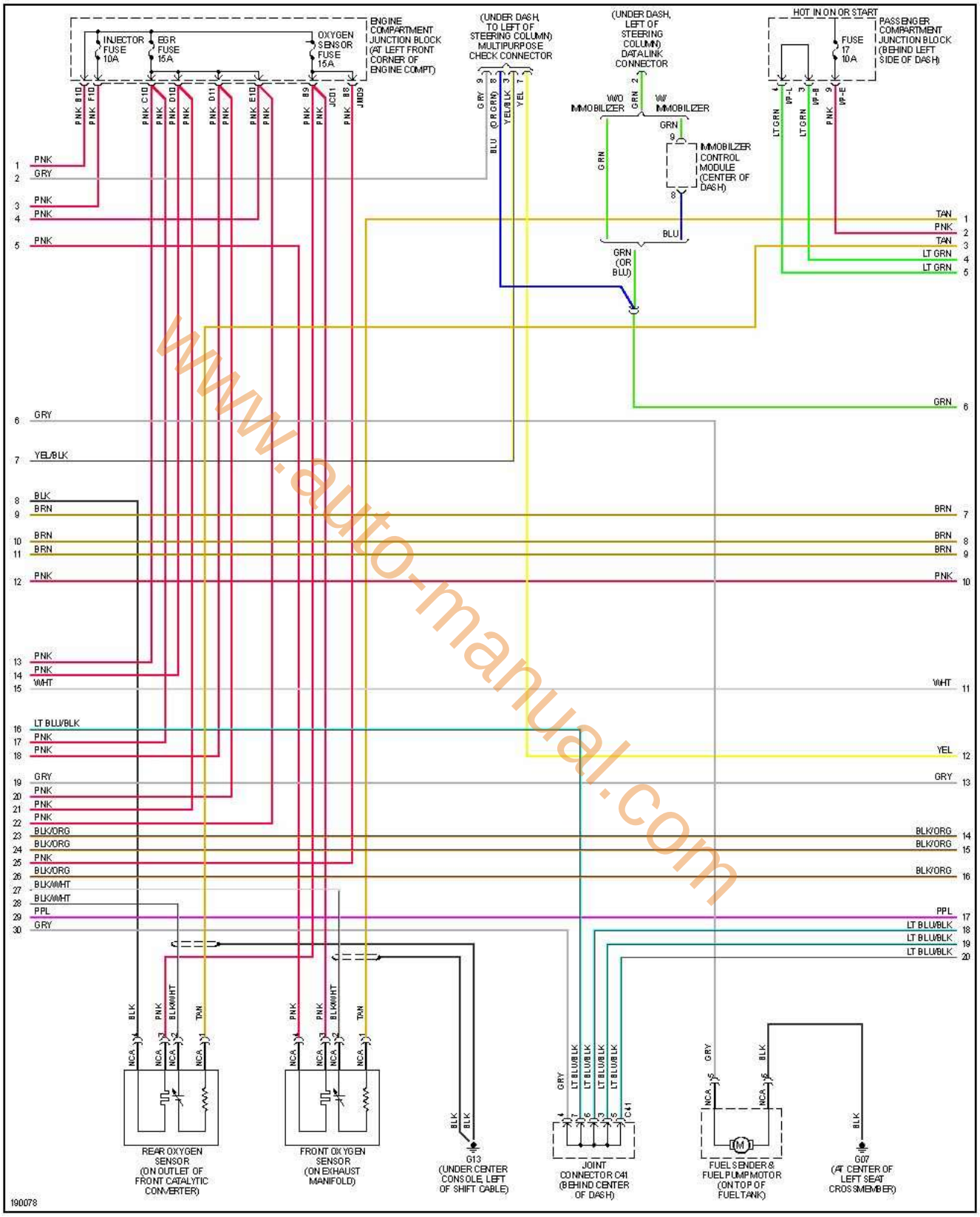

www.auto-manual.com

encendido electronico.com

4 de 5

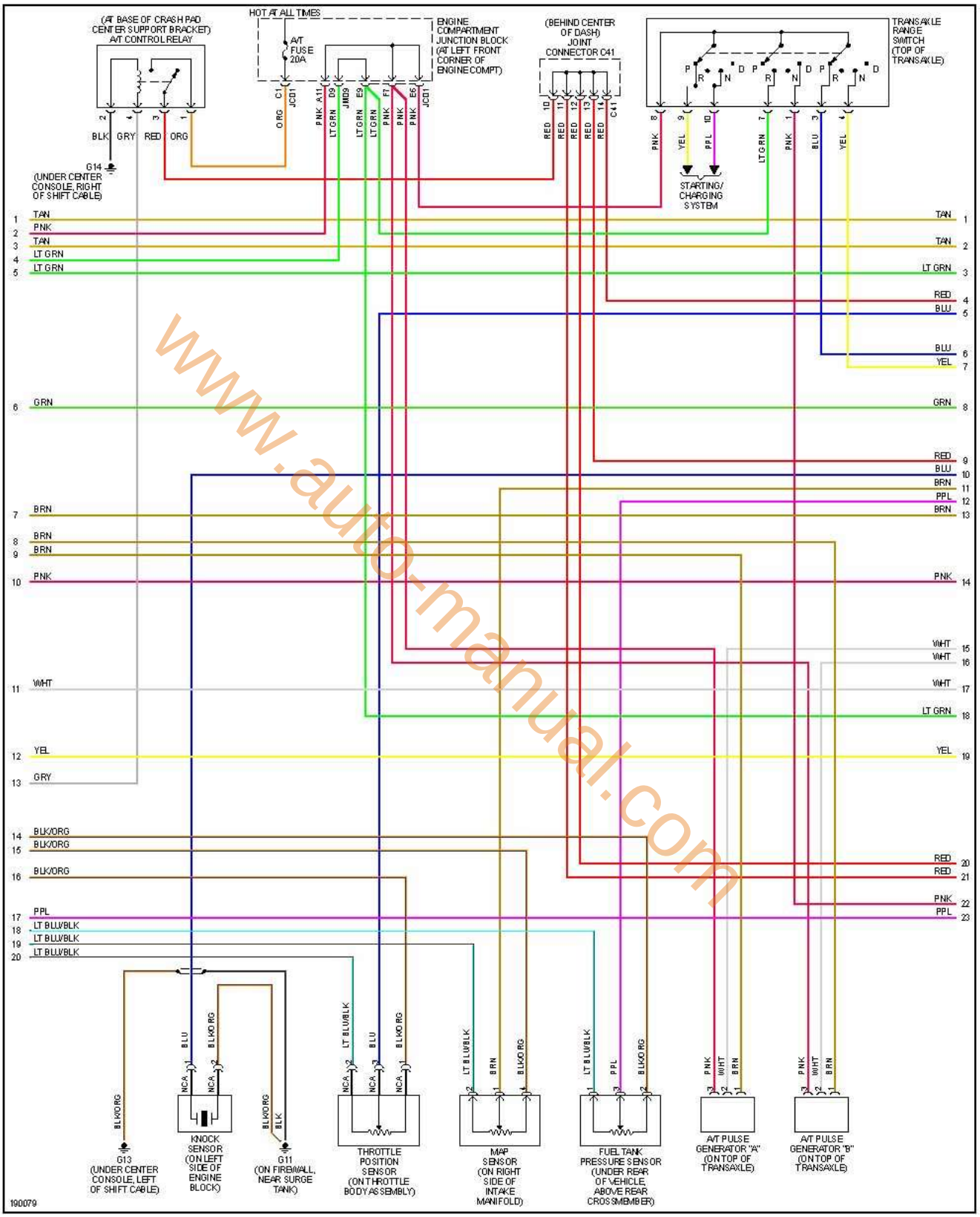

www.auto-manual.com

5 de 5

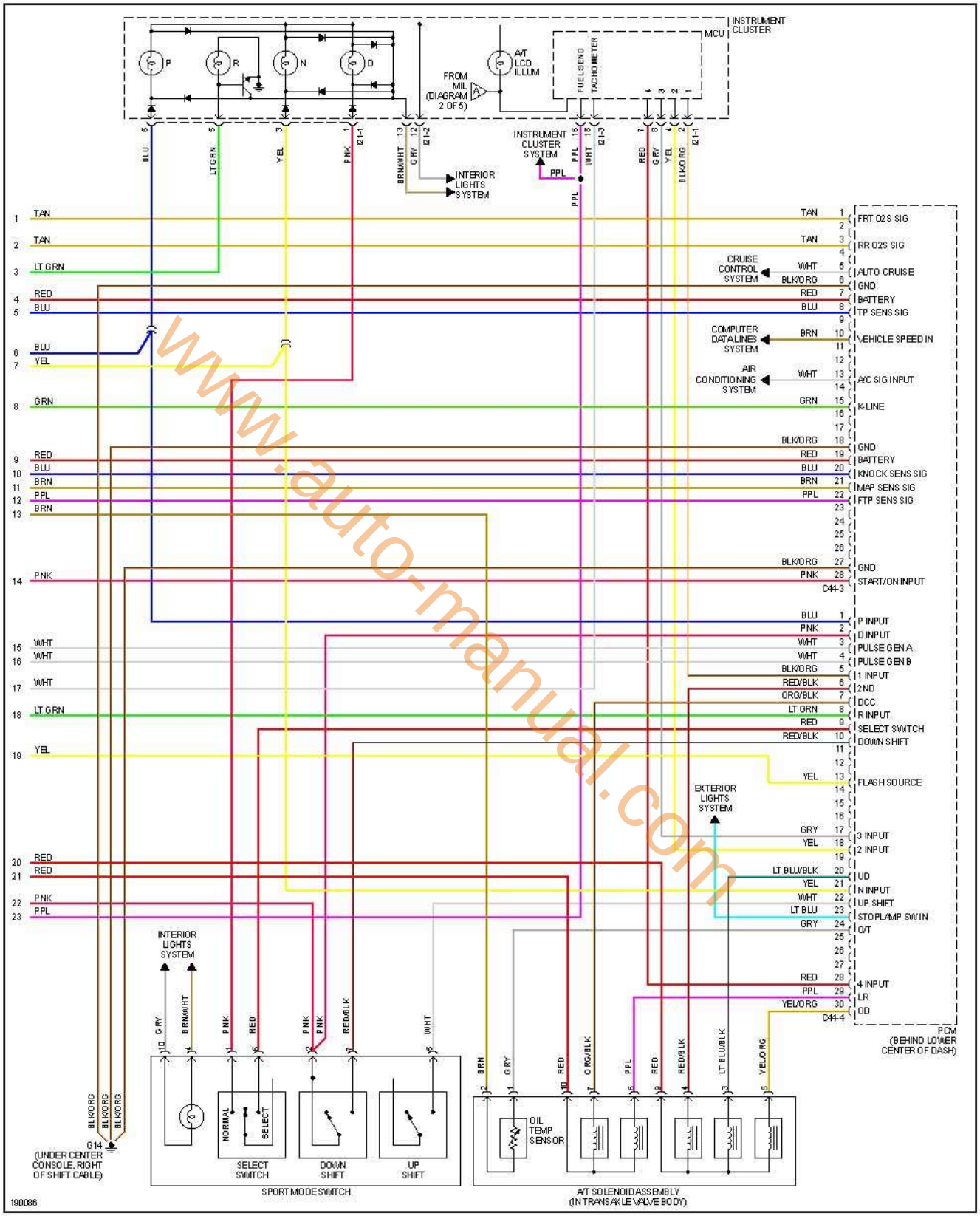

www.auto-manual.com

encendido electronico.com

Sonata 2.4L Transmisión Automática, 2005 1 de 5

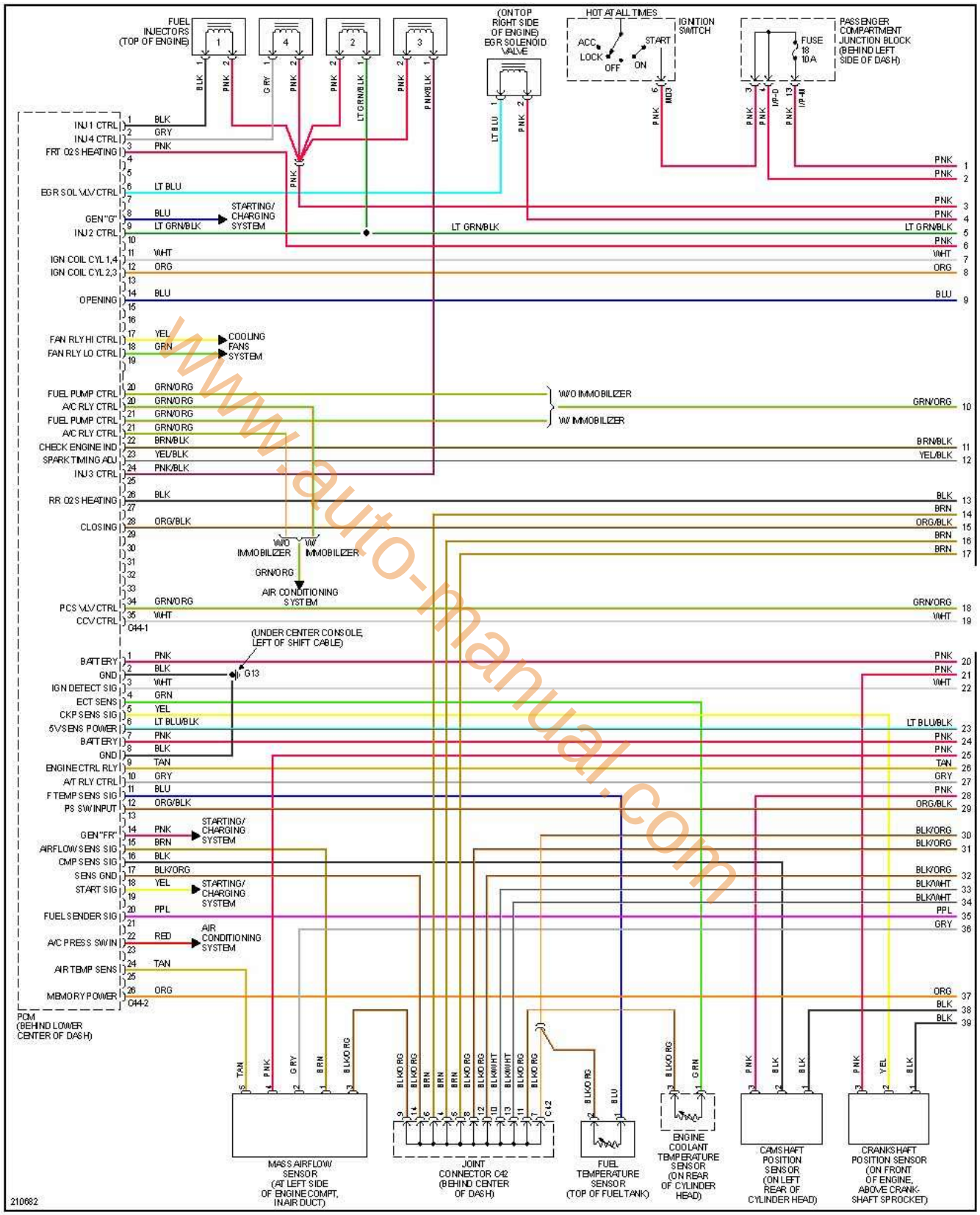

www.auto-manual.com

encendido electronico.com

2 de 5

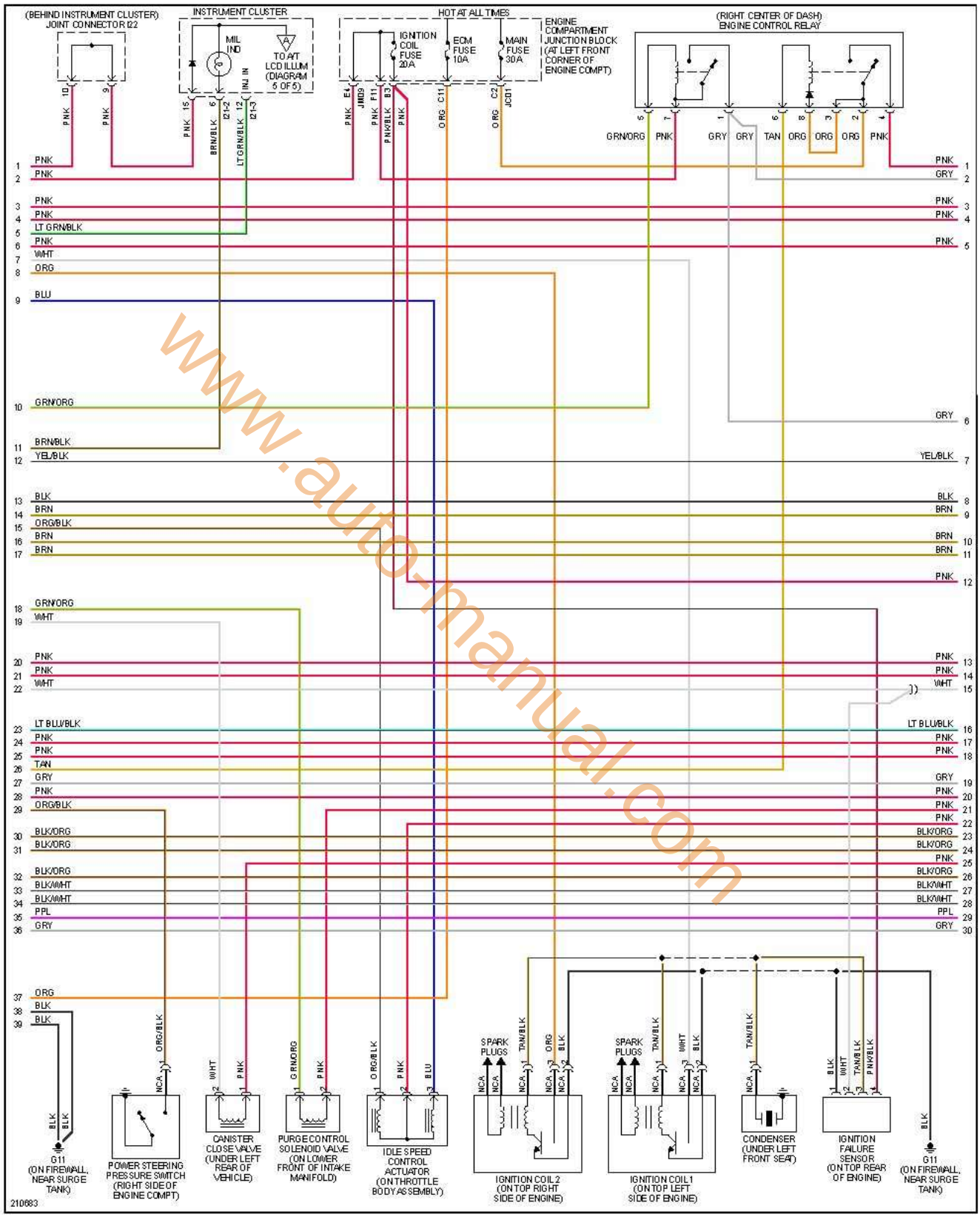

www.auto-manual.com

encendido electronico.com

3 de 5

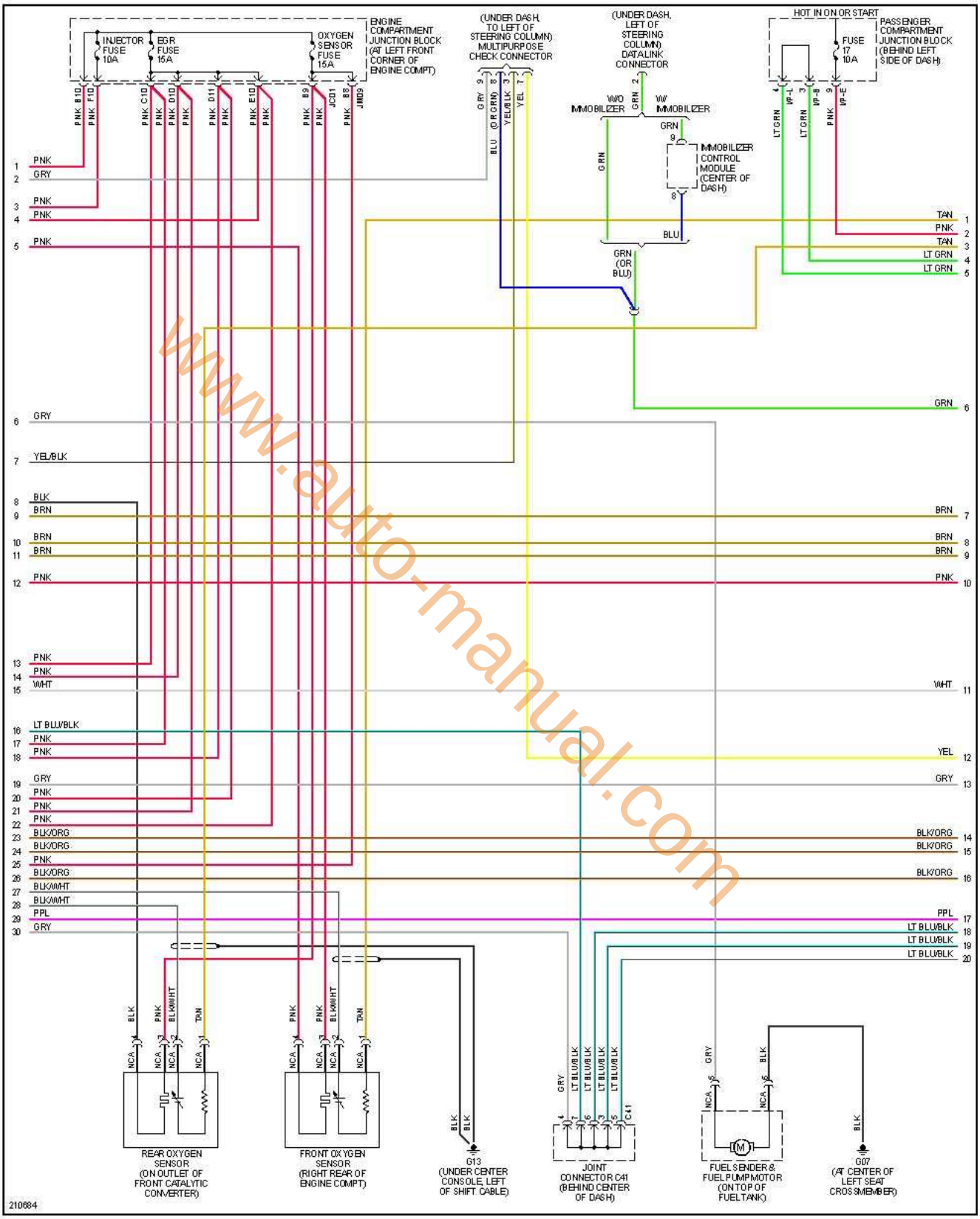

www.auto-manual.com

encendido electronico.com

4 de 5

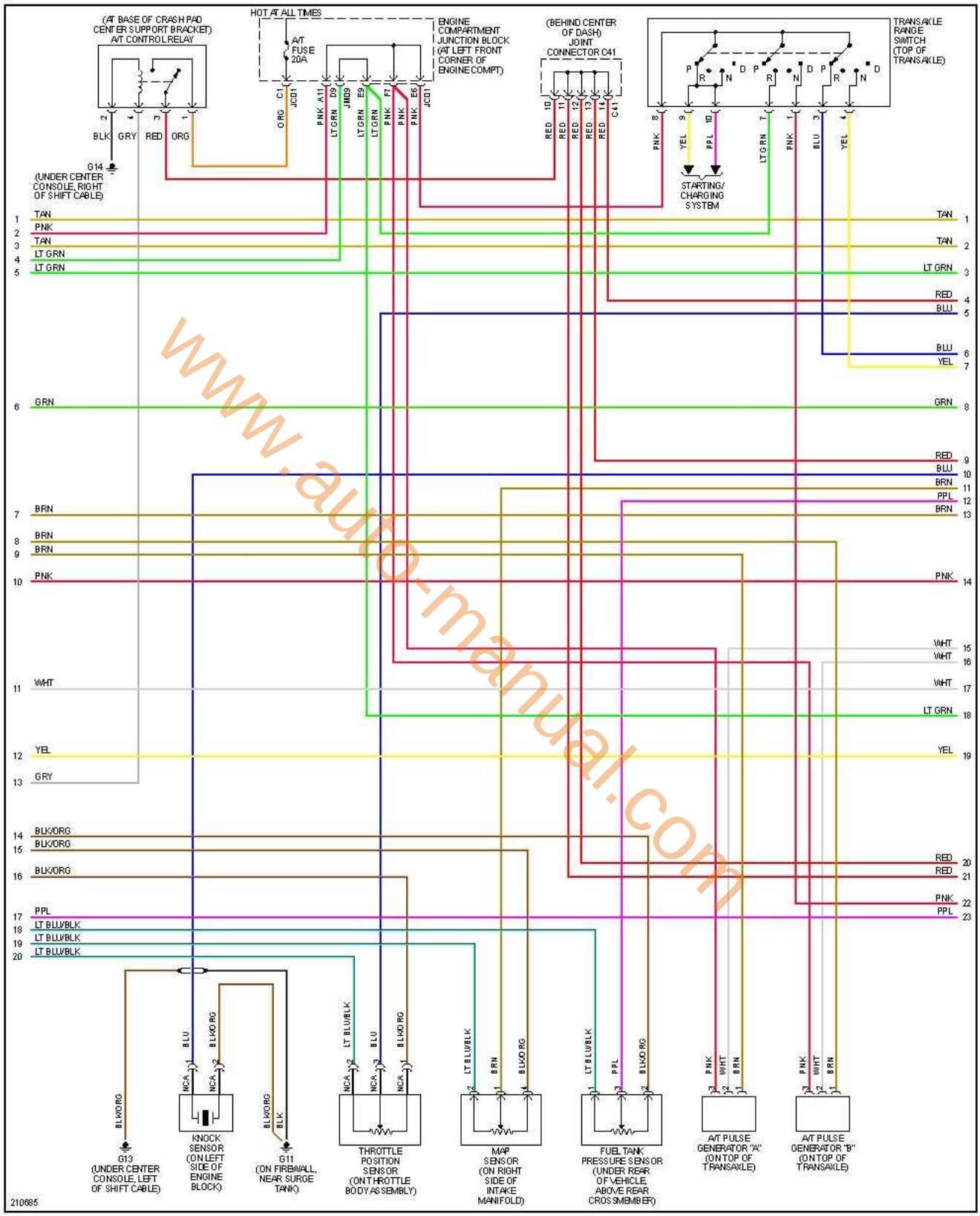

www.auto-manual.com

5 de 5

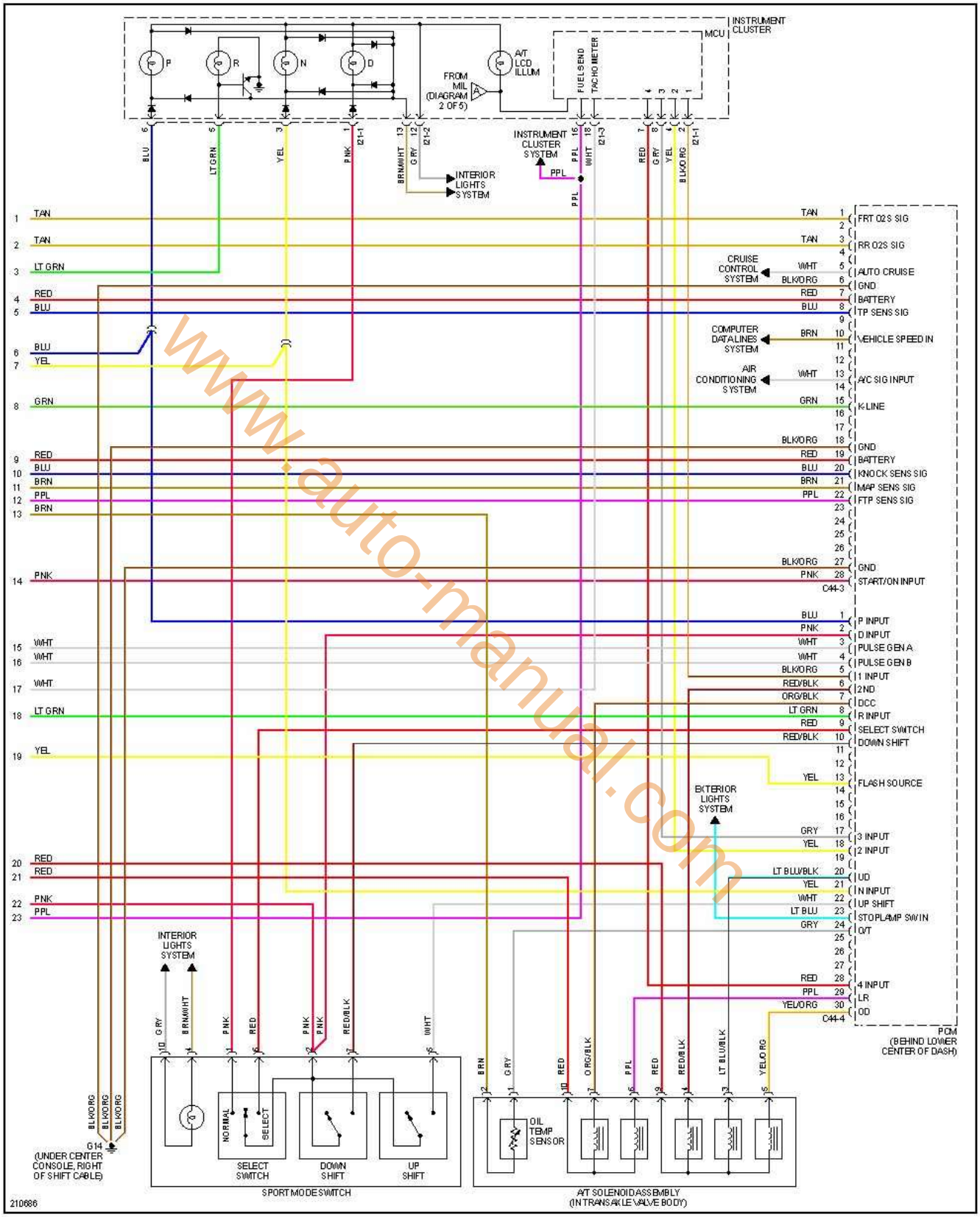

www.auto-manual.com

encendido electronico.com

Sonata 2.4L Transmisión Manual, 1999-2005

www.automanual.com

Sonata 2.4L Transmisión Manual, 1999 1 de 3

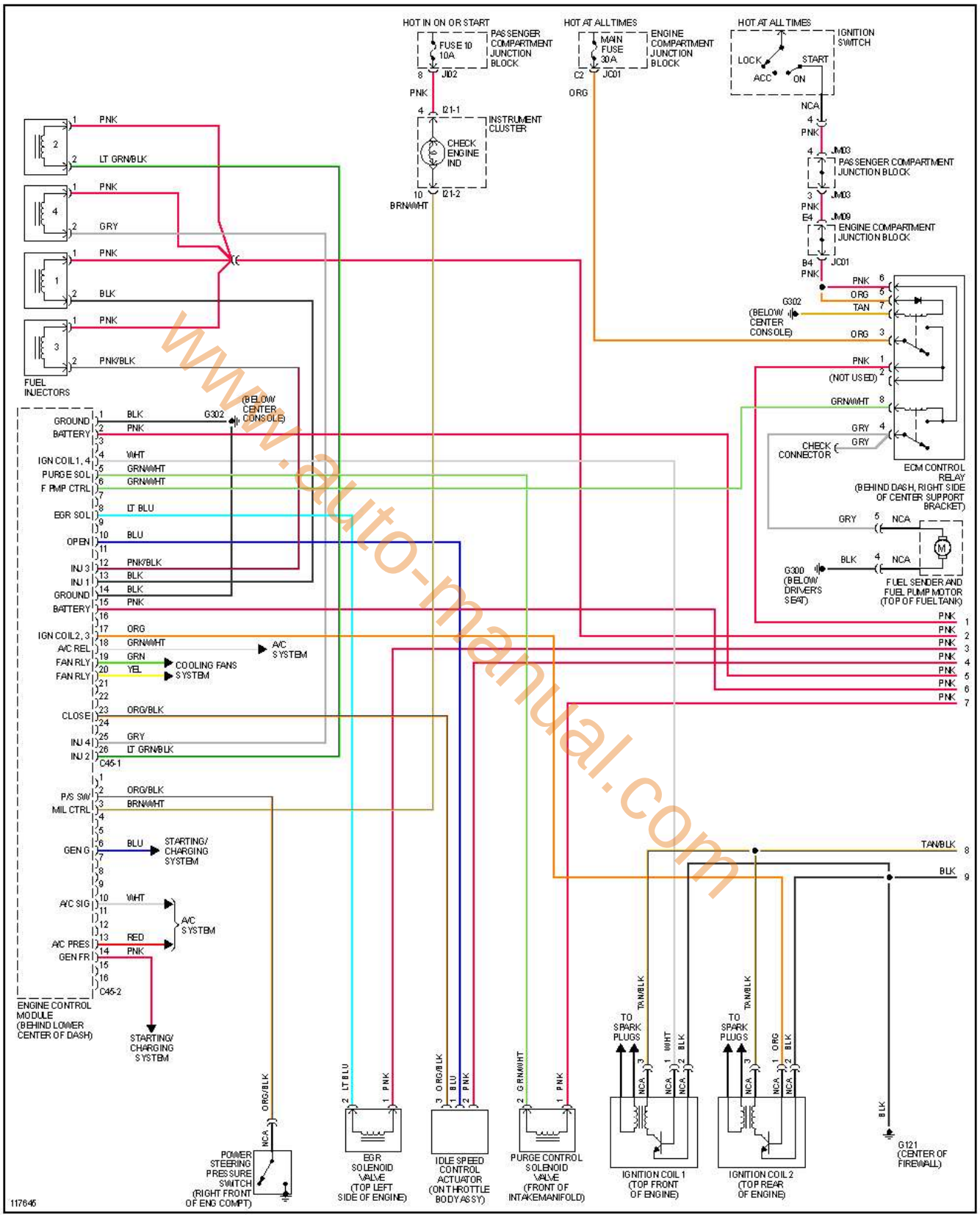

www.auto-manual.com

encendido electronico.com

2 de 3

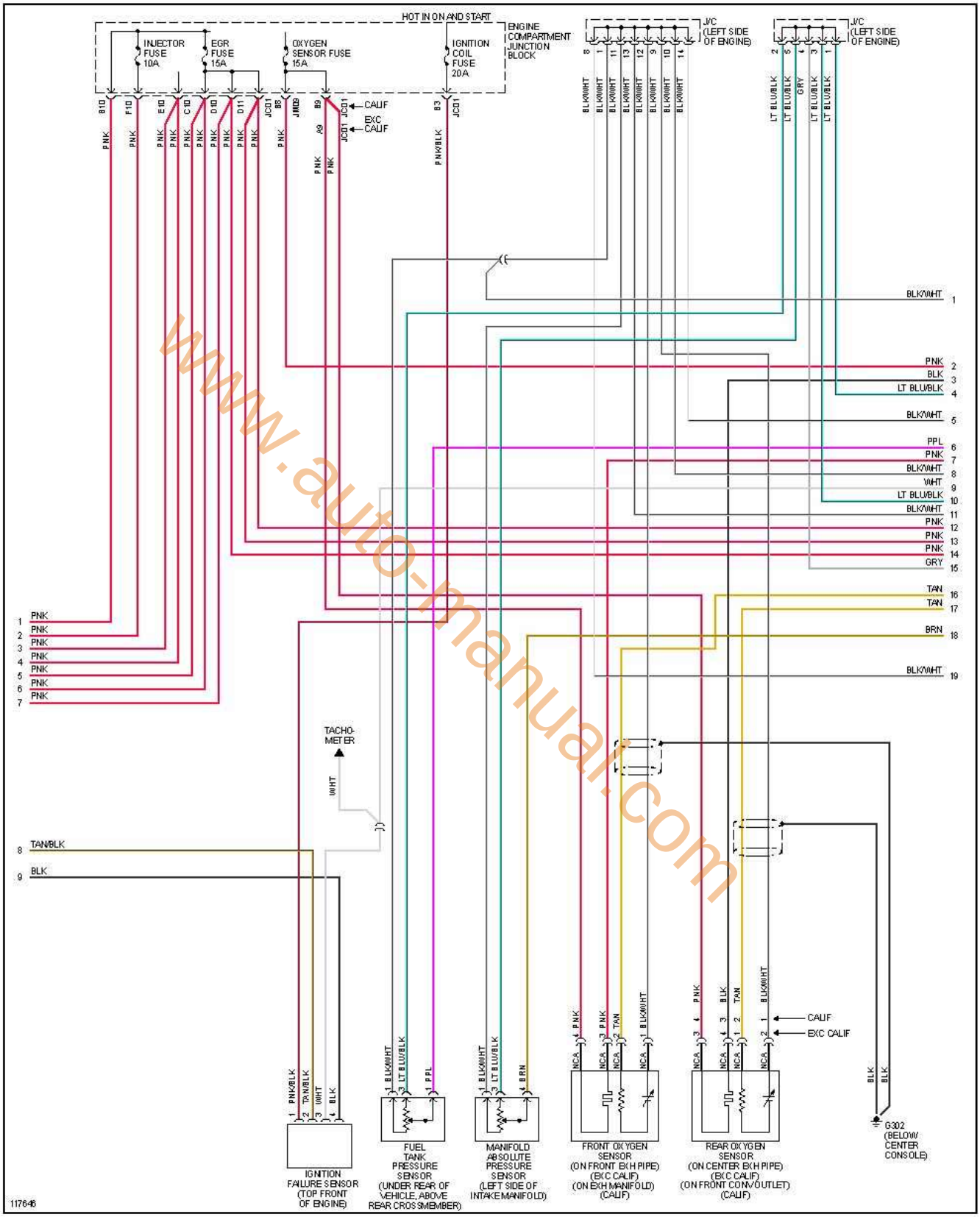

www.auto-manual.com

encendido electronico.com

3 de 3

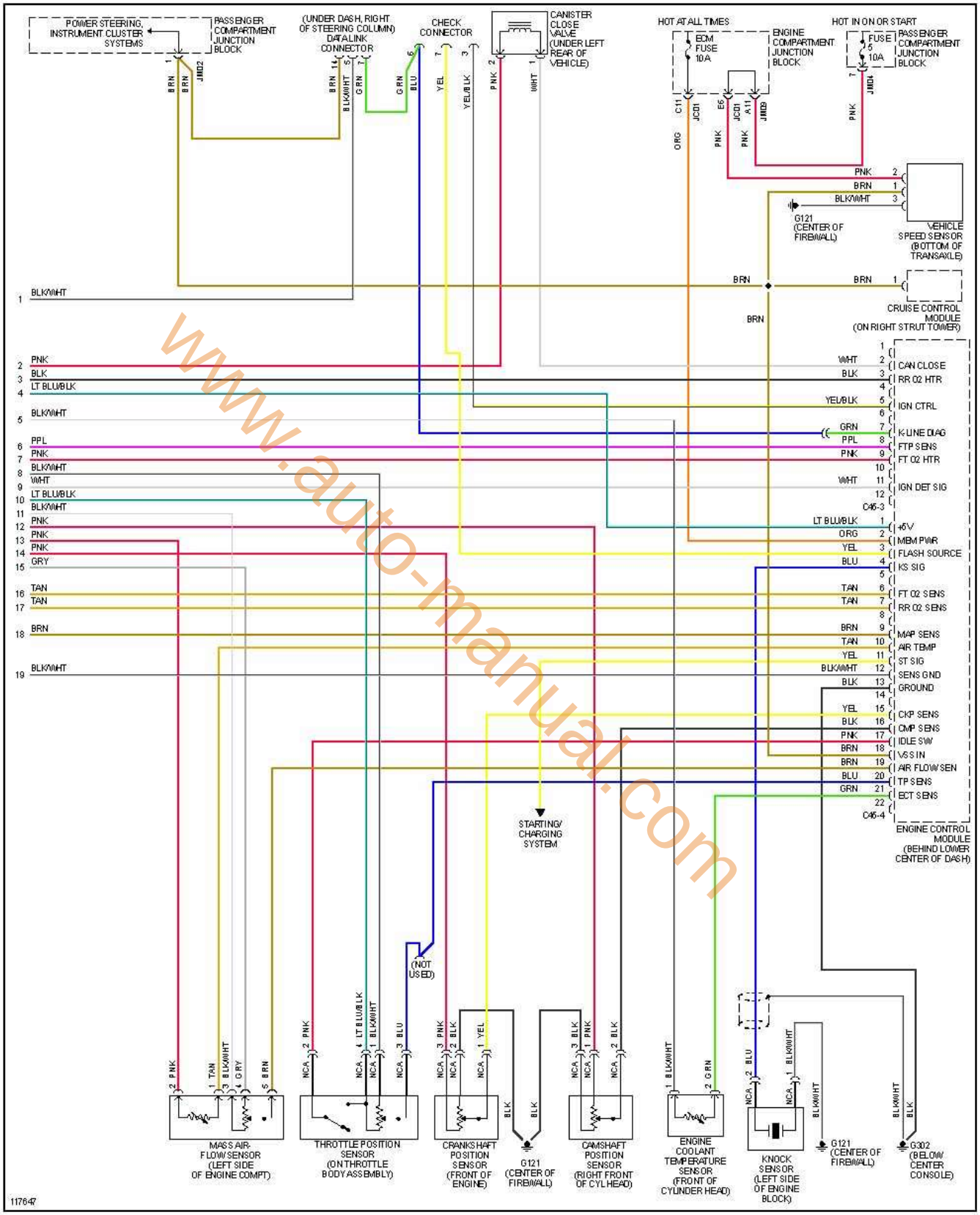

www.auto-manual.com

encendido electronico.com

Sonata 2.4L Transmisión Manual, 2000 1 de 3

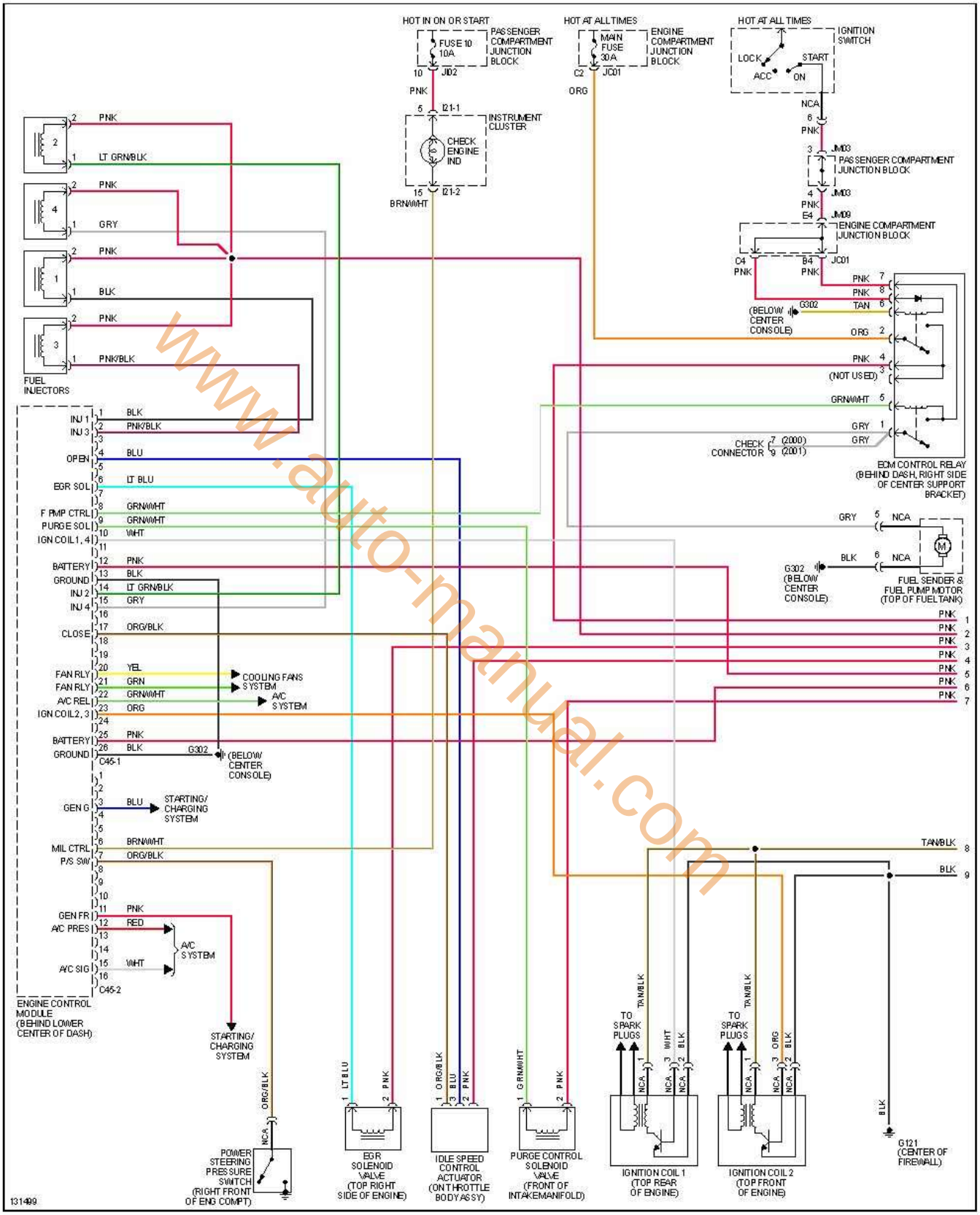

www.auto-manual.com

encendido electronico.com

2 de 3

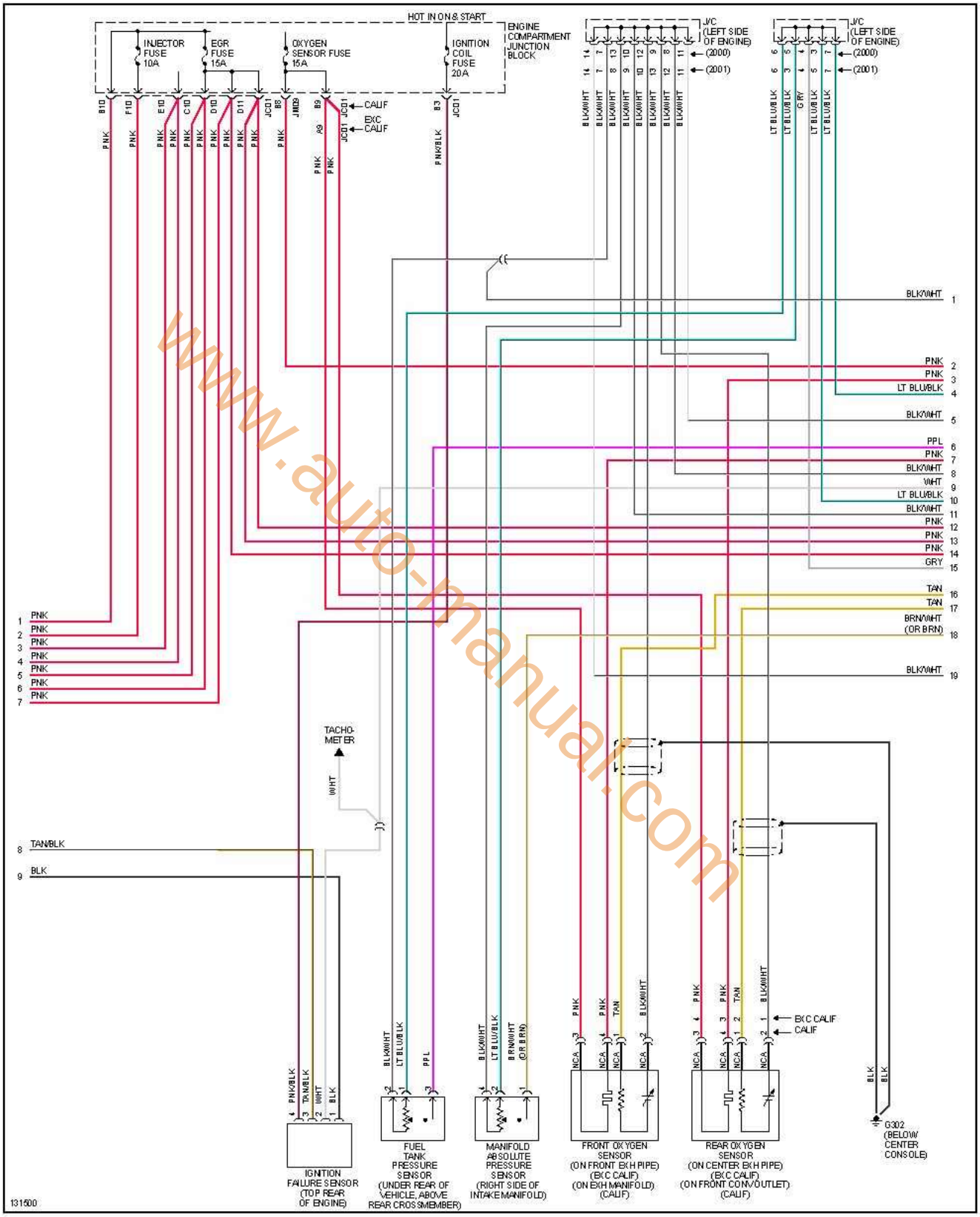

www.auto-manual.com

encendido electronico.com

3 de 3

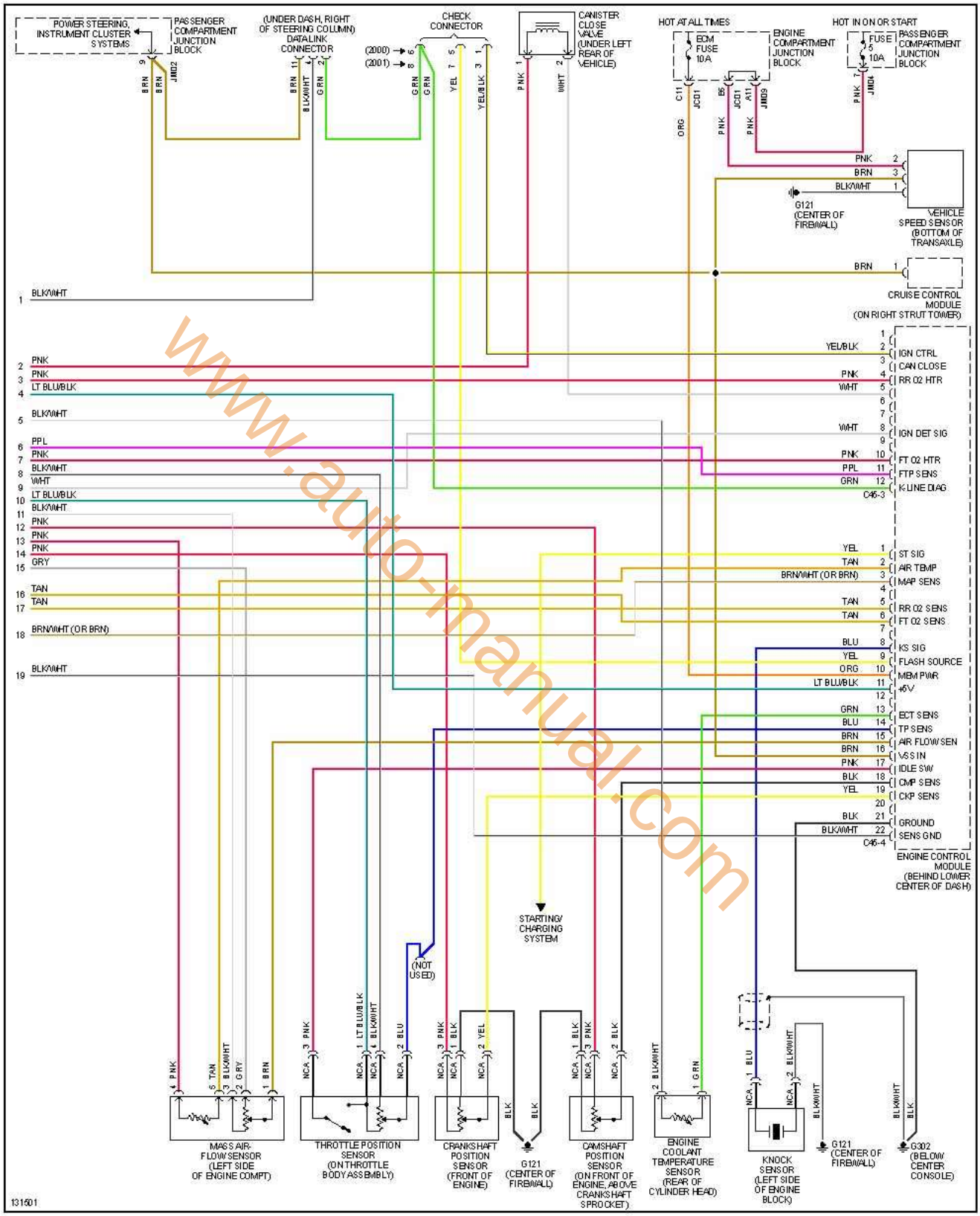

www.auto-manual.com

encendido electronico.com

Sonata 2.4L Transmisión Manual, 2001 1 de 3

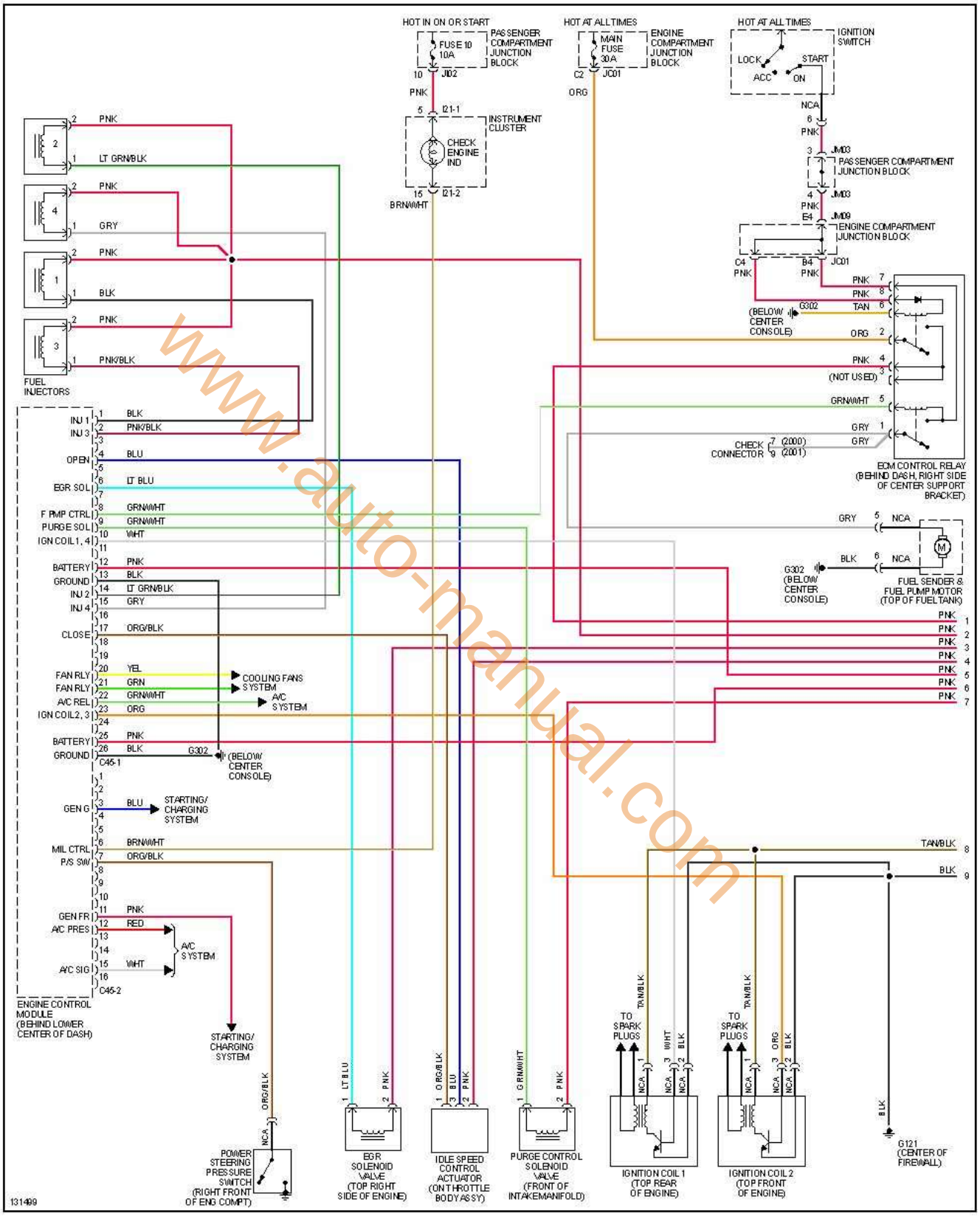

www.auto-manual.com

encendido electronico.com

2 de 3

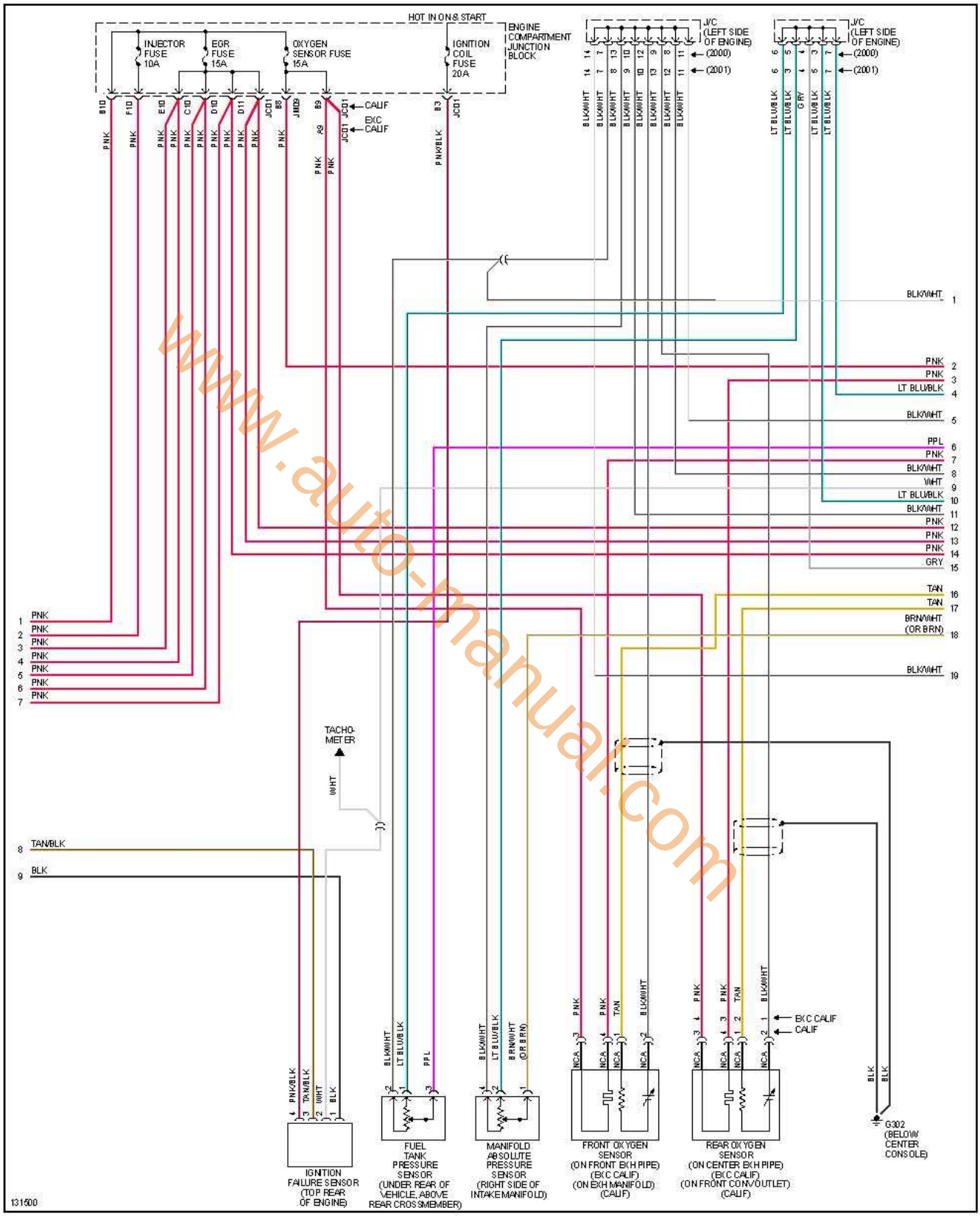

www.auto-manual.com

encendido electronico.com

3 de 3

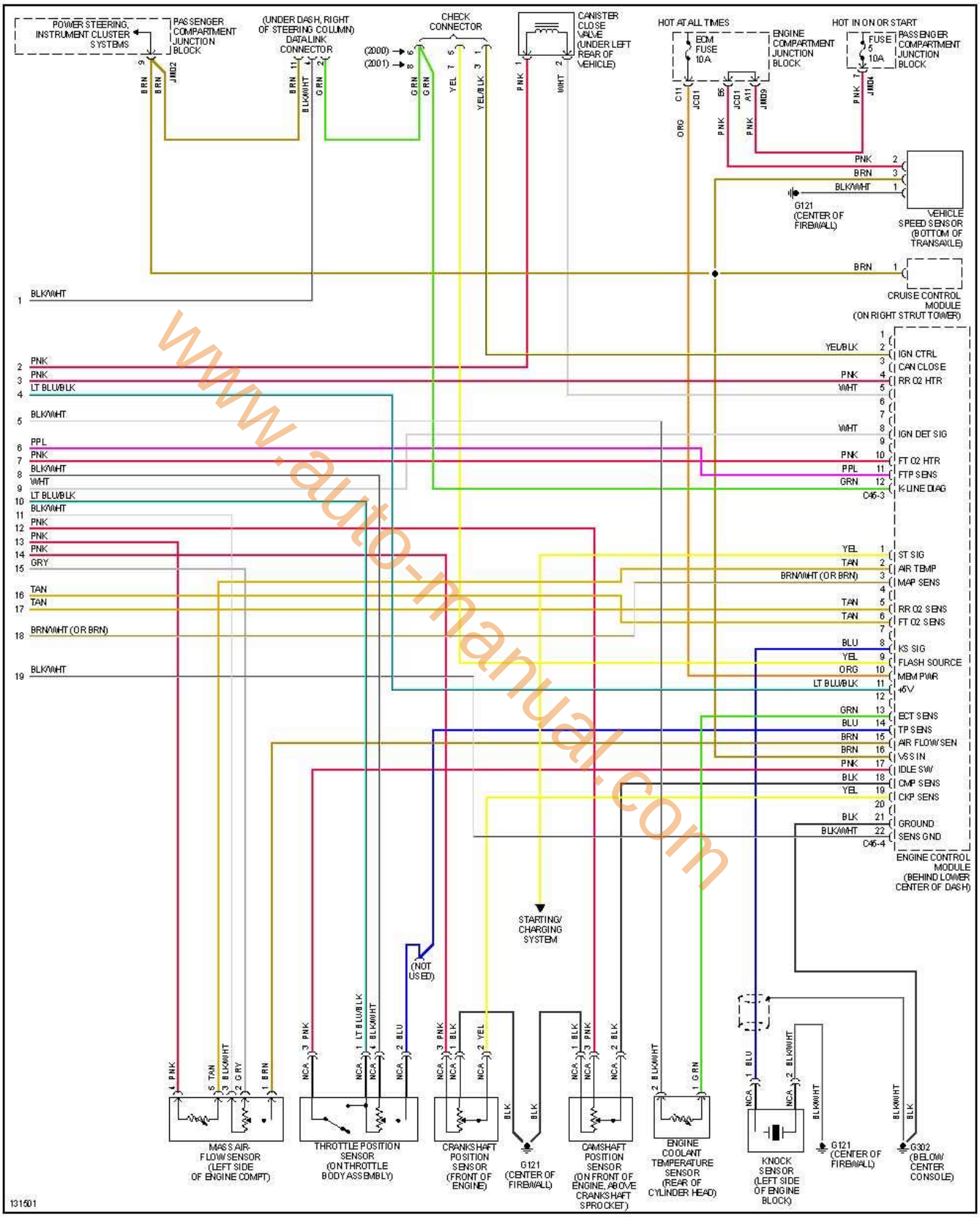

www.auto-manual.com

encendido electronico.com

Sonata 2.4L Transmisión Manual, 2002 1 de 3

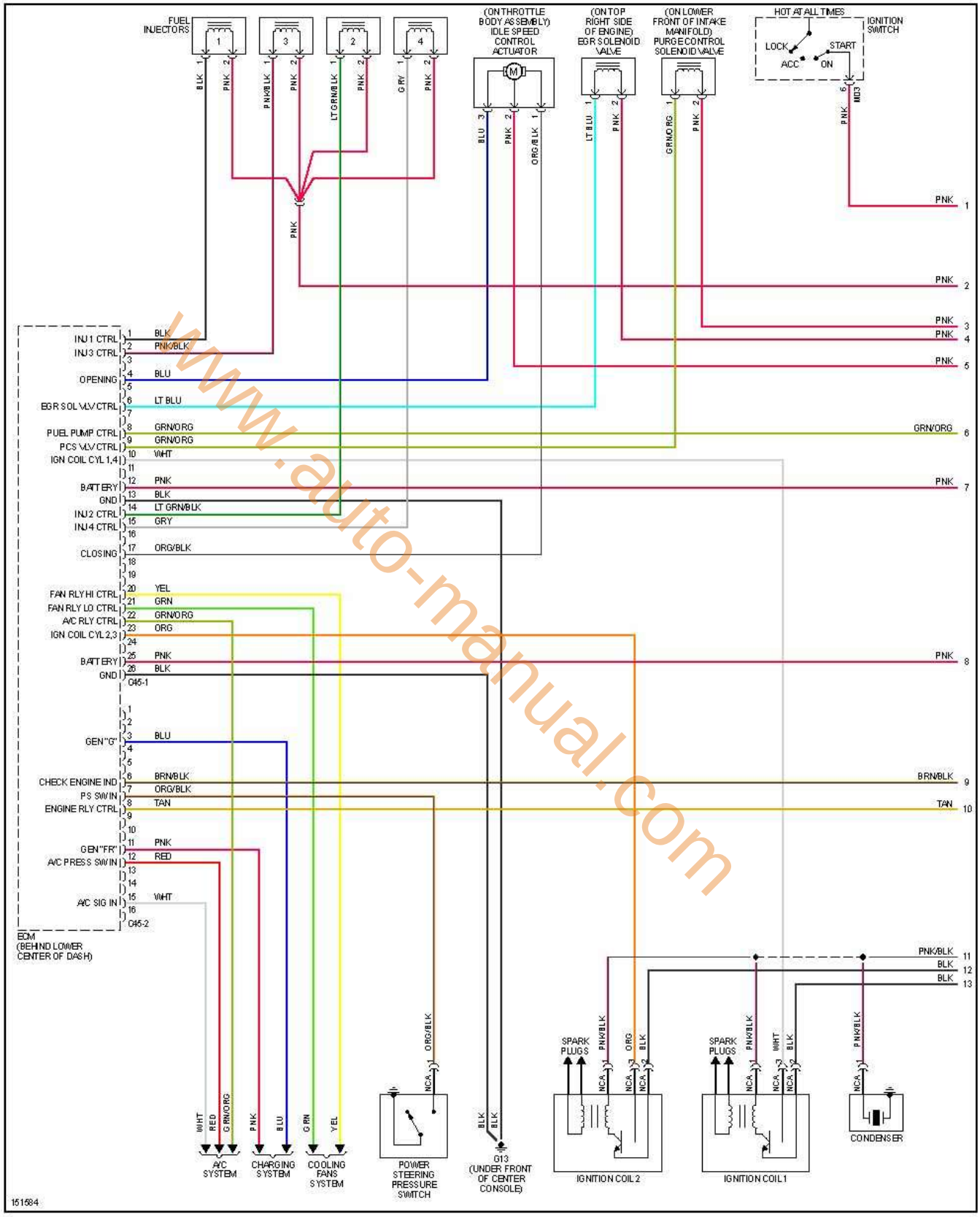

www.auto-manual.com

2 de 3

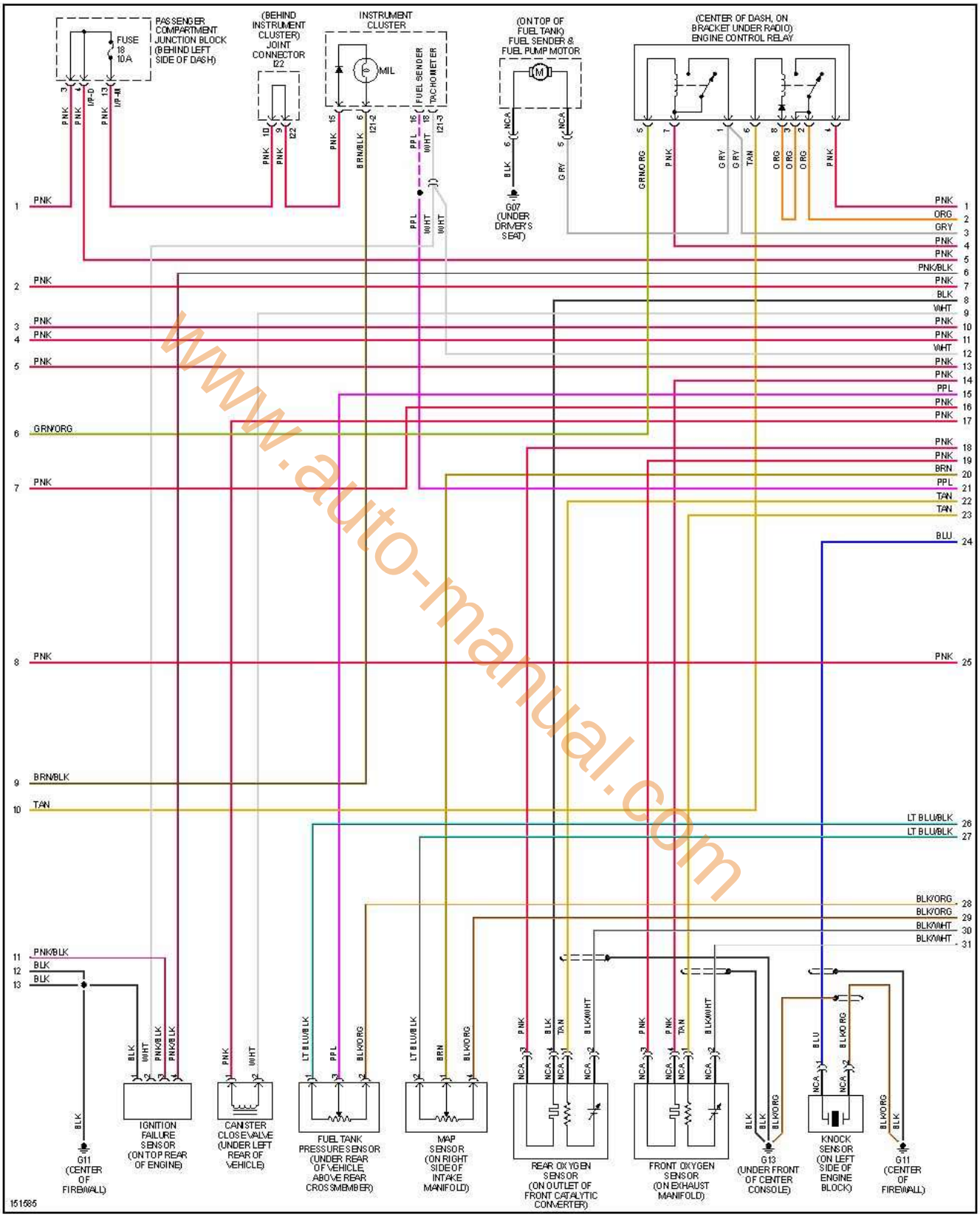

www.auto-manual.com

encendido electronico.com

3 de 3

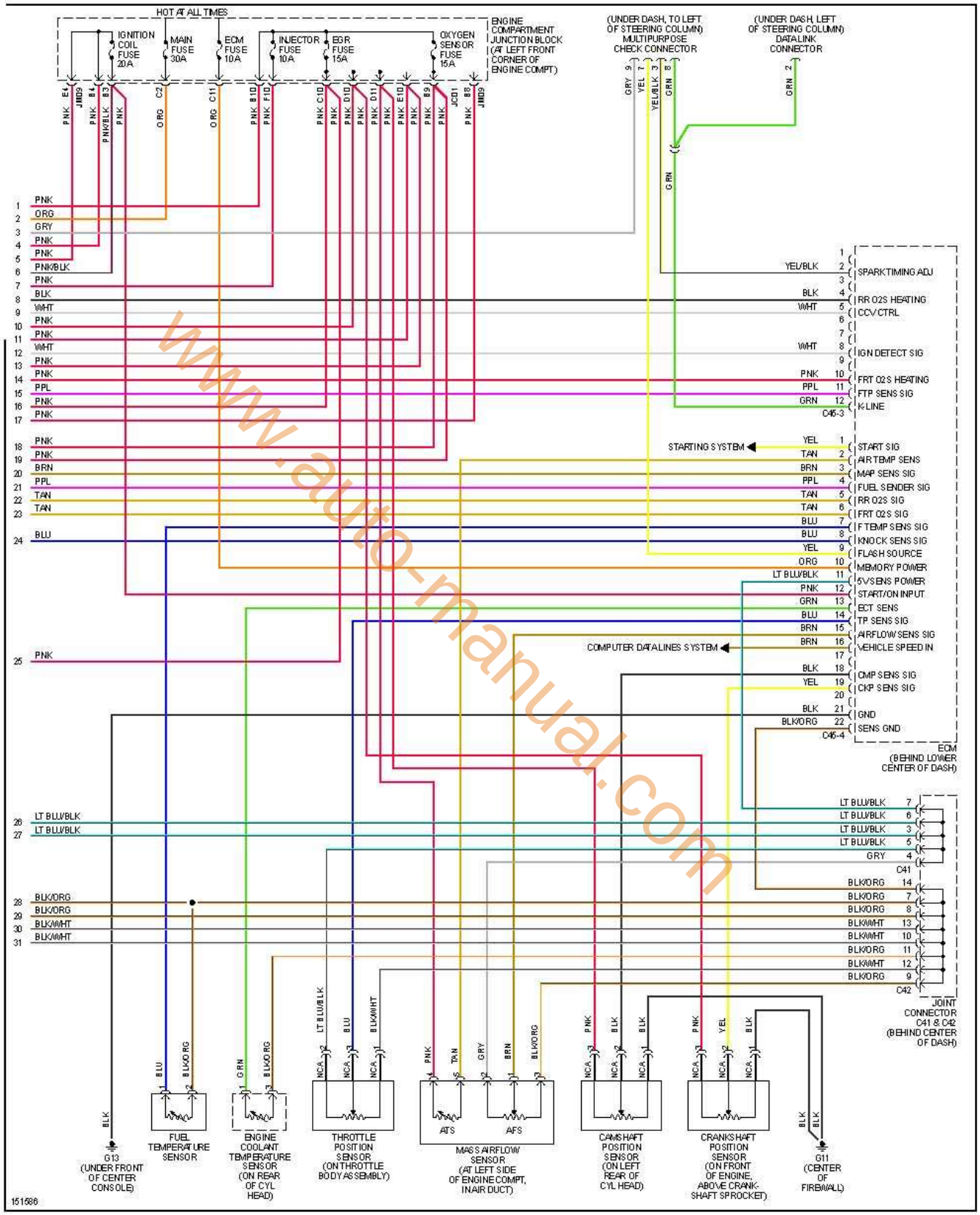

www.auto-manual.com

encendido electronico.com

Sonata 2.4L Transmisión Manual, 2003 1 de 3

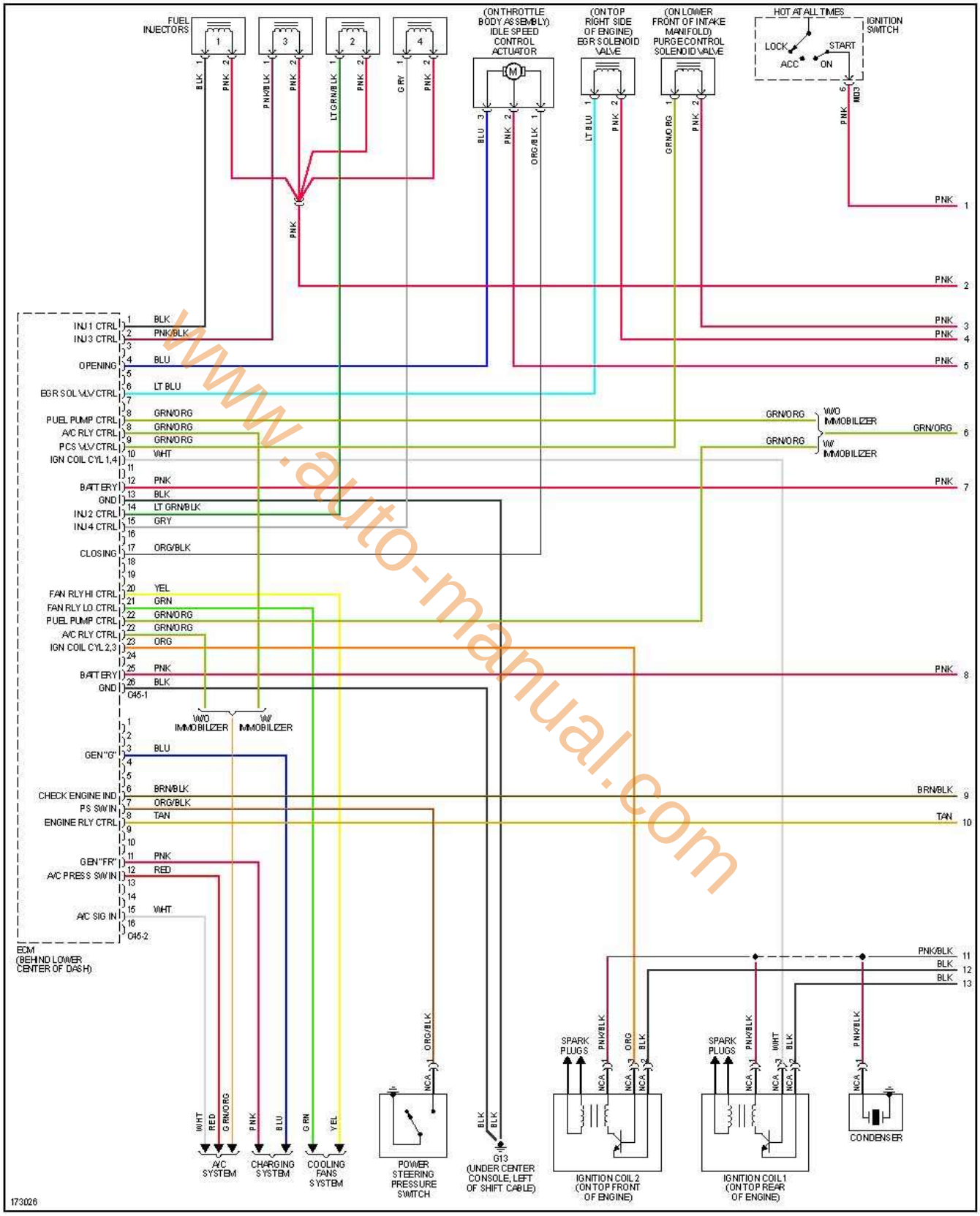

www.auto-manual.com

encendido electronico.com

2 de 3

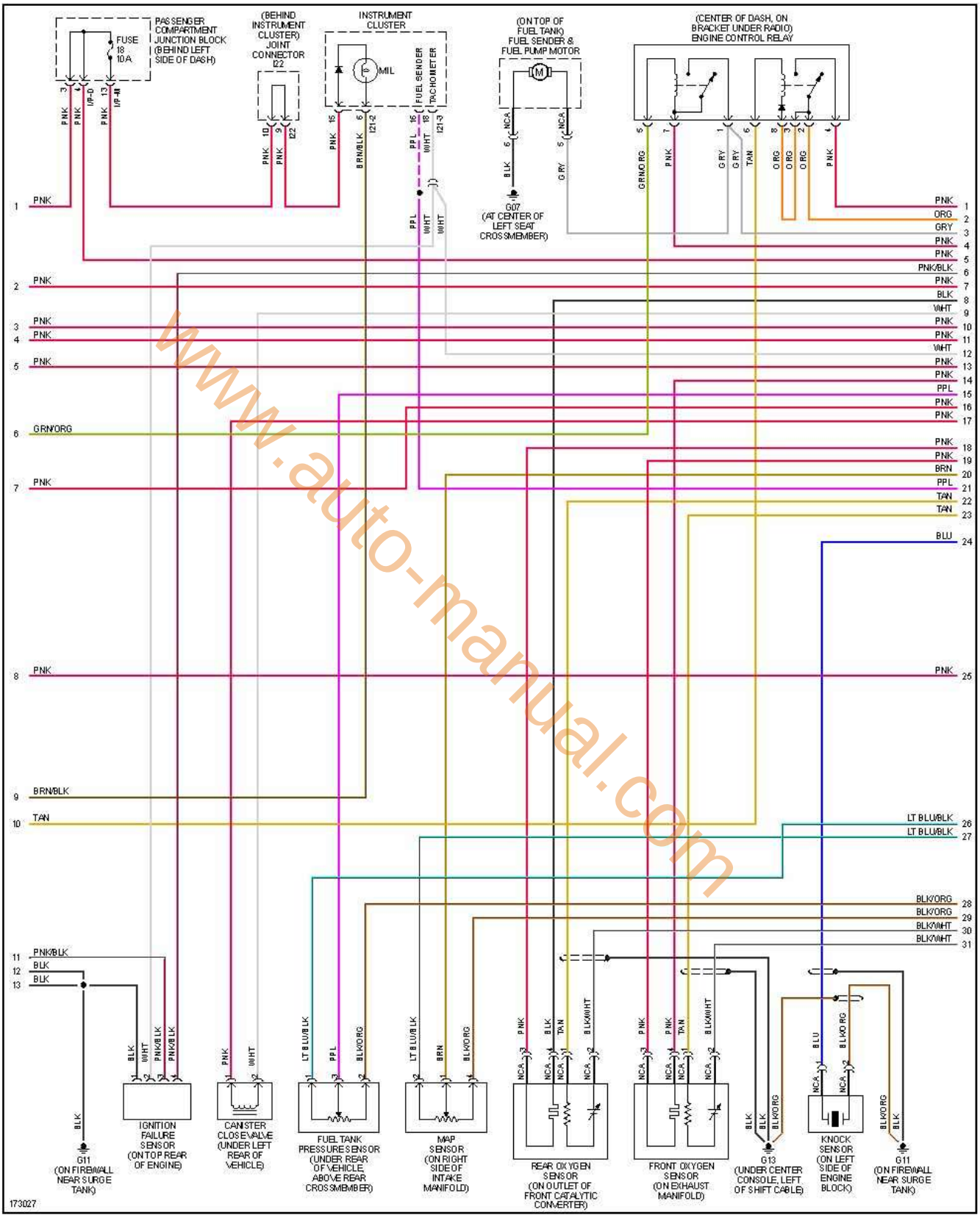

www.auto-manual.com

encendido electronico.com

3 de 3

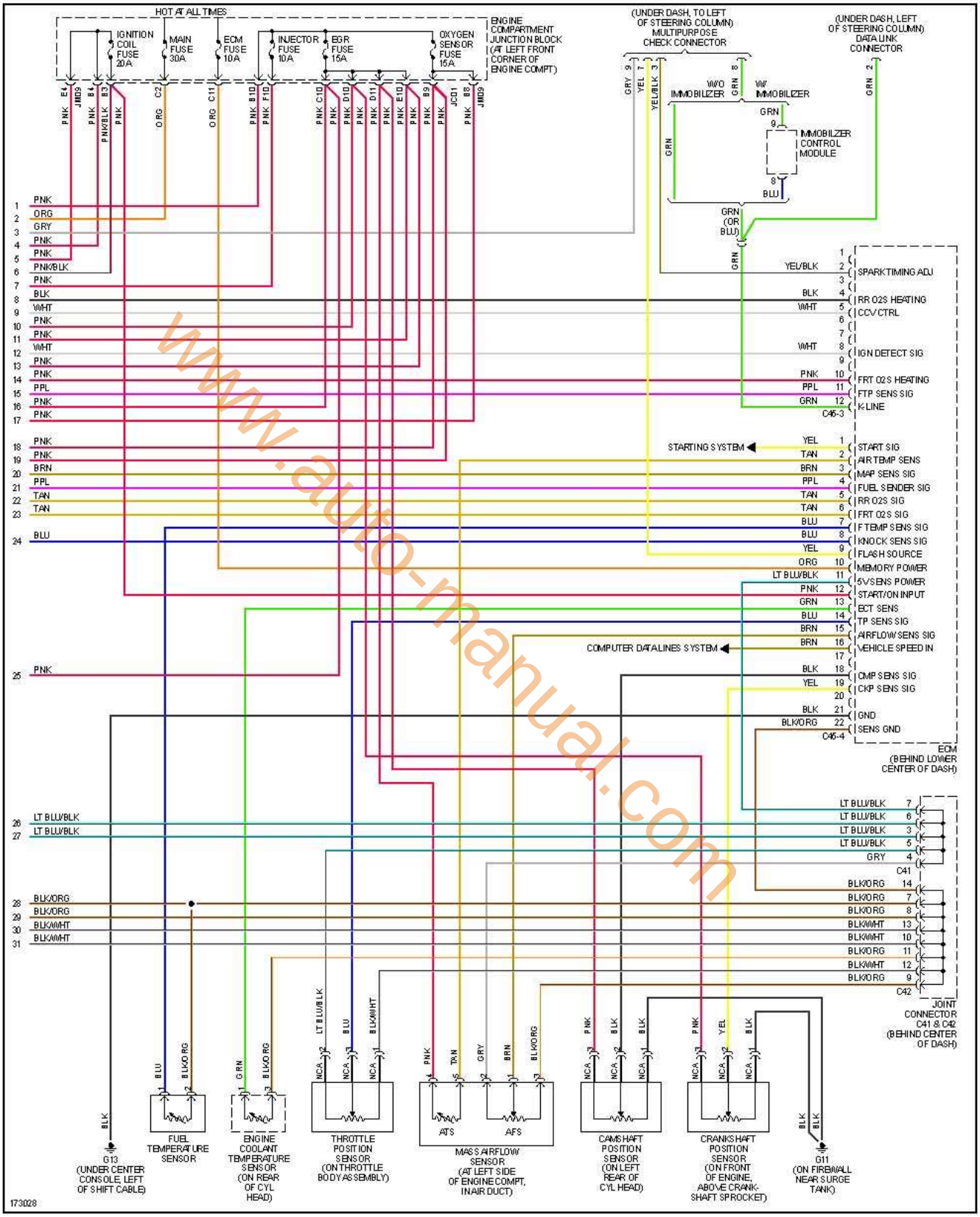

www.auto-manual.com

encendido electronico.com

Sonata 2.4L Transmisión Manual, 2004 1 de 3

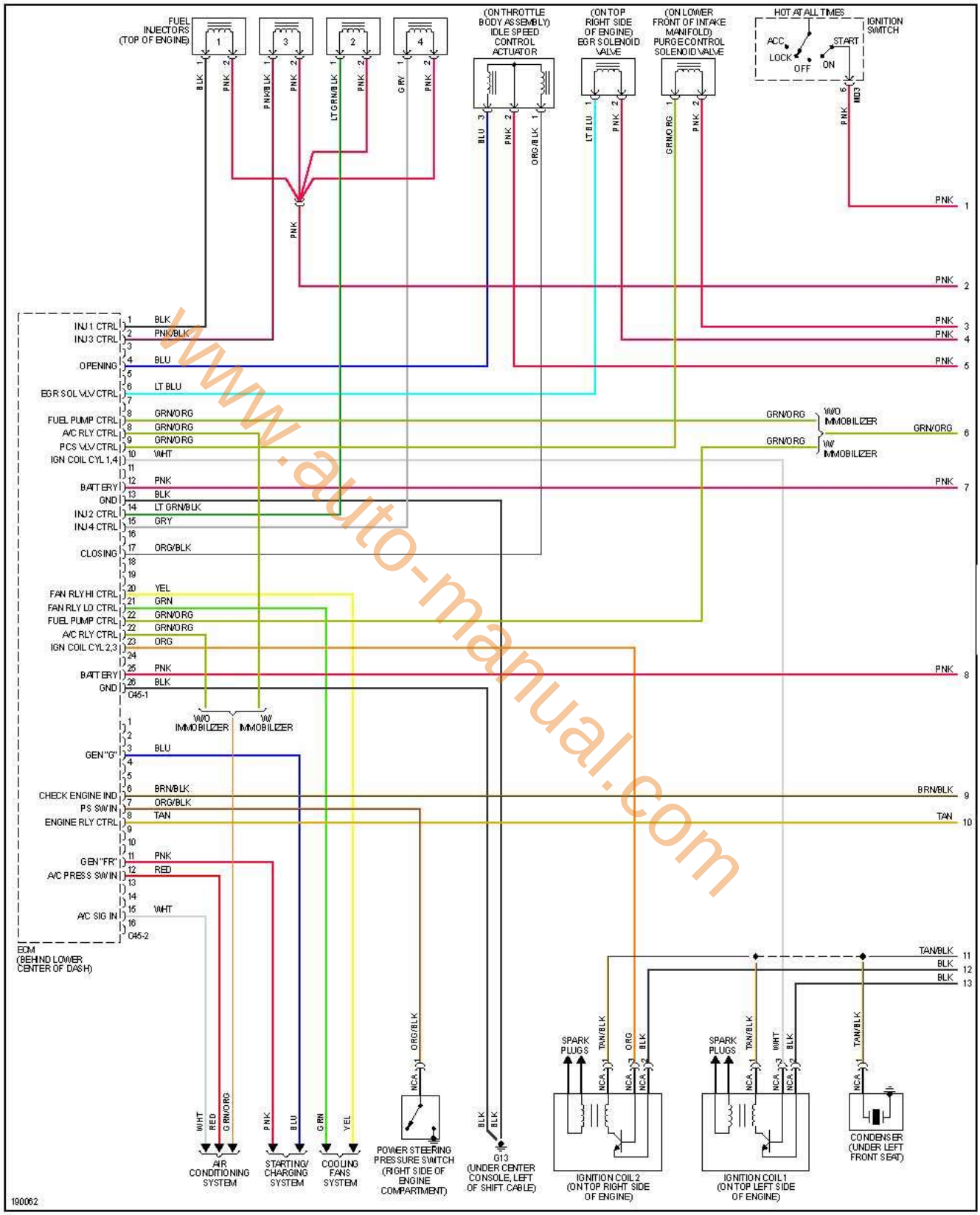

www.auto-manual.com

encendido electronico.com

2 de 3

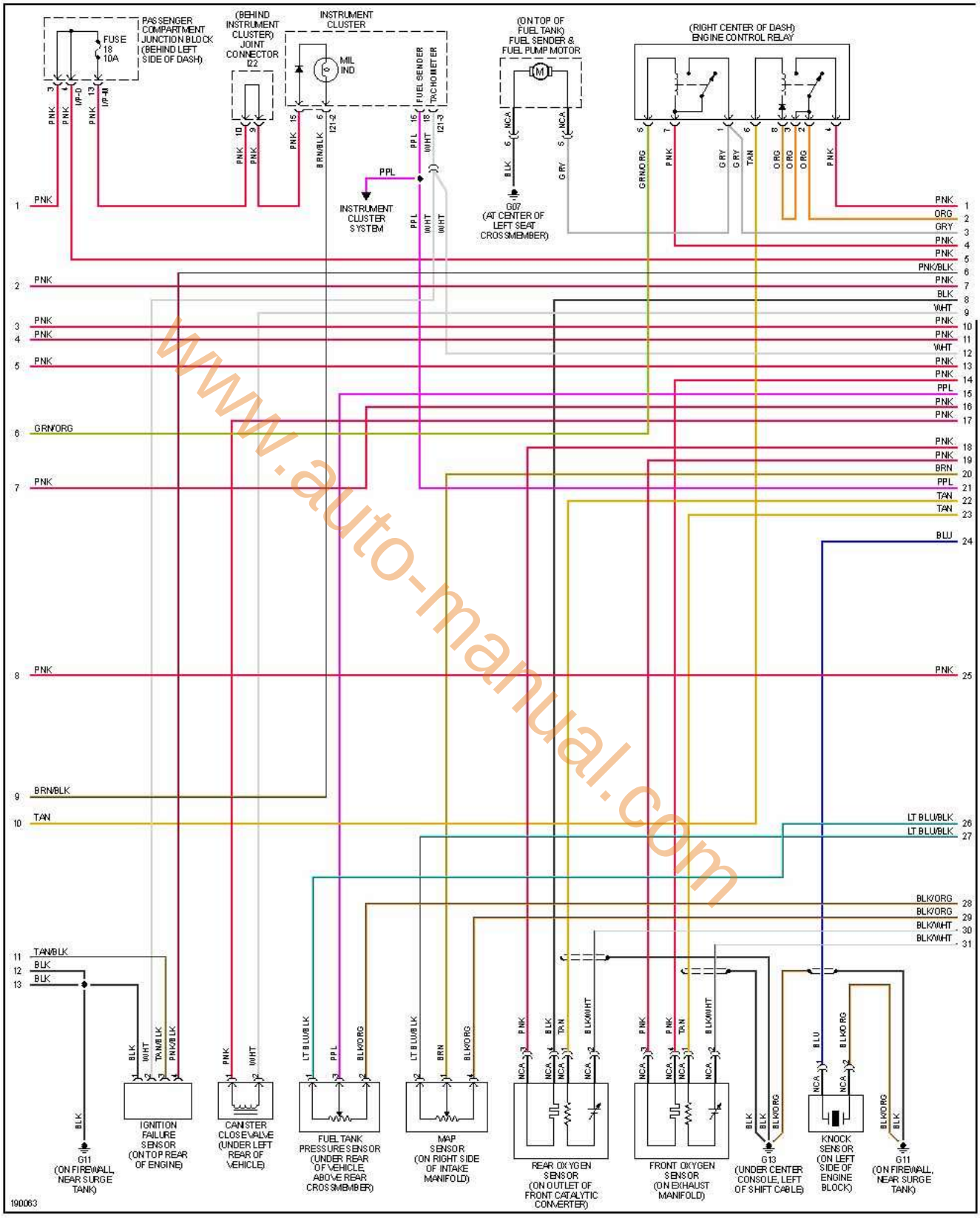

www.auto-manual.com

encendido electronico.com

3 de 3

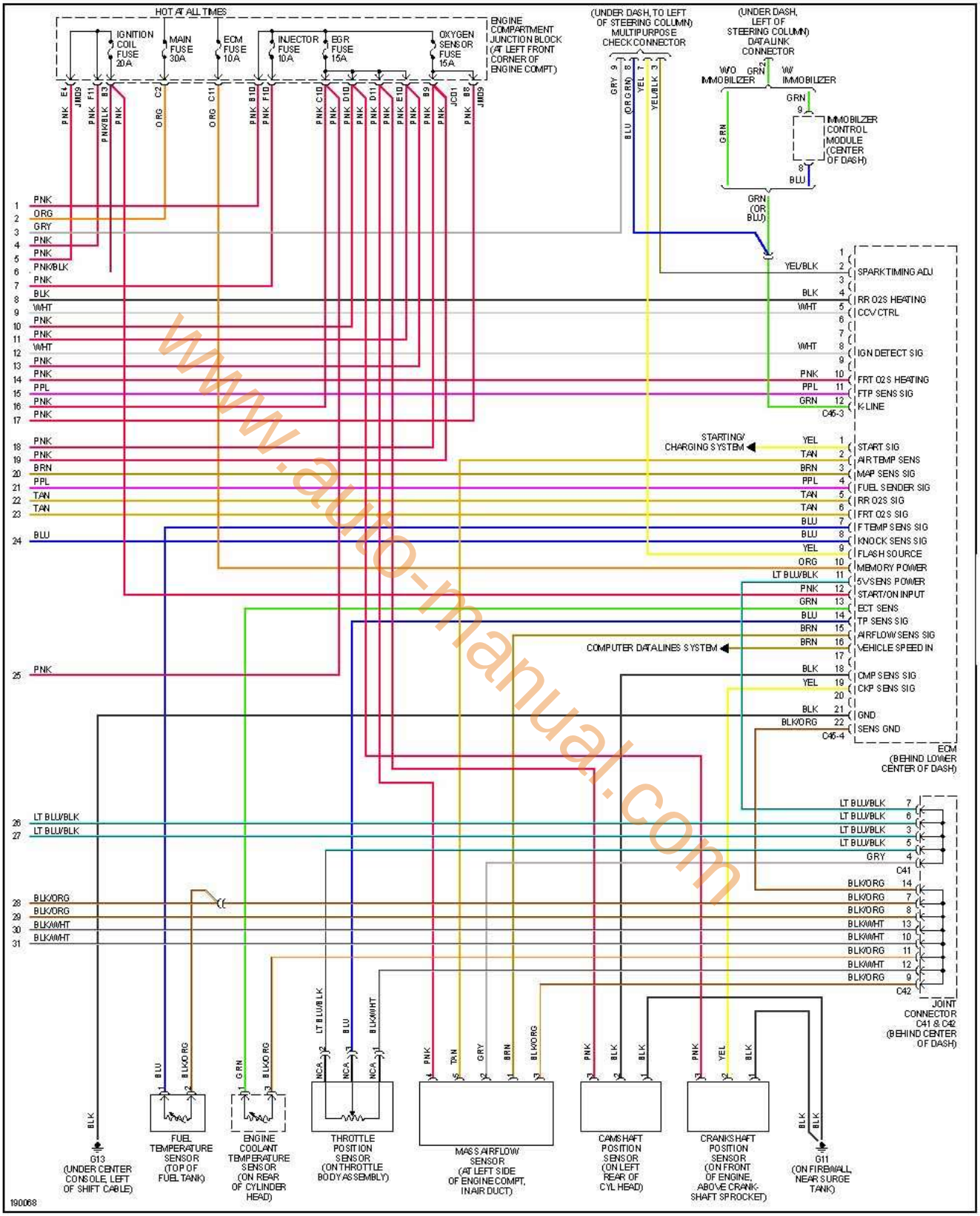

www.auto-manual.com

encendido electronico.com

Sonata 2.4L Transmisión Manual, 2005 1 de 3

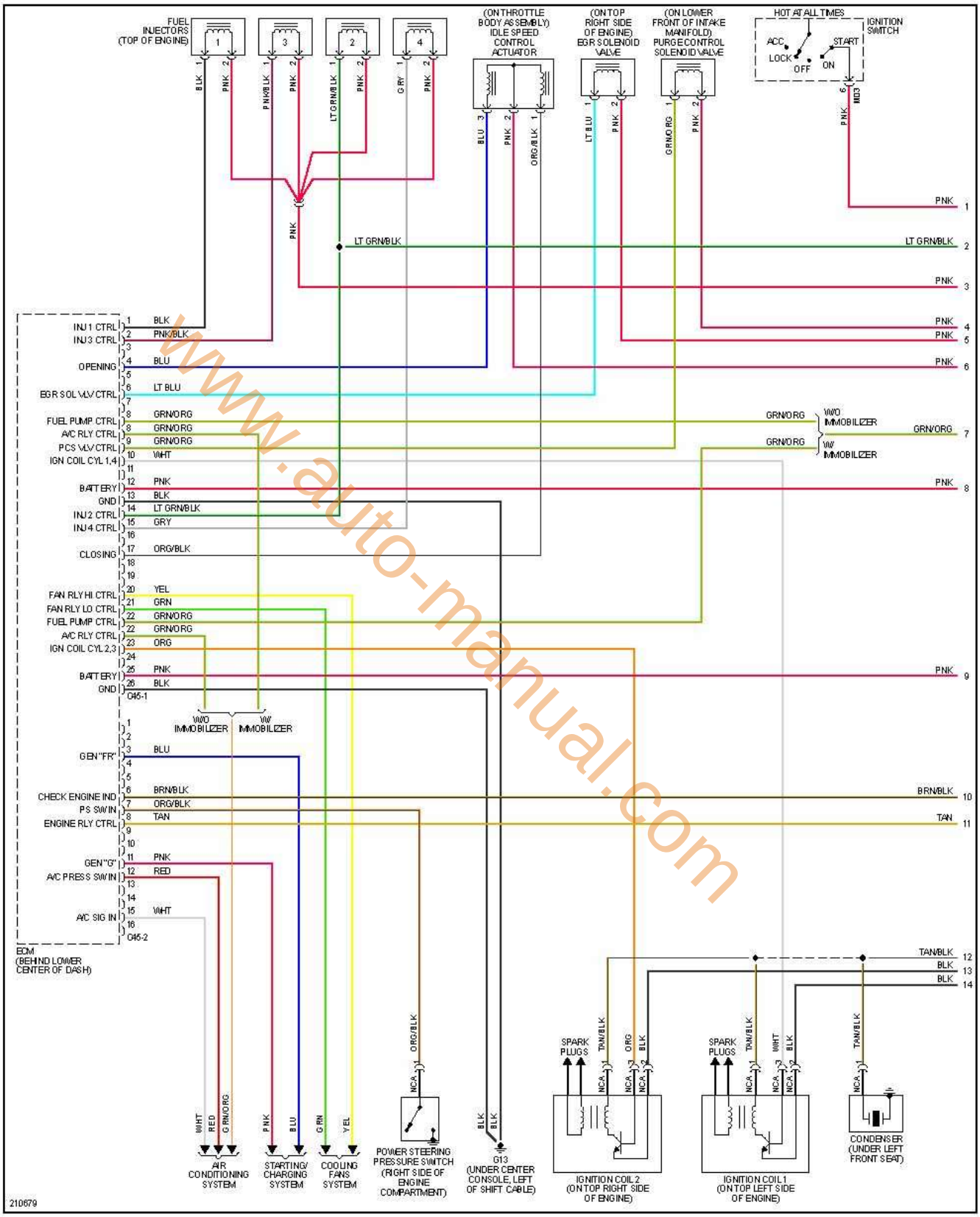

www.auto-manual.com

encendido electronico.com

2 de 3

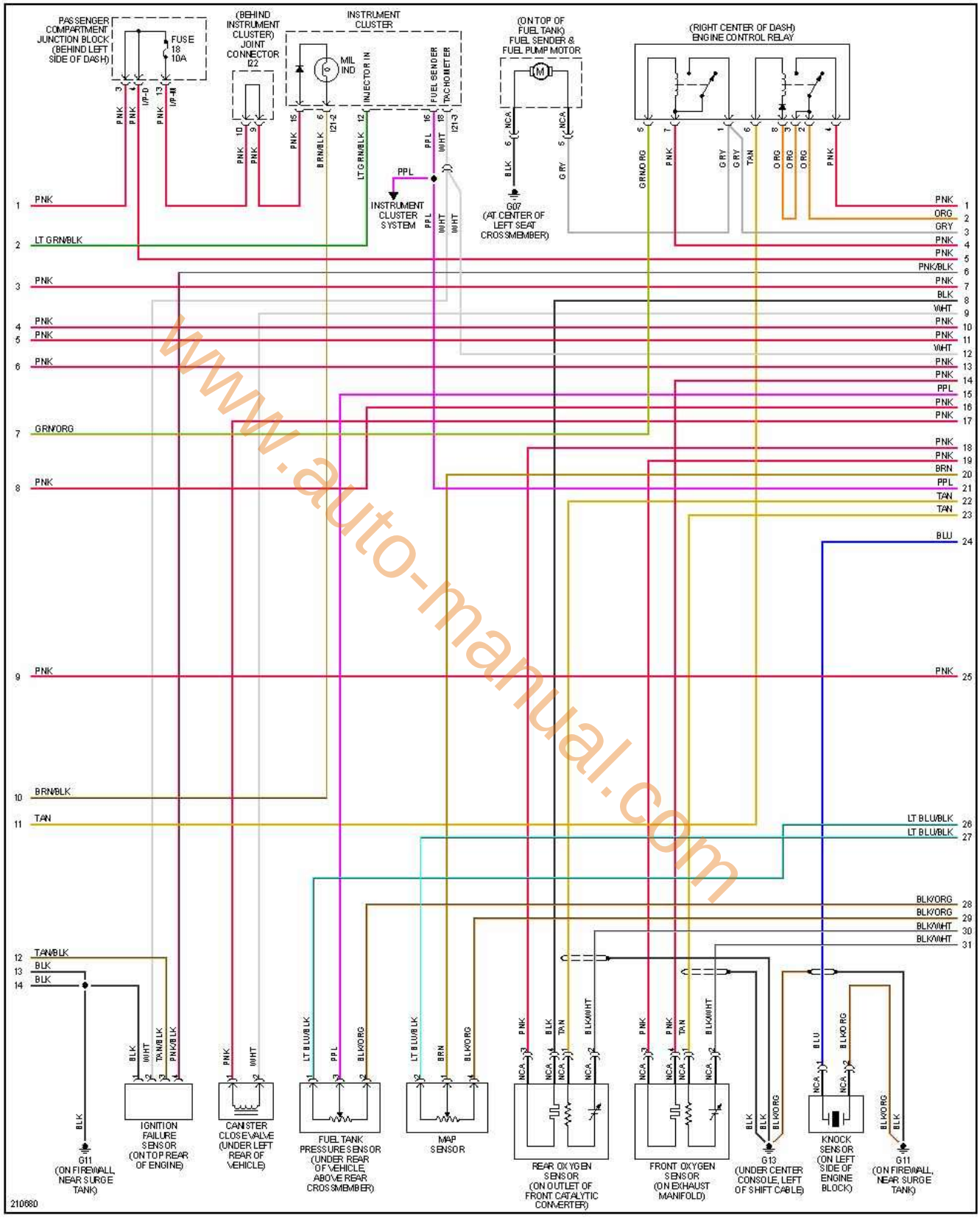

www.auto-manual.com

encendido electronico.com

3 de 3

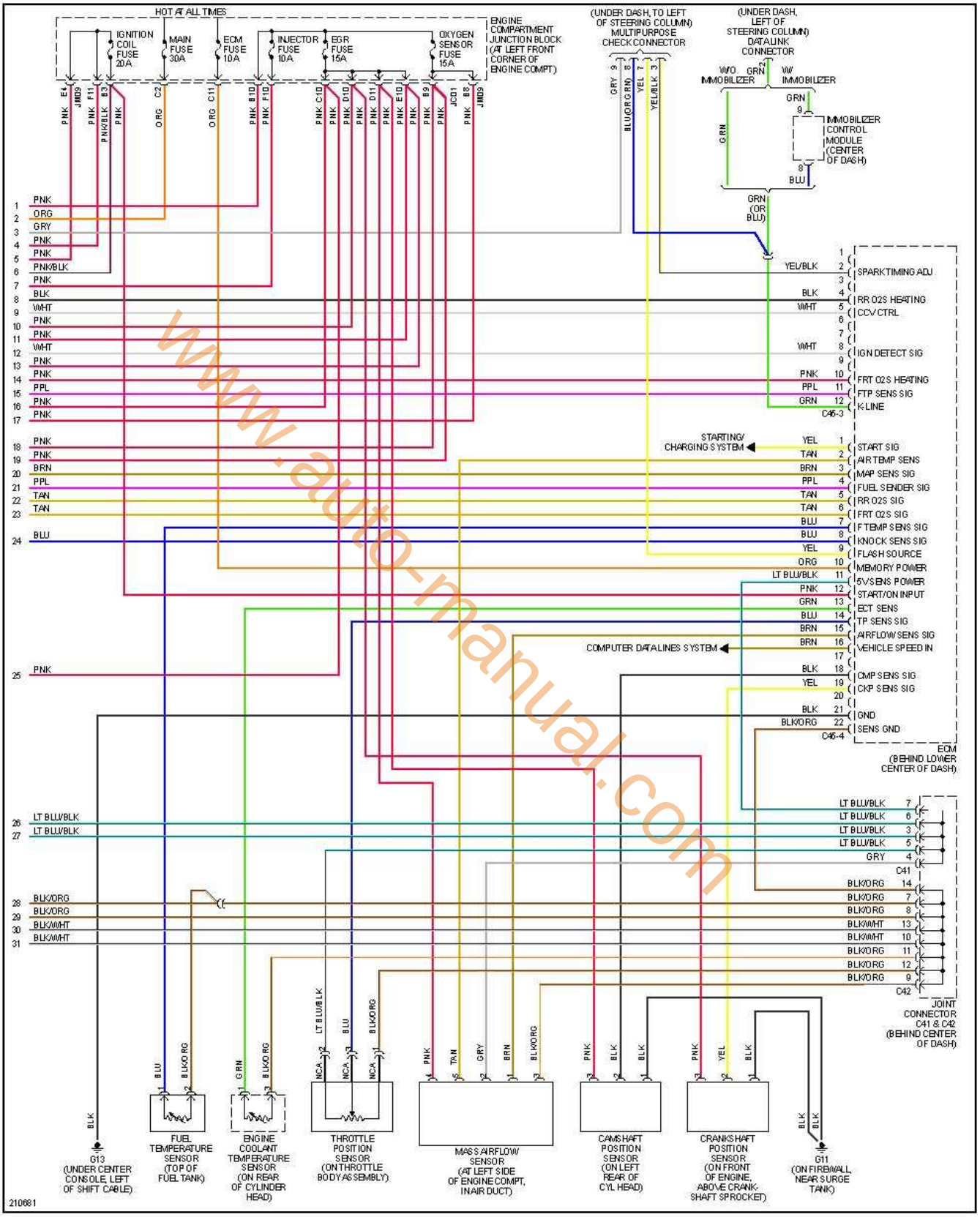

www.auto-manual.com

encendido electronico.com

Sonata 2.4L, 2006

www.auto-manual.com

Sonata 2.4L, 2006 1 de 3

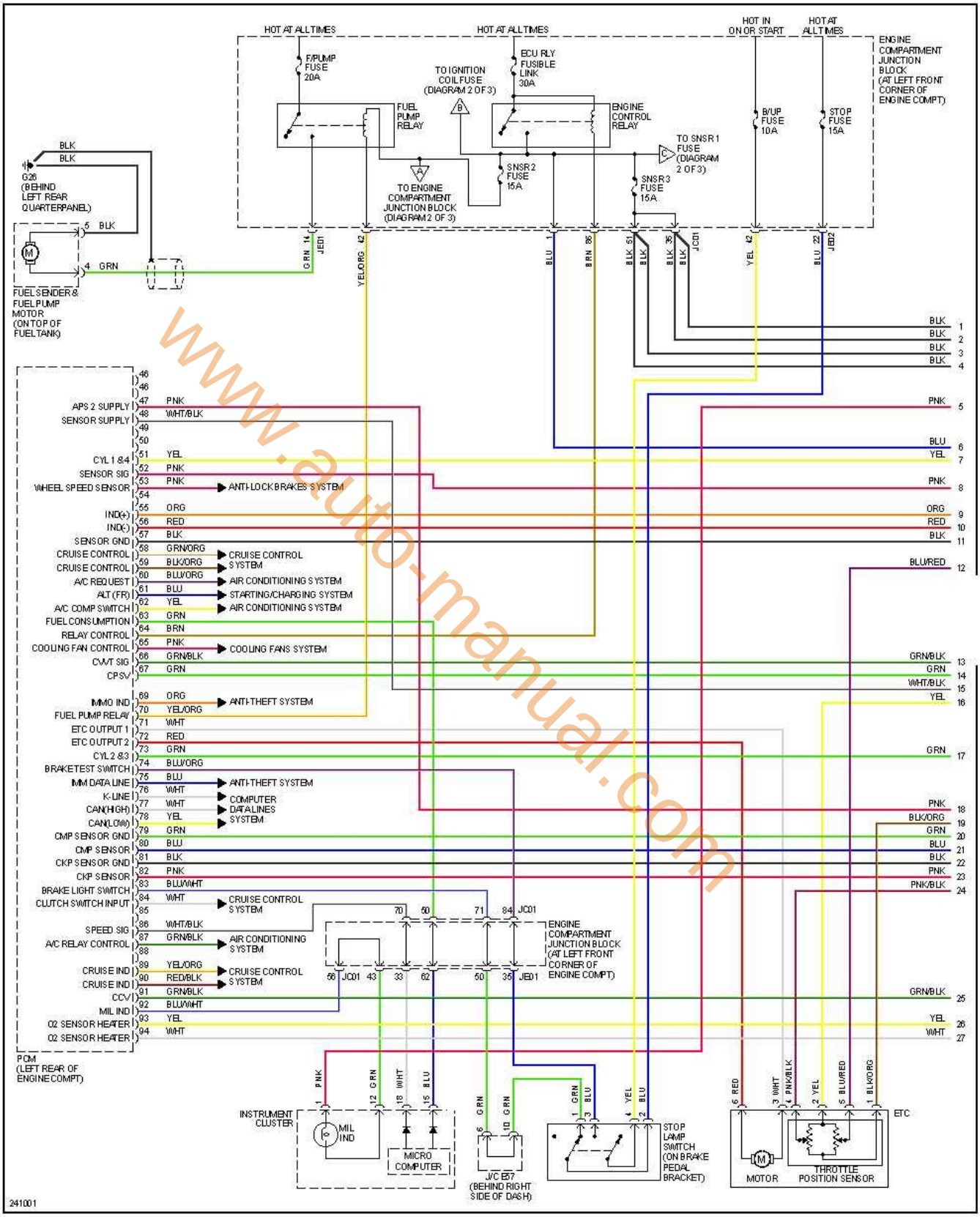

www.auto-manual.com

2 de 3

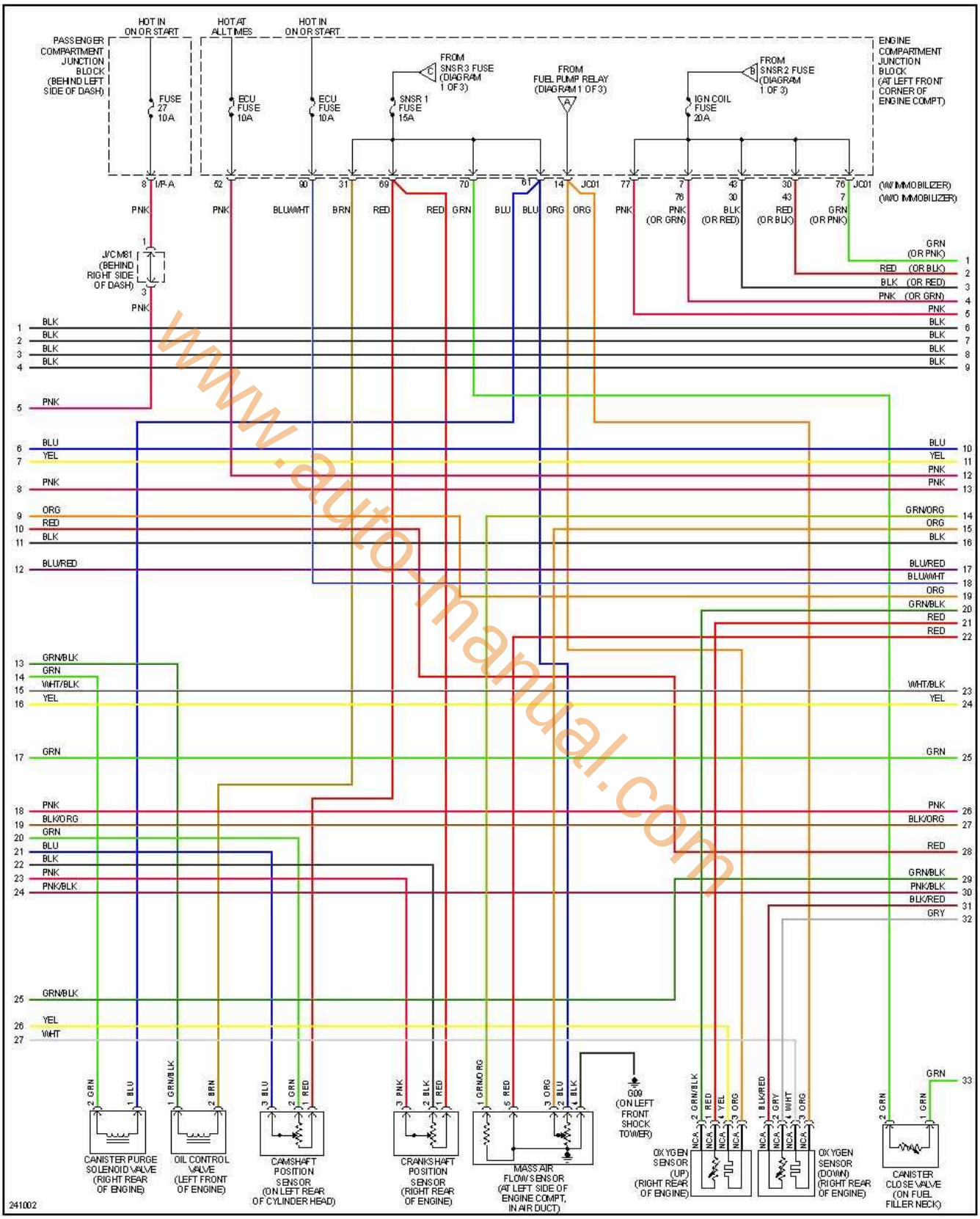

www.auto-manual.com

encendido electronico.com

3 de 3

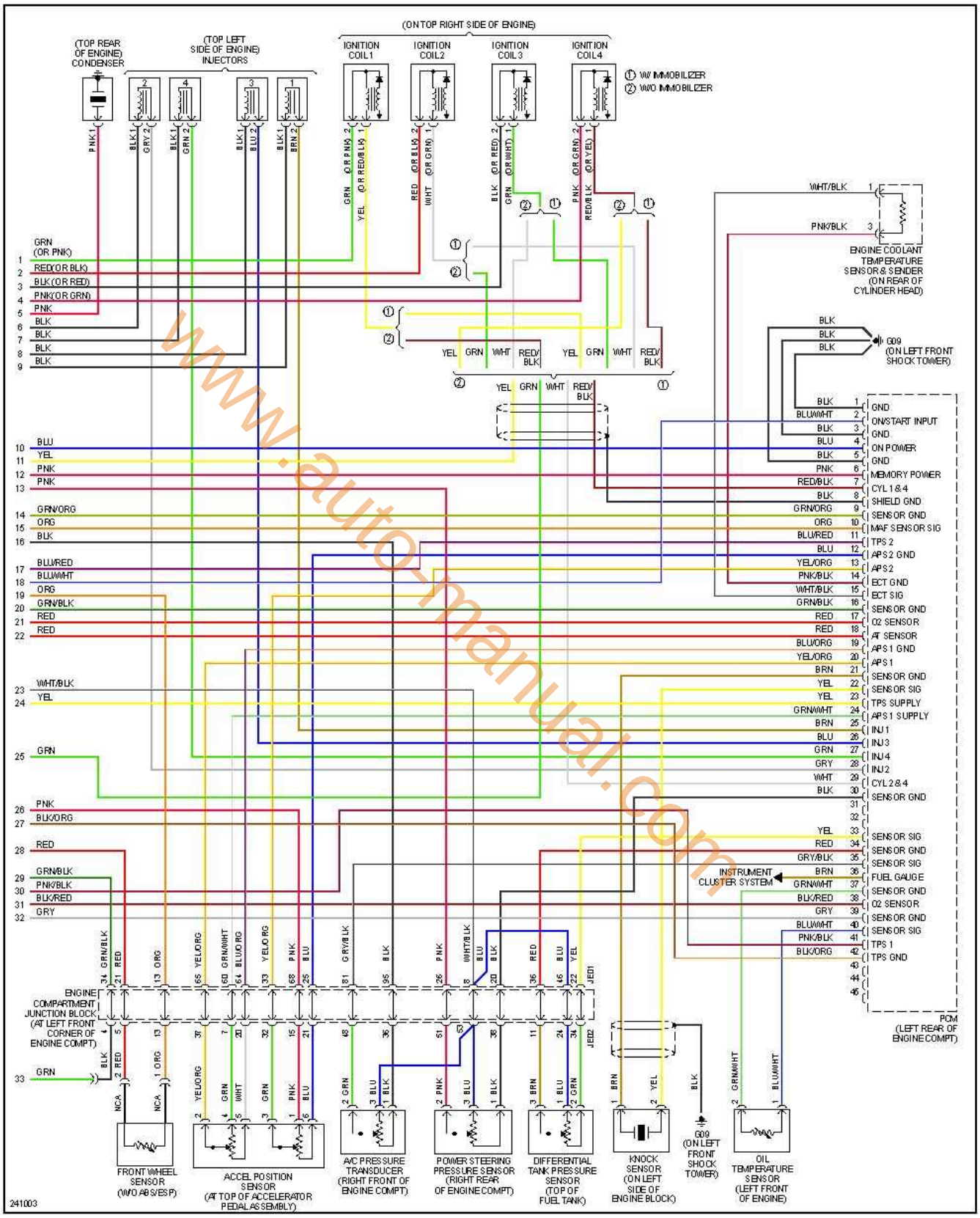

www.auto-manual.com

encendido electronico.com

Sonata 2.5L, 1999-2000

www.auto-manual.com

Sonata 2.5L, 1999 1 de 4

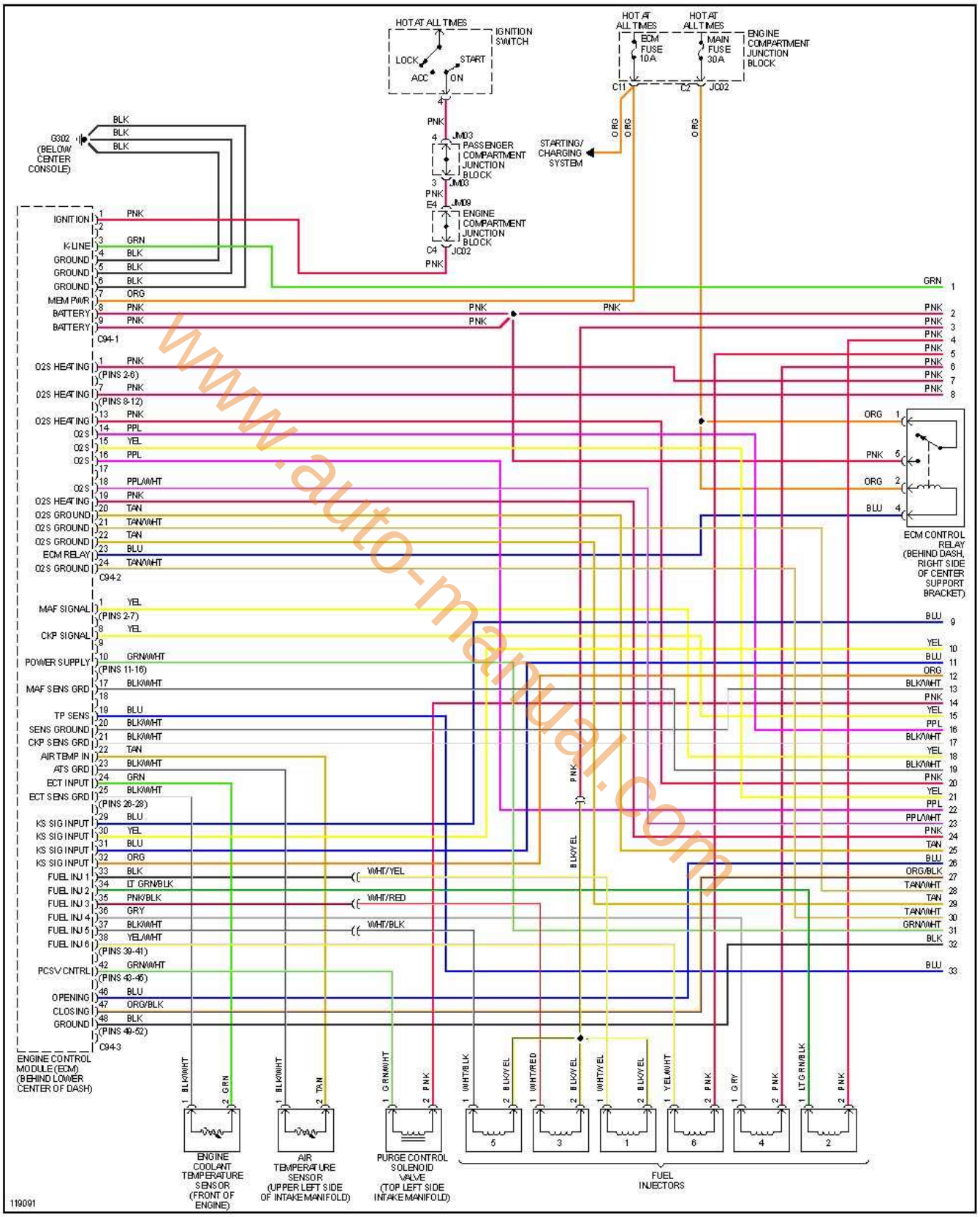

www.auto-manual.com

encendido electronico.com

2 de 4

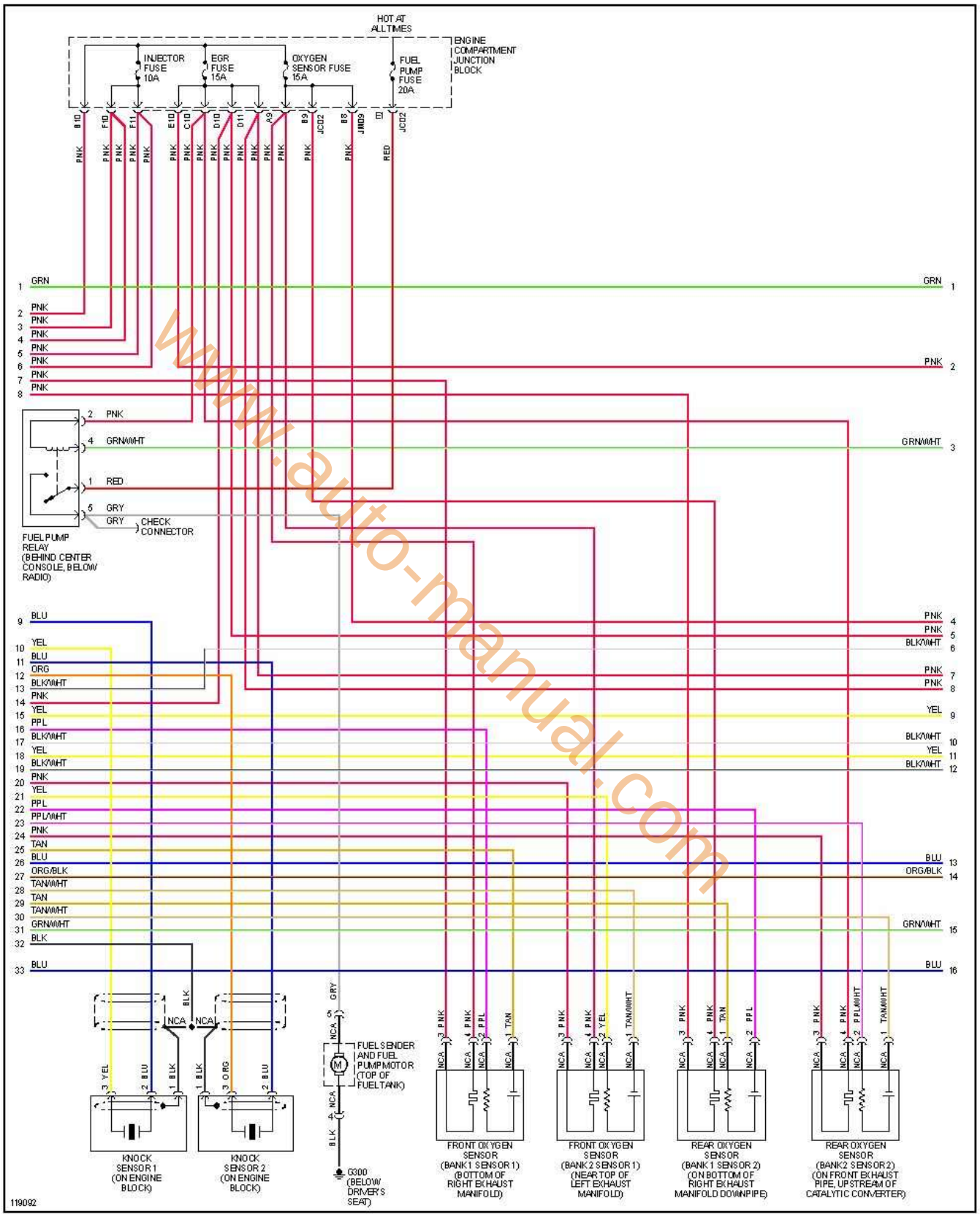

www.auto-manual.com

encendido electronico.com

3 de 4

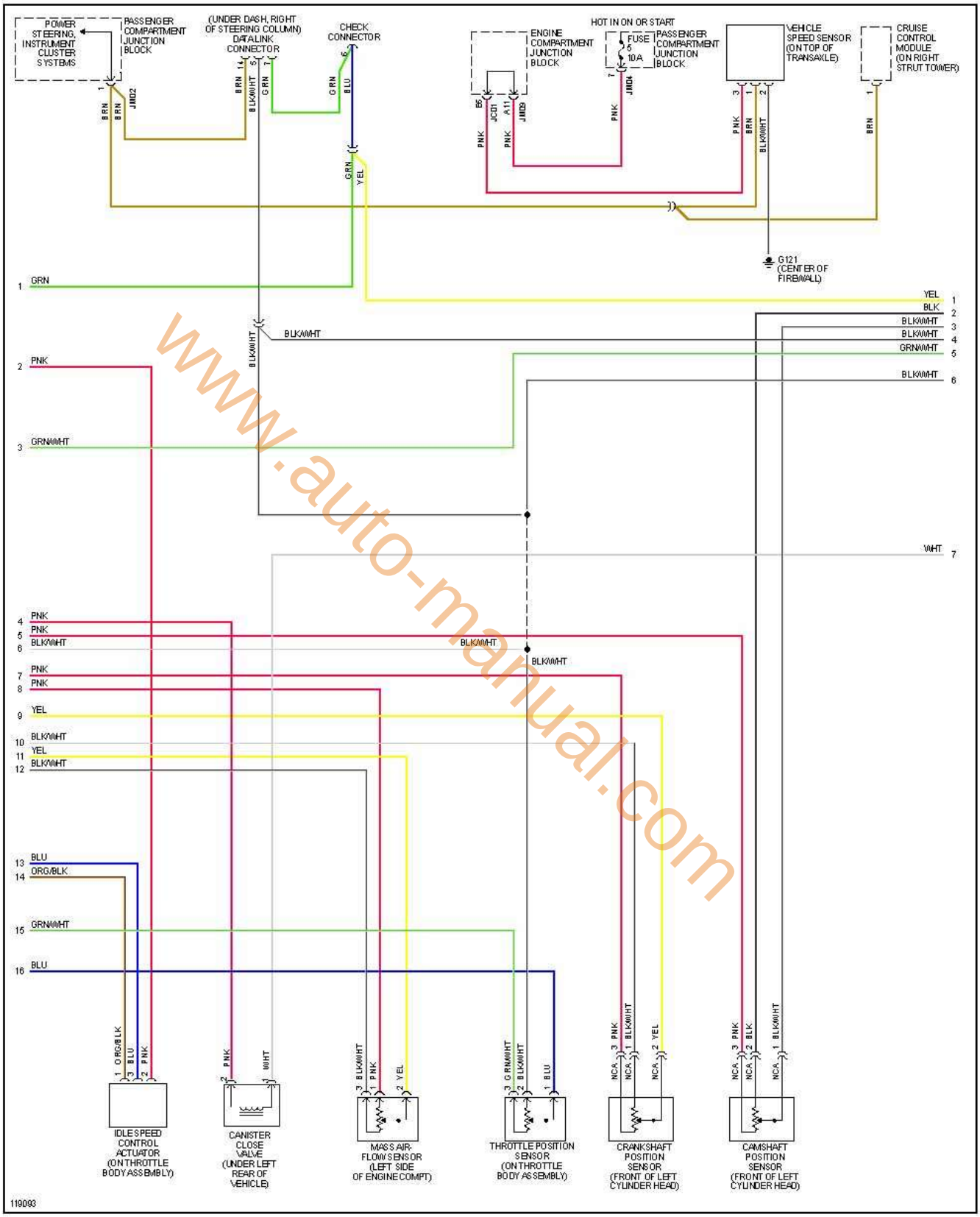

www.auto-manual.com

encendido electronico.com

4 de 4

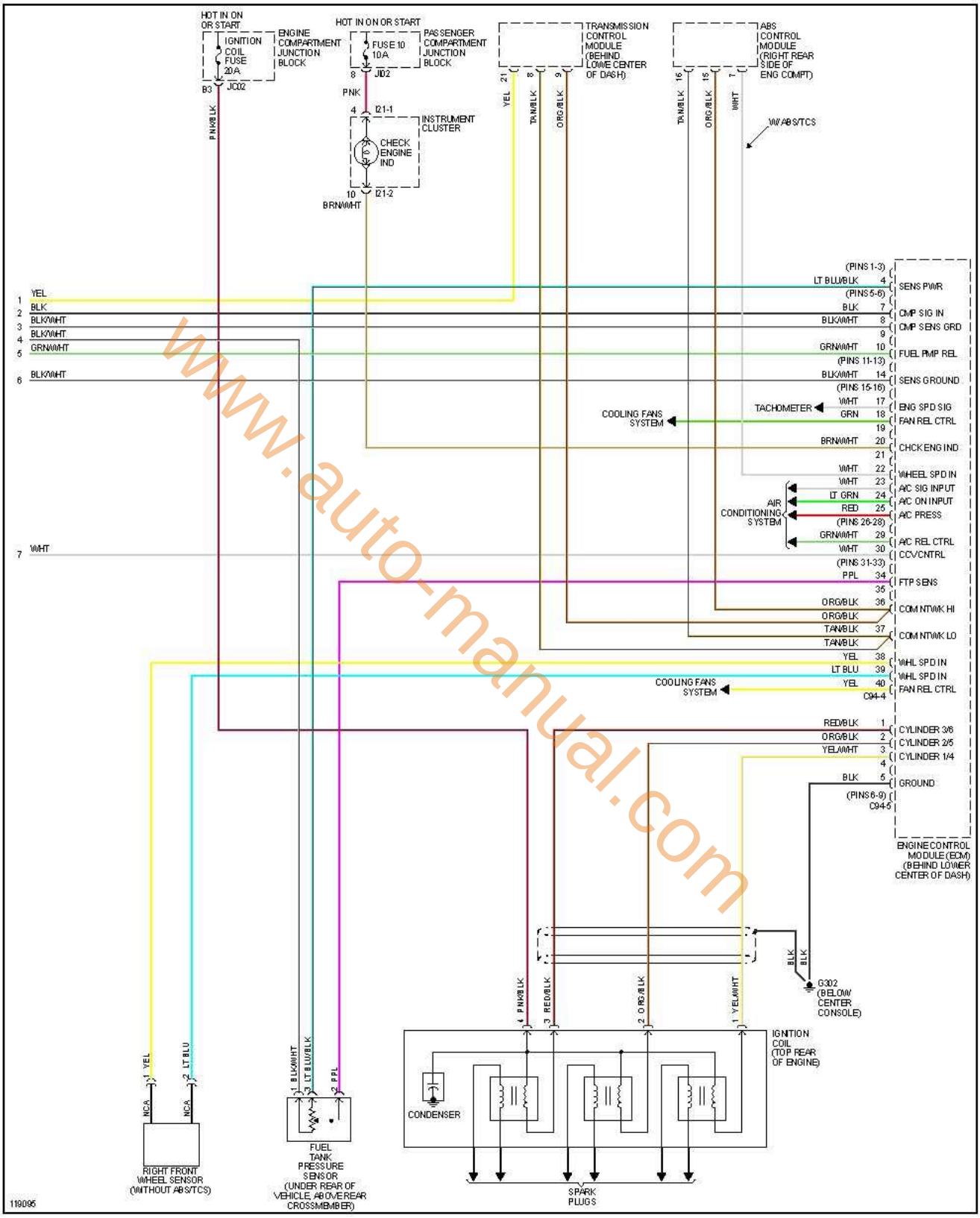

www.auto-manual.com

encendido electronico.com

Sonata 2.5L, 2000 1 de 4

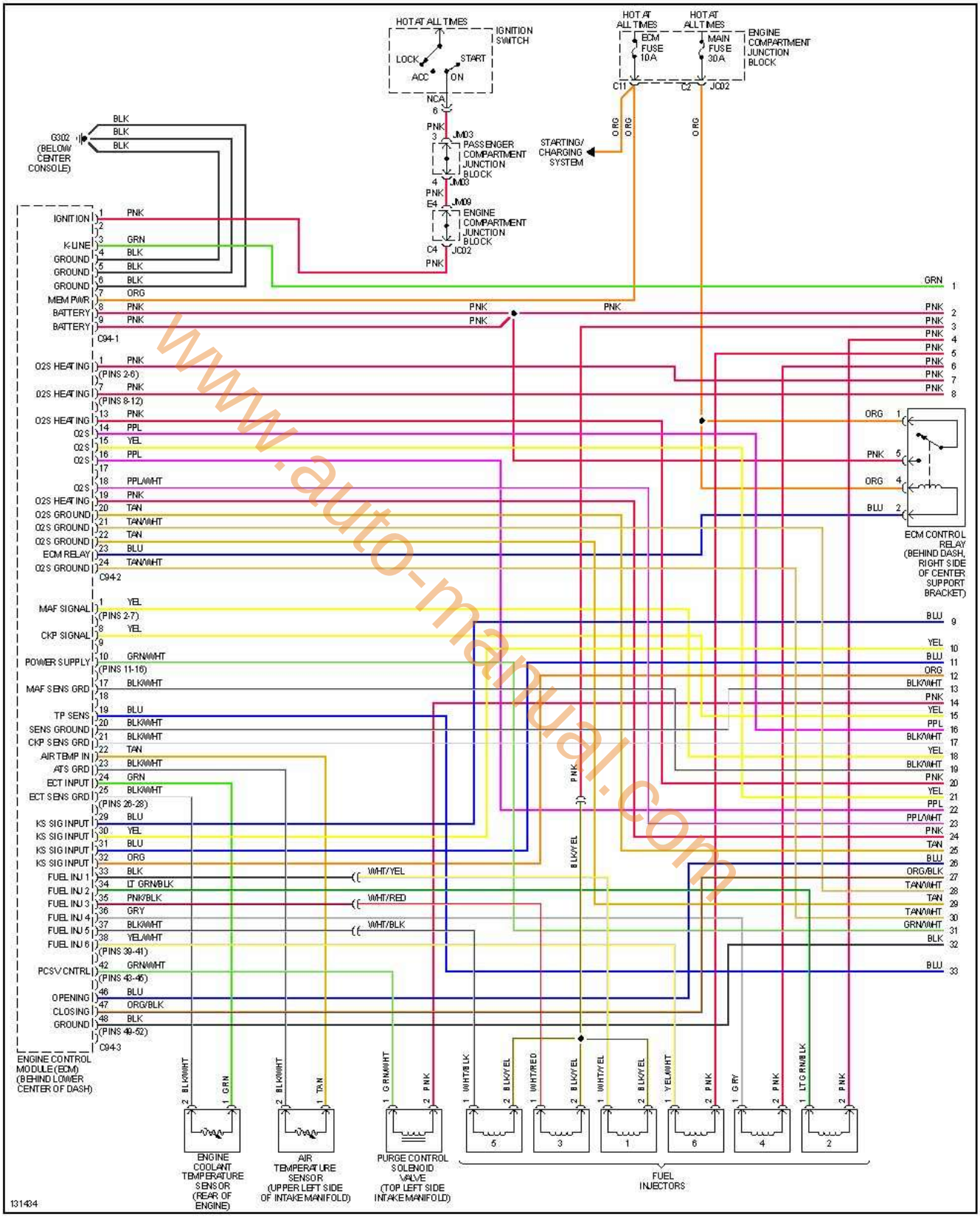

www.auto-manual.com

encendido electronico.com

2 de 4

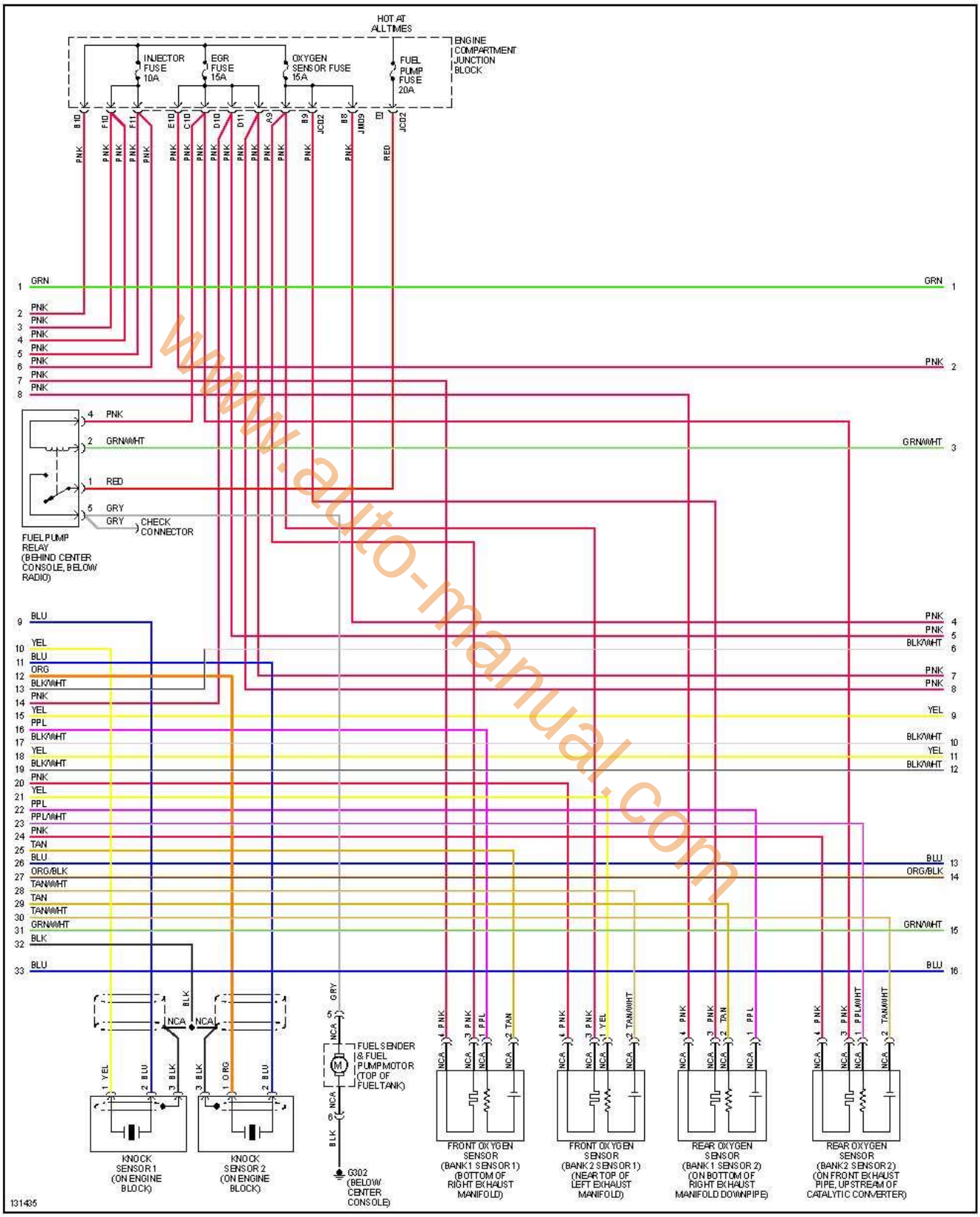

www.auto-manual.com

encendido electronico.com

3 de 4

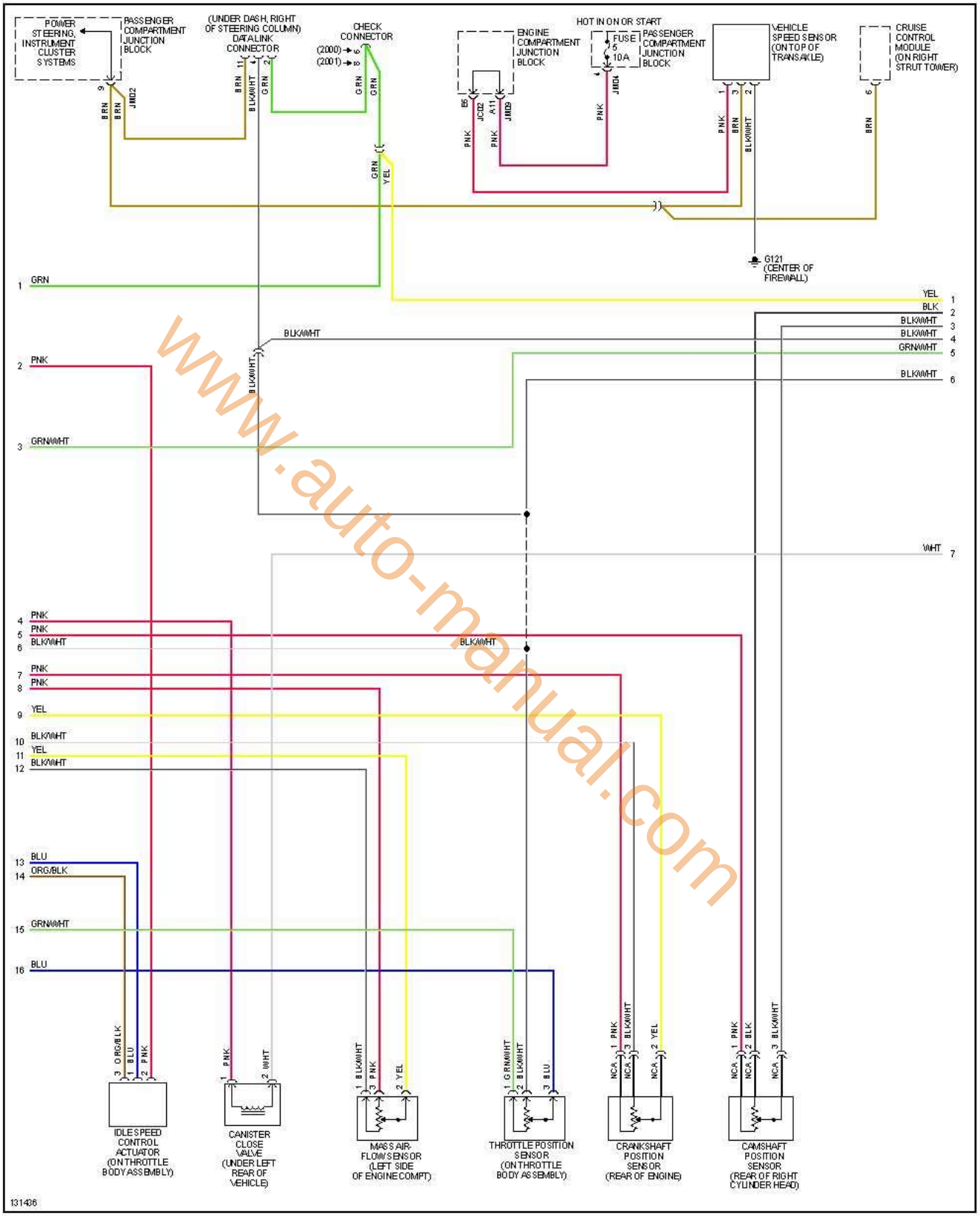

www.auto-manual.com

encendido electronico.com

4 de 4

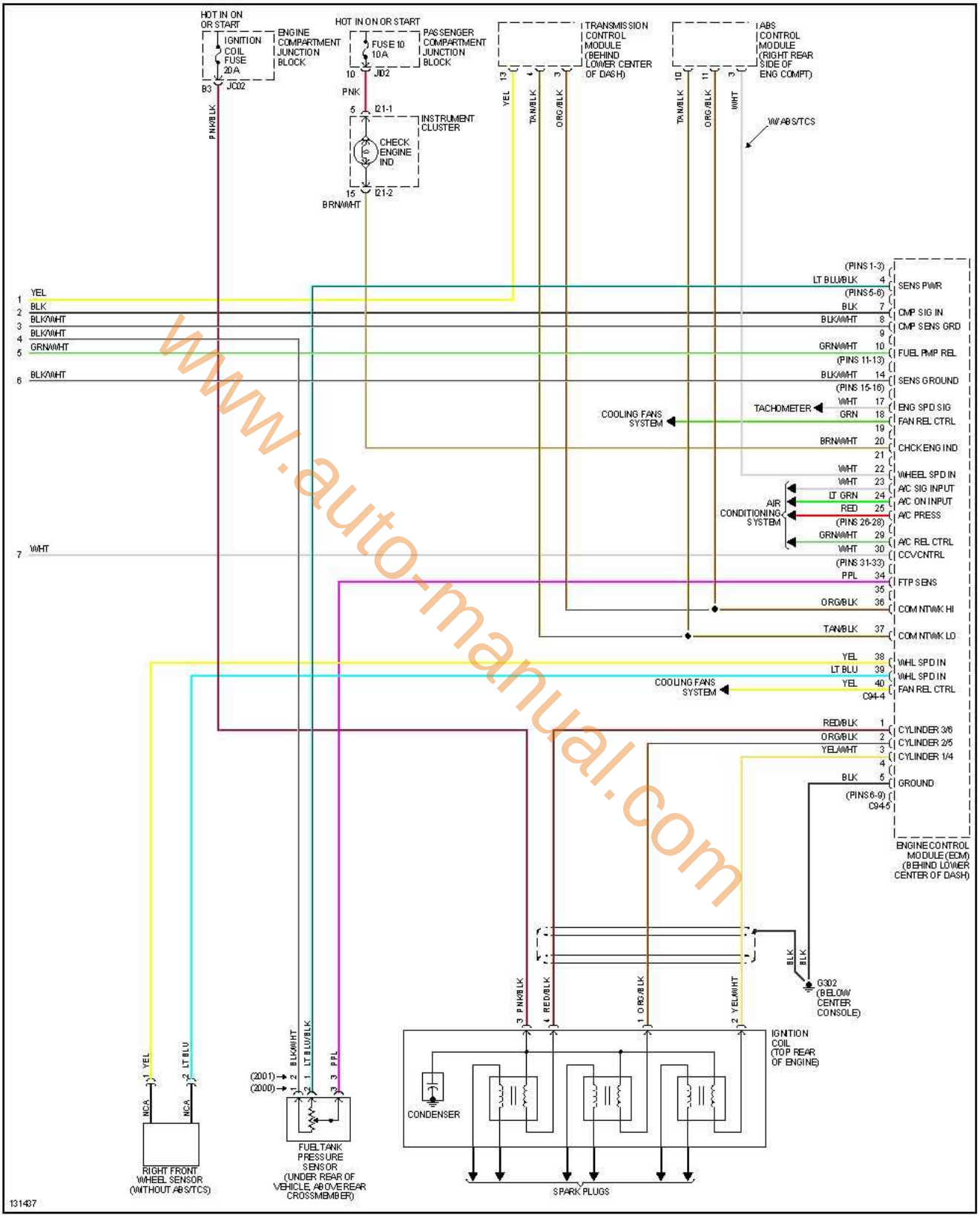

www.auto-manual.com

encendido electronico.com

Sonata 2.7L, 2001-2005

www.auto-manual.com

Sonata 2.7L, 2001 1 de 4

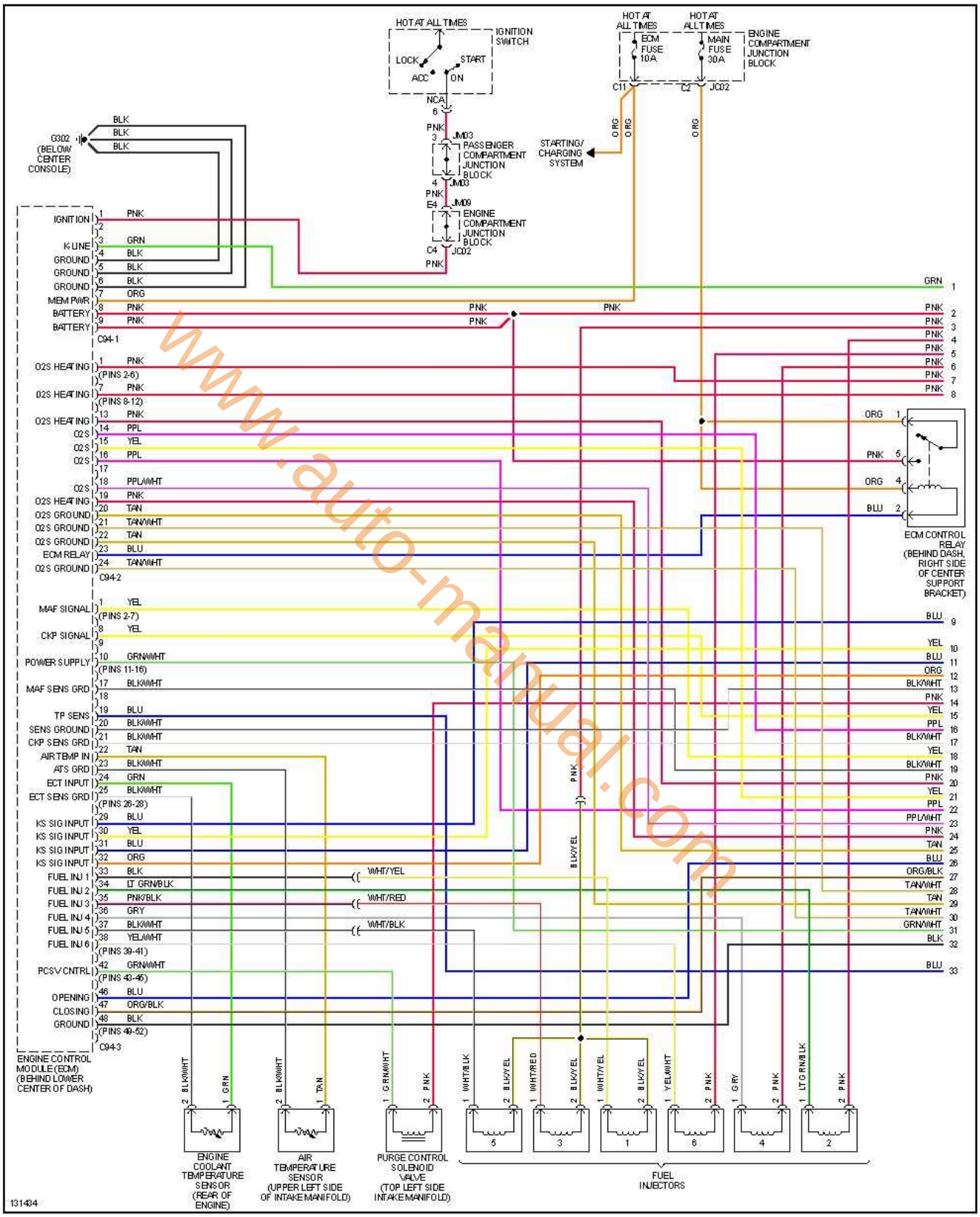

www.auto-manual.com

encendido electronico.com

2 de 4

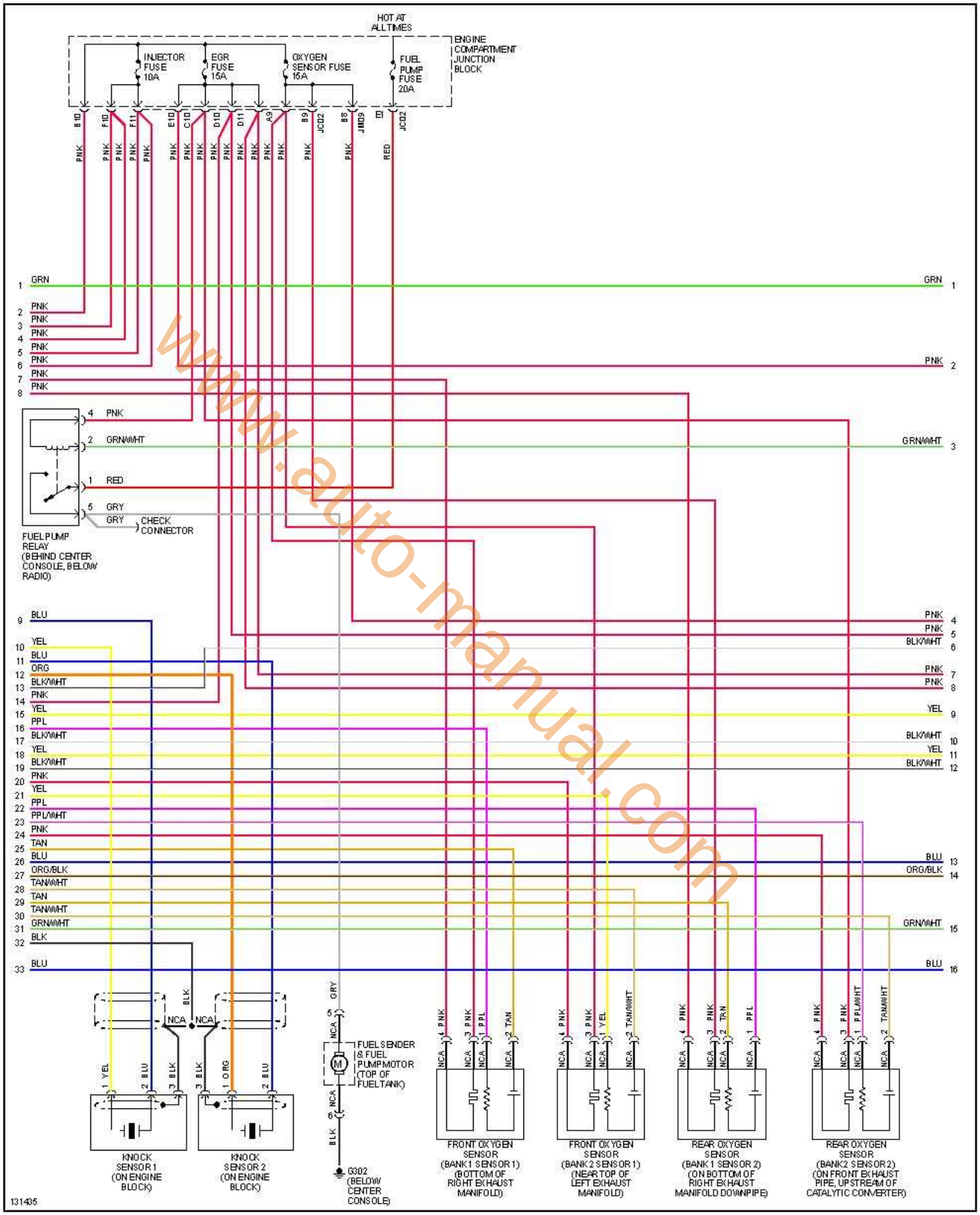

www.auto-manual.com

encendido electronico.com

3 de 4

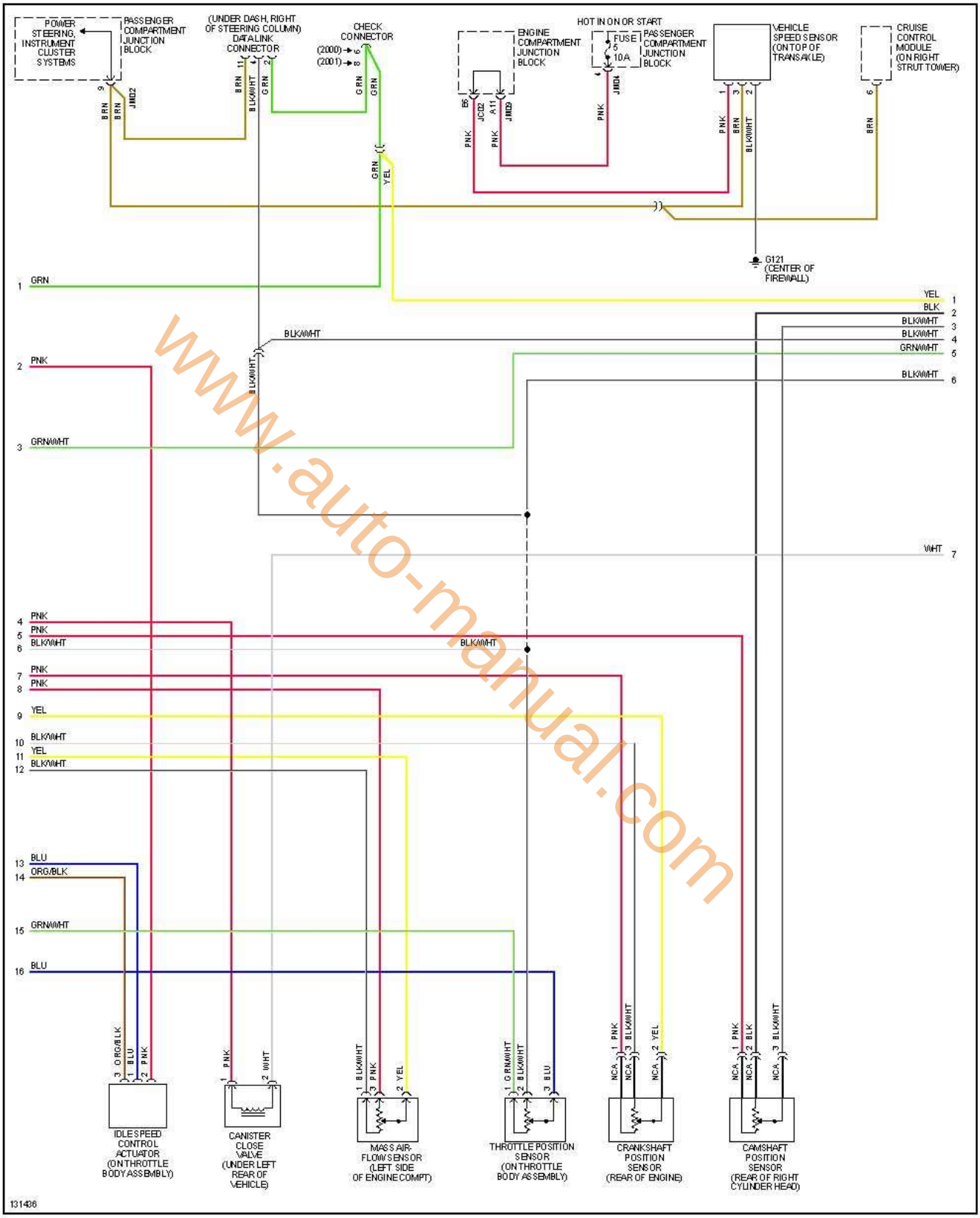

www.auto-manual.com

4 de 4

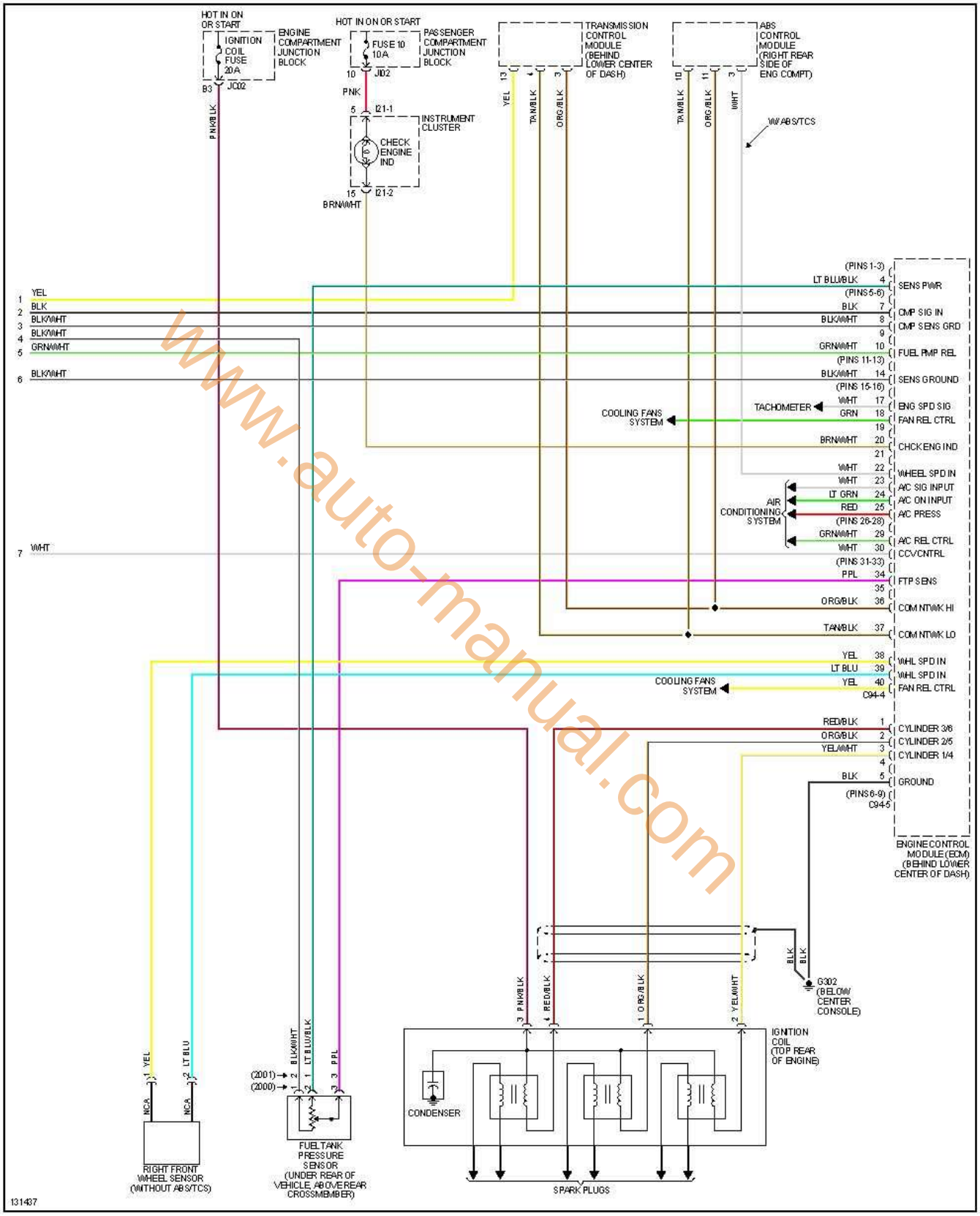

www.auto-manual.com

encendido electronico.com

Sonata 2.7L, 2002 1 de 4

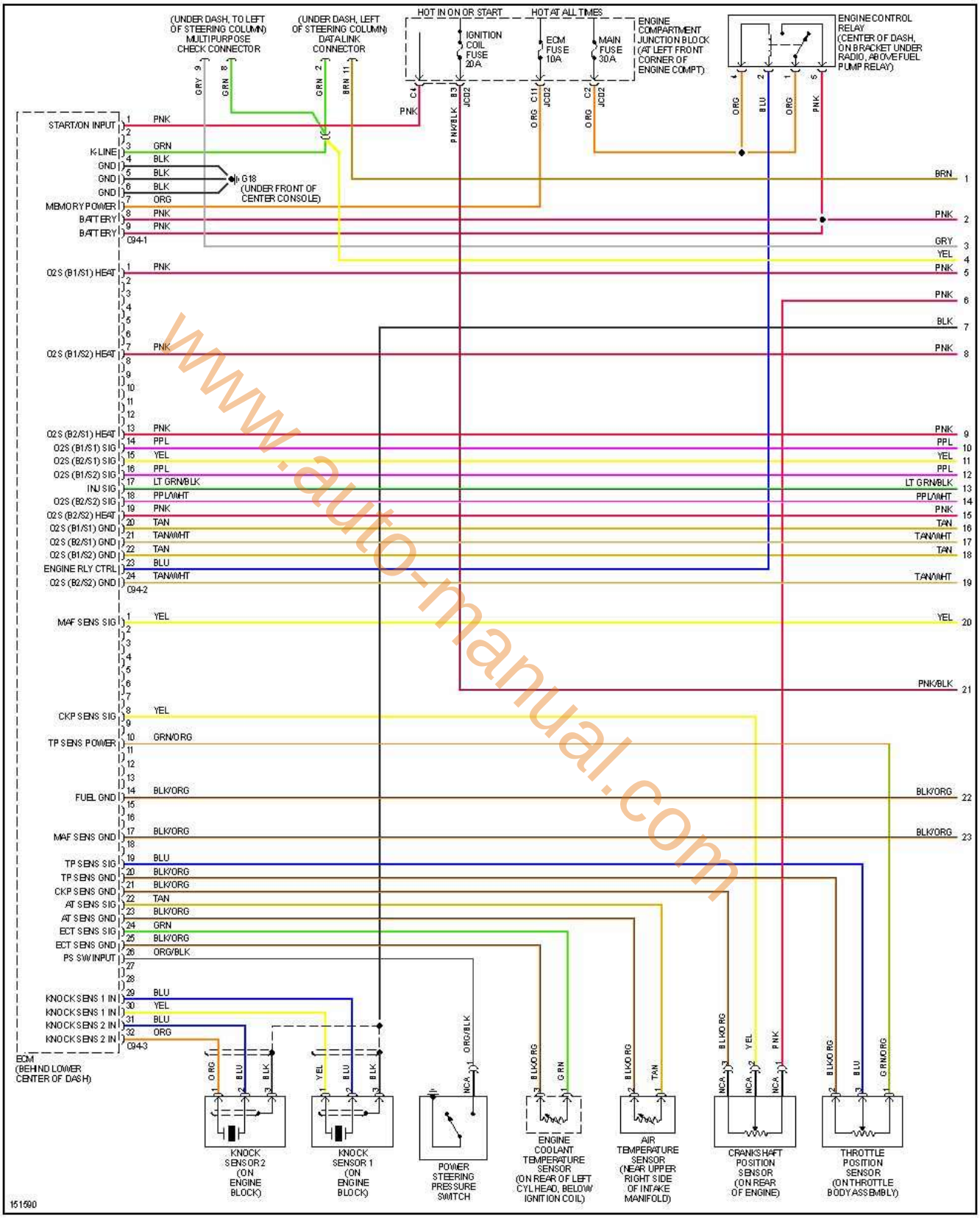

www.auto-manual.com

encendido electronico.com

2 de 4

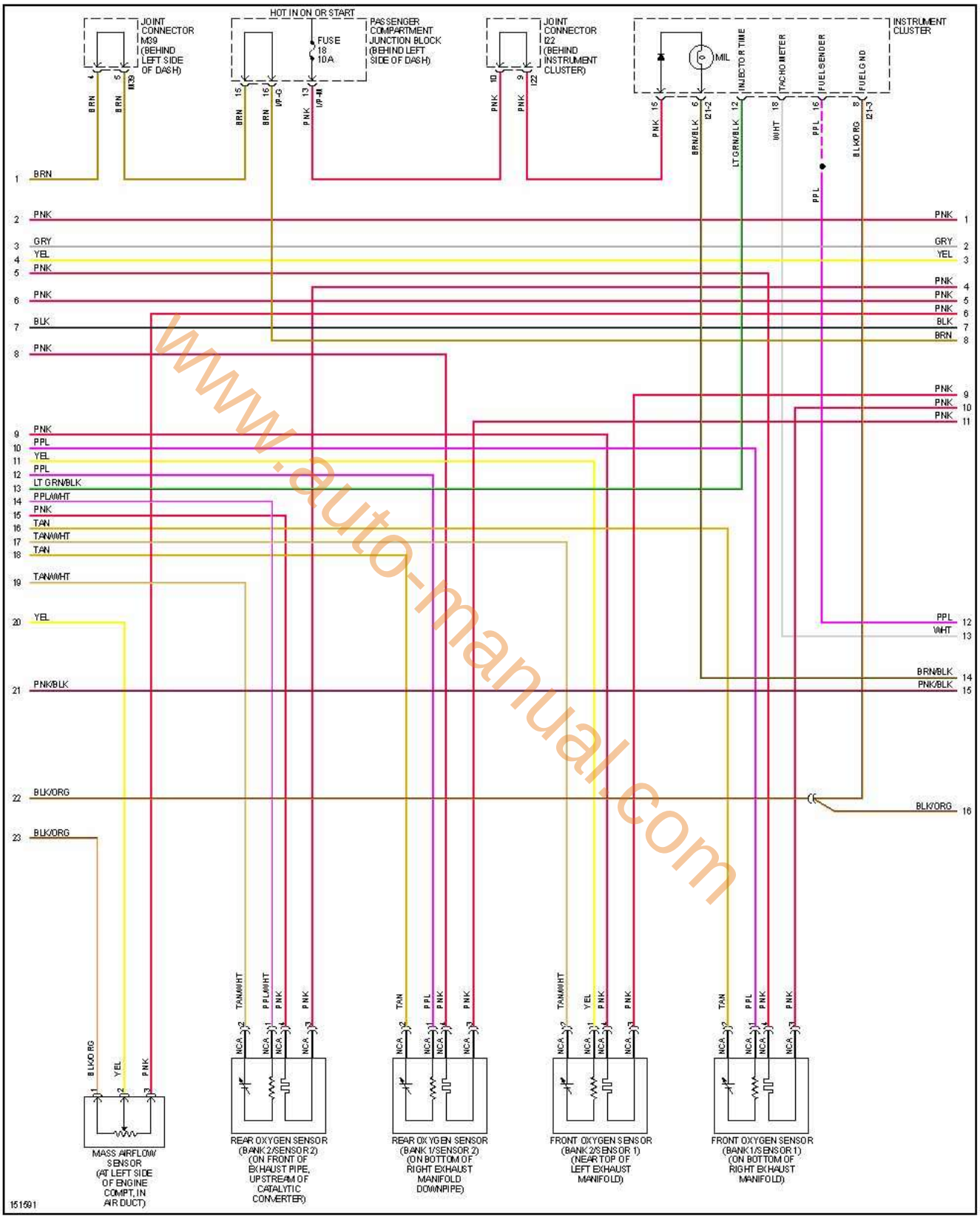

www.auto-manual.com

encendido electronico.com

3 de 4

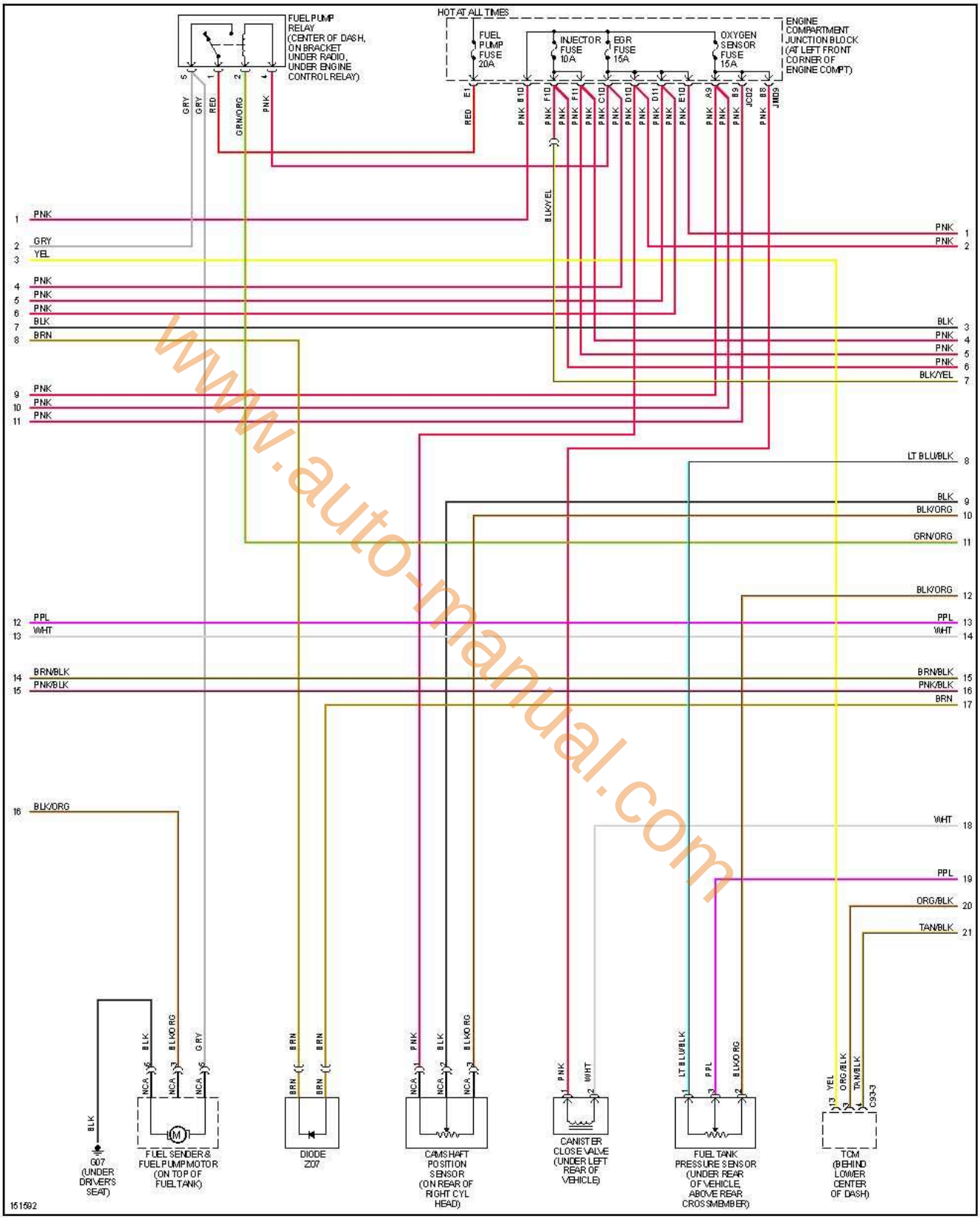

www.auto-manual.com

encendido electronico.com

4 de 4

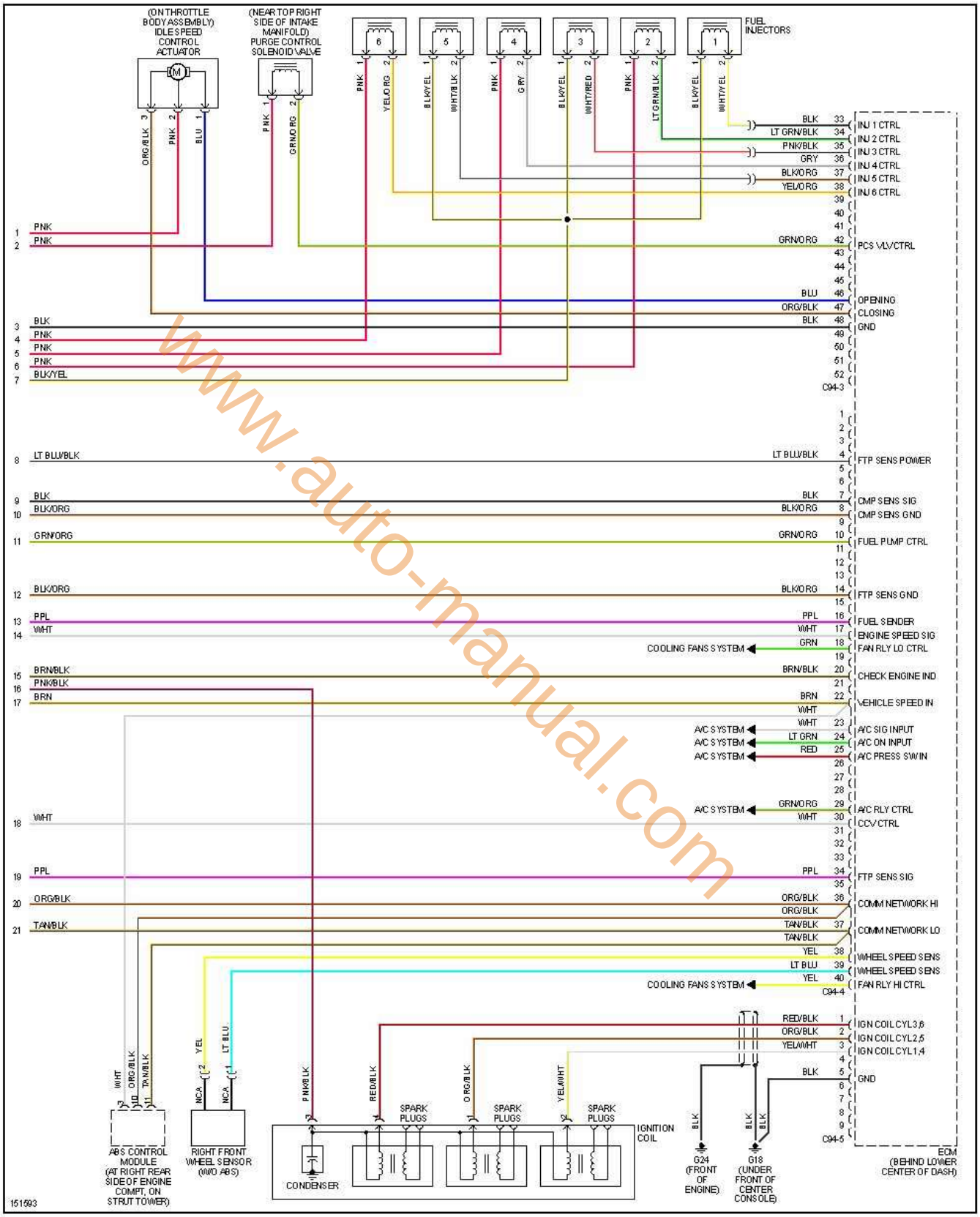

www.auto-manual.com

encendido electronico.com

Sonata 2.7L, 2003 1 de 4

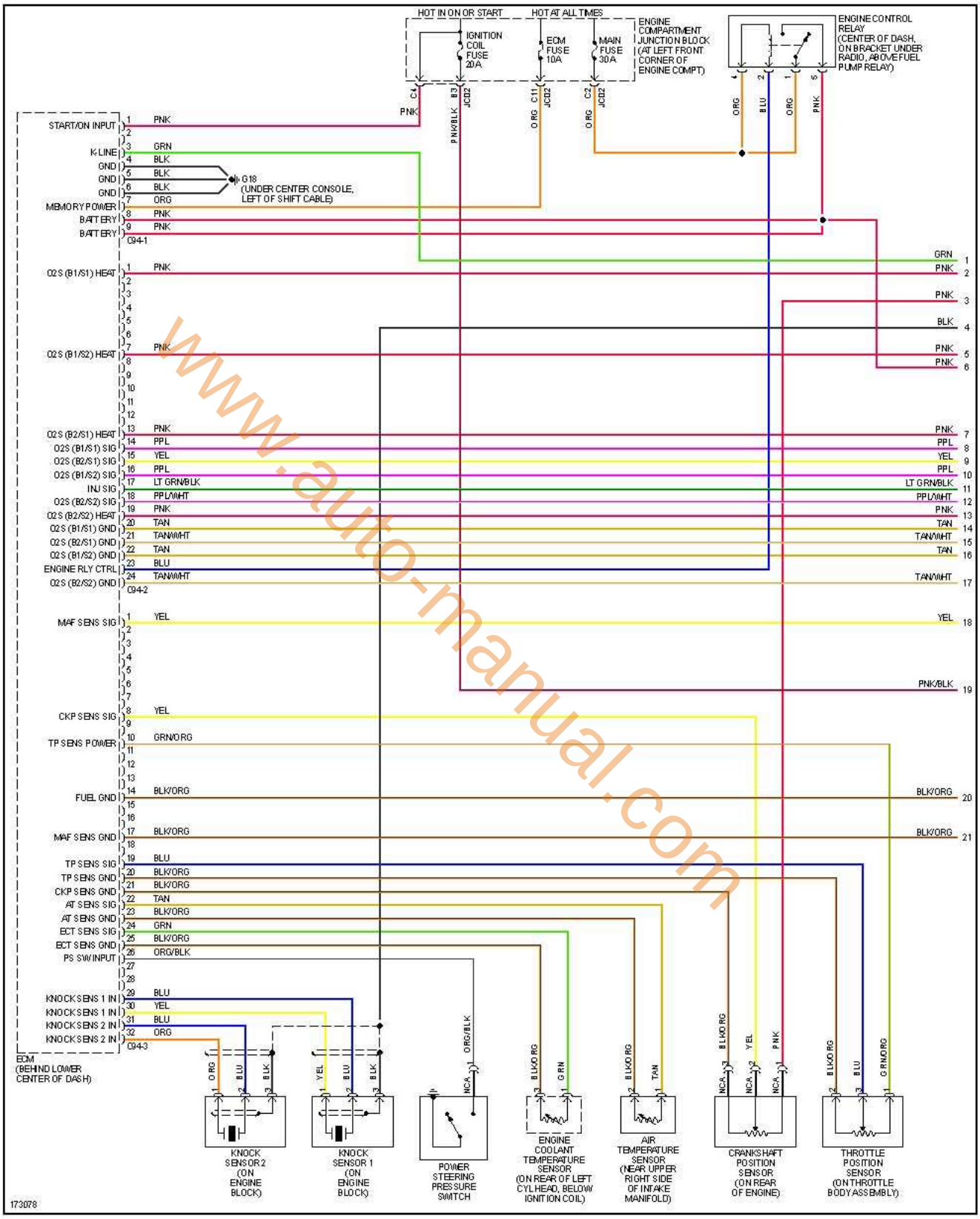

www.auto-manual.com

encendido electronico.com

2 de 4

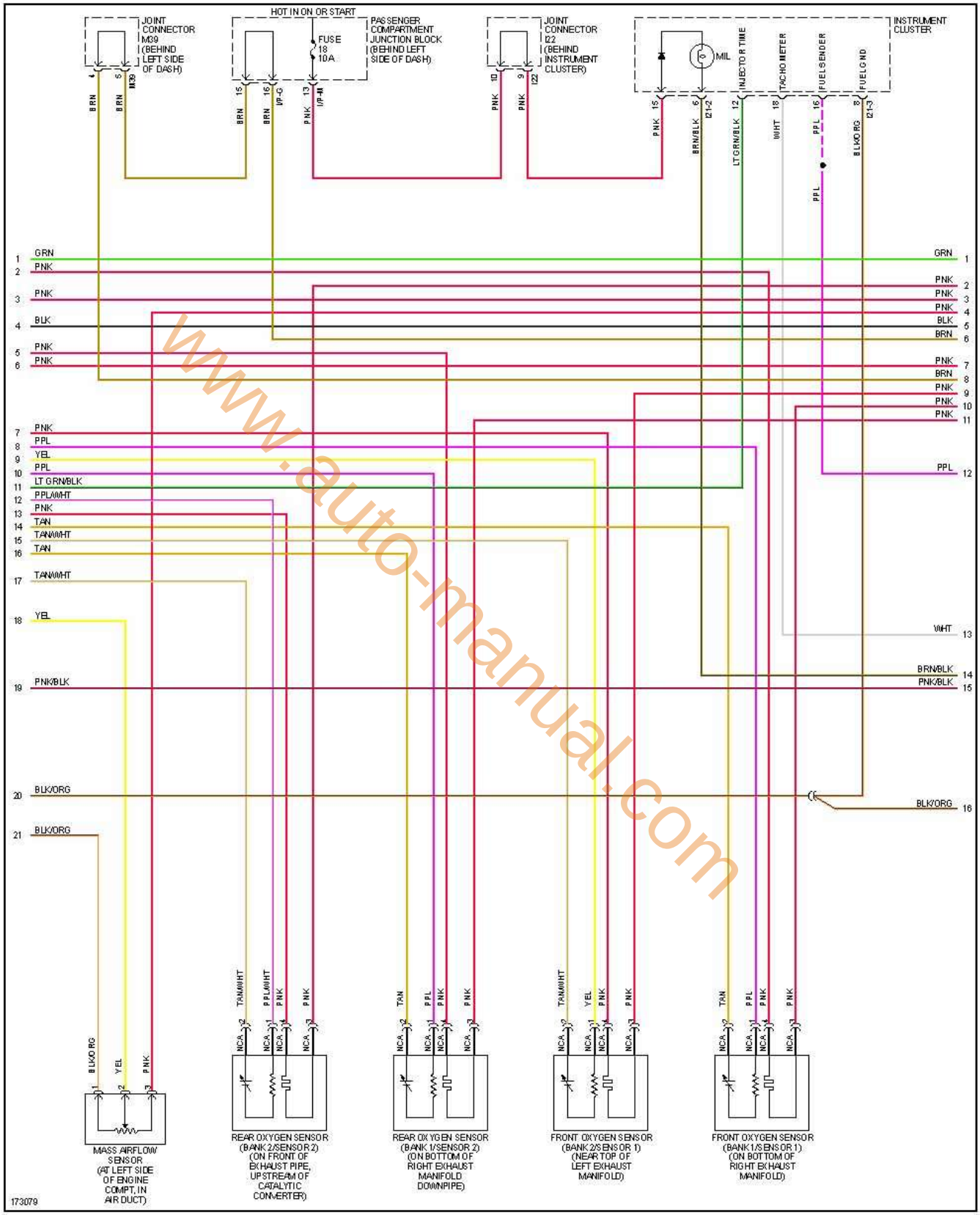

www.auto-manual.com

encendido electronico.com

3 de 4

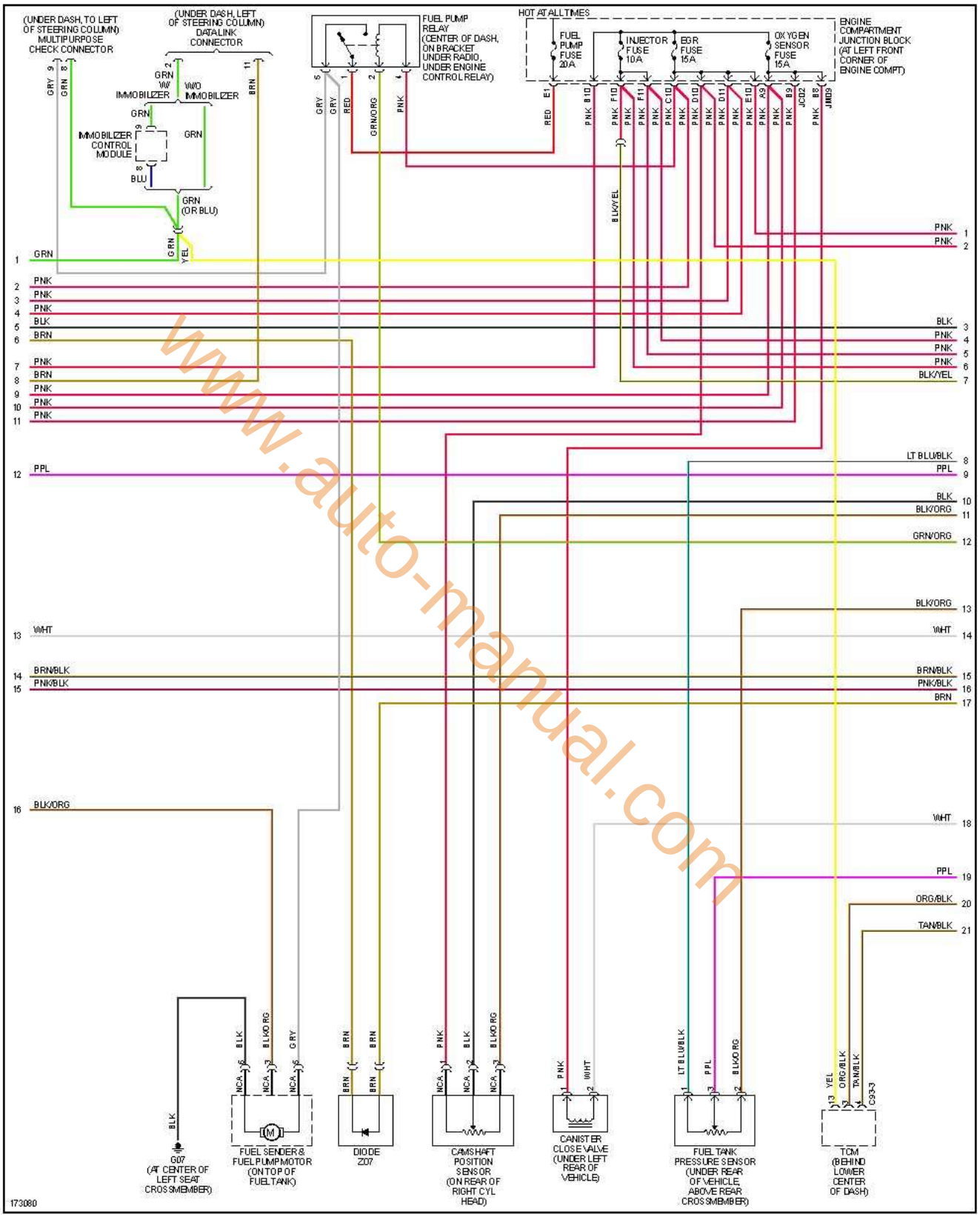

www.auto-manual.com

encendido electronico.com

4 de 4

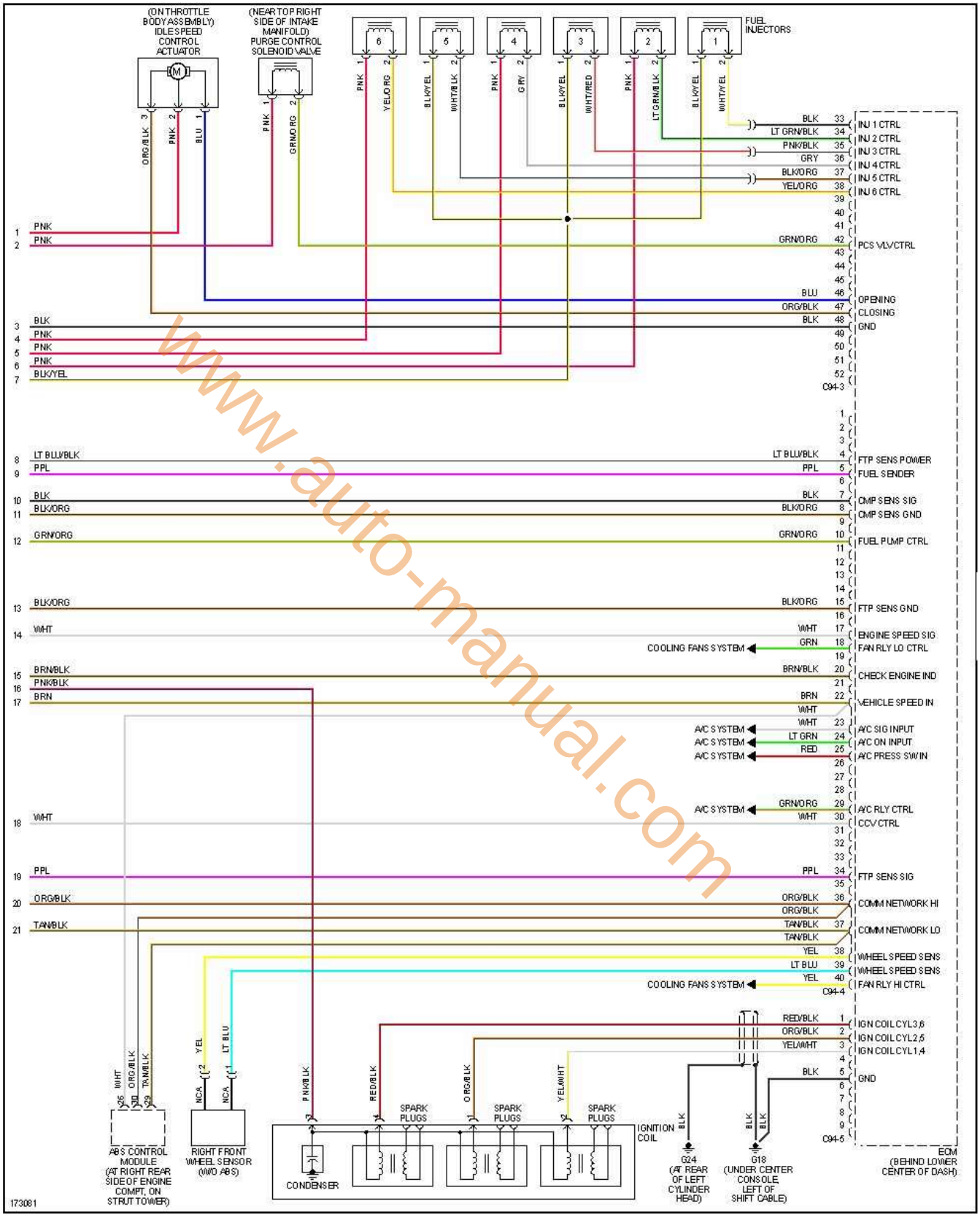

www.auto-manual.com

encendido electronico.com

Sonata 2.7L, 2004 1 de 4

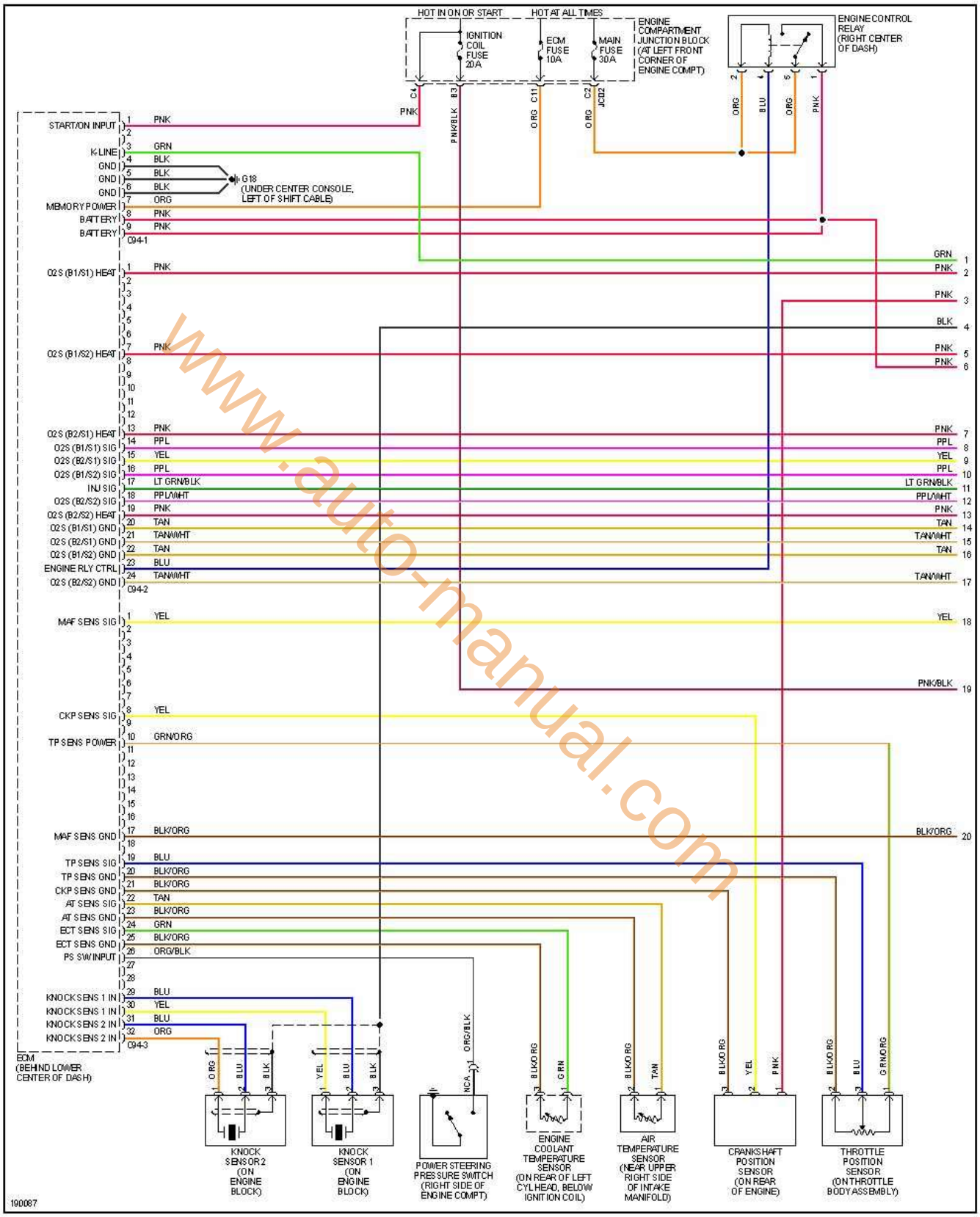

www.auto-manual.com

encendido electronico.com

2 de 4

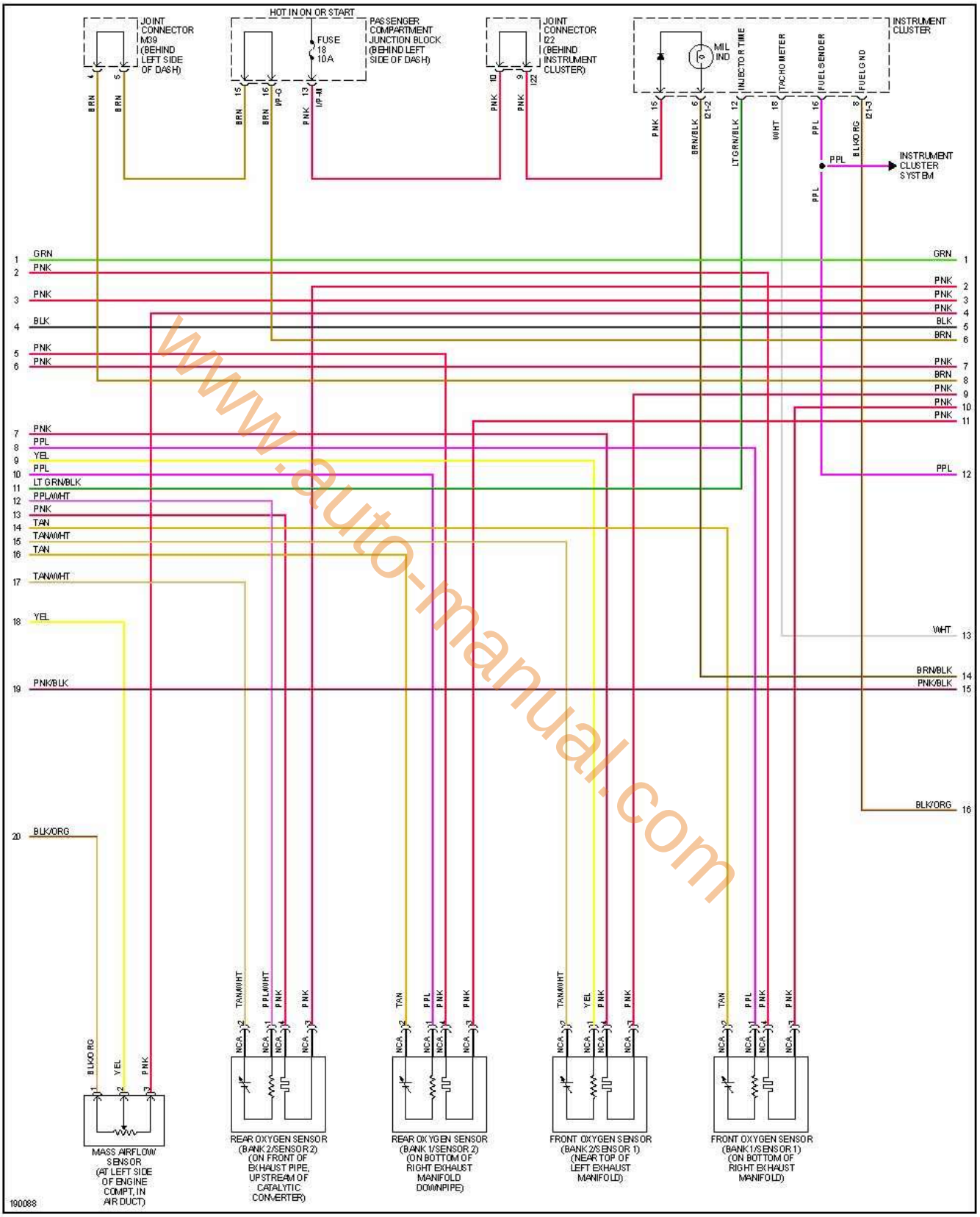

www.auto-manual.com

encendido electronico.com

3 de 4

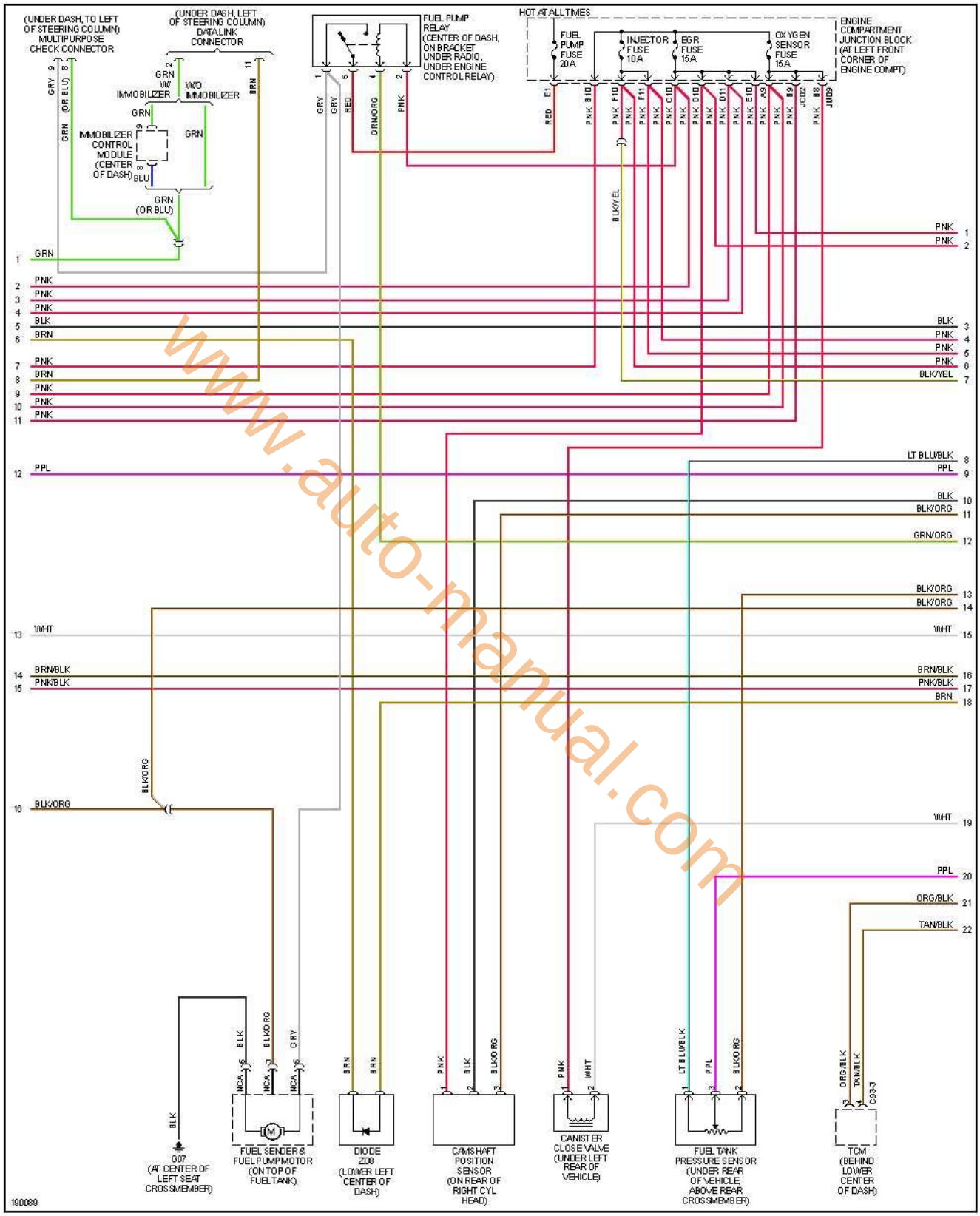

www.auto-manual.com

encendido electronico.com

4 de 4

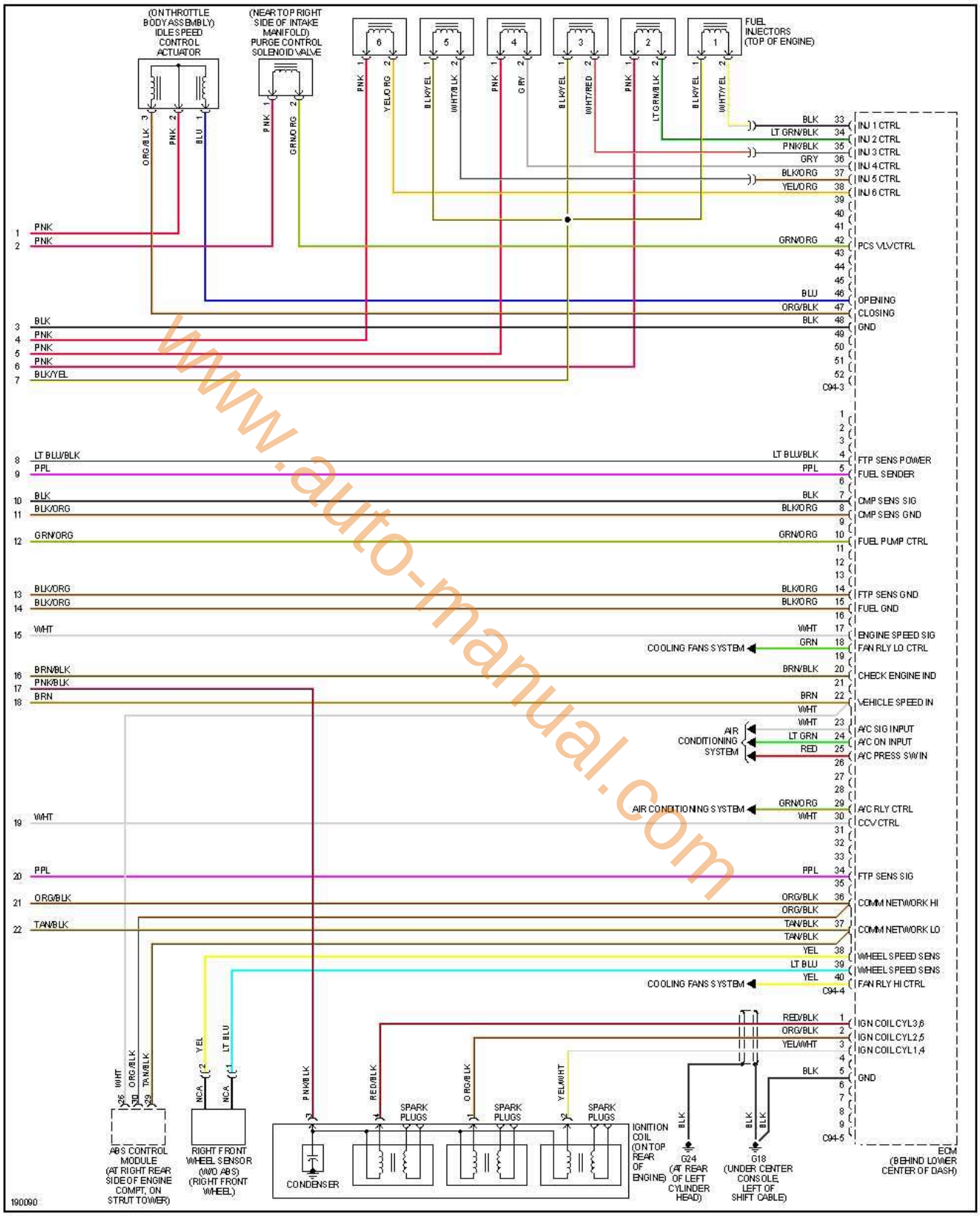

www.auto-manual.com

encendido electronico.com

Sonata 2.7L, 2005 1 de 4

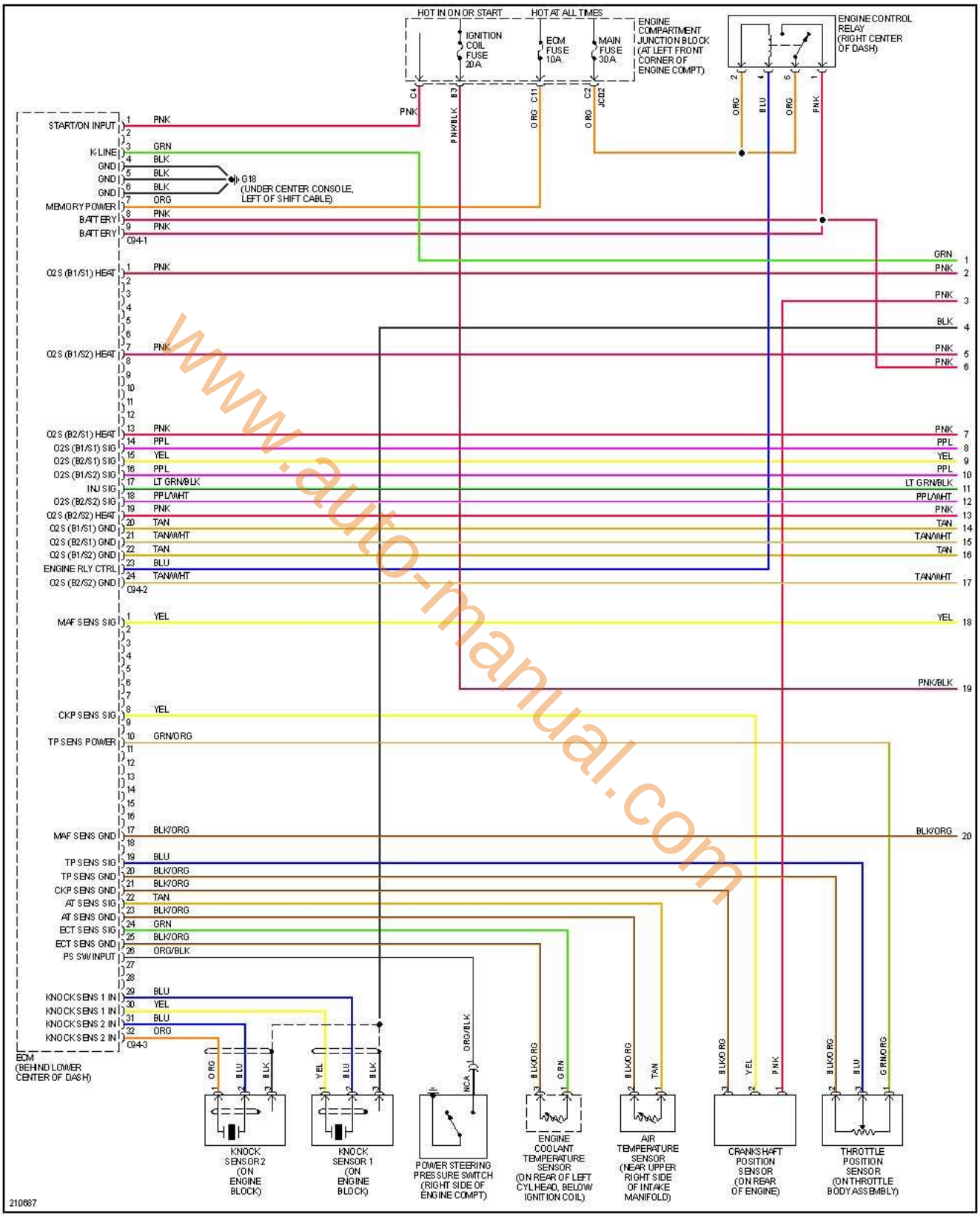

www.auto-manual.com

encendido electronico.com

2 de 4

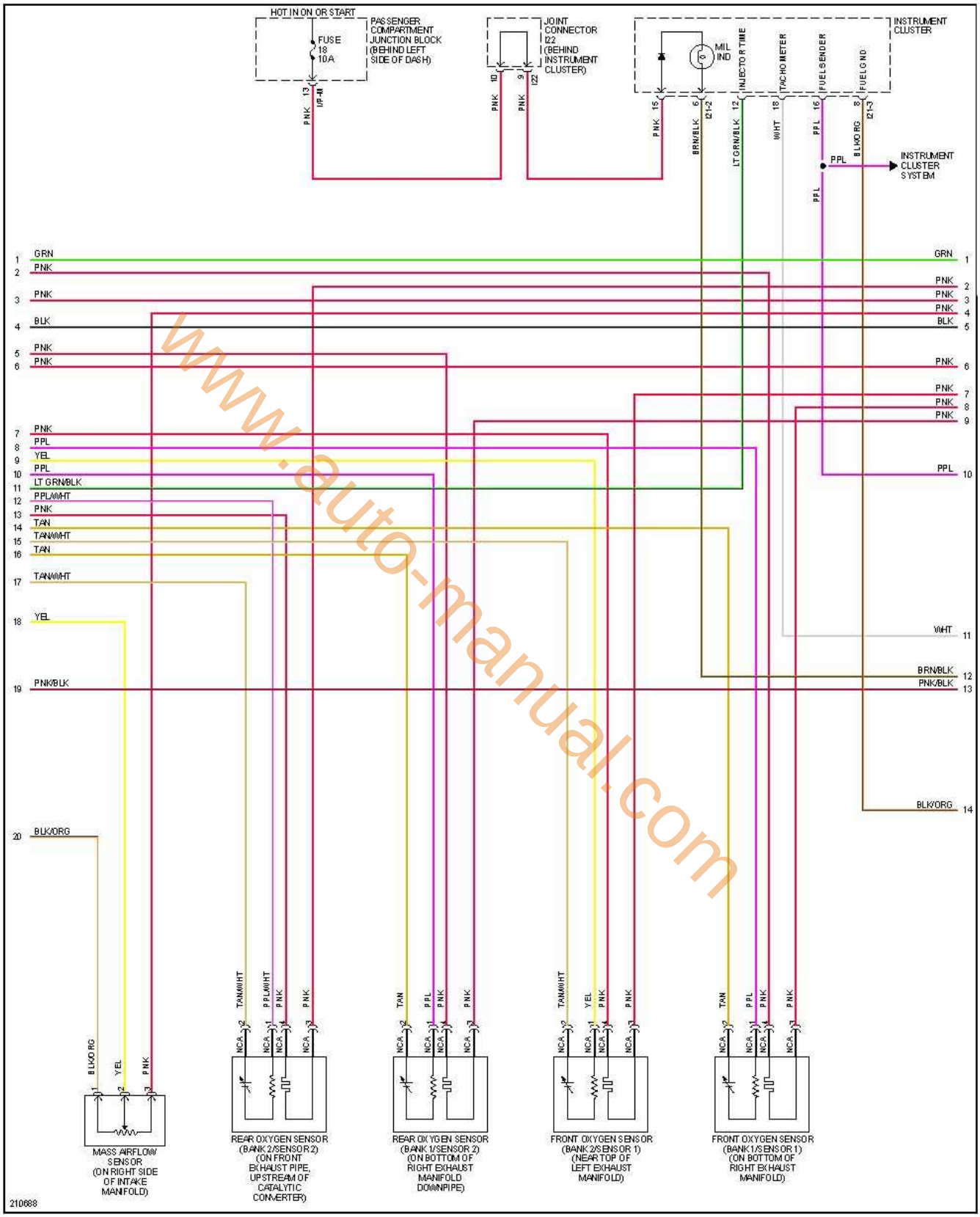

www.auto-manual.com

encendido electronico.com

3 de 4

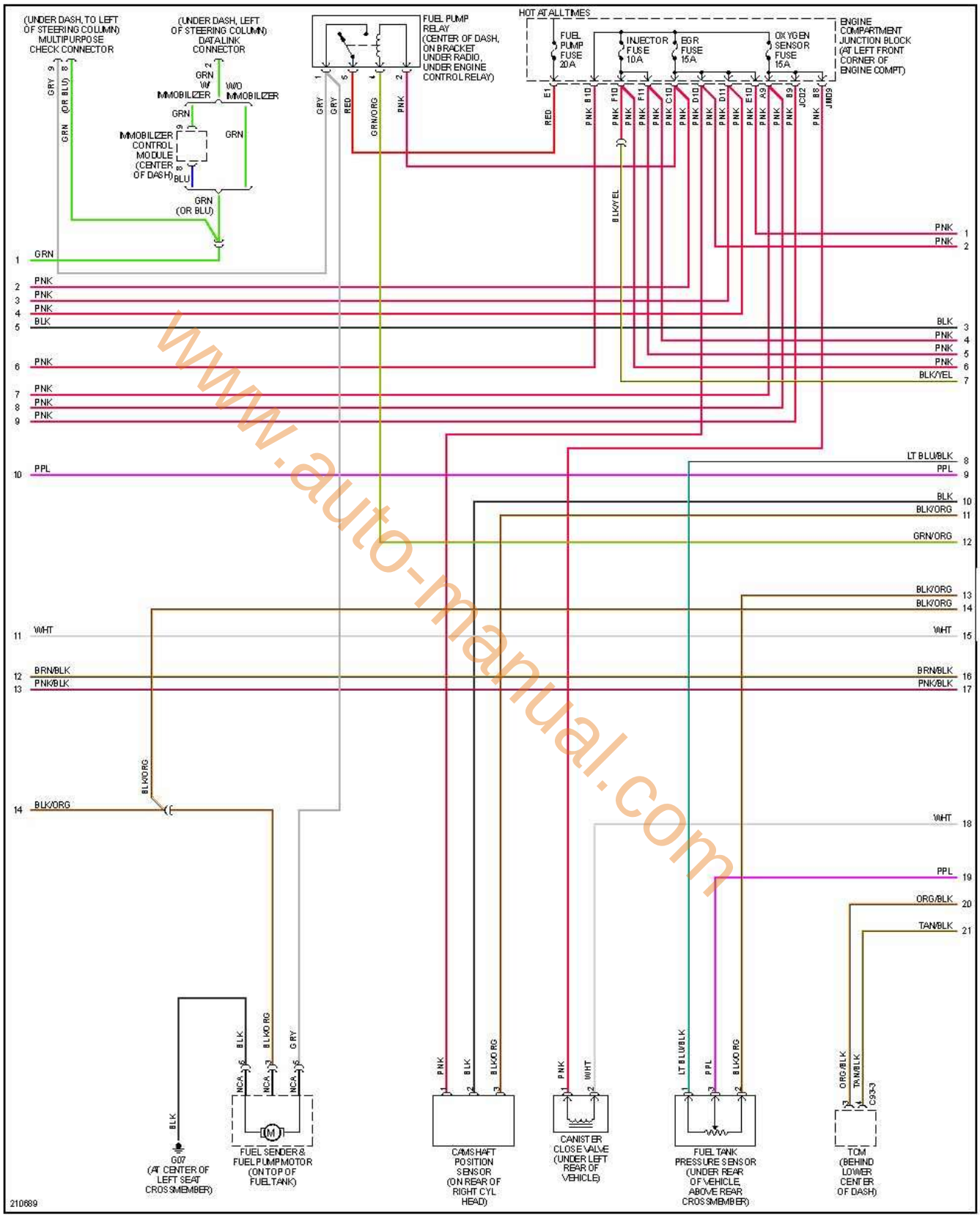

www.auto-manual.com

encendido electronico.com

4 de 4

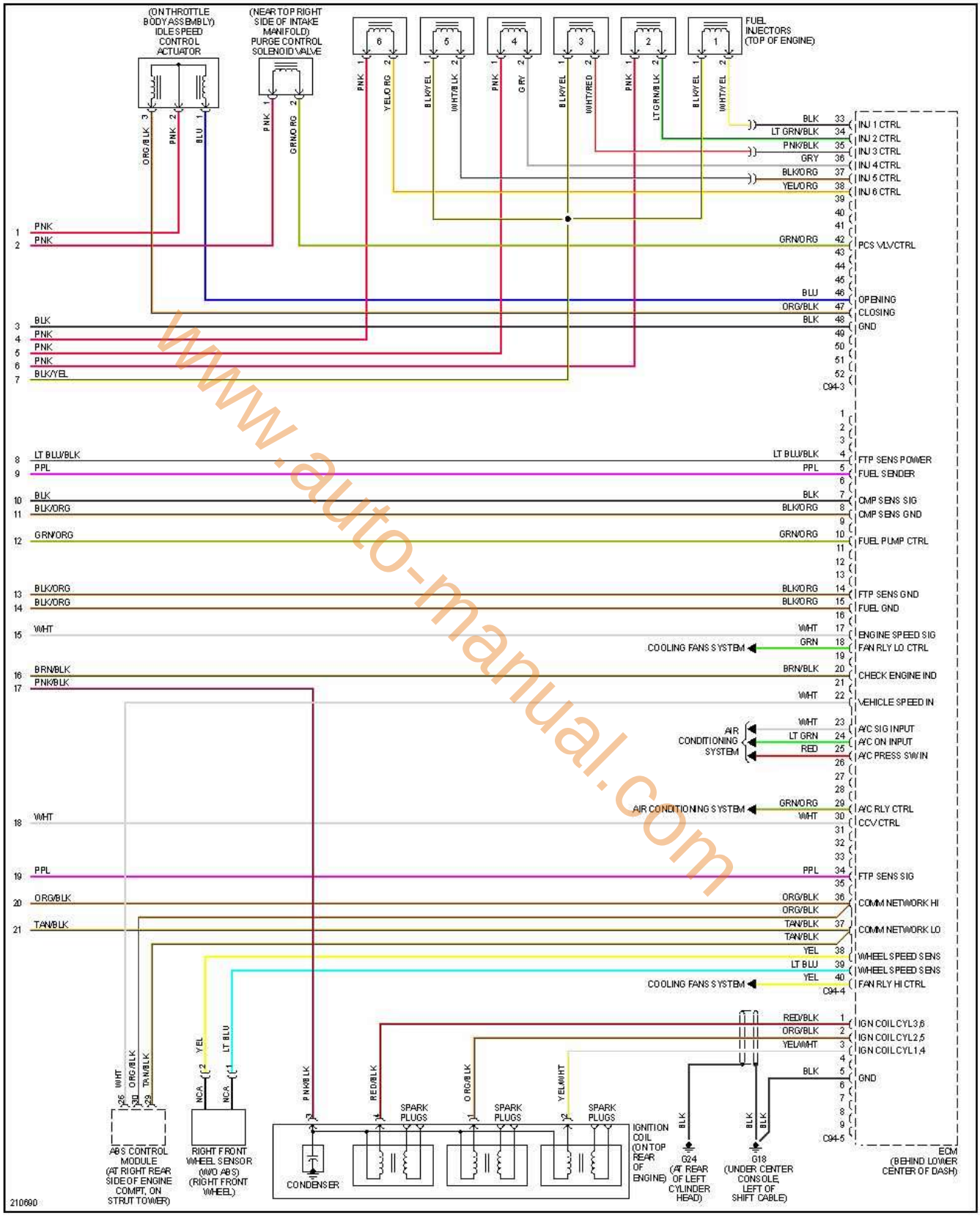

www.auto-manual.com

encendido electronico.com

Sonata 3.0L, 1990-1998

www.auto-manual.com

Sonata 3.0L, 1990 1 de 1

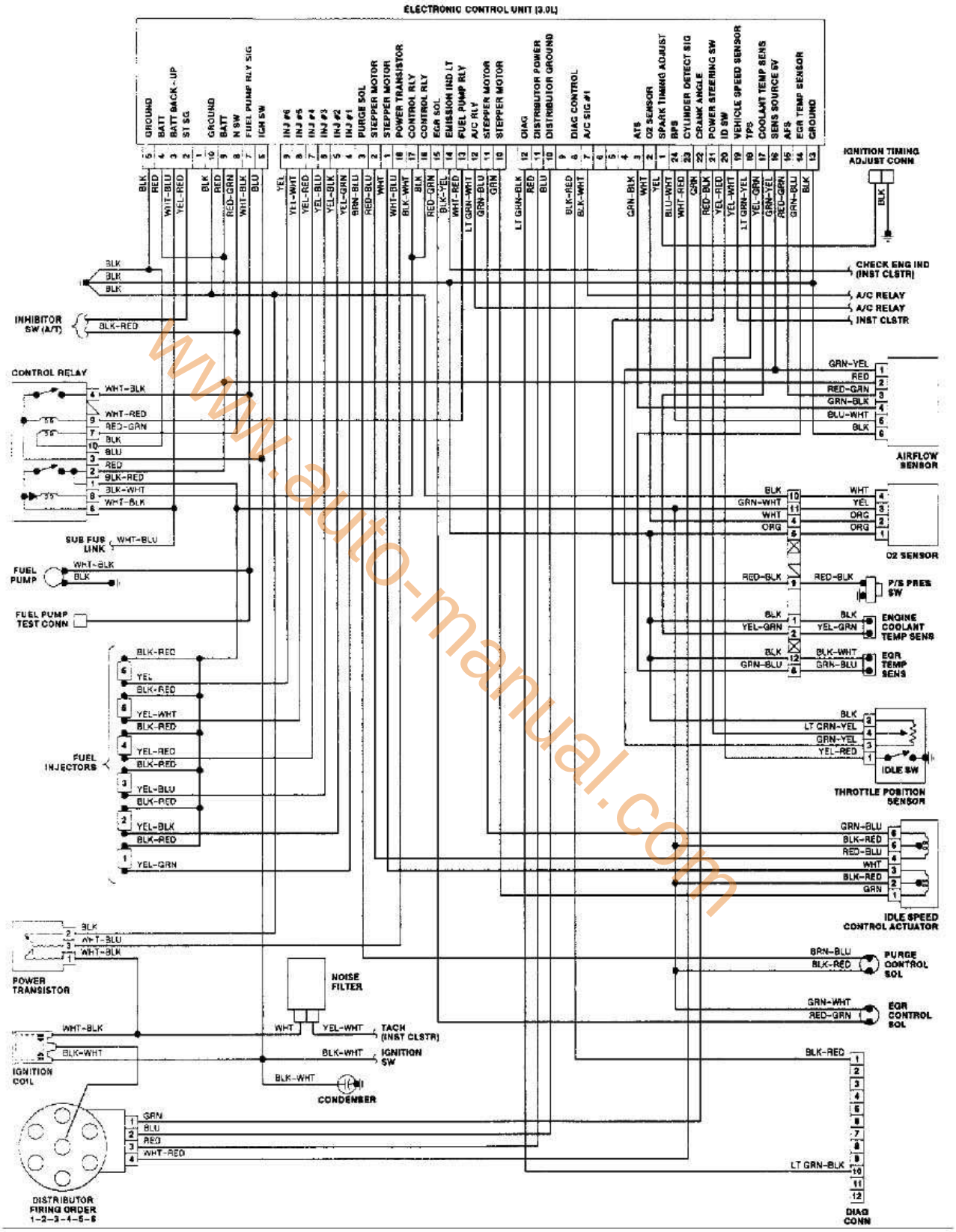

www.auto-manual.com

encendido electronico.com

Sonata 3.0L, 1991 1 de 1

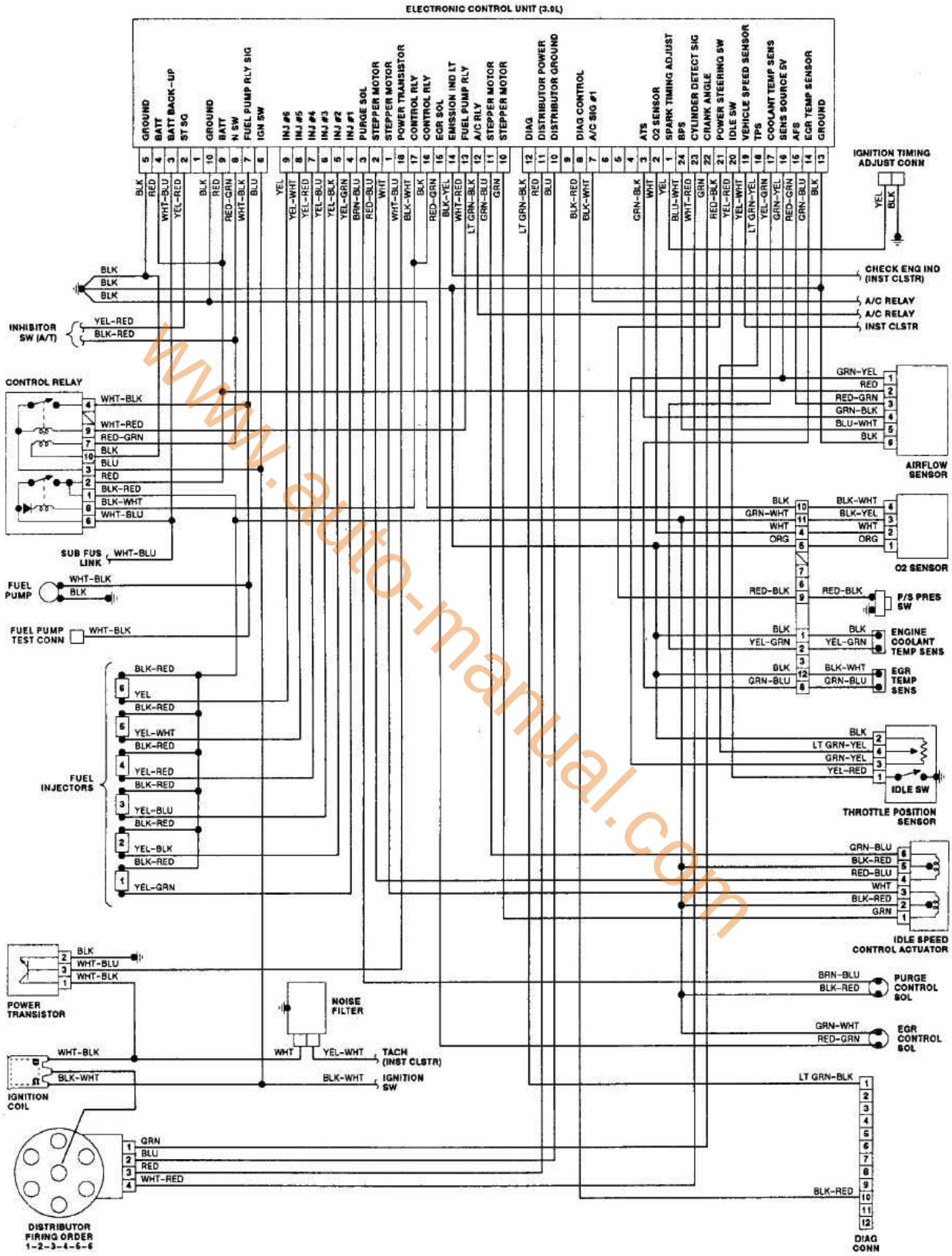

www.auto-manual.com

encendido electronico.com

Sonata 3.0L, 1992 1 de 1

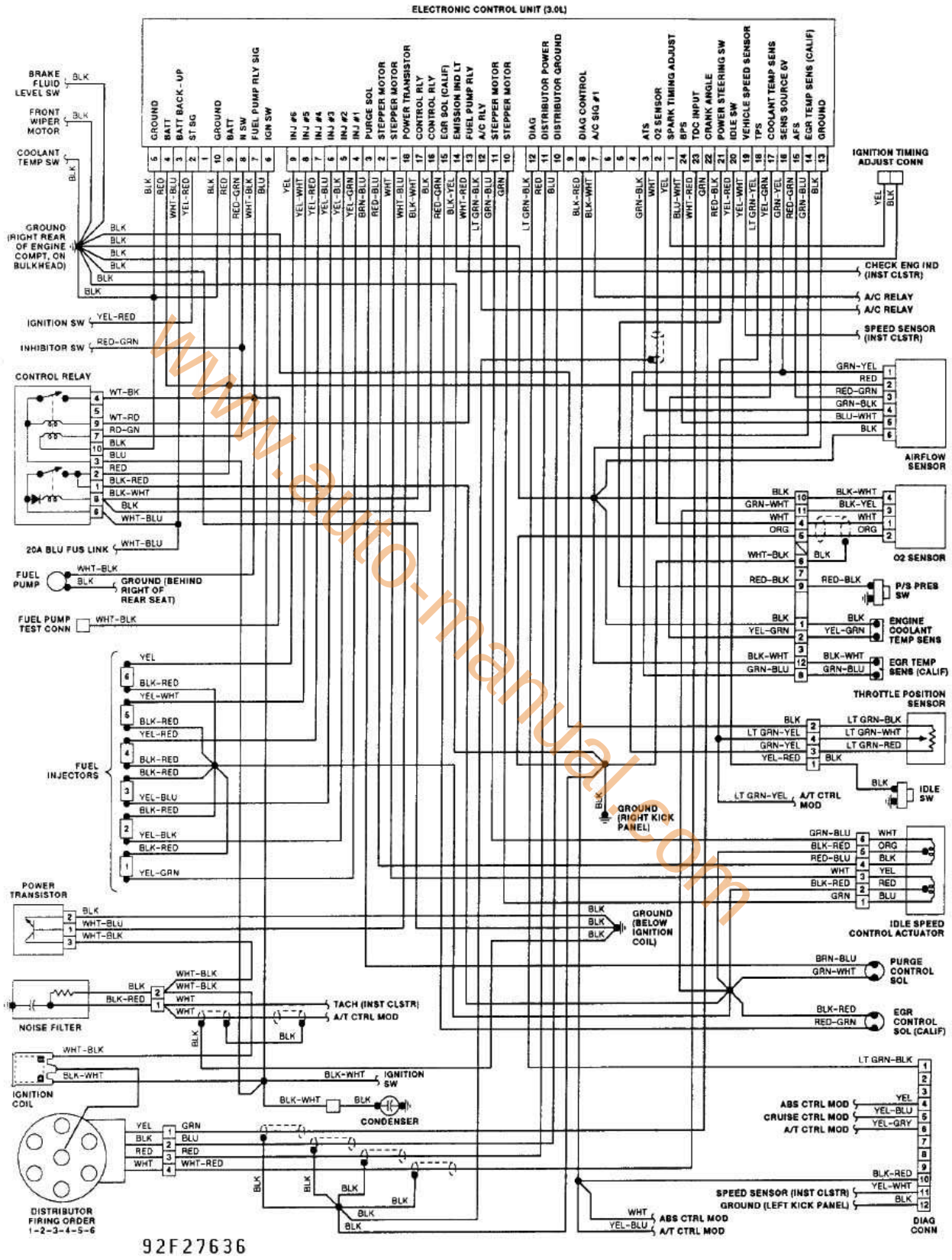

www.auto-manual.com

encendido electronico.com

Sonata 3.0L, 1993 1 de 1

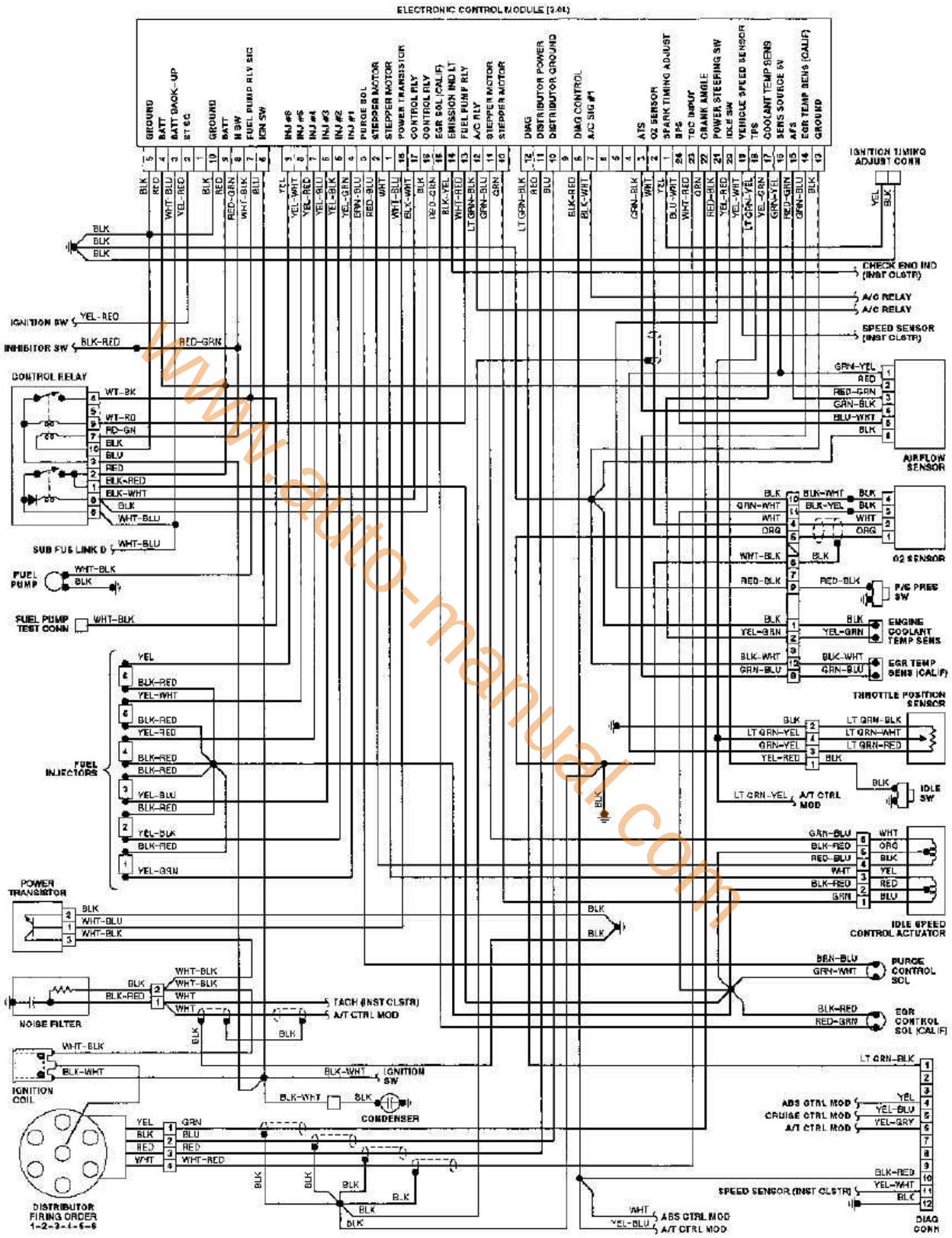

www.auto-manual.com

encendido electronico.com

Sonata 3.0L, 1994 1 de 2

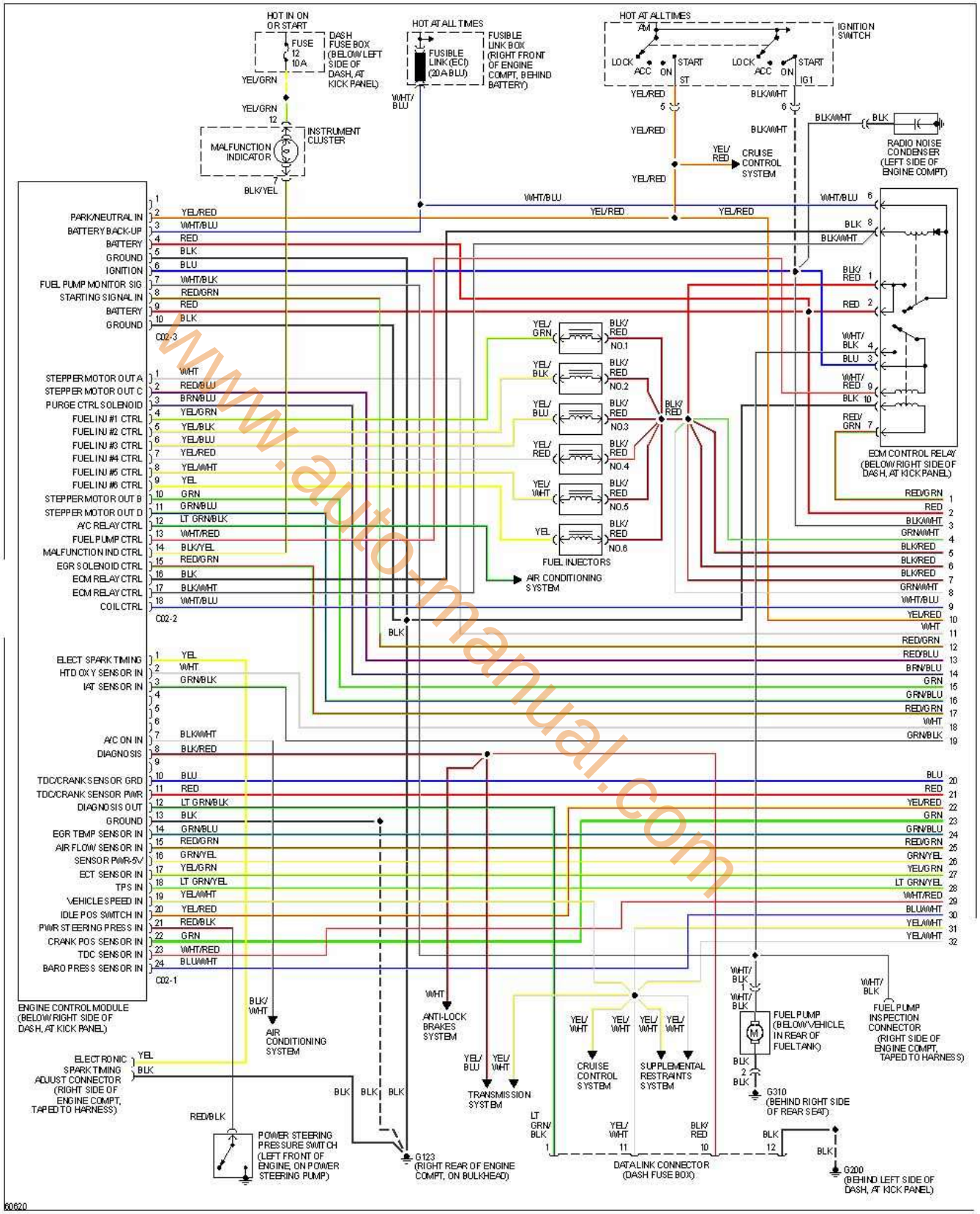

www.auto-manual.com

encendido electronico.com

2 de 2

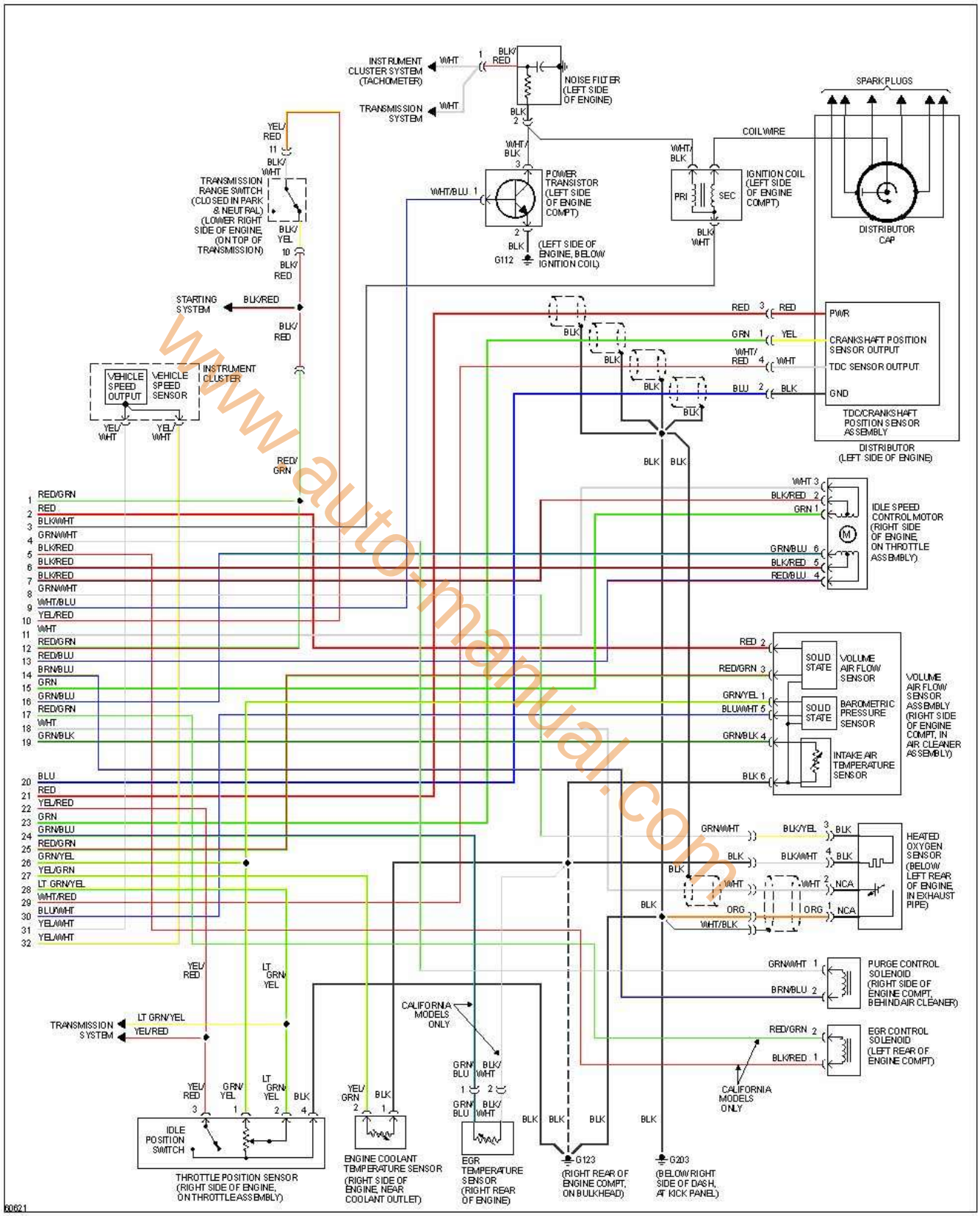

www.auto-manual.com

encendido electronico.com

Sonata 3.0L, 1995 1 de 2

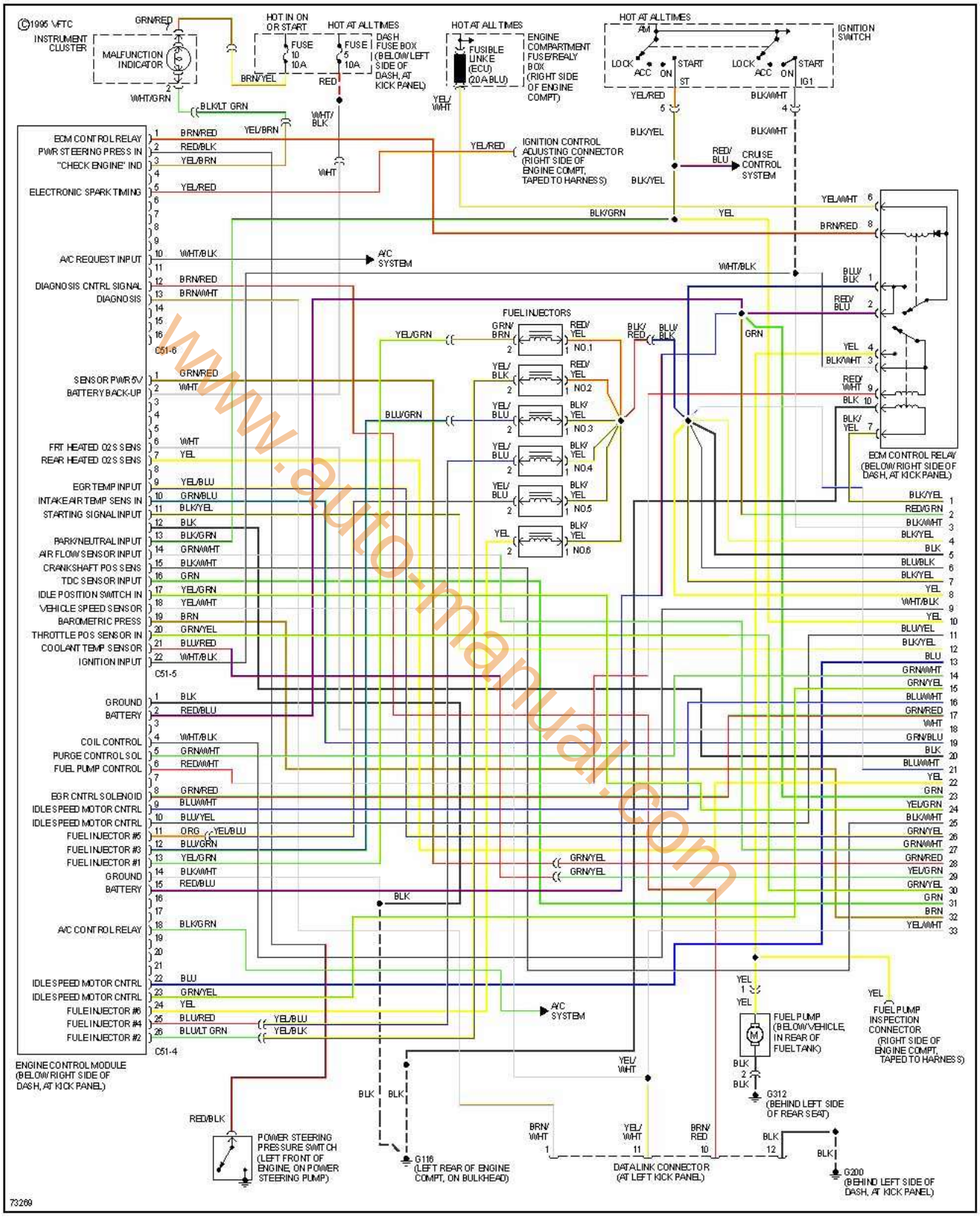

www.auto-manual.com

encendido electronico.com

2 de 2

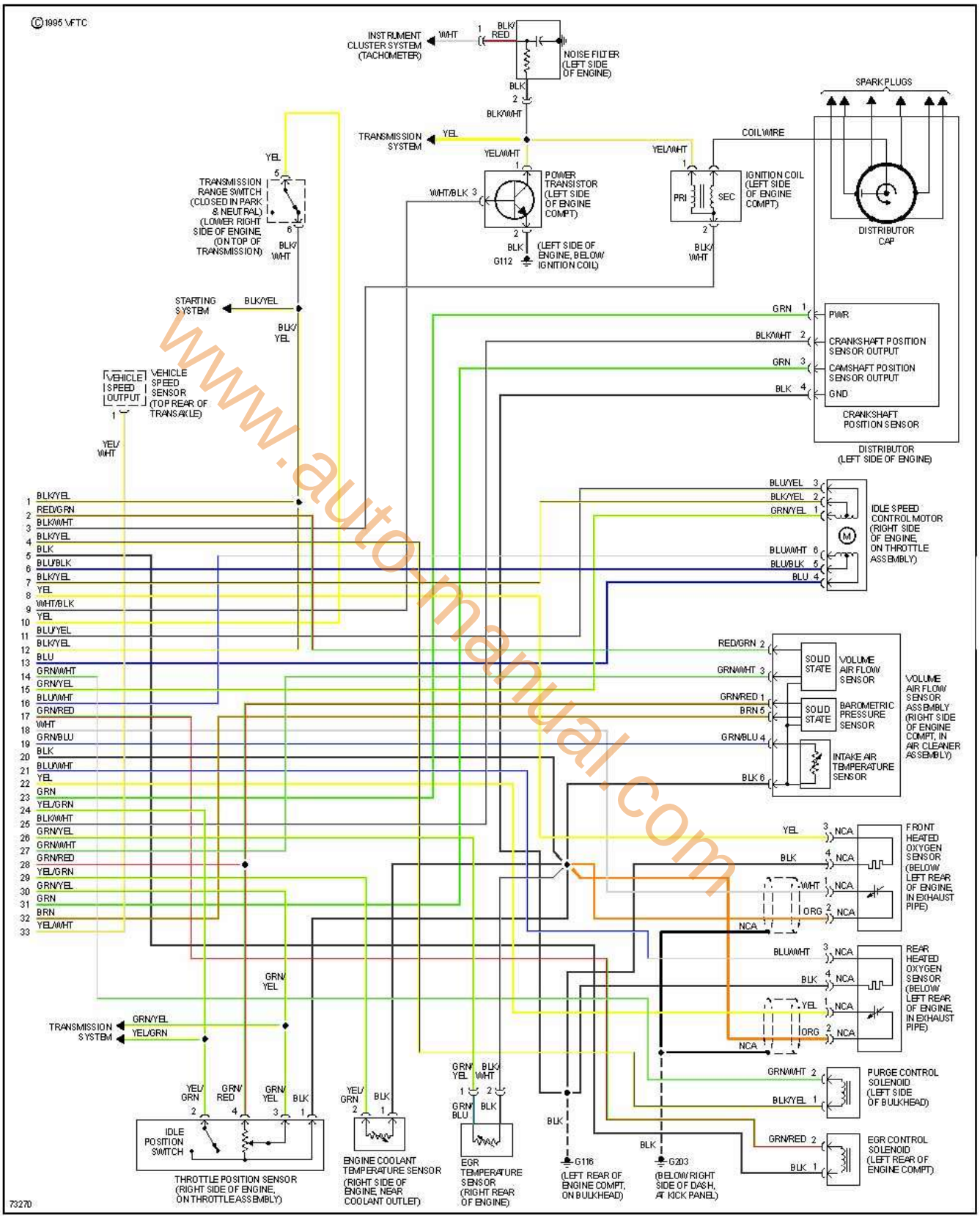

www.auto-manual.com

encendido electronico.com

Sonata 3.0L, 1996 1 de 3

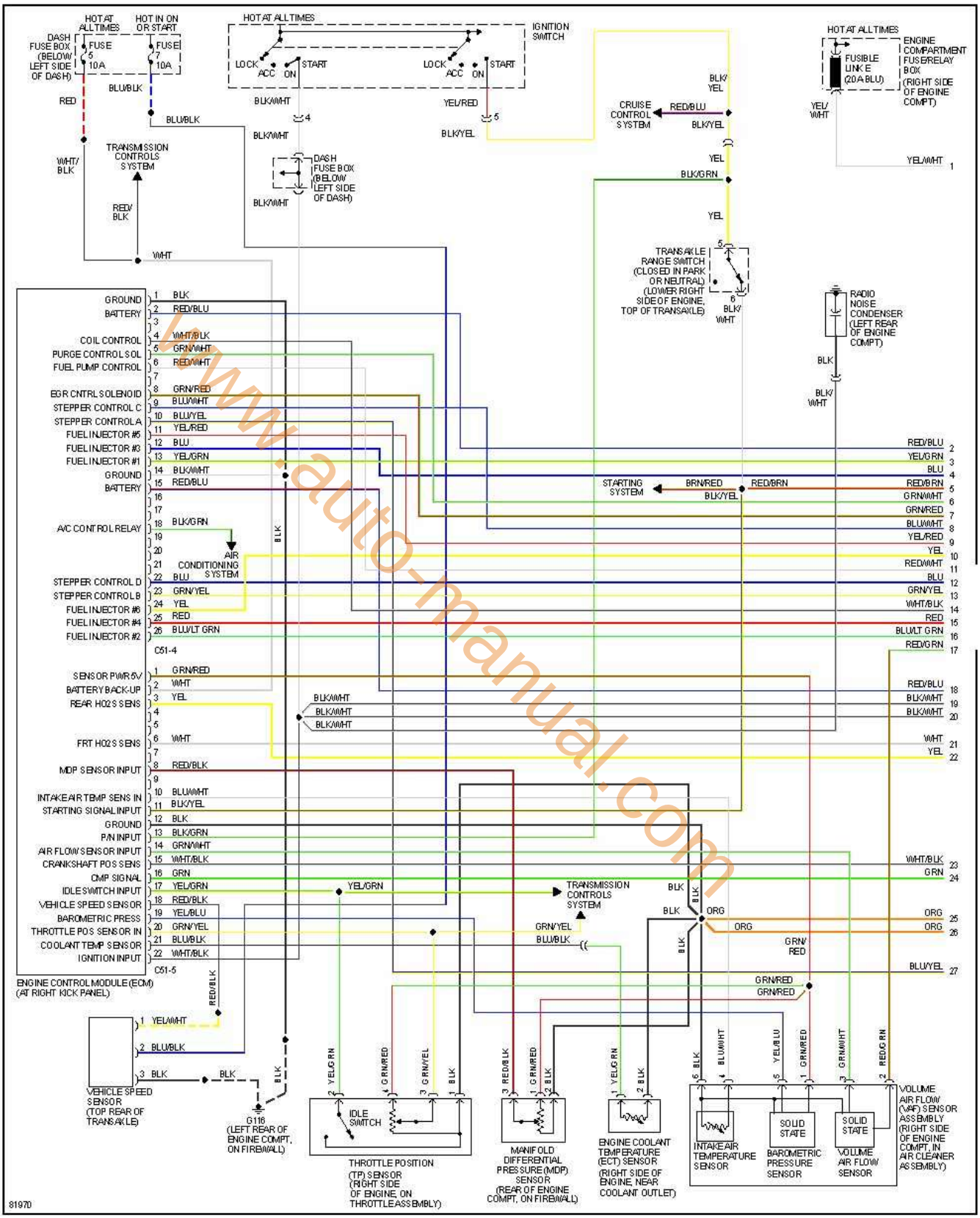

www.auto-manual.com

encendido electronico.com

2 de 3

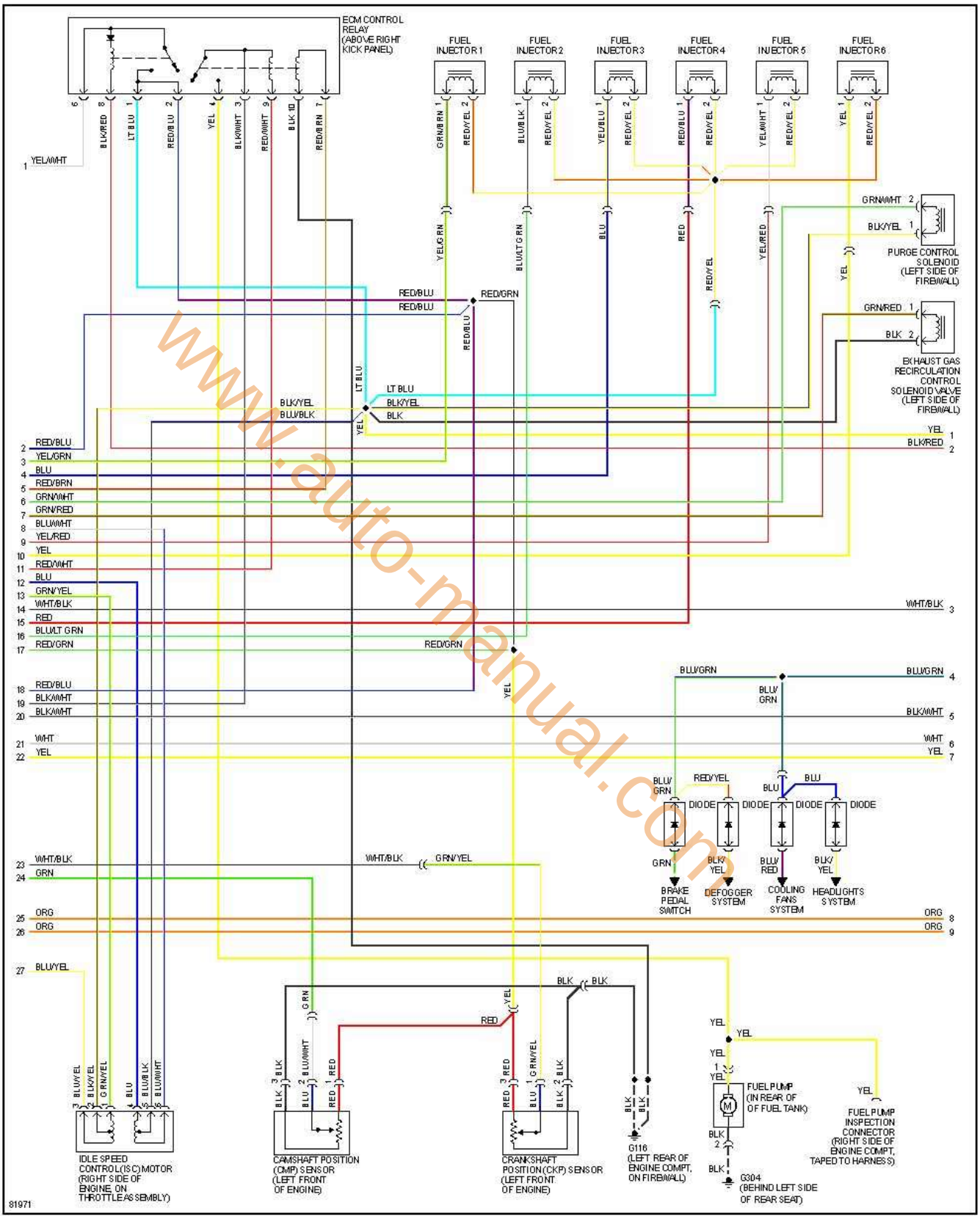

www.auto-manual.com

encendido electronico.com

3 de 3

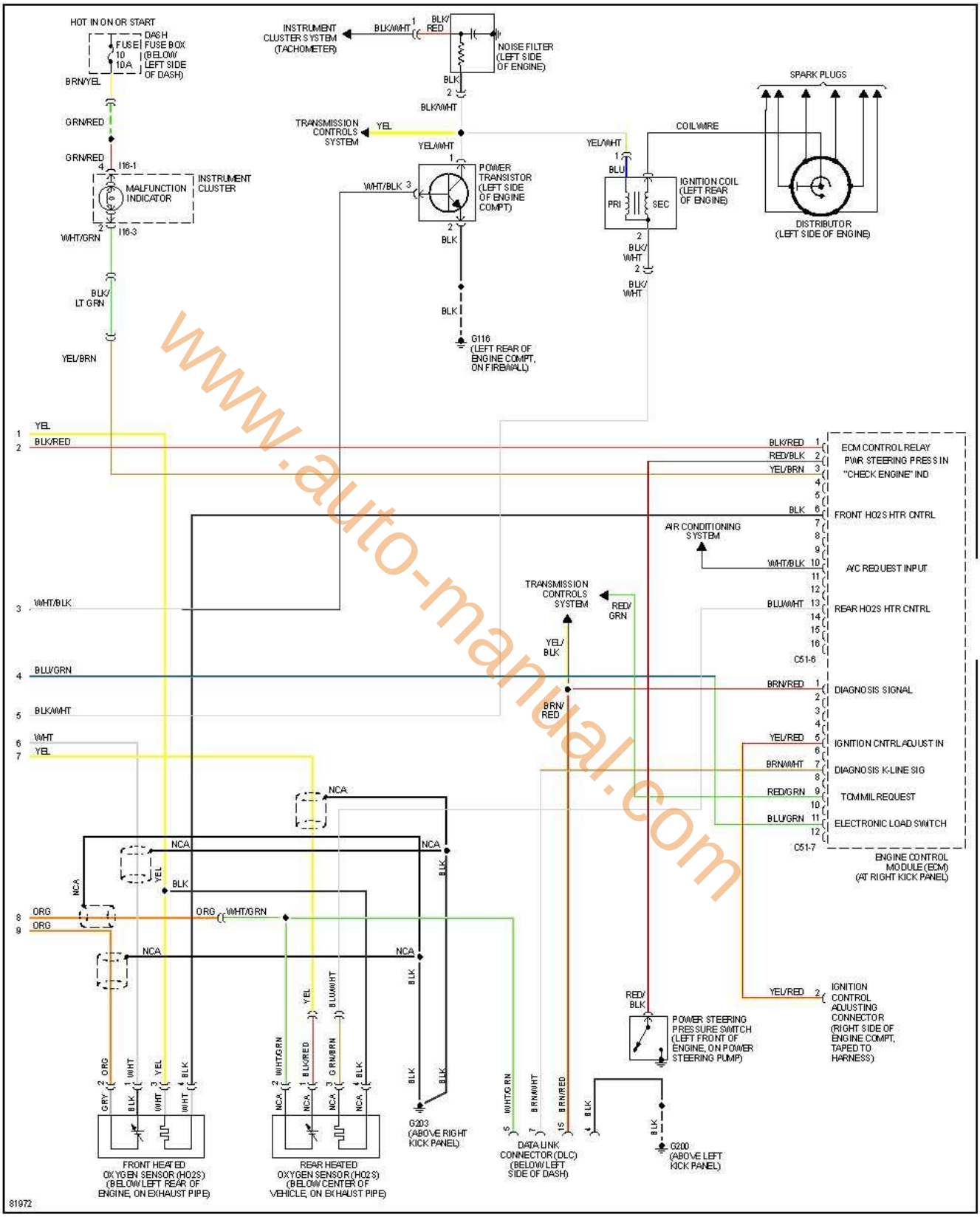

www.auto-manual.com

encendido electronico.com

Sonata 3.0L, 1997 1 de 3

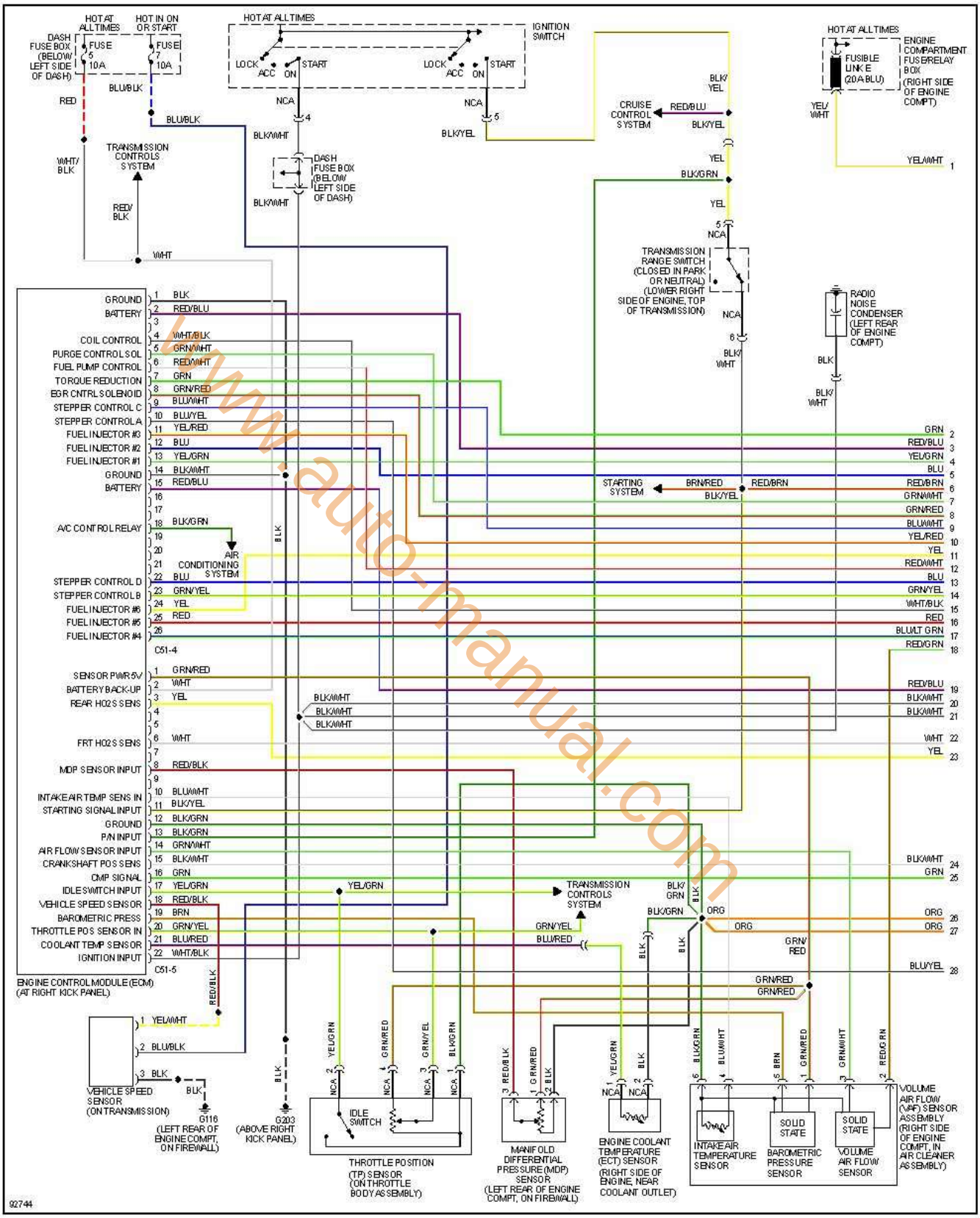

www.auto-manual.com

2 de 3

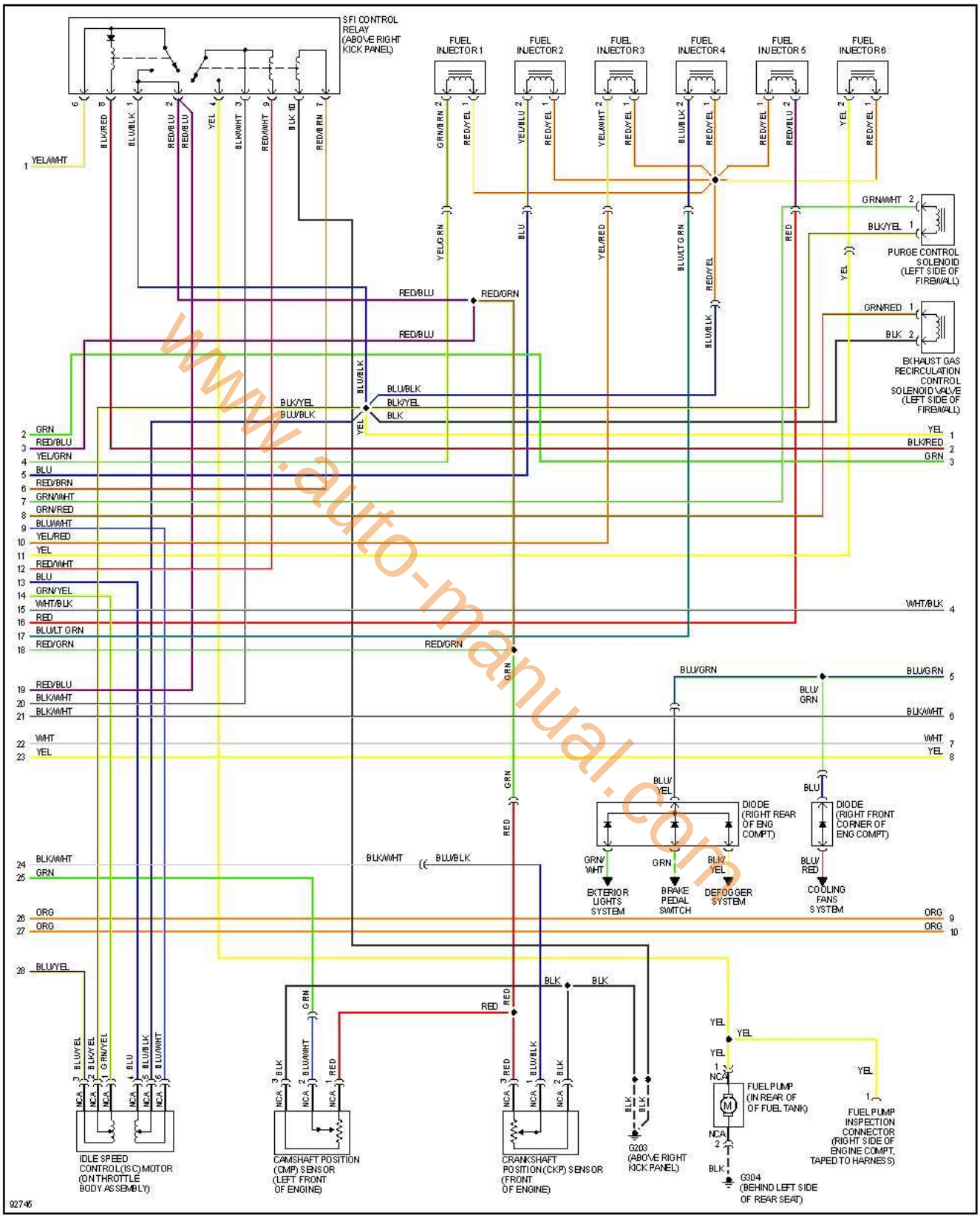

www.auto-manual.com

encendido electronico.com

3 de 3

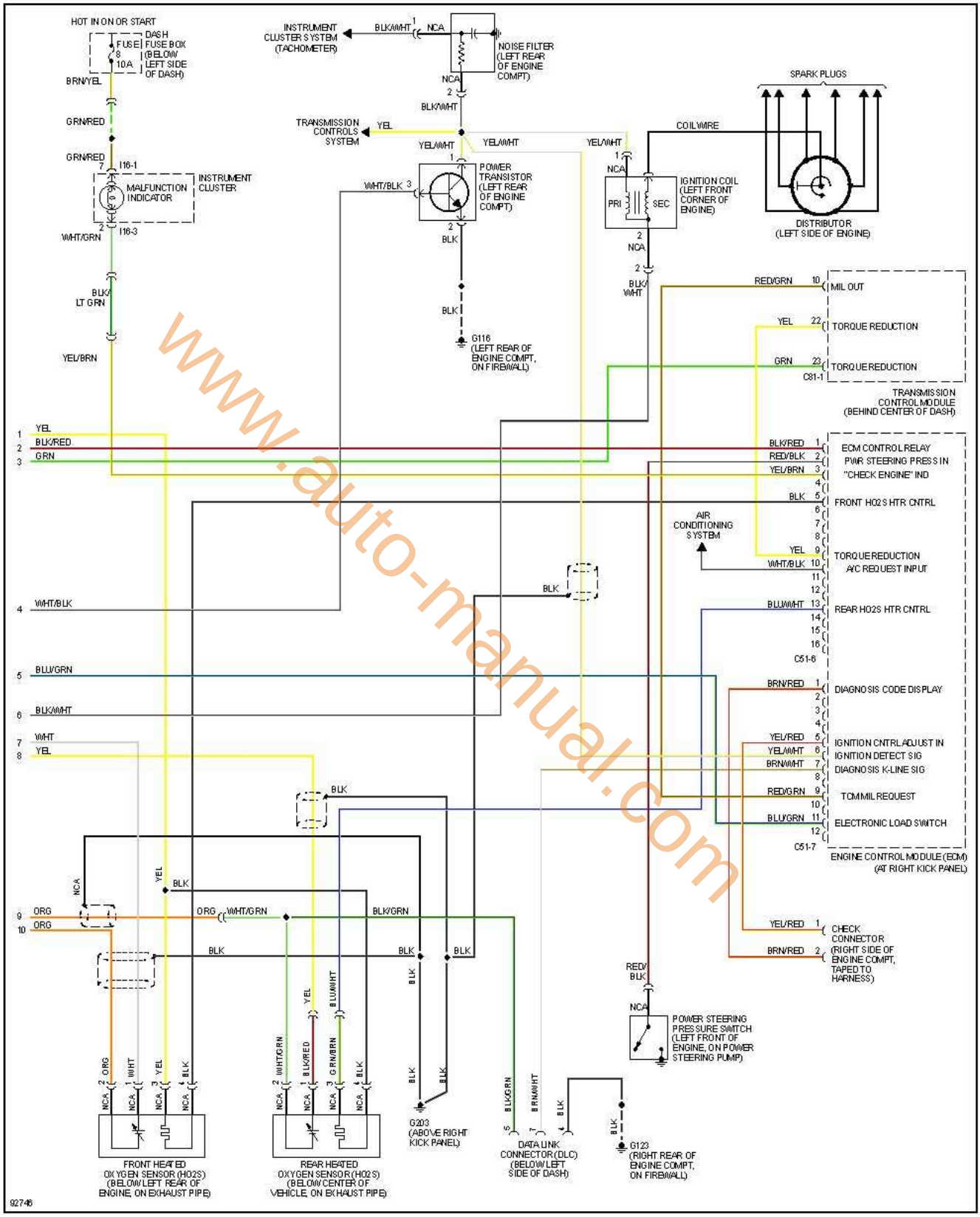

www.auto-manual.com

encendido electronico.com

Sonata 3.0L, 1998 1 de 3

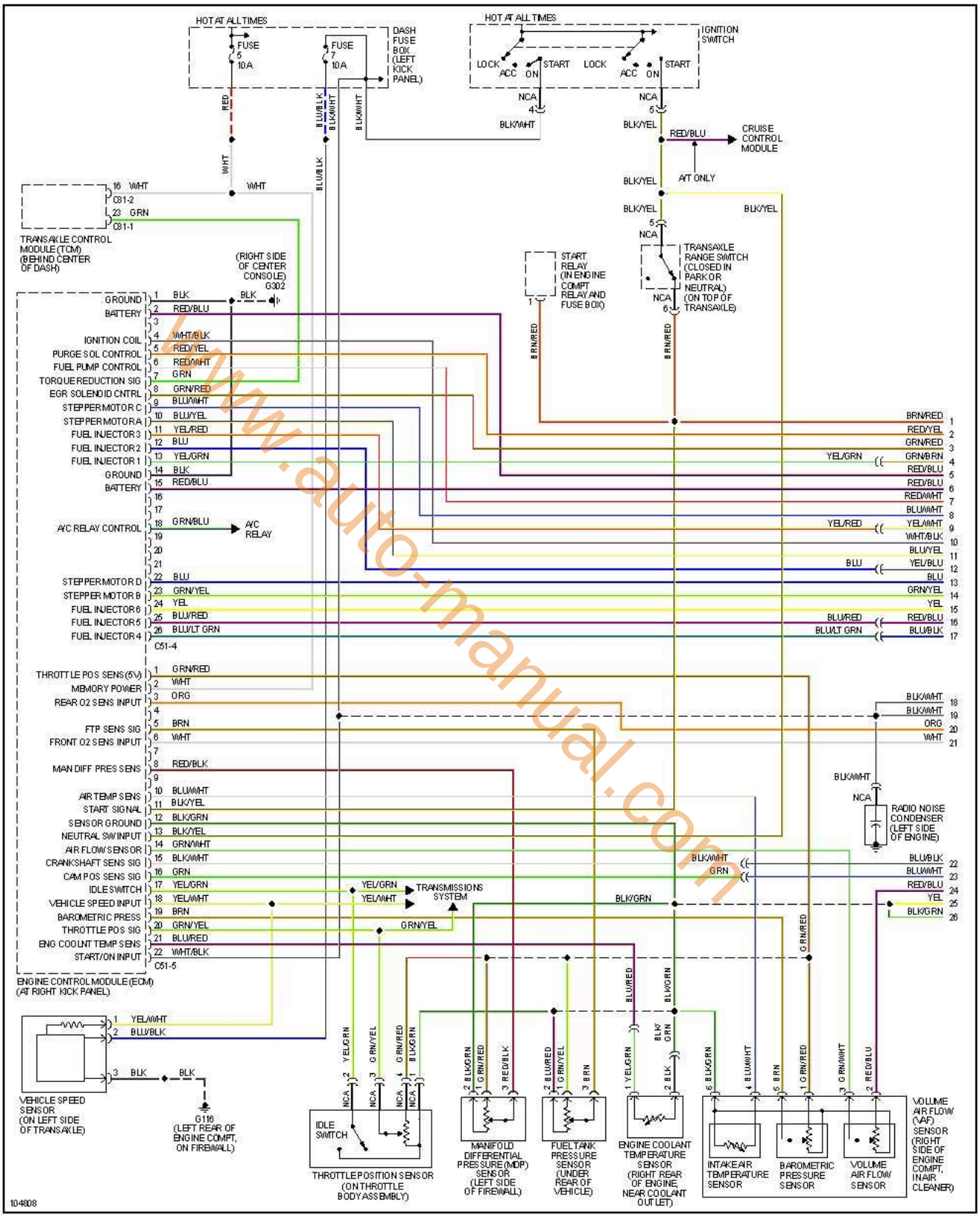

www.auto-manual.com

encendido electronico.com

2 de 3

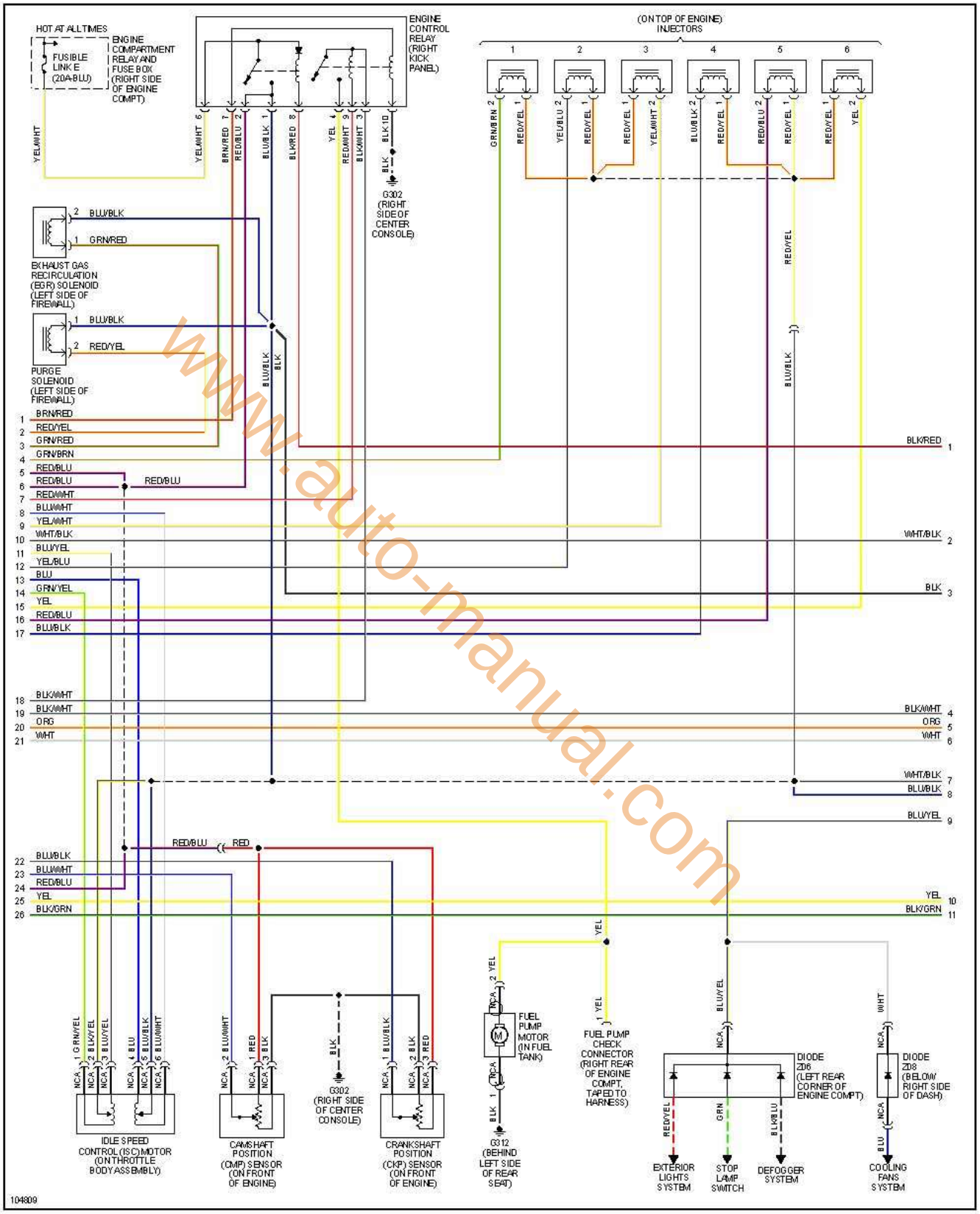

www.auto-manual.com

3 de 3

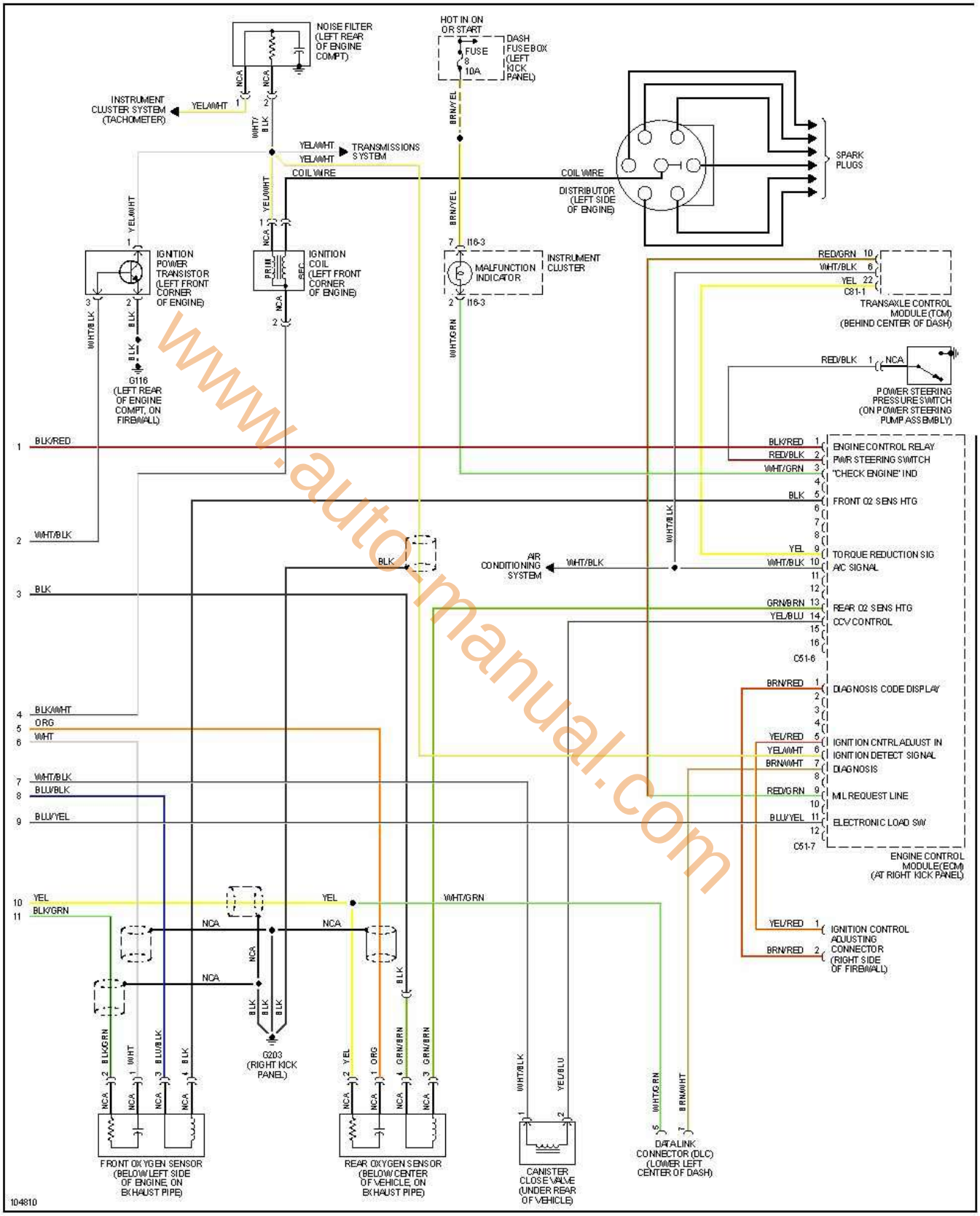

www.auto-manual.com

encendido electronico.com

Sonata 3.0L, Versión Latina, 1995

www.auto-manual.com

Sonata 3.0L, Versión Latina, 1995 1 de 2

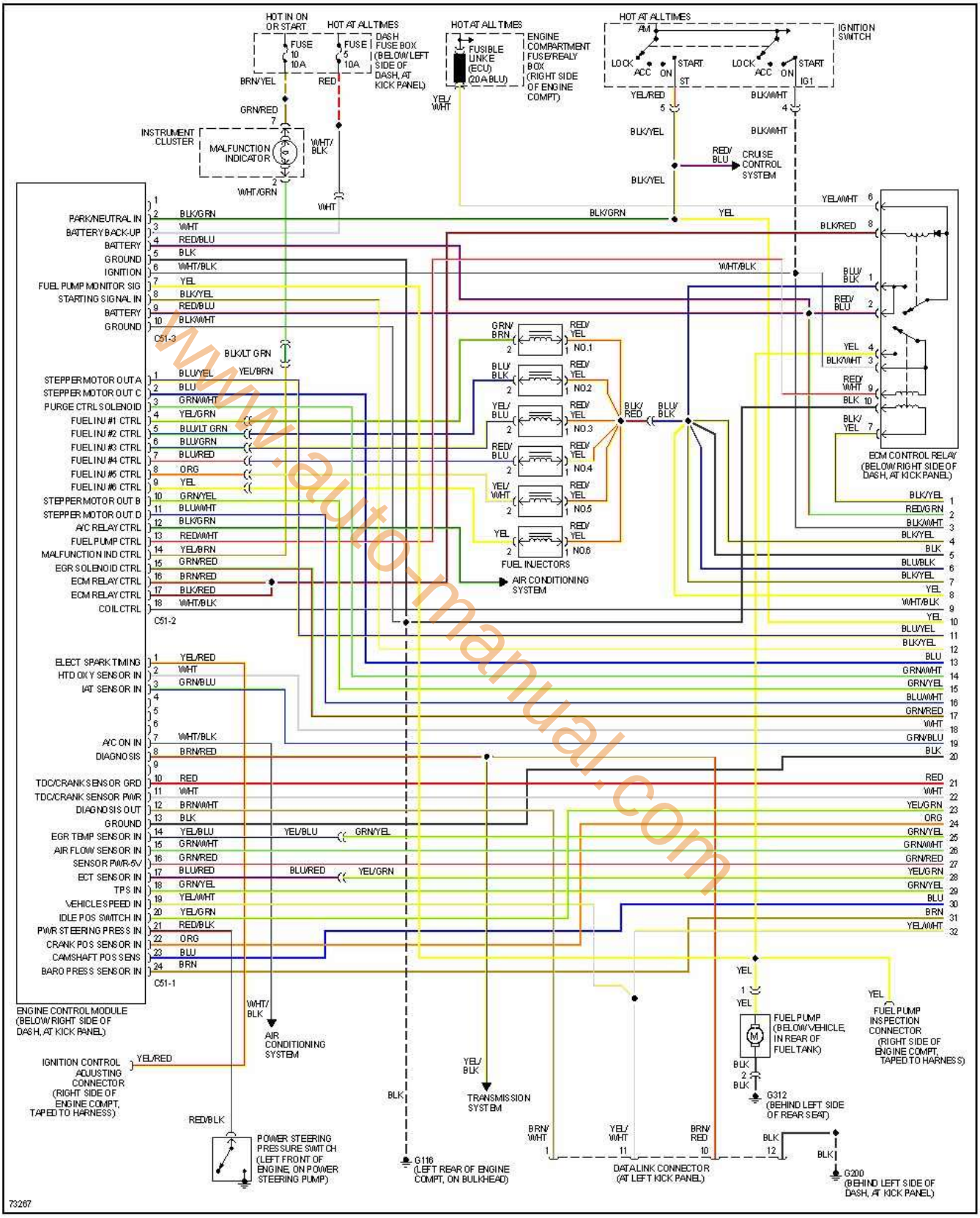

www.auto-manual.com

encendido electronico.com

2 de 2

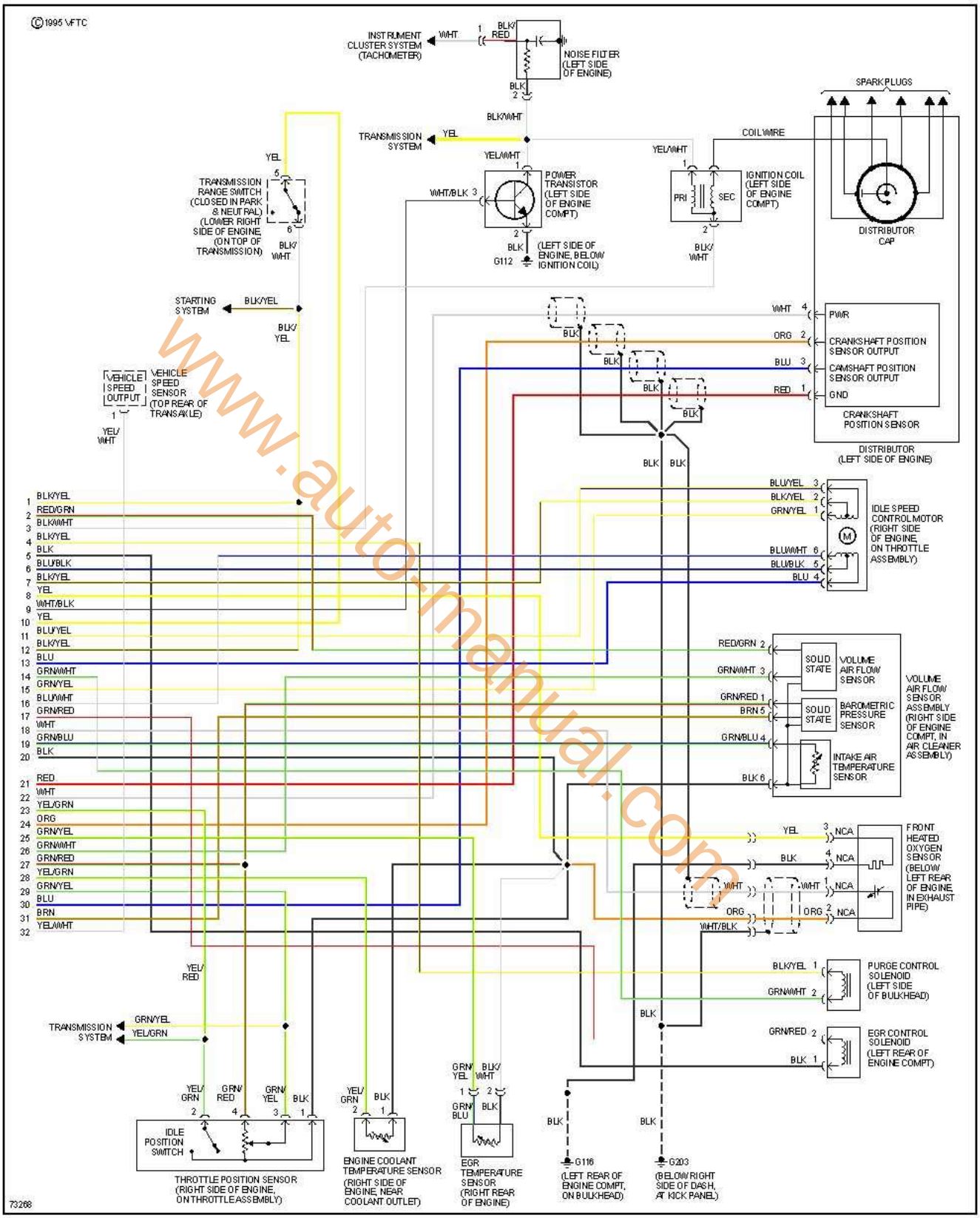

www.auto-manual.com

encendido electronico.com

Sonata 3.3L, 2006

www.auto-manual.com

Sonata 3.3L, 2006 1 de 5

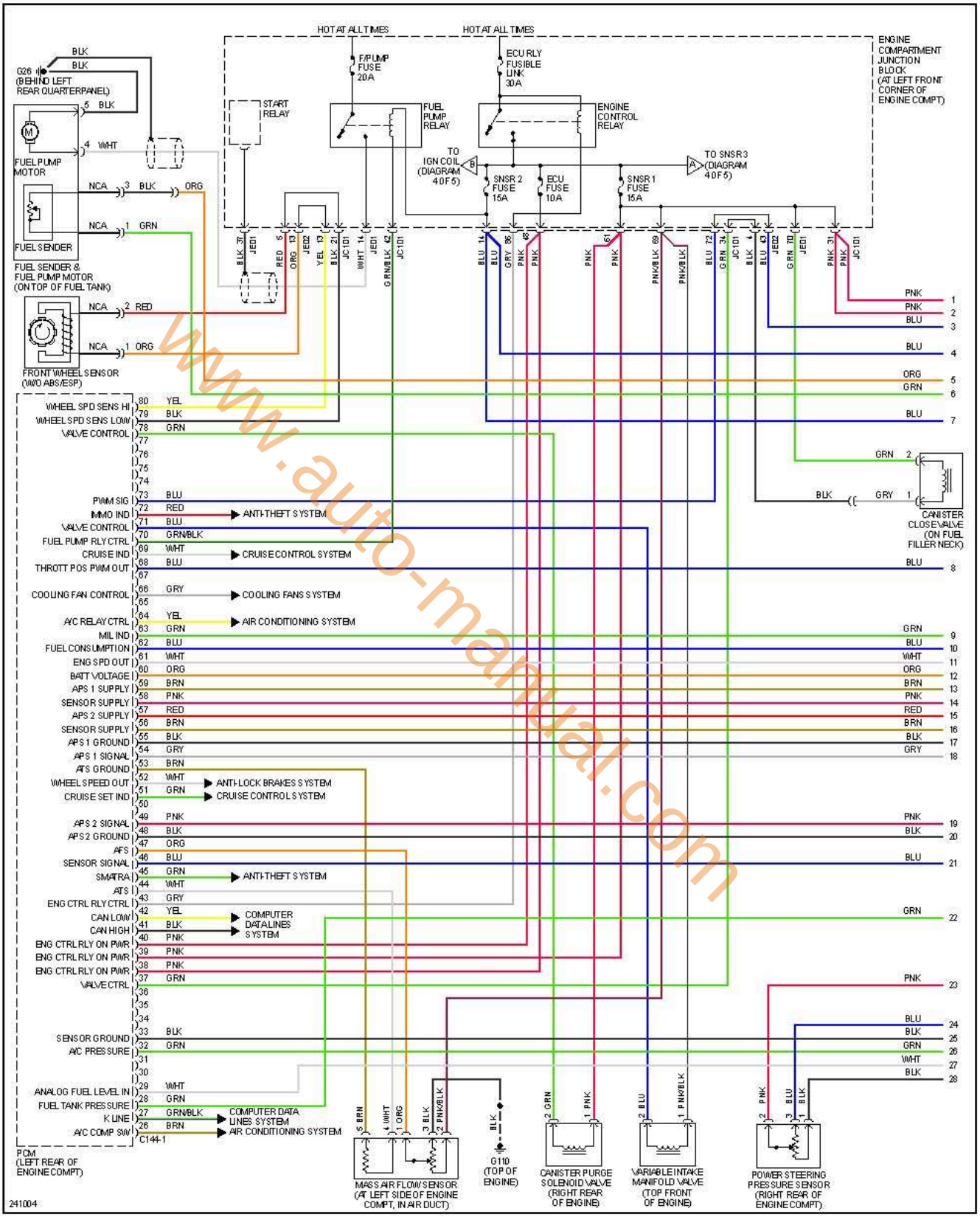

www.auto-manual.com

2 de 5

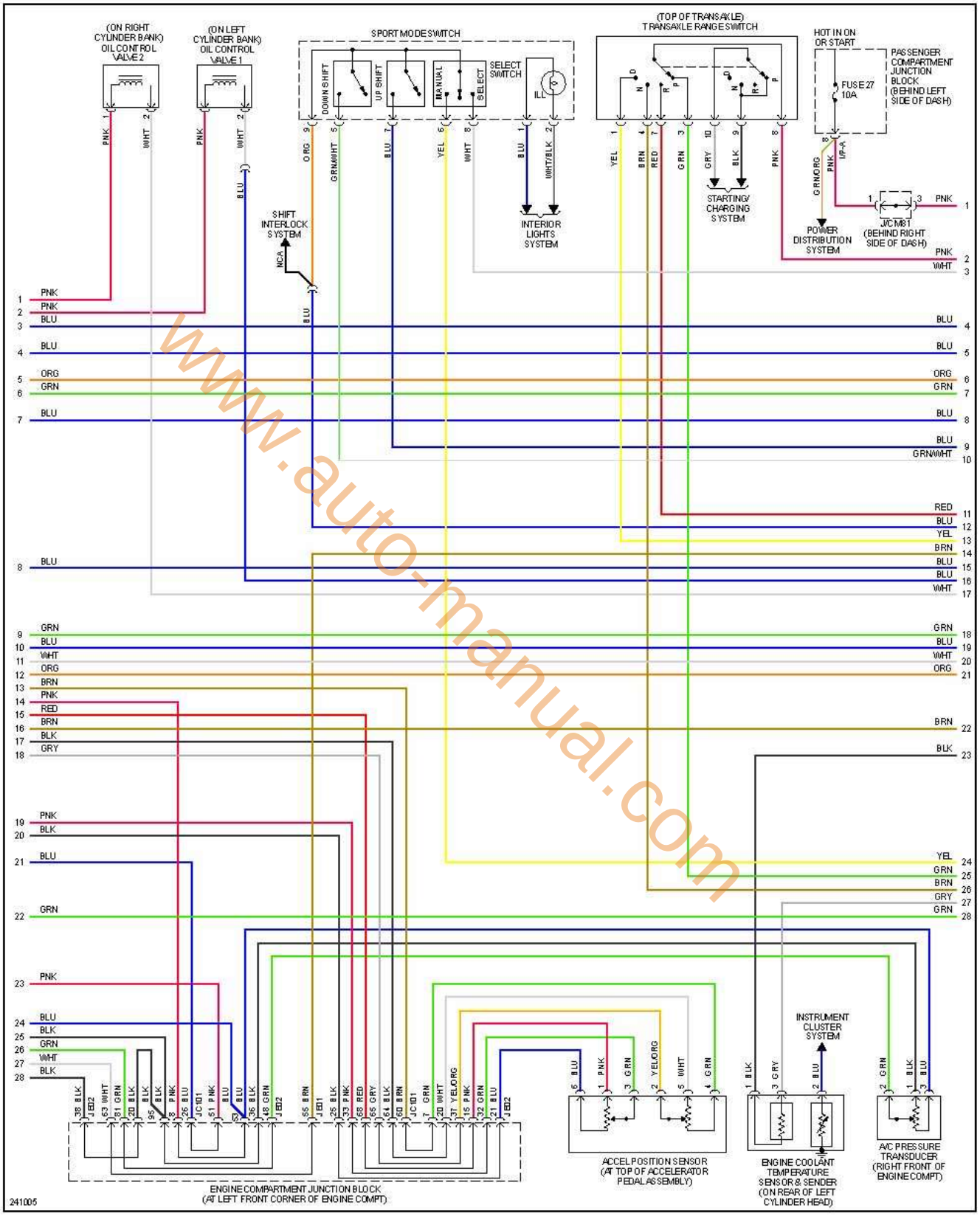

www.auto-manual.com

encendido electronico.com

3 de 5

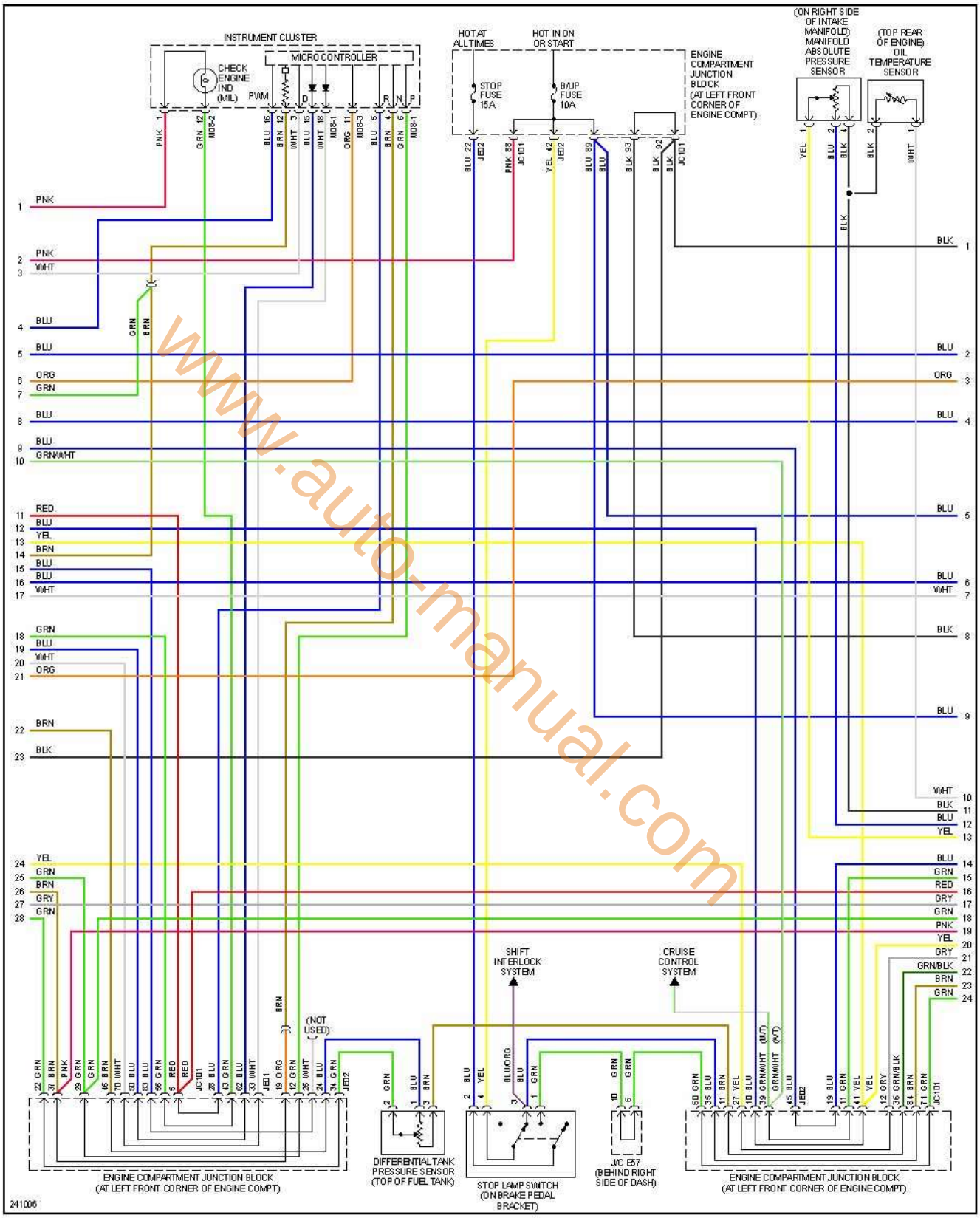

www.auto-manual.com

encendido electronico.com

4 de 5

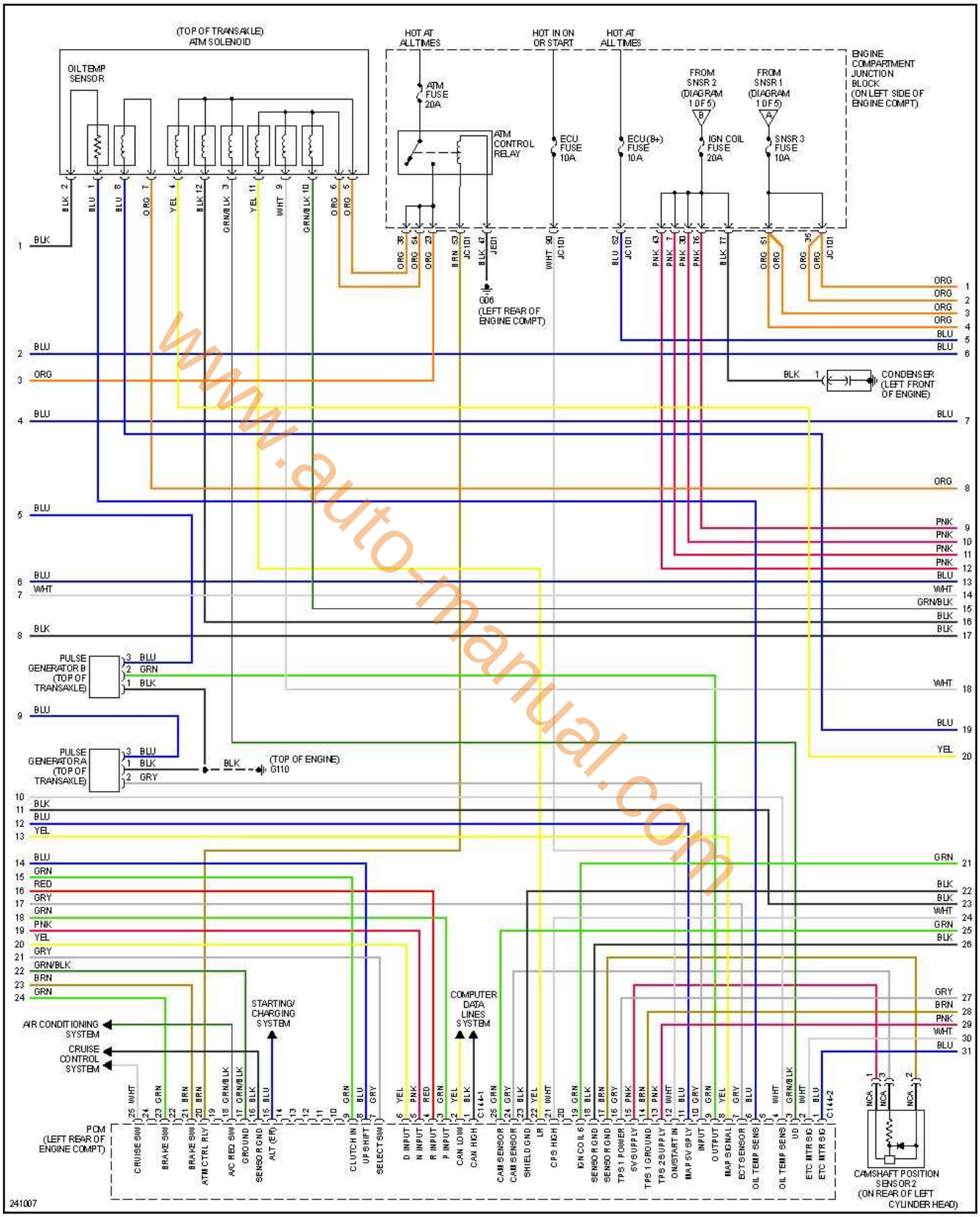

www.auto-manual.com

encendido electronico.com

5 de 5

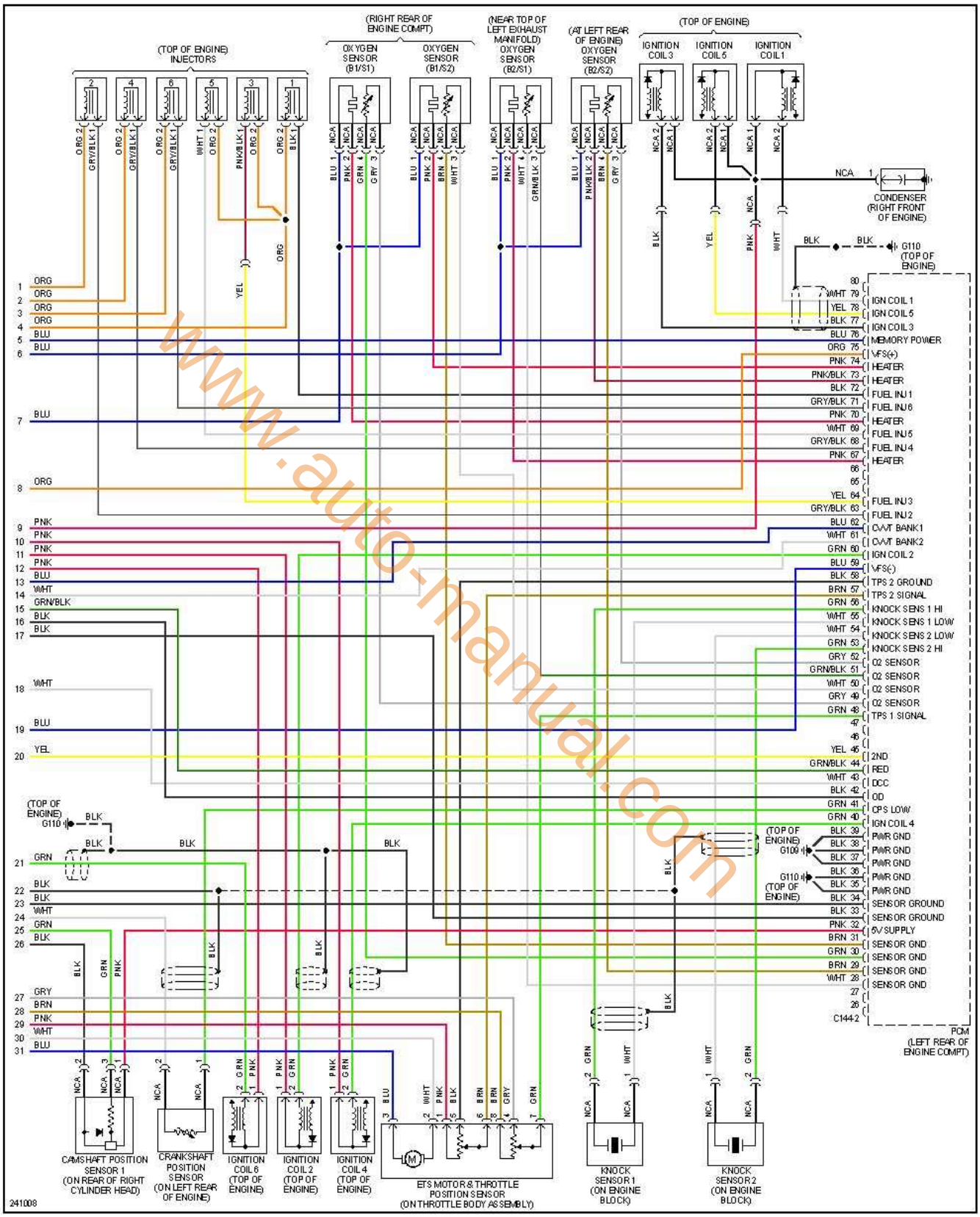

www.auto-manual.com

encendido electronico.com

TIBURON

www.auto-manual.com

Tiburon 1.8L, 1997-1998

www.auto-manual.com

Tiburon 1.8L, 1997 1 de 3

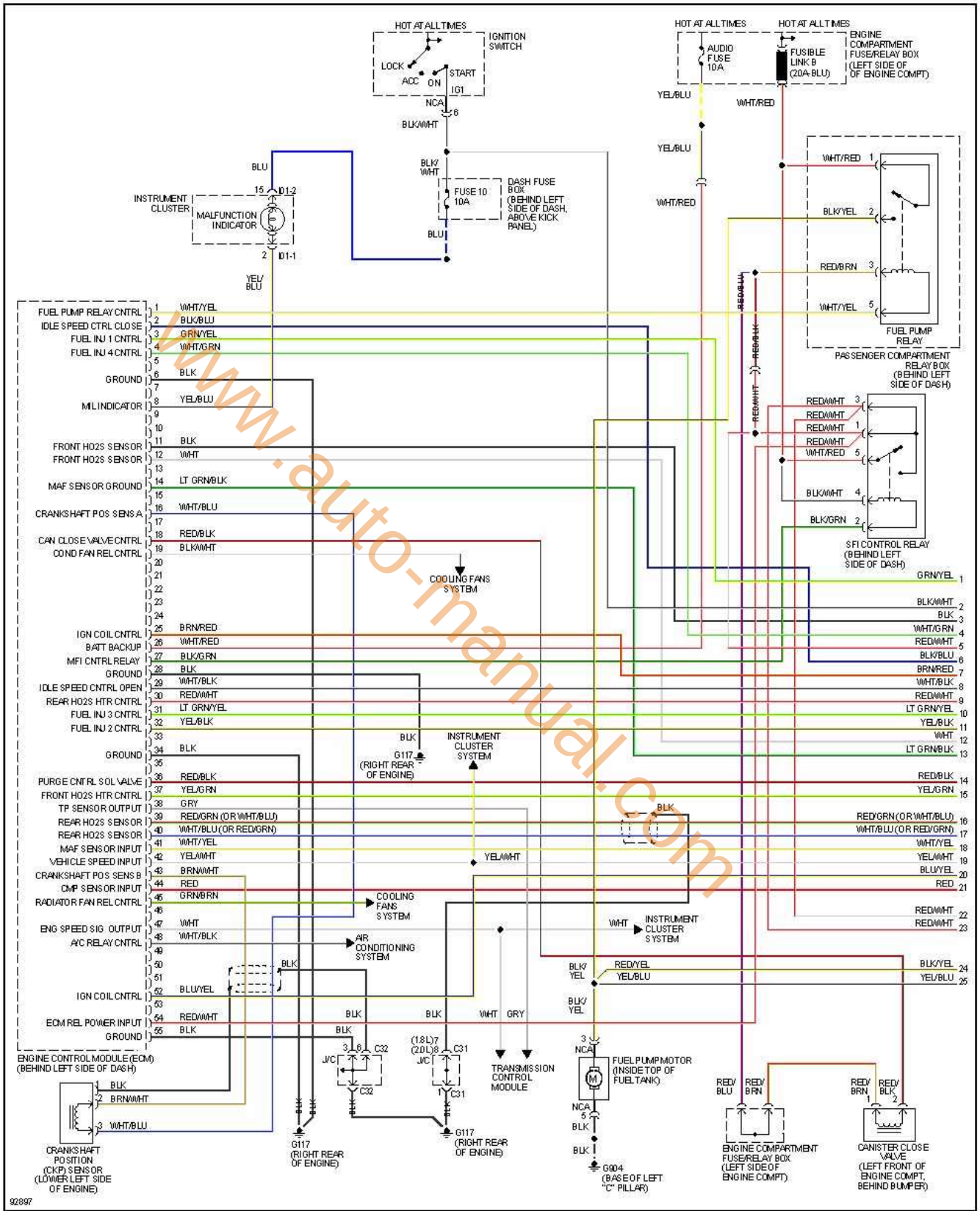

www.auto-manual.com

encendido electronico.com

2 de 3

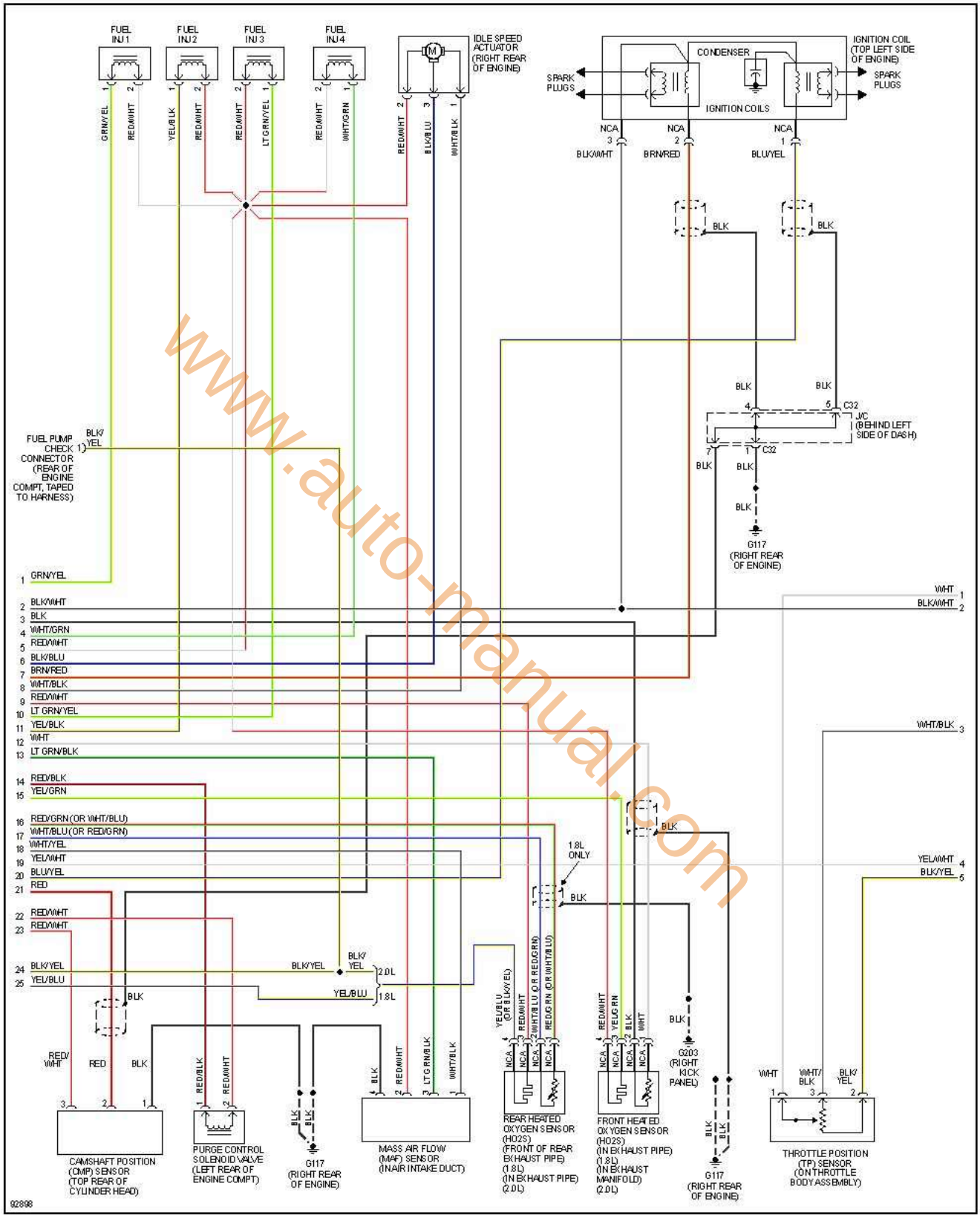

www.auto-manual.com

encendido electronico.com

3 de 3

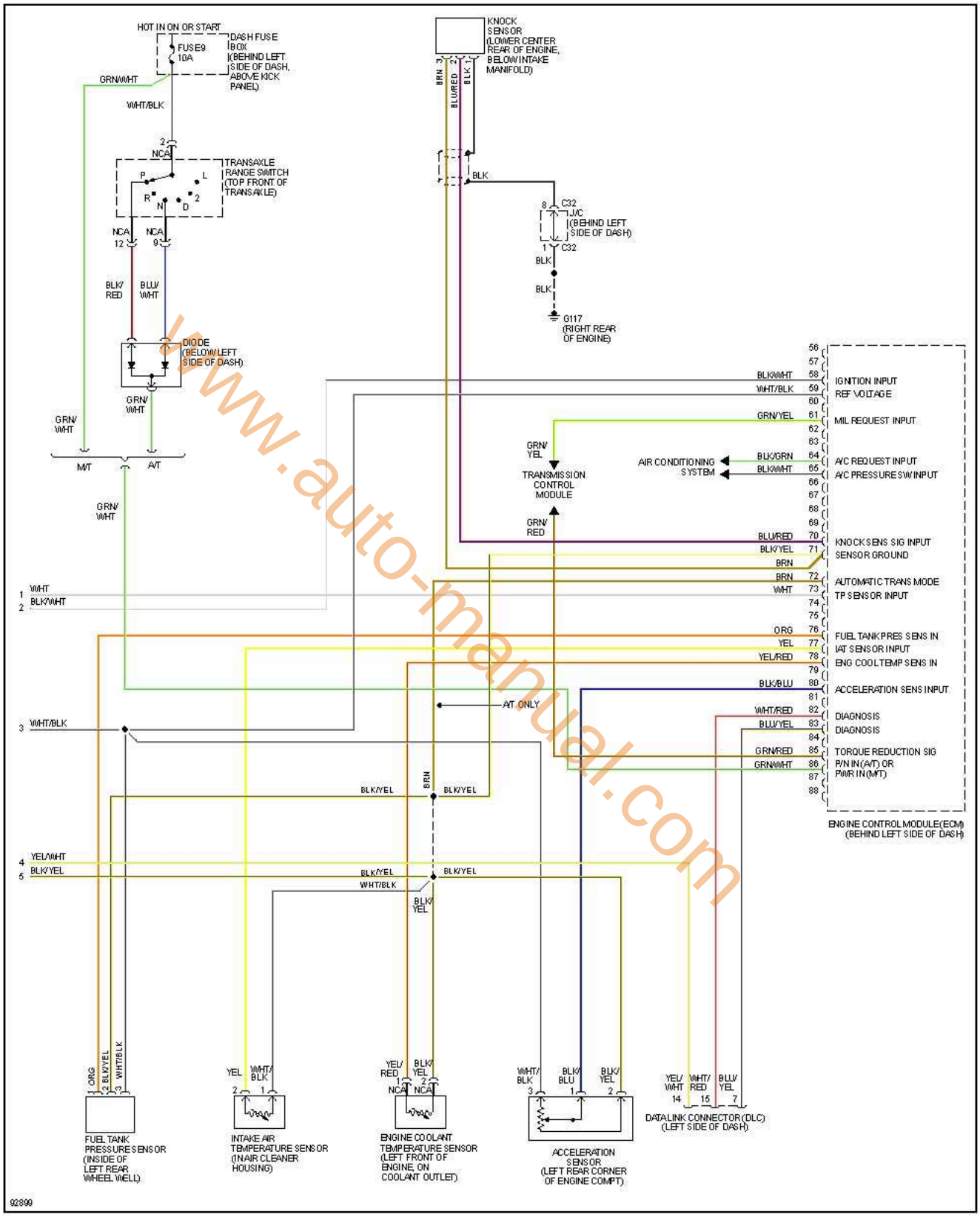

www.auto-manual.com

encendido electronico.com

Tiburon 1.8L, 1998 1 de 3

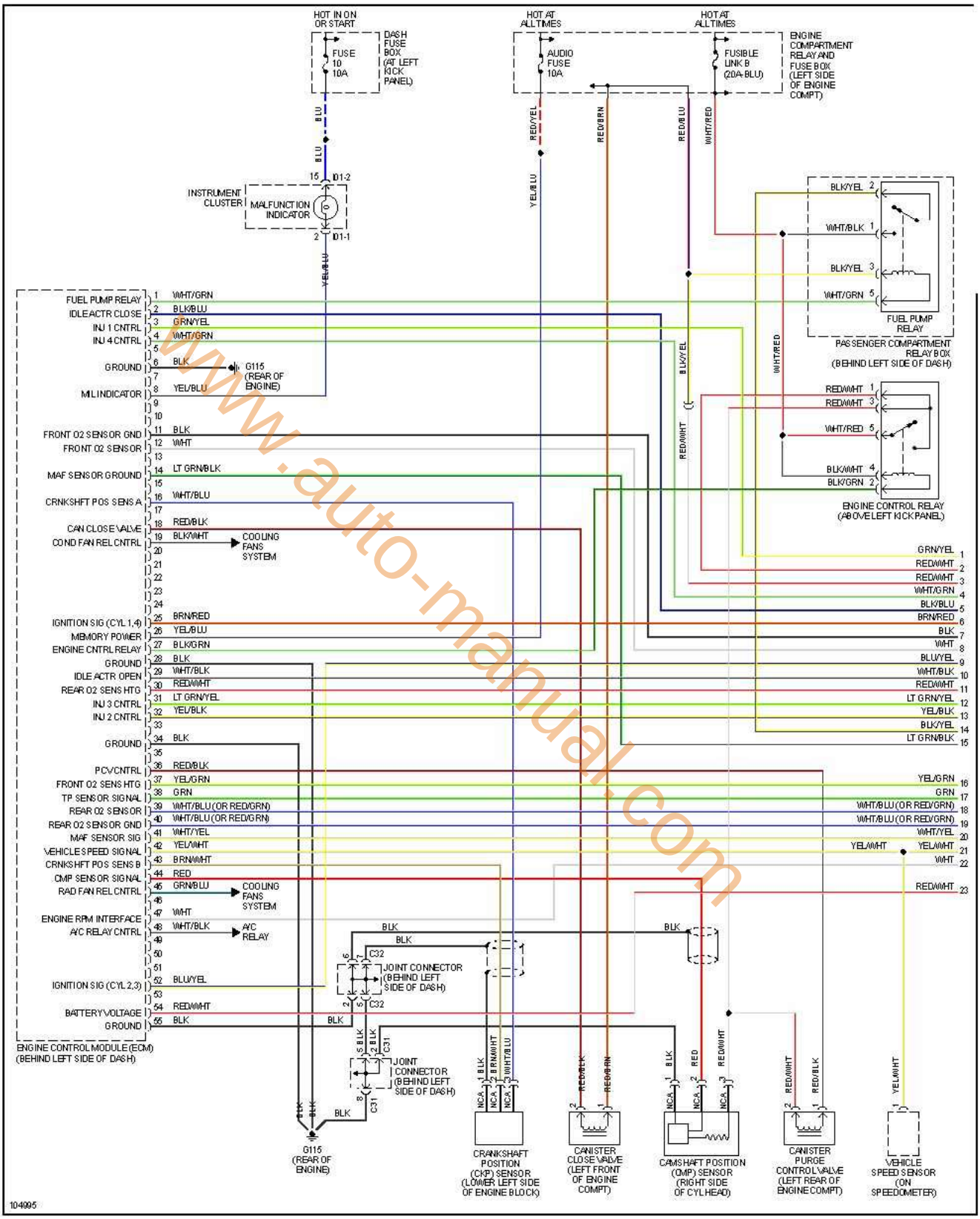

www.auto-manual.com

encendido electronico.com

2 de 3

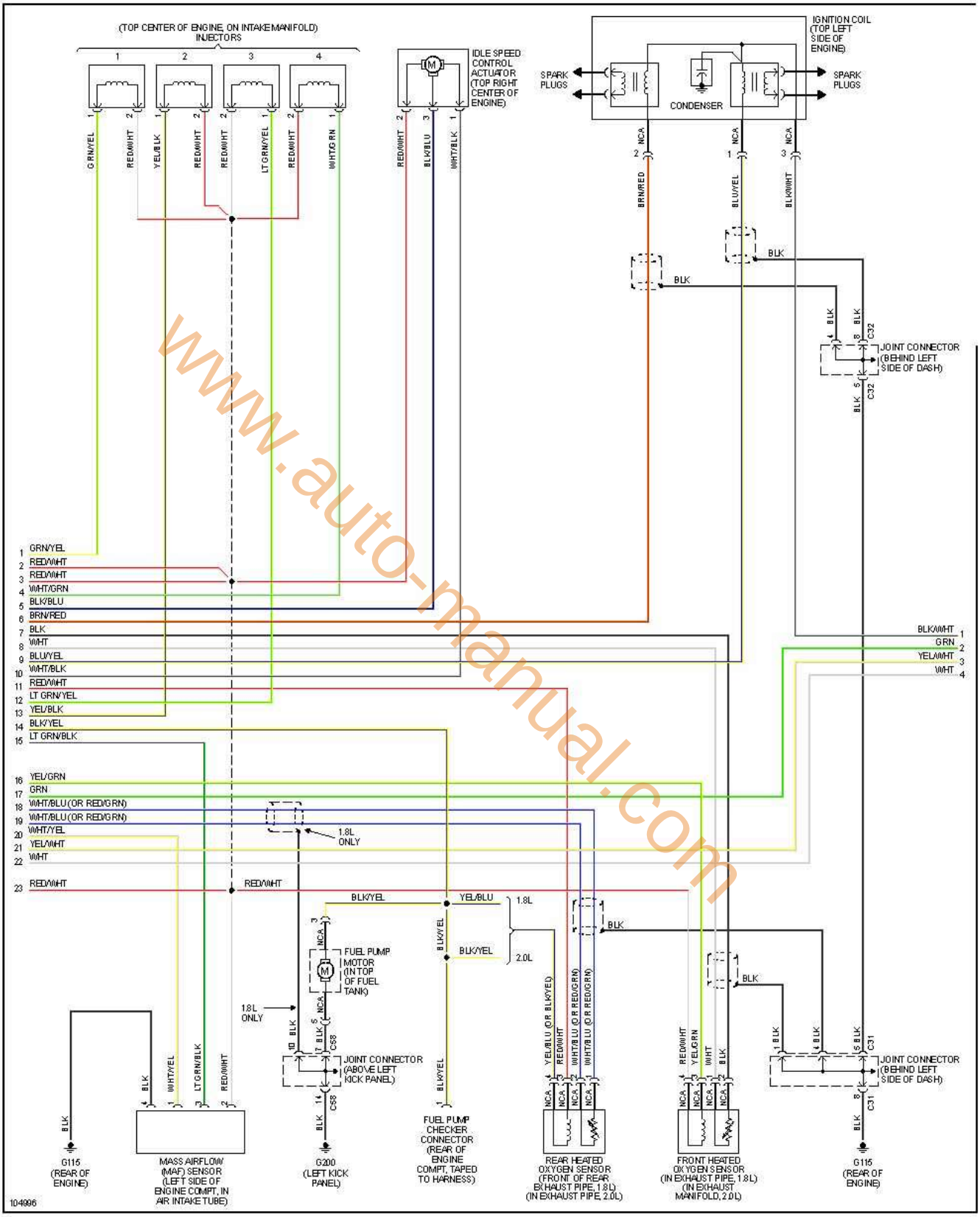

www.auto-manual.com

encendido electronico.com

3 de 3

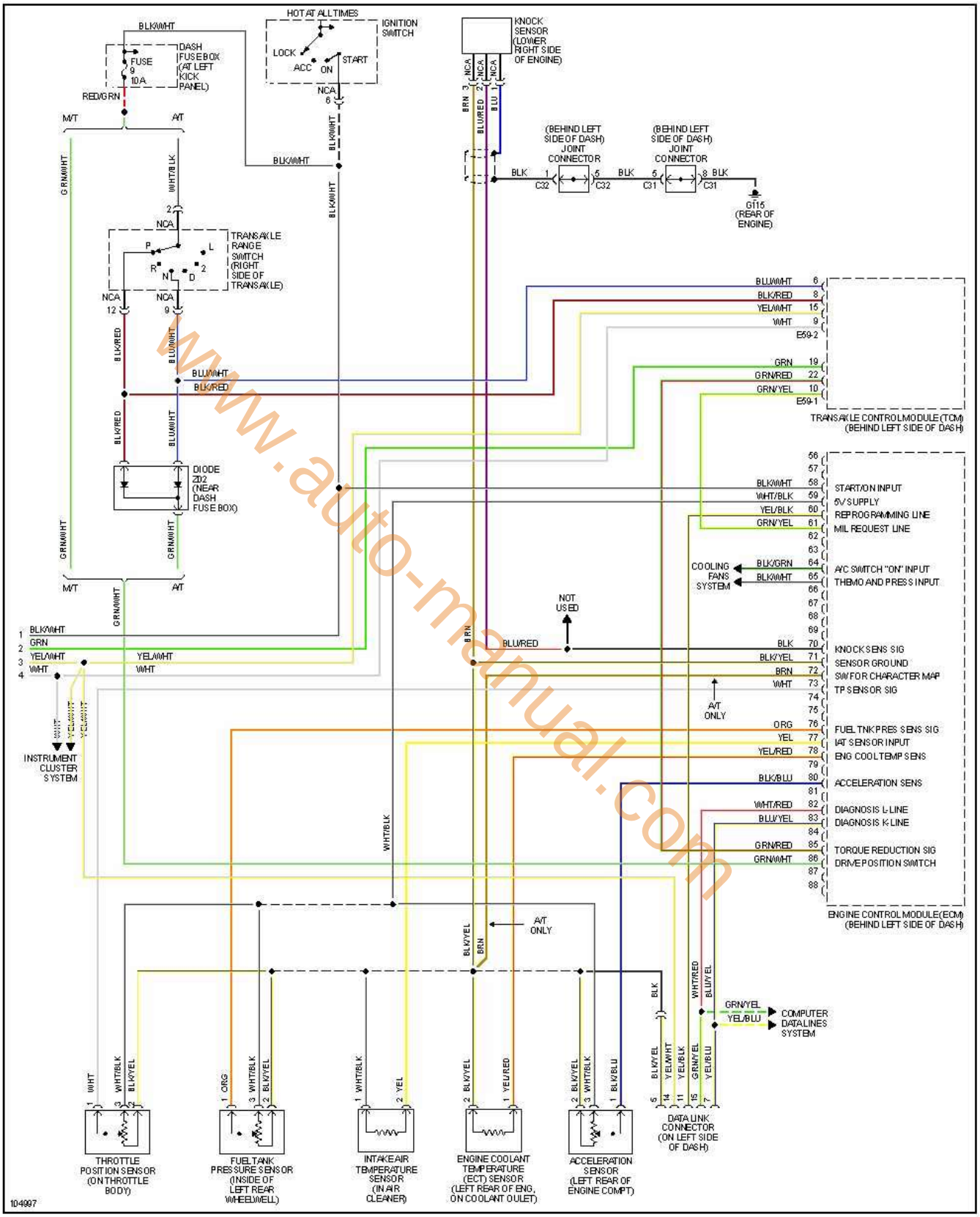

www.auto-manual.com

encendido electronico.com

Tiburon 2.0L, 1997-2001

www.auto-manual.com

Tiburon 2.0L, 1997 1 de 3

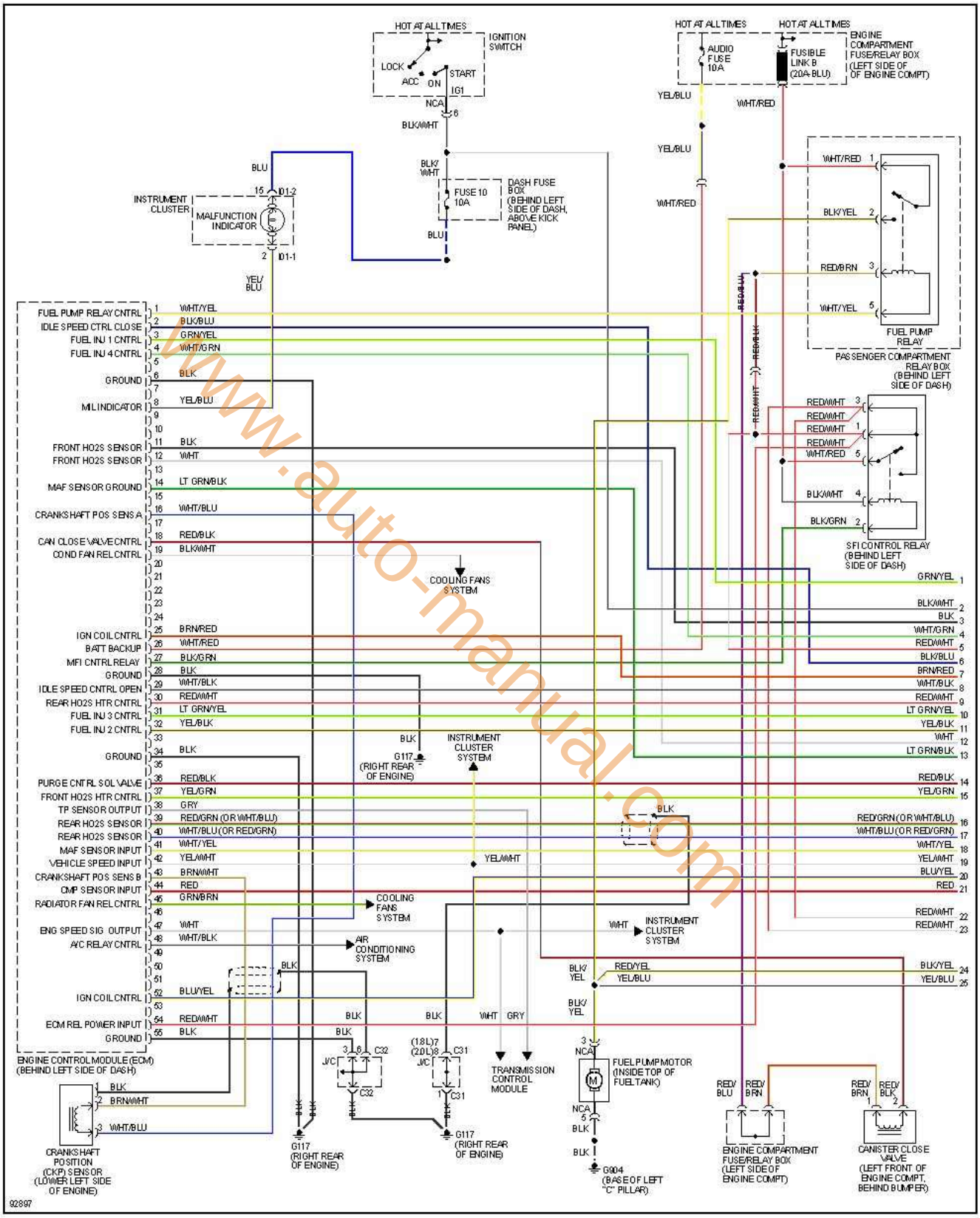

www.auto-manual.com

encendido electronico.com

2 de 3

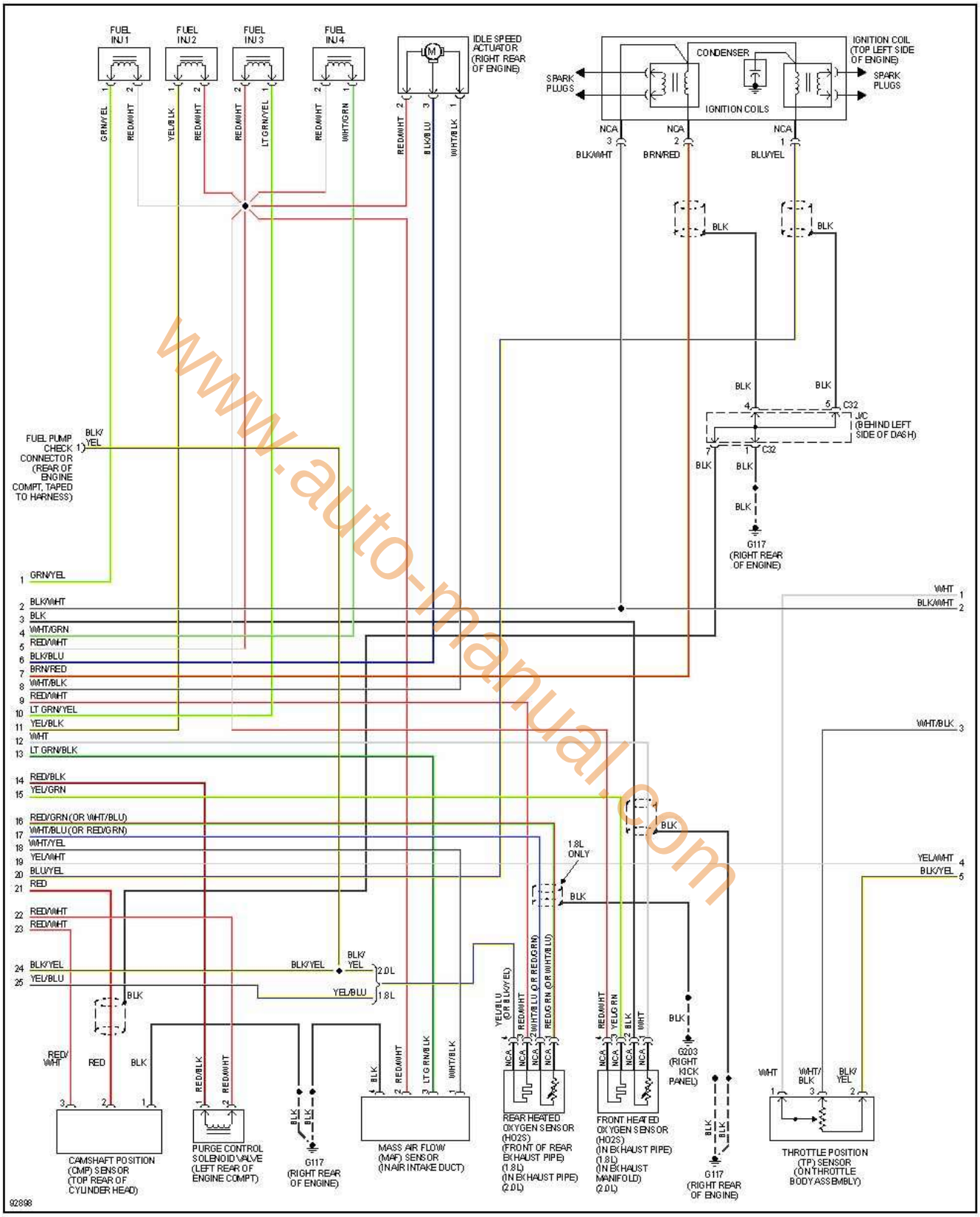

www.auto-manual.com

encendido electronico.com

3 de 3

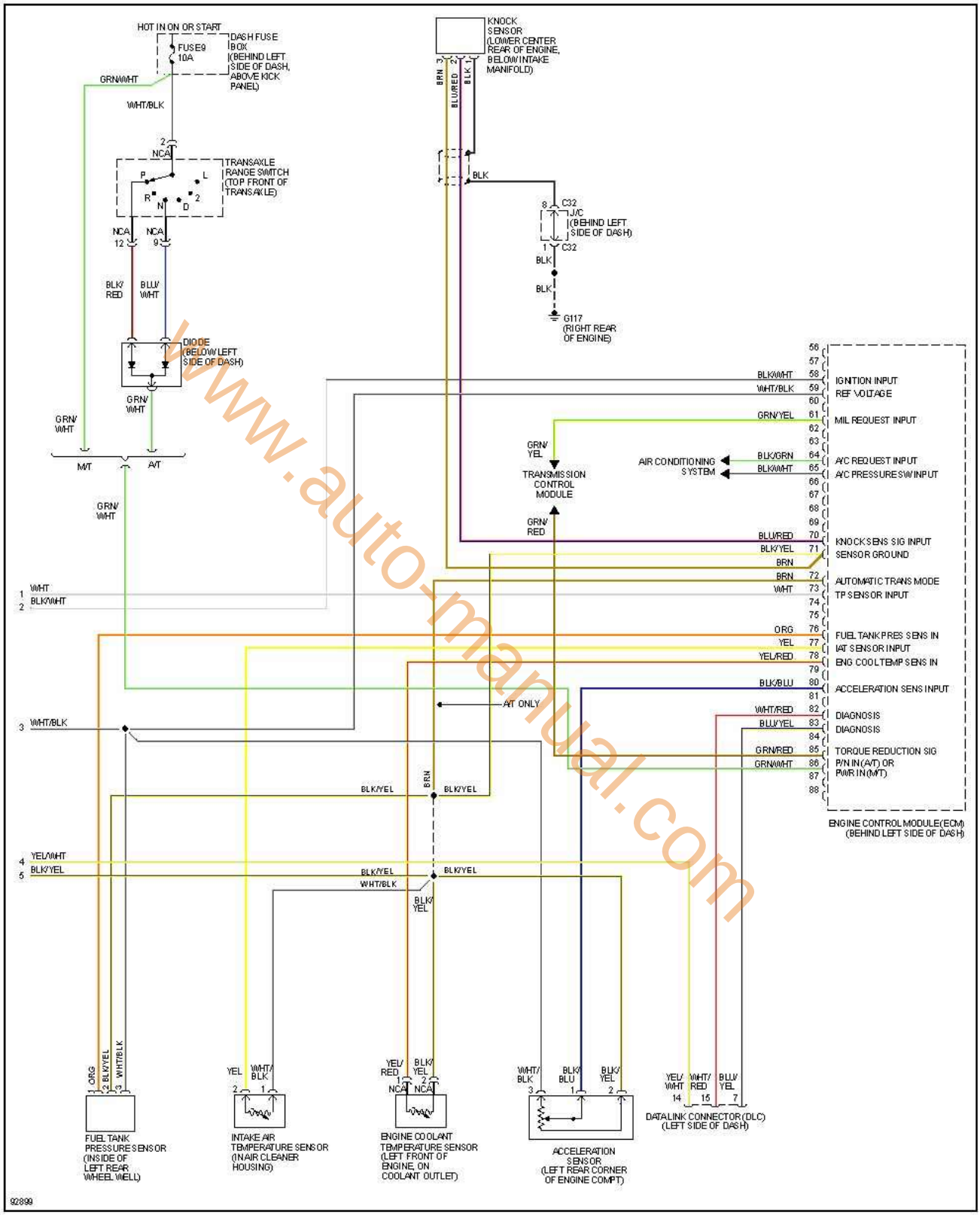

www.auto-manual.com

Tiburon 2.0L, 1998 1 de 3

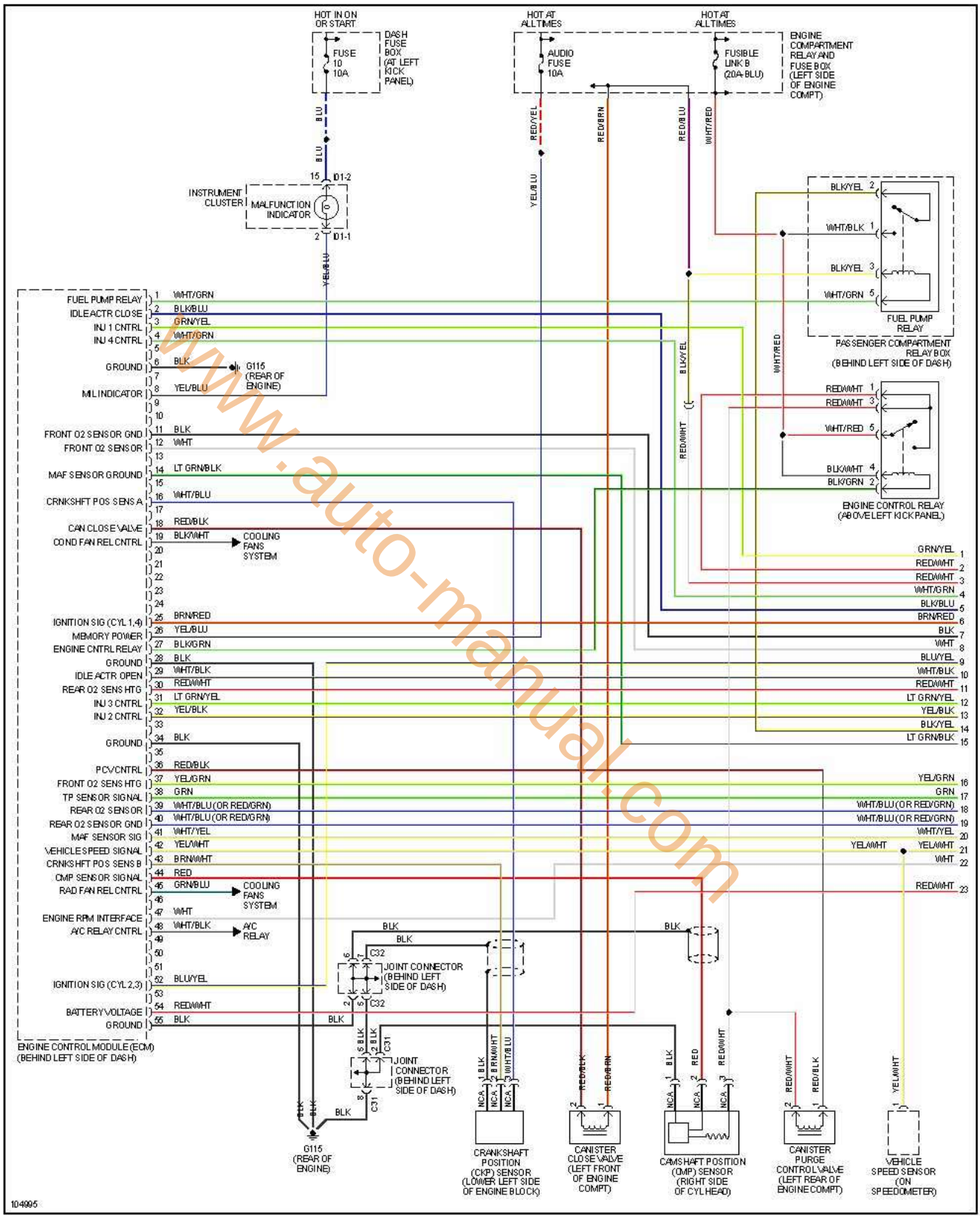

www.auto-manual.com

encendido electronico.com

2 de 3

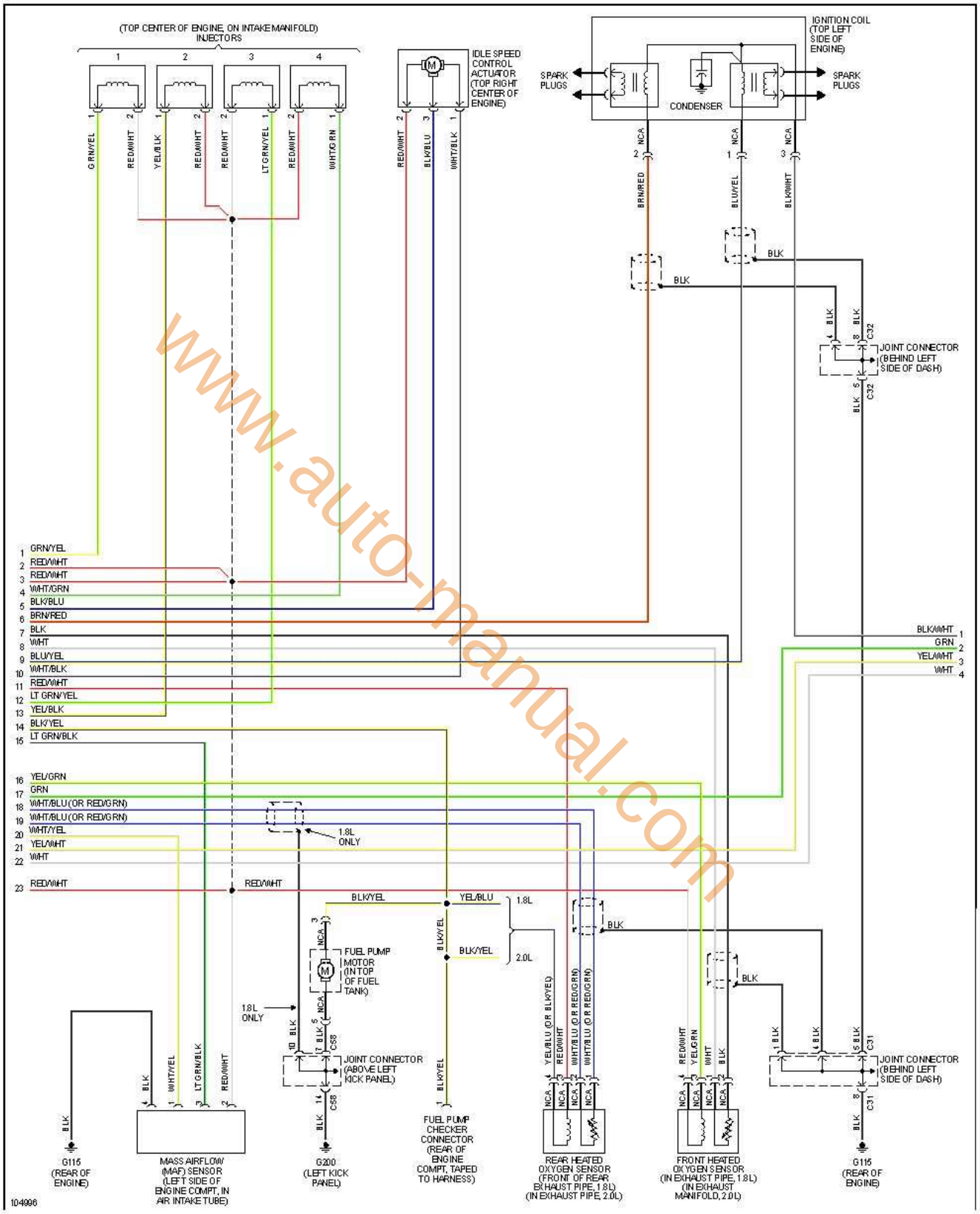

www.auto-manual.com

3 de 3

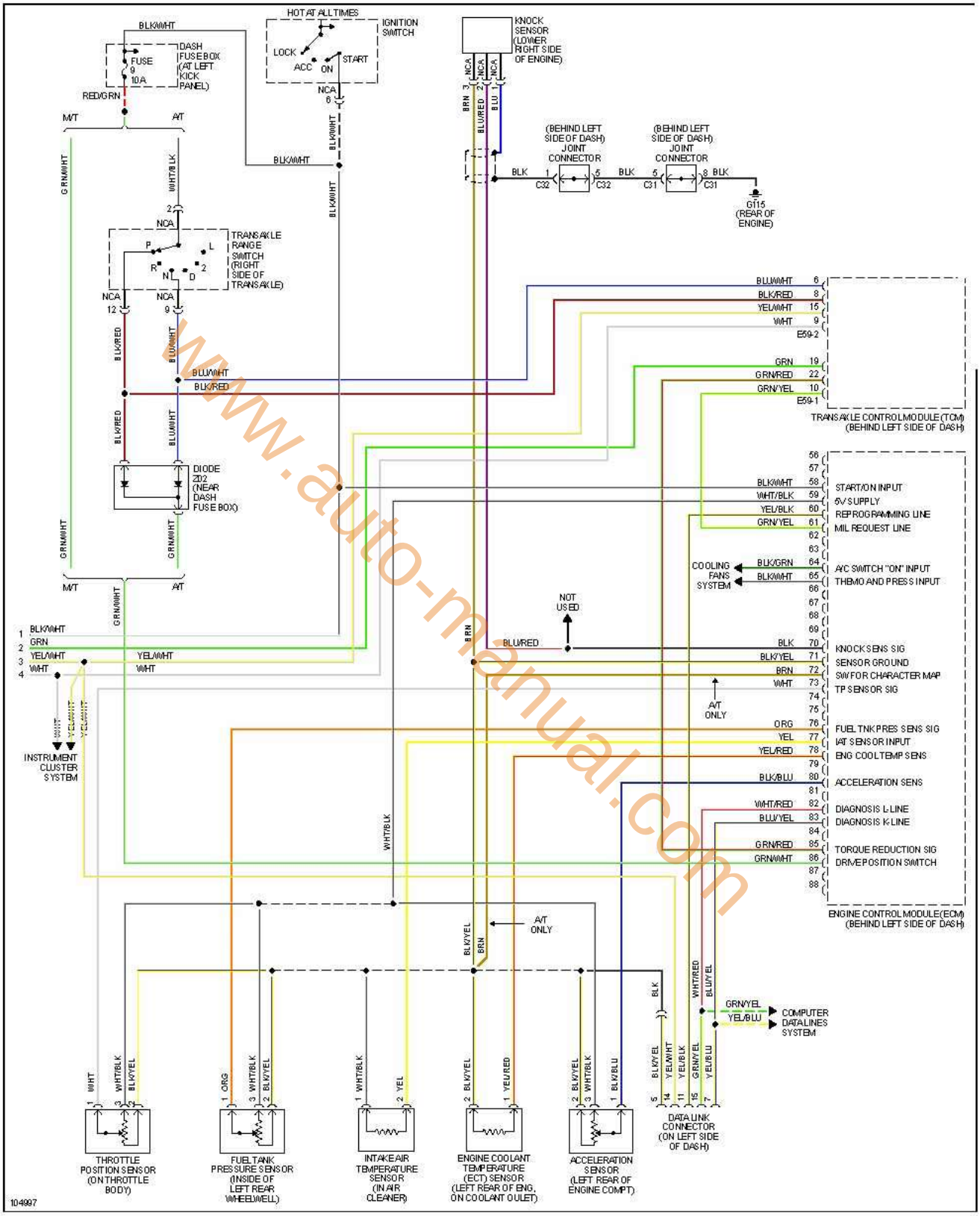

www.auto-manual.com

encendido electronico.com

Tiburon 2.0L, 1999 1 de 3

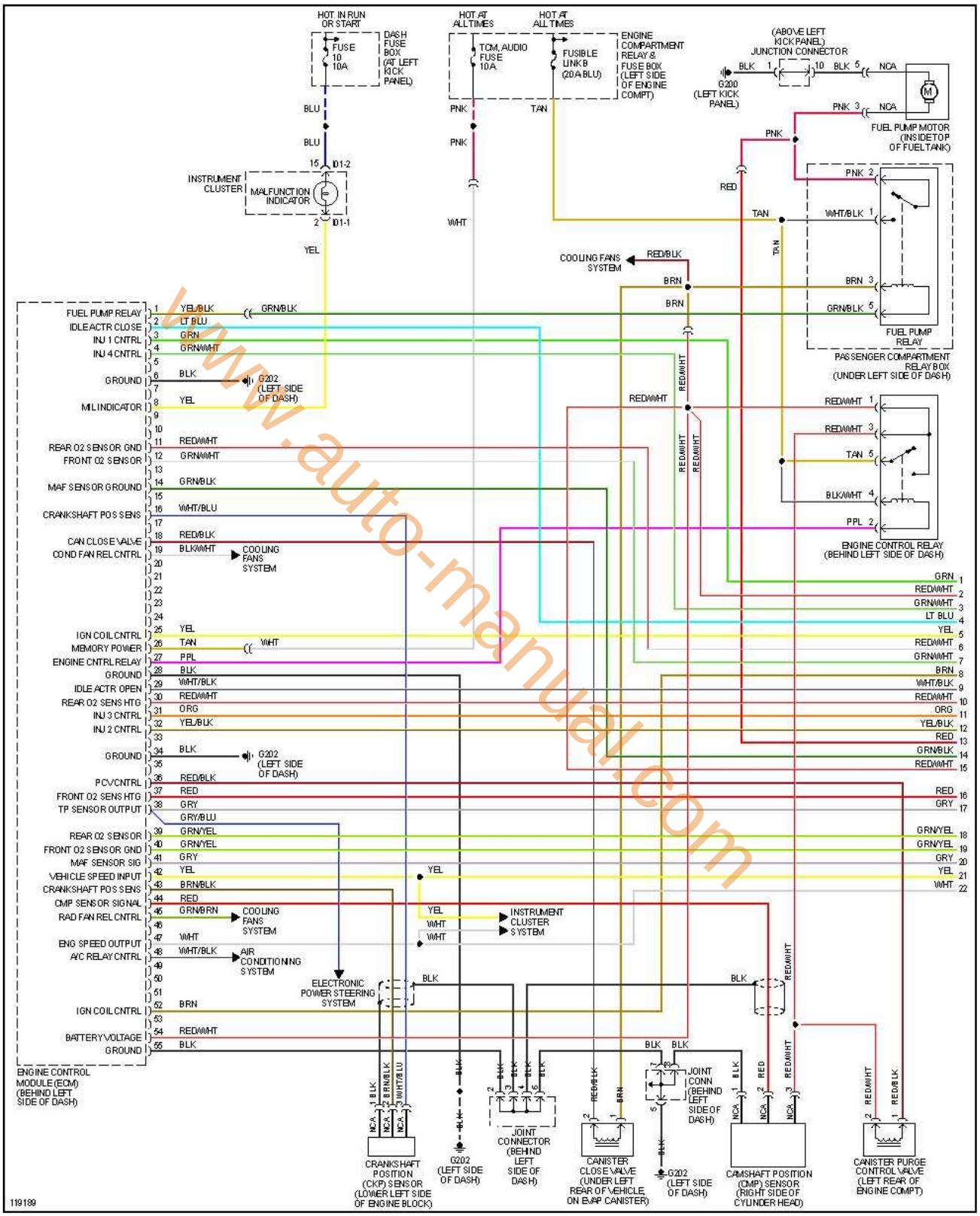

www.auto-manual.com

encendido electronico.com

2 de 3

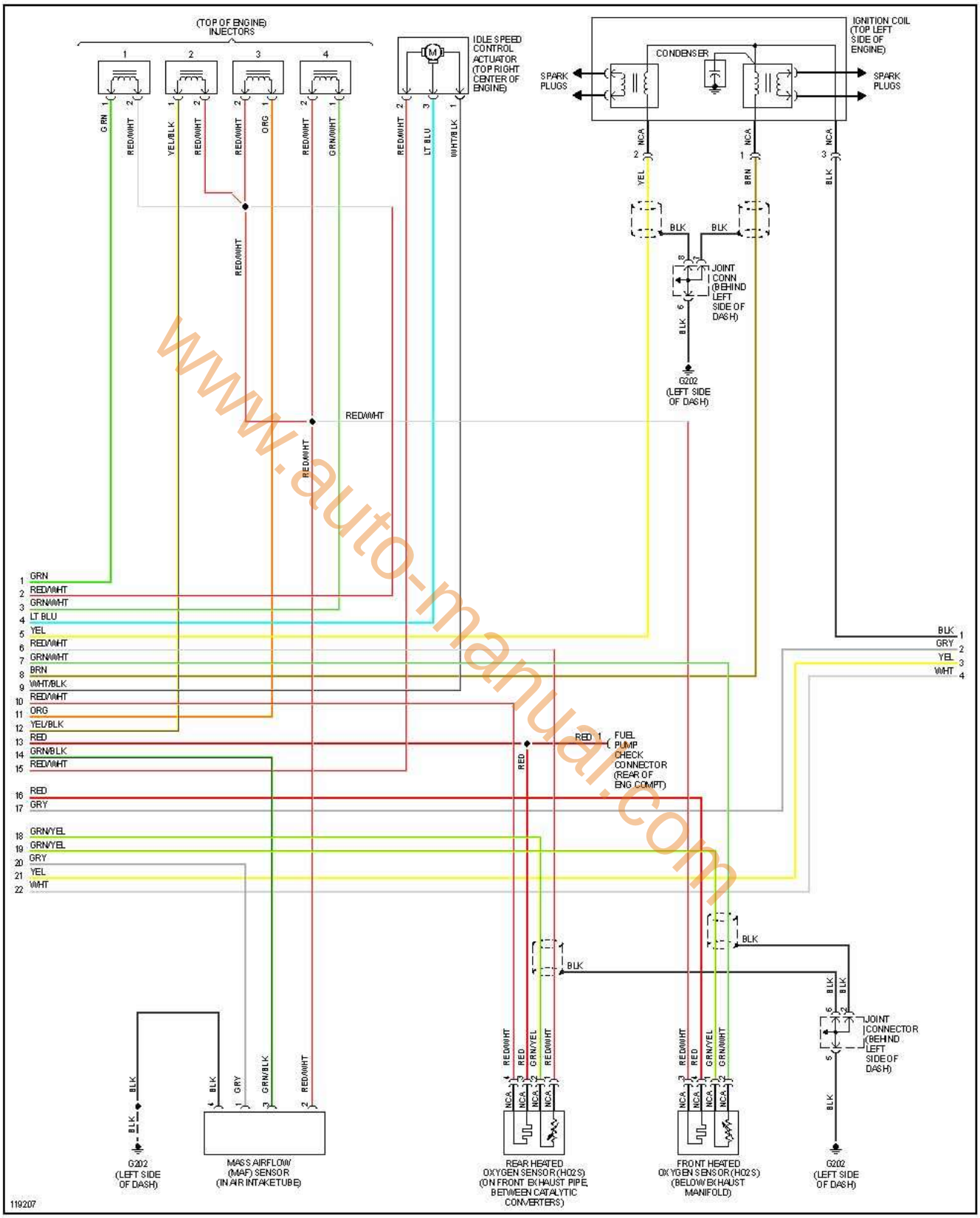

www.auto-manual.com

3 de 3

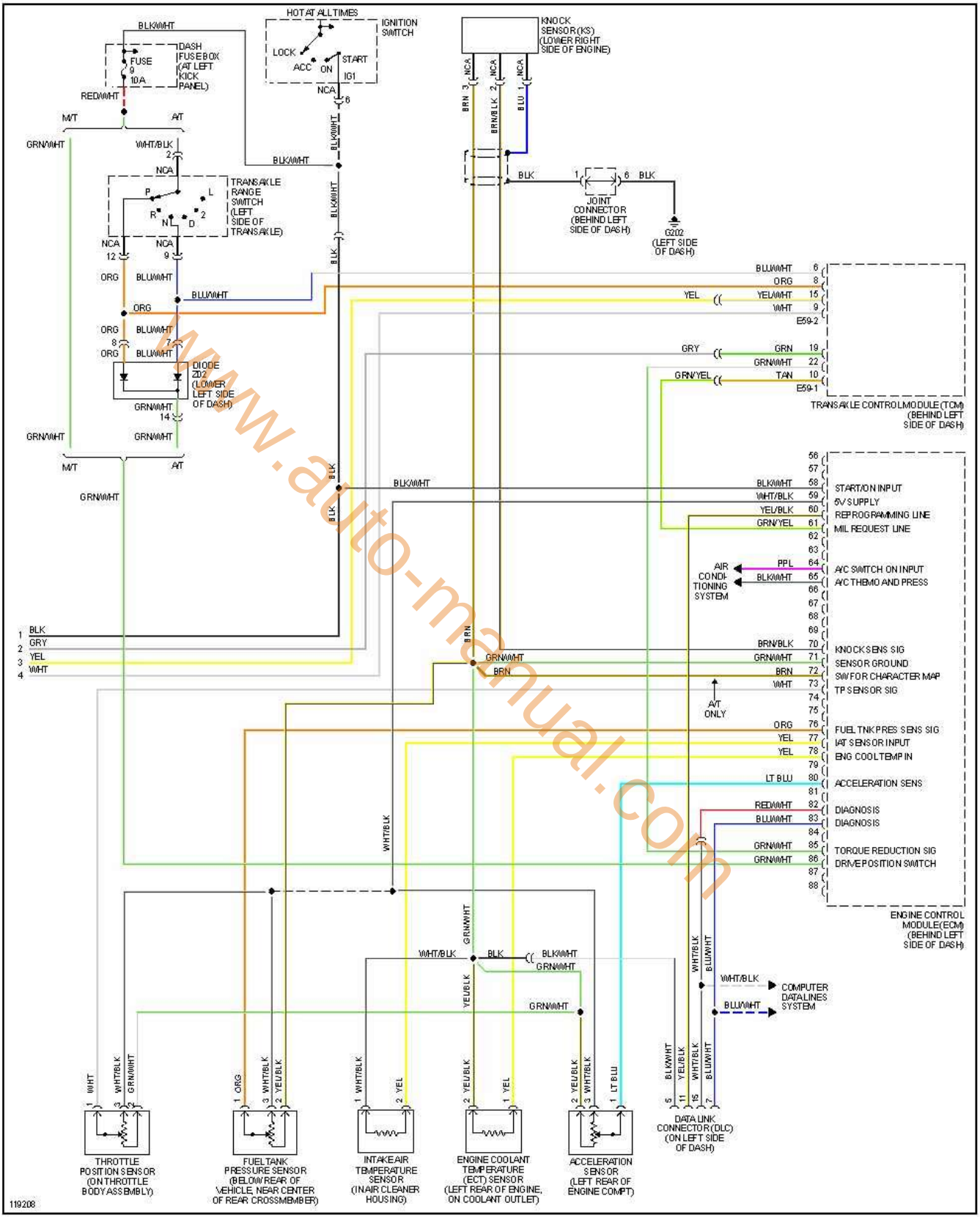

www.auto-manual.com

encendido electronico.com

Tiburon 2.0L, 2000 1 de 3

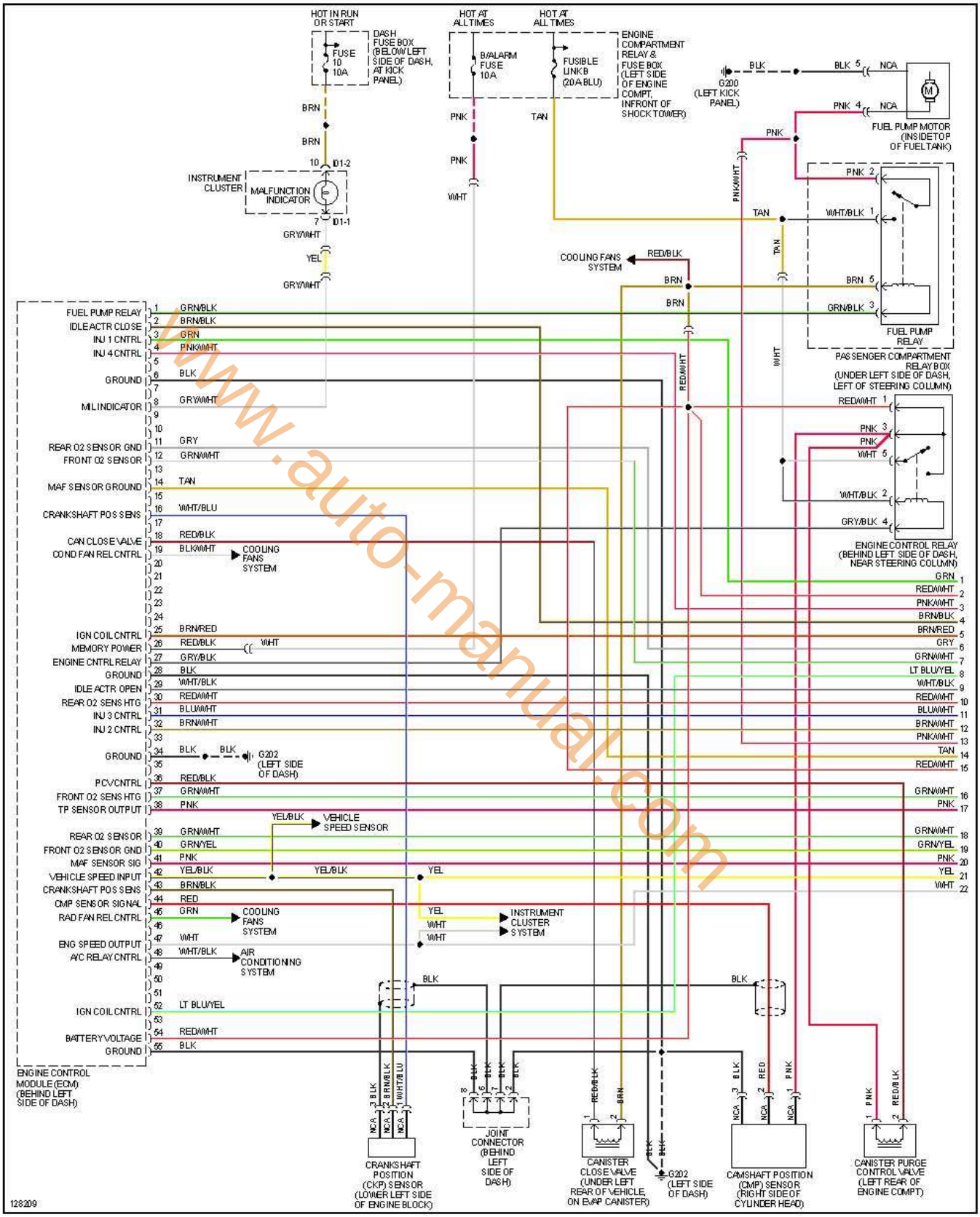

www.auto-manual.com

encendido electronico.com

2 de 3

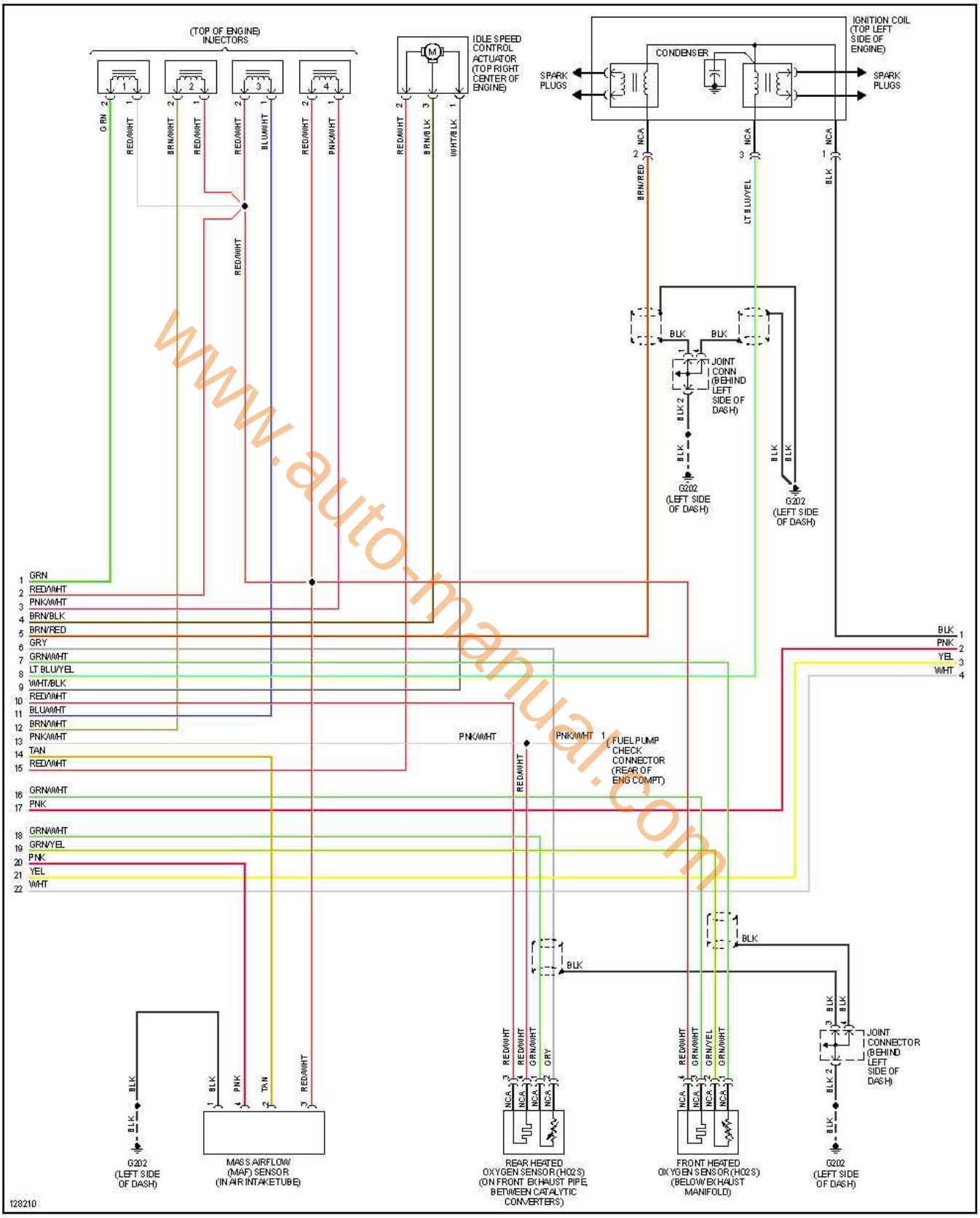

www.auto-manual.com

encendido electronico.com

3 de 3

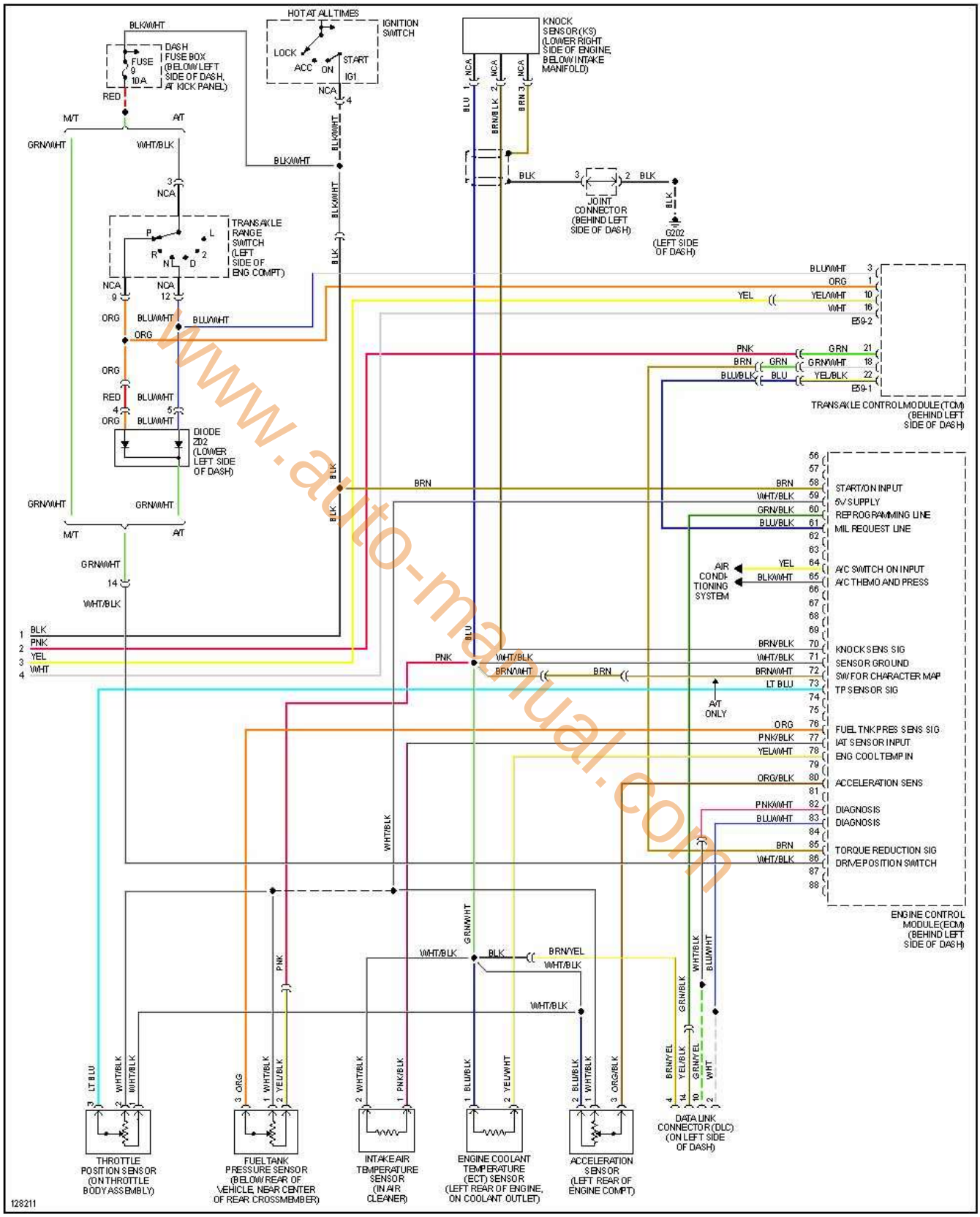

www.auto-manual.com

encendido electronico.com

Tiburon 2.0L, 2001 1 de 3

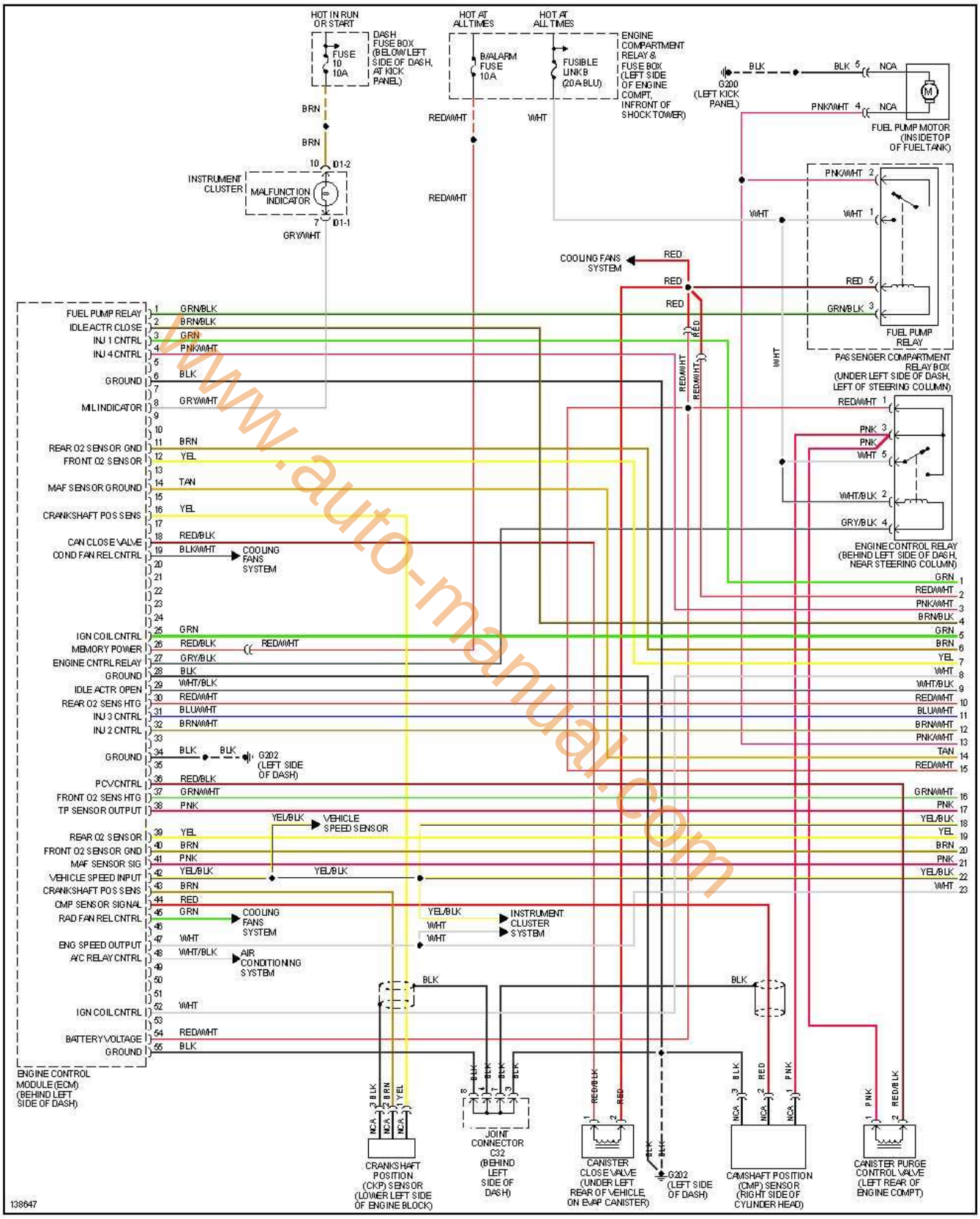

www.auto-manual.com

encendido electronico.com

2 de 3

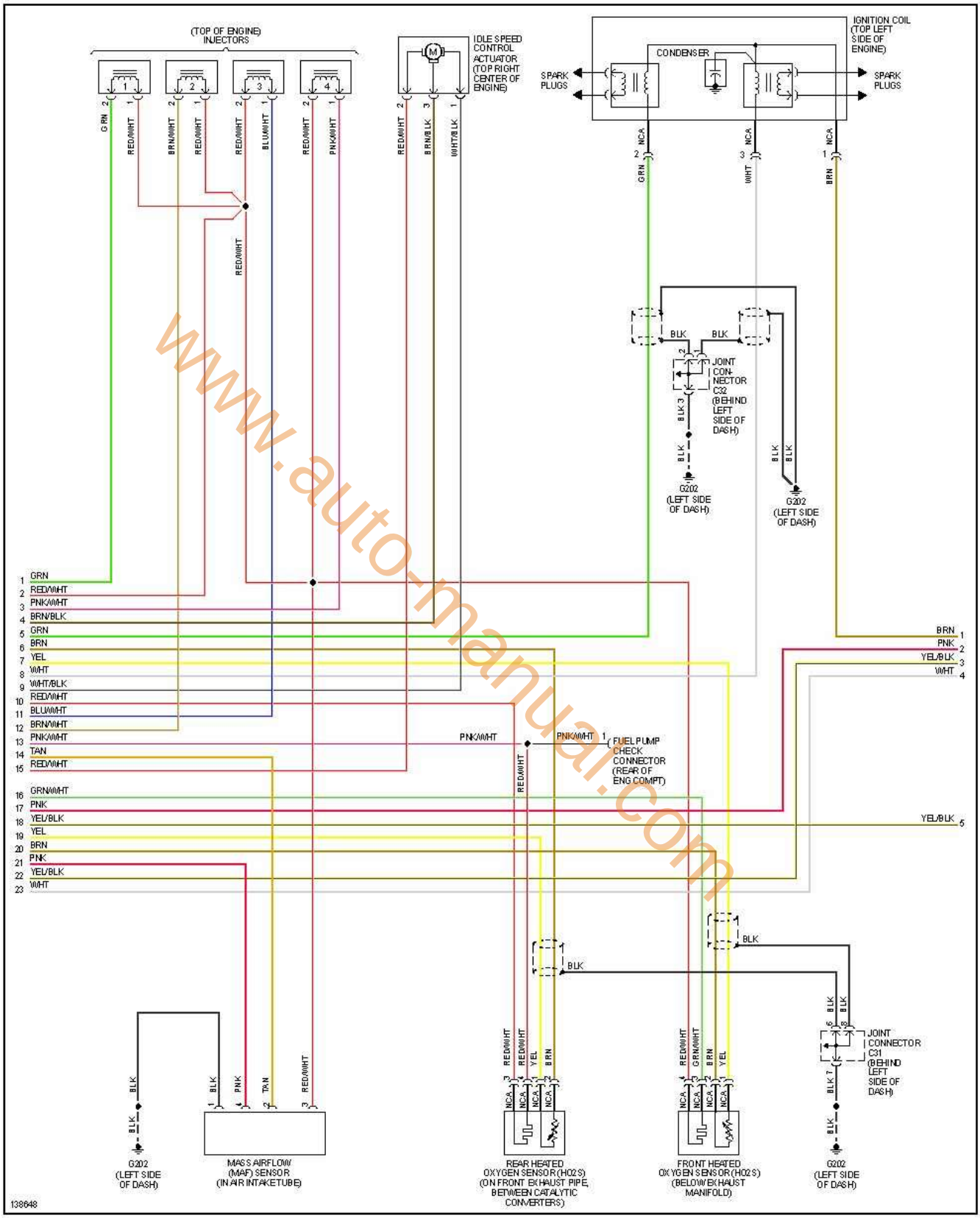

www.auto-manual.com

encendido electronico.com

3 de 3

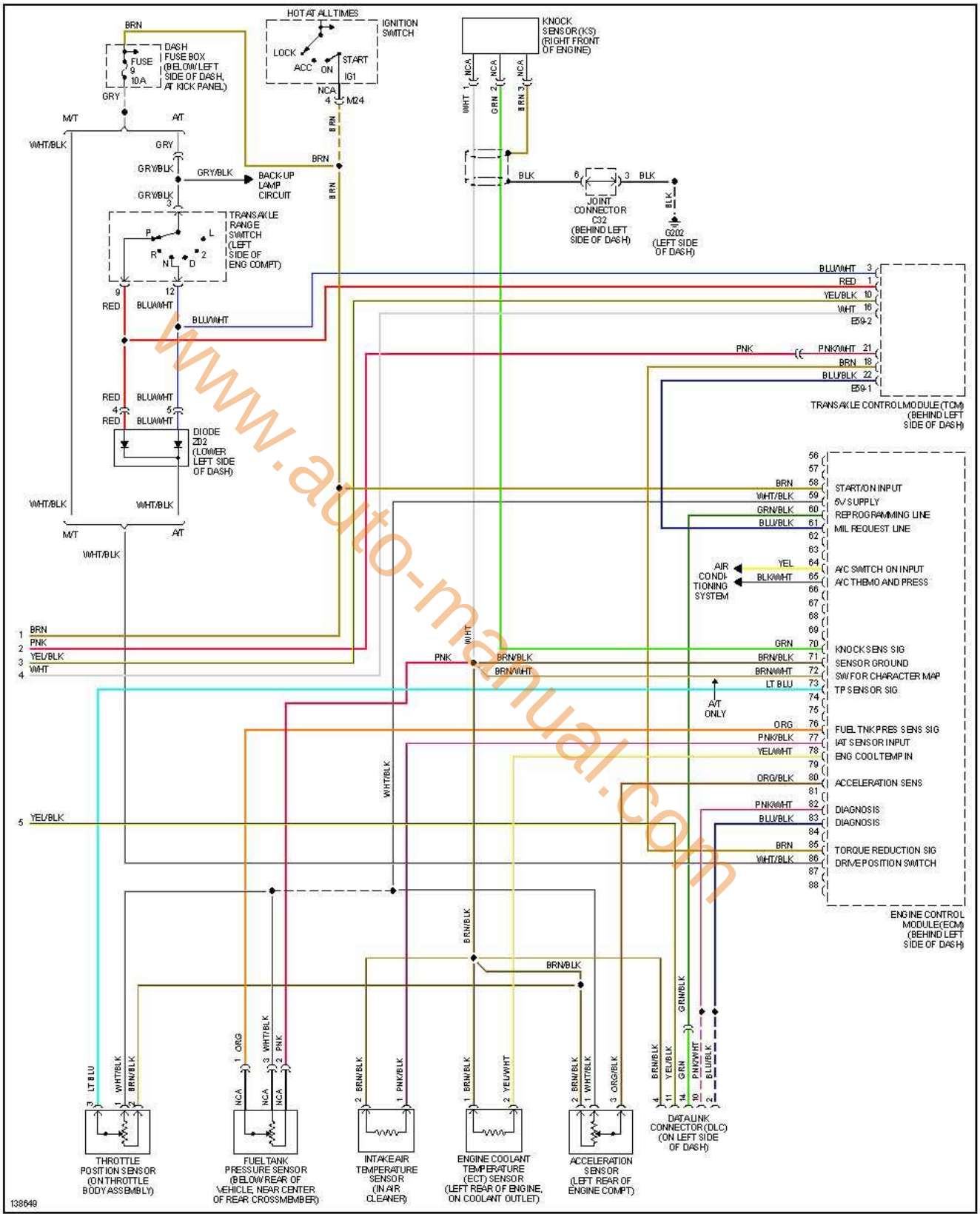

www.auto-manual.com

encendido electronico.com

Tiburon 2.0L, 2003-2006

www.auto-manual.com

Tiburon 2.0L, 2003 1 de 3

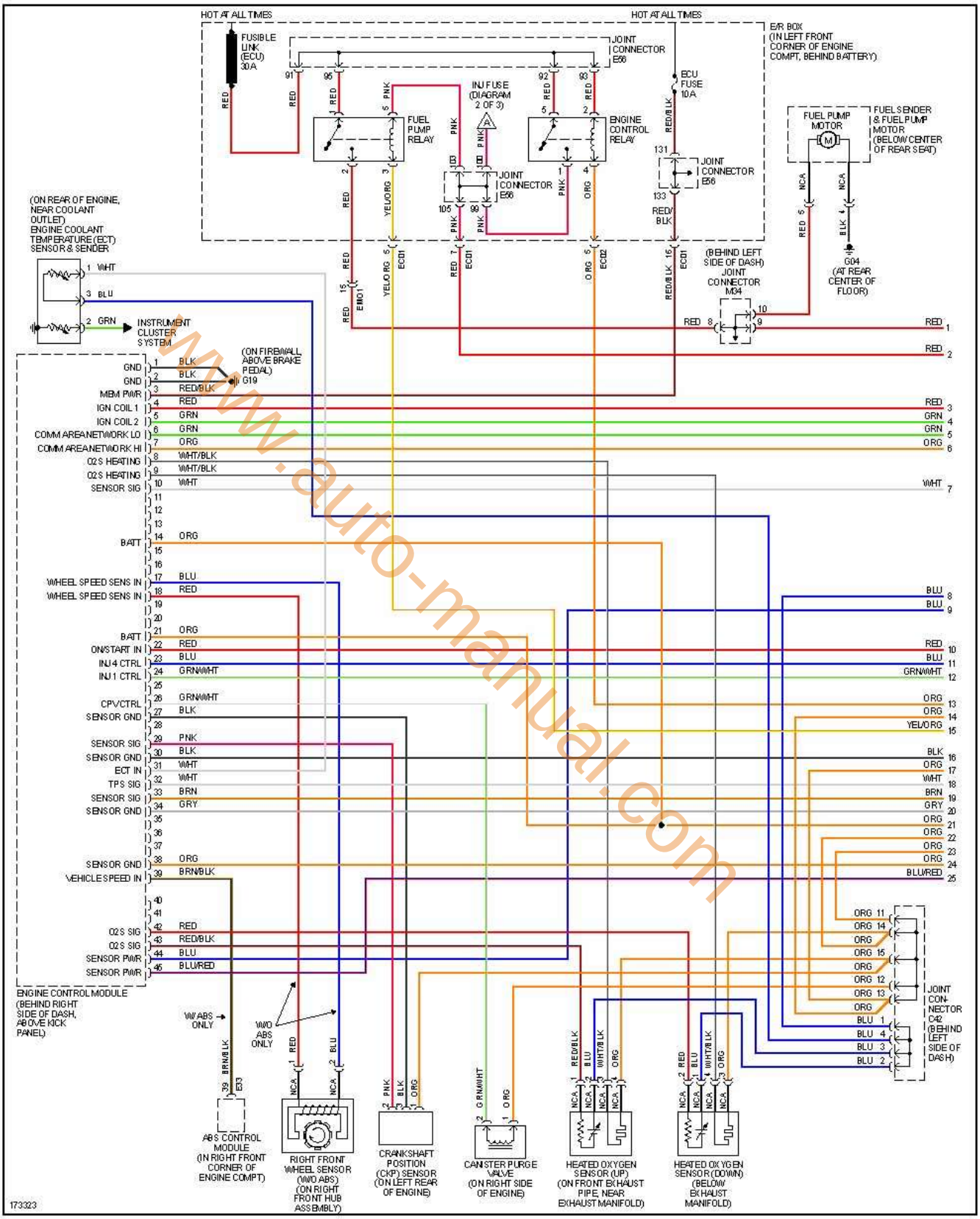

www.auto-manual.com

encendido electronico.com

2 de 3

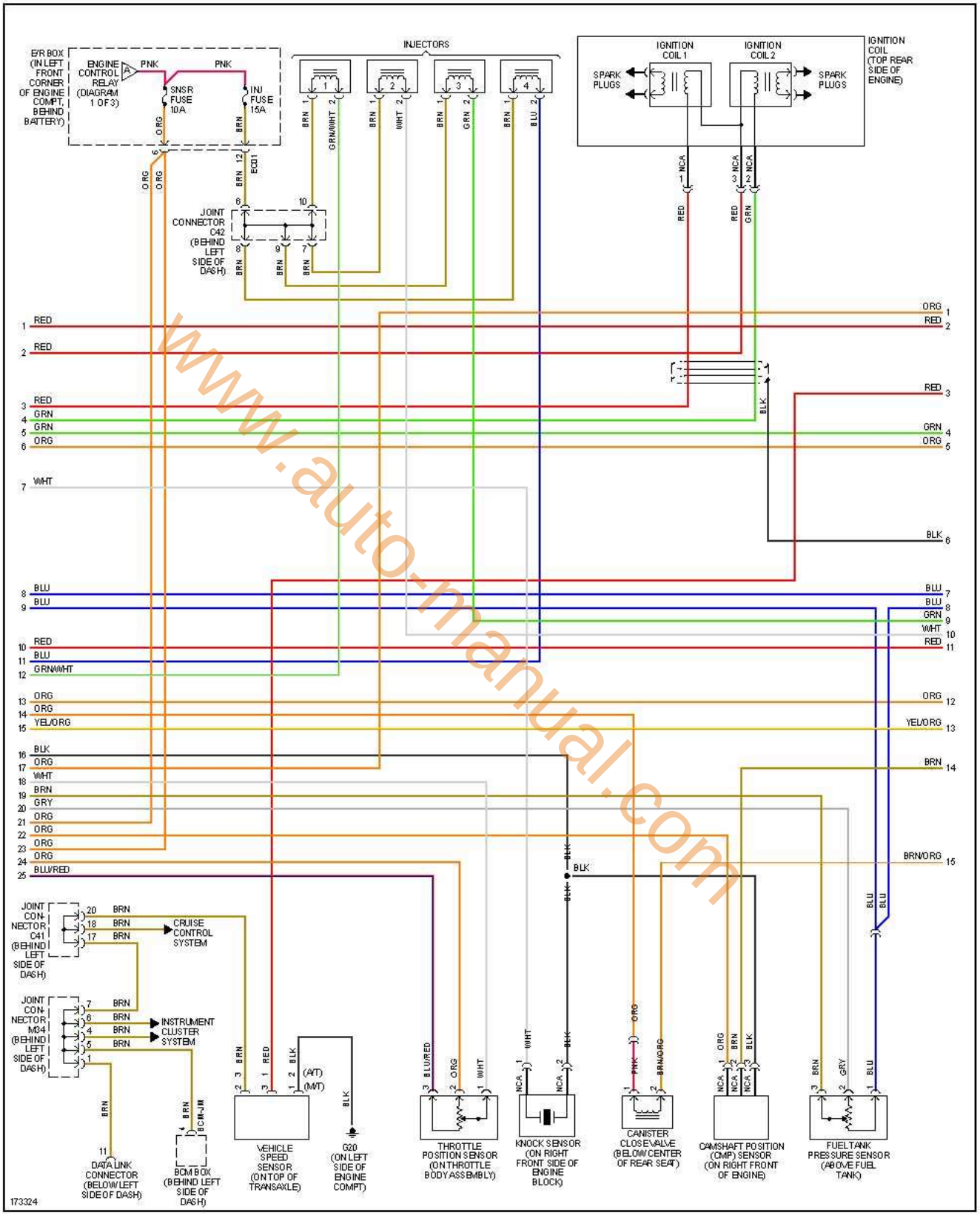

www.auto-manual.com

encendido electronico.com

3 de 3

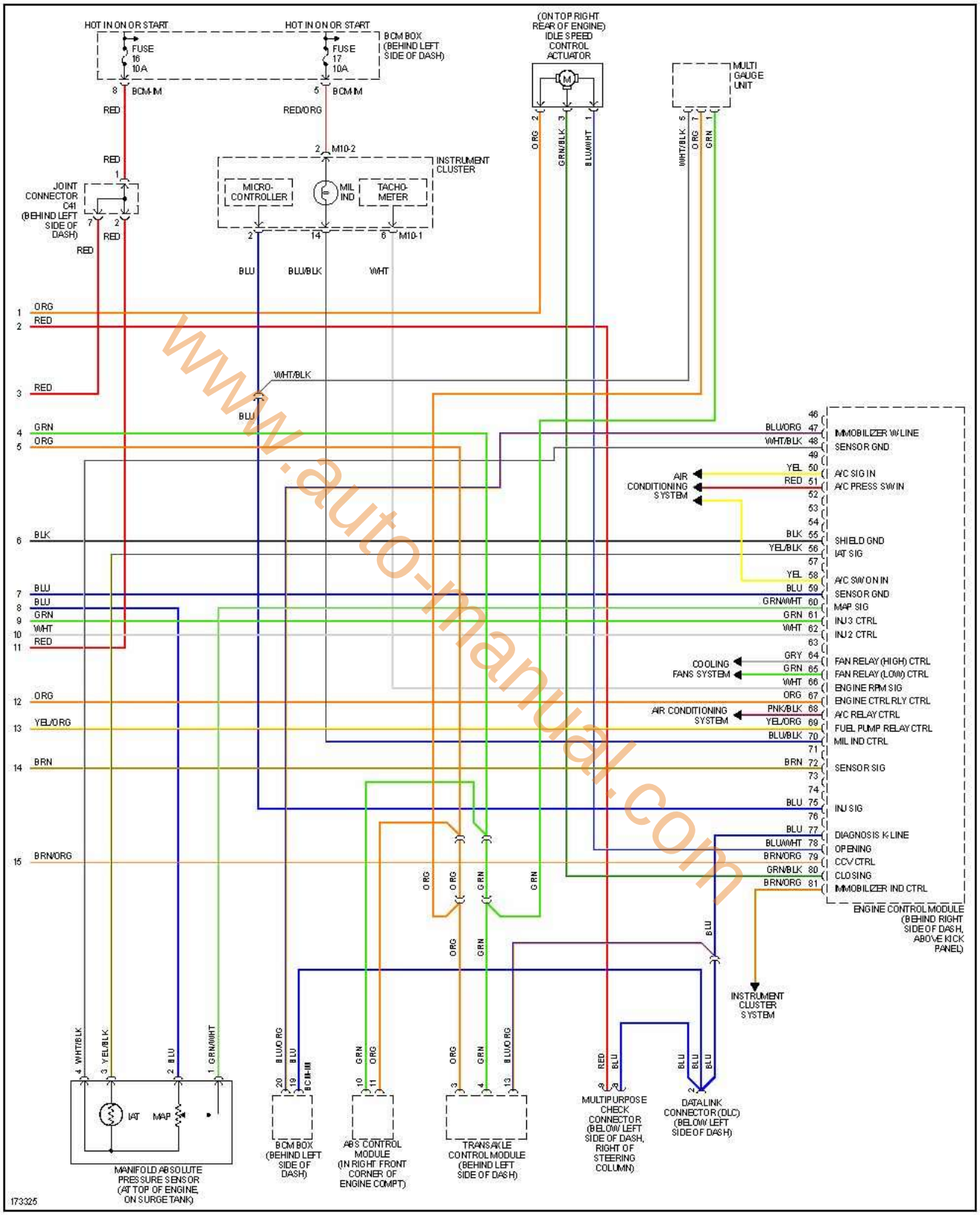

www.auto-manual.com

encendido electronico.com

Tiburon 2.0L, 2004 1 de 3

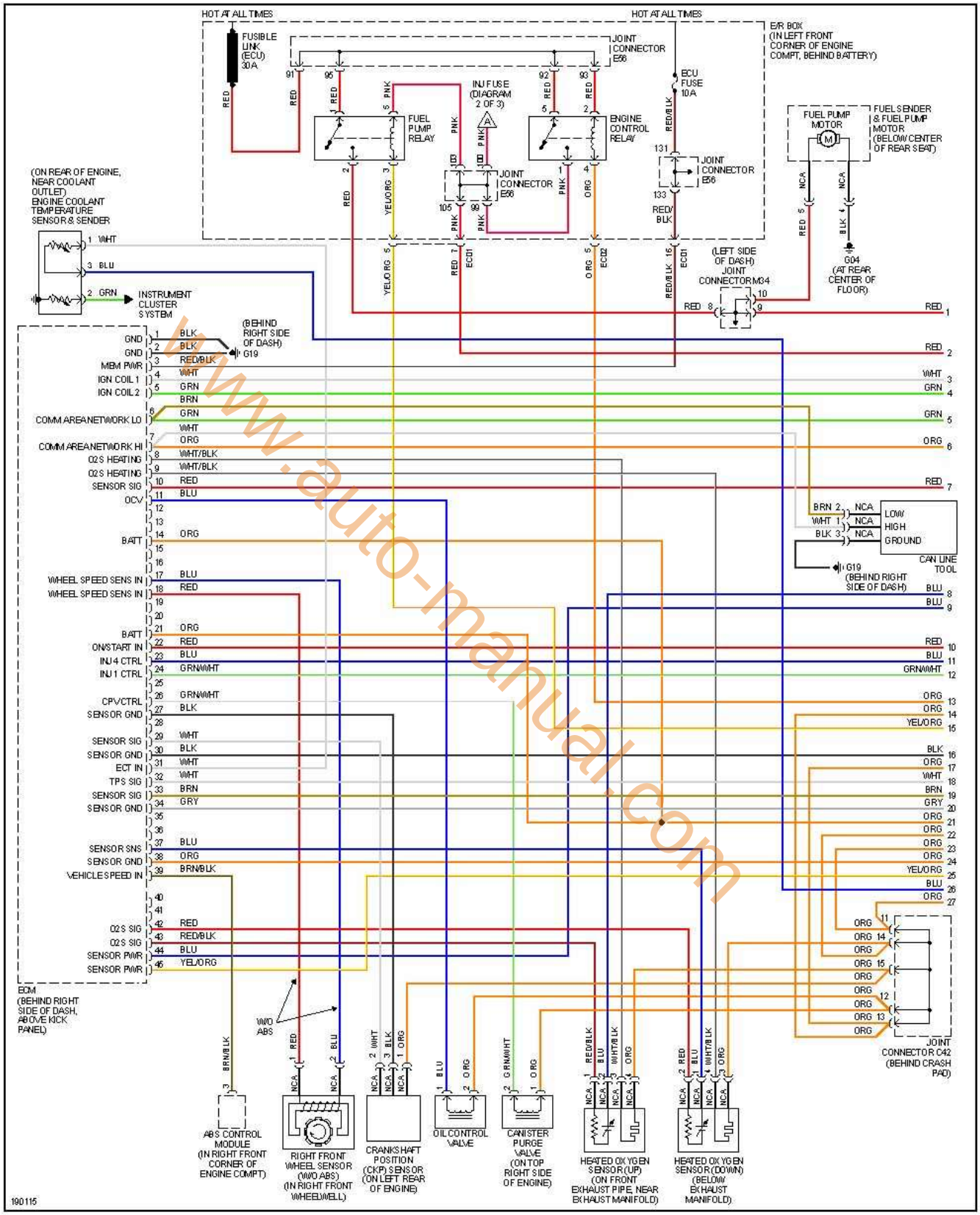

www.auto-manual.com

encendido electronico.com

2 de 3

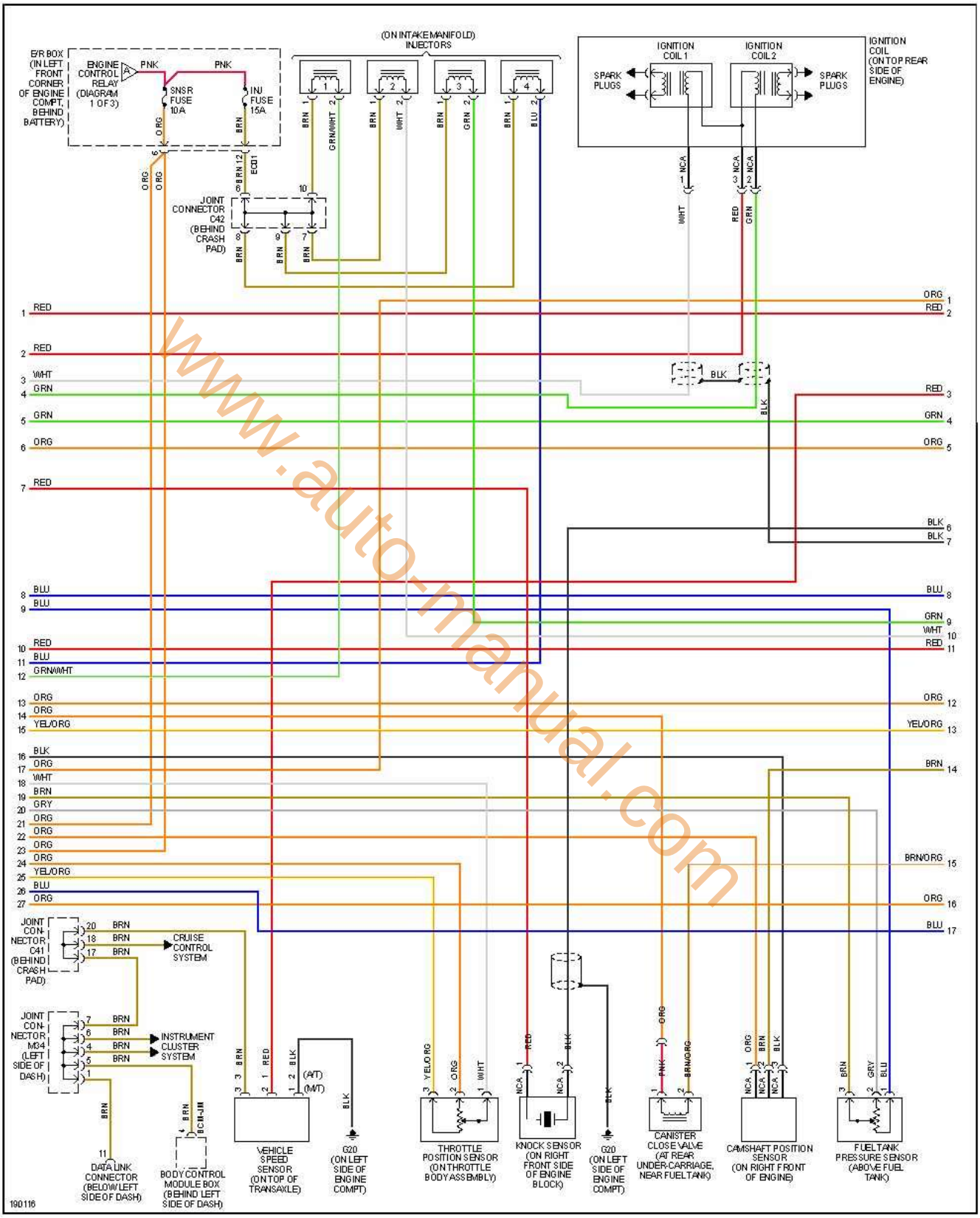

www.auto-manual.com

encendido electronico.com

3 de 3

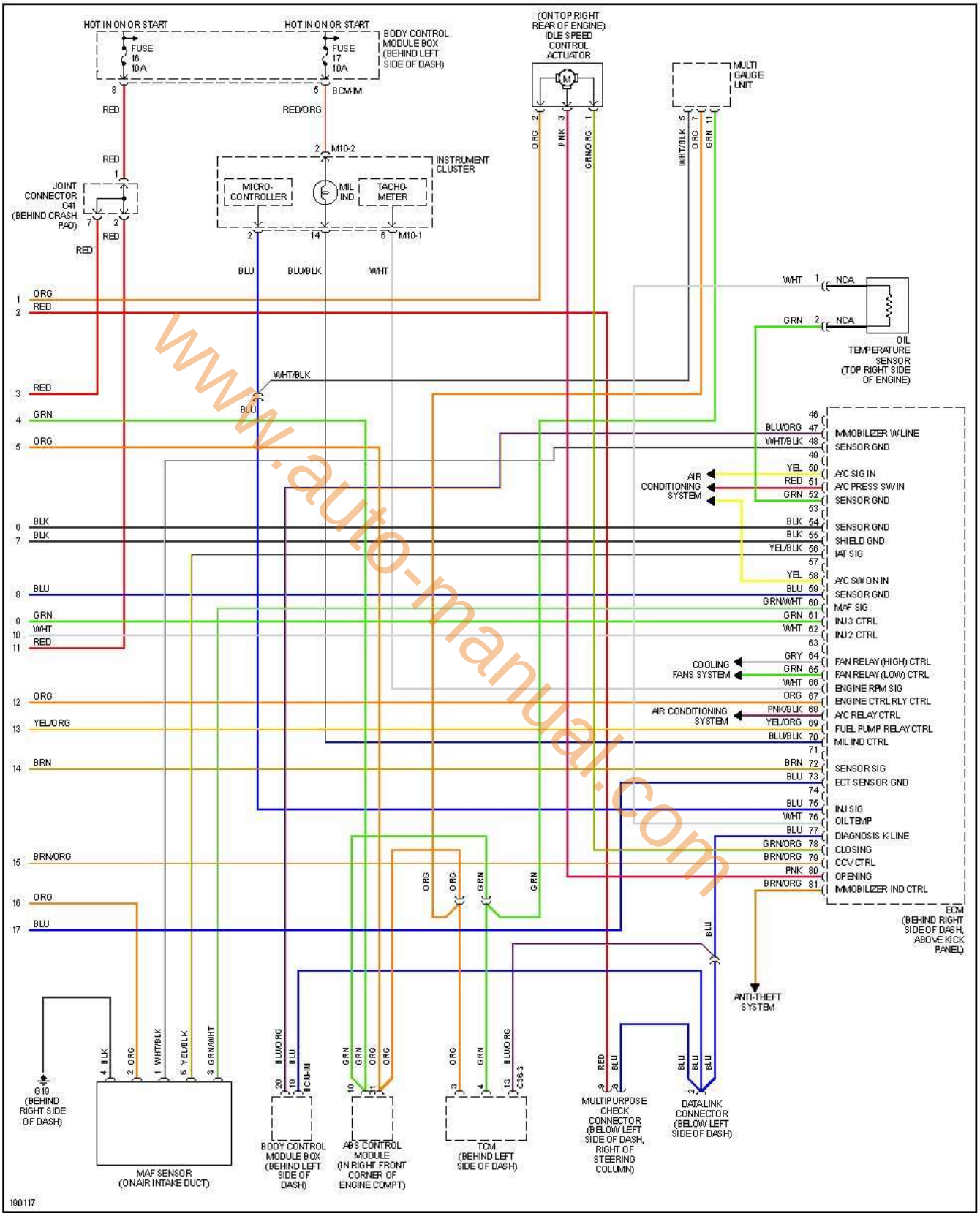

www.auto-manual.com

encendido electronico.com

Tiburon 2.0L, 2005 1 de 4

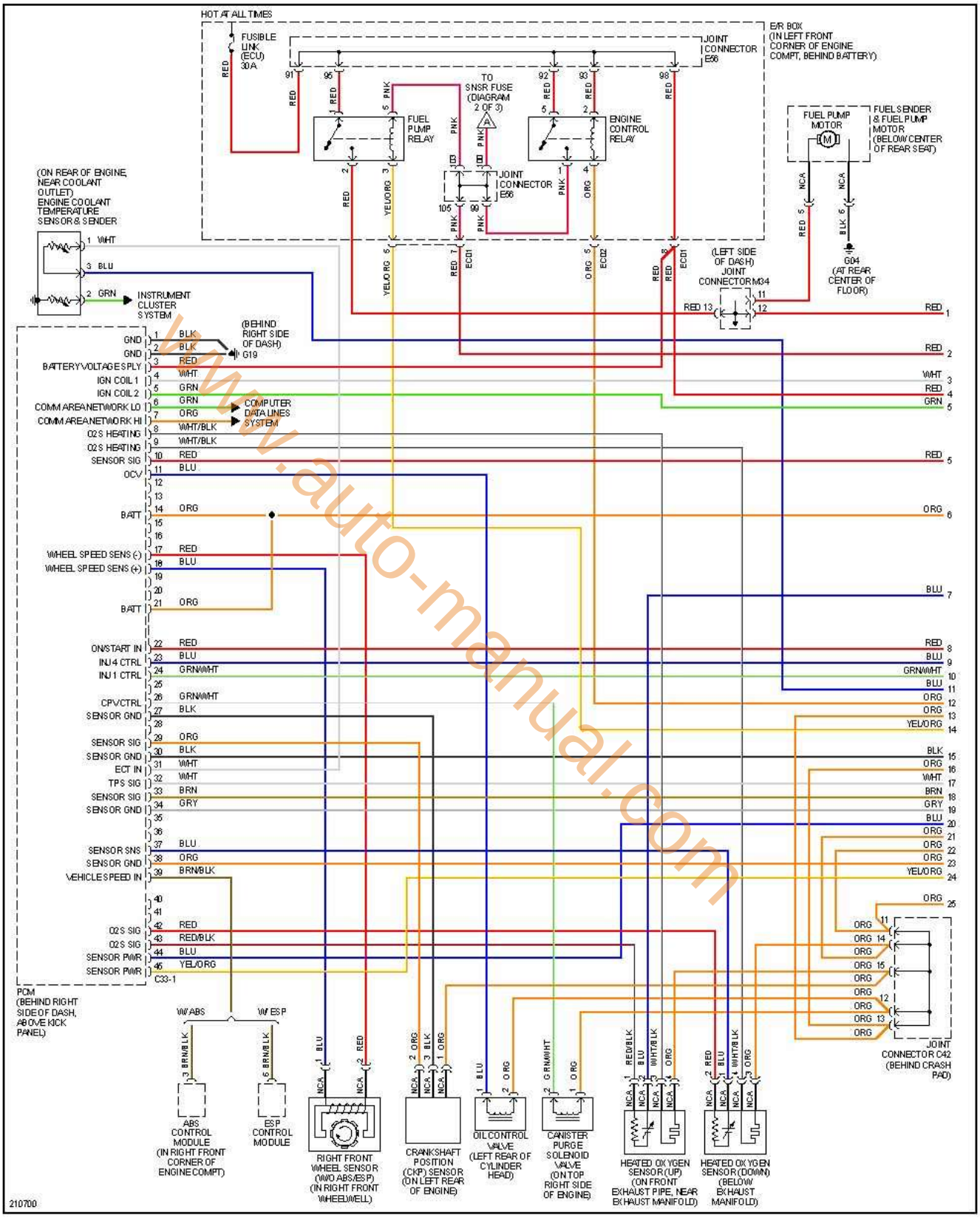

www.auto-manual.com

encendido electronico.com

2 de 4

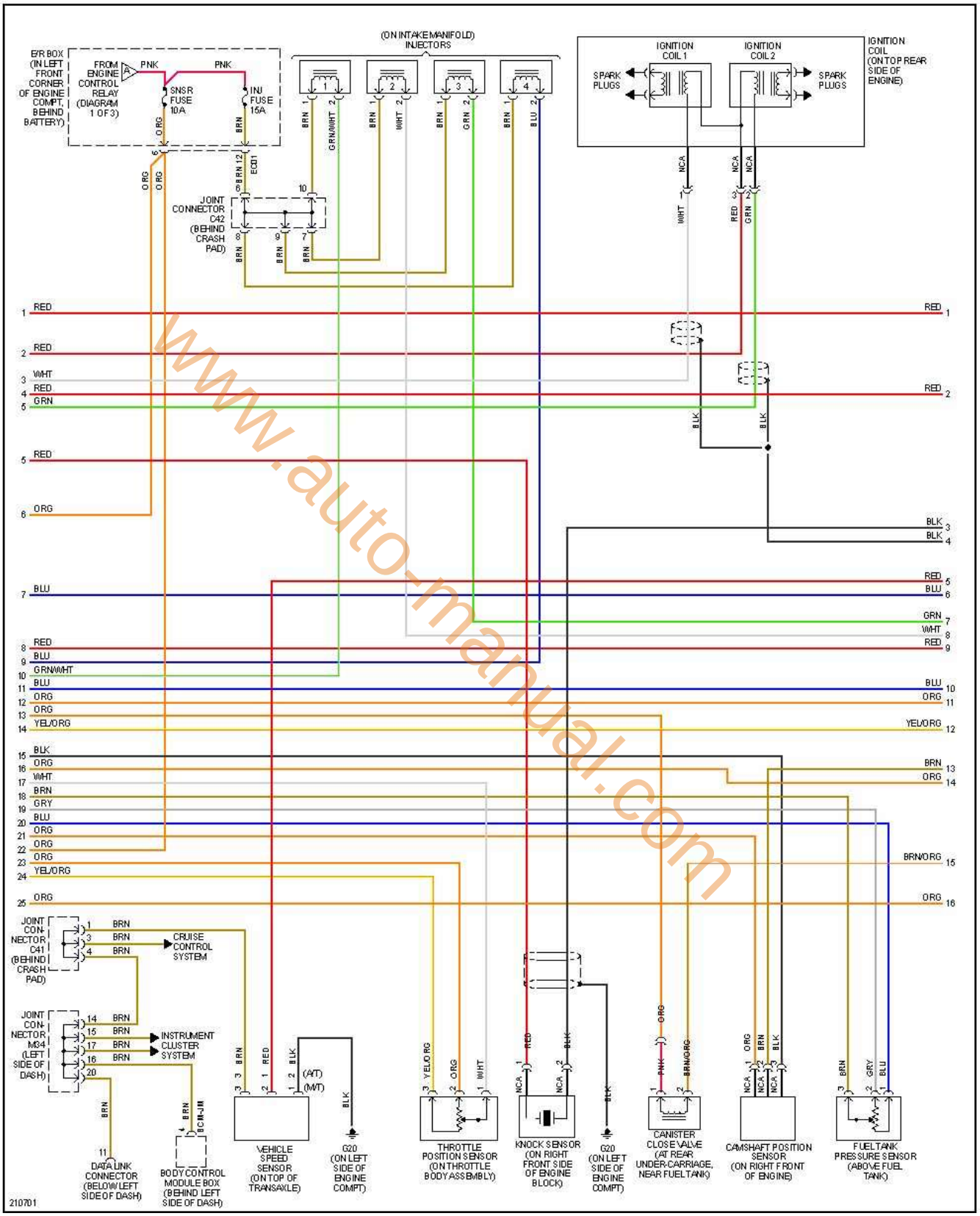

www.auto-manual.com

encendido electronico.com

3 de 4

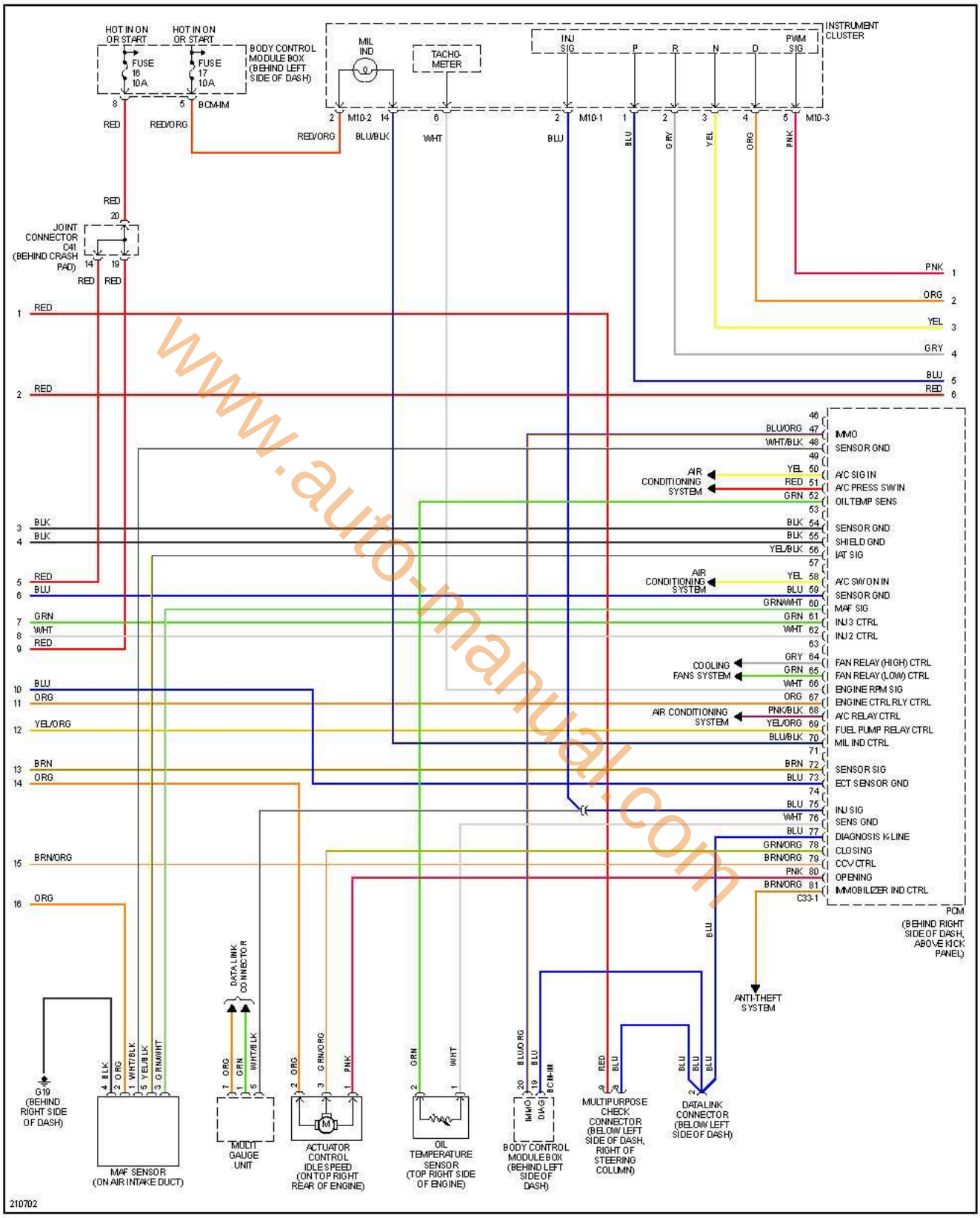

www.auto-manual.com

encendido electronico.com

4 de 4

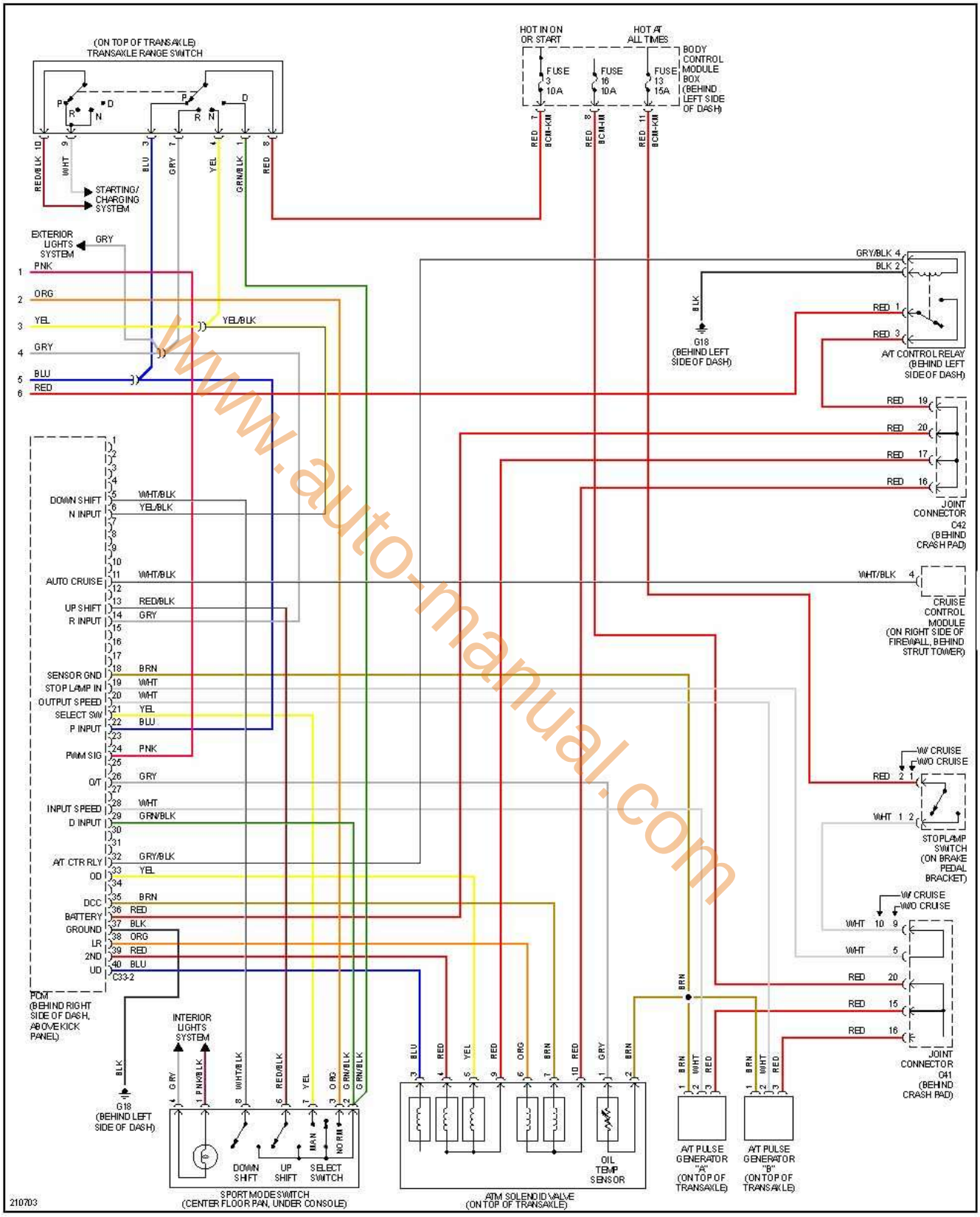

www.auto-manual.com

encendido electronico.com

Tiburon 2.0L, 2006 1 de 4

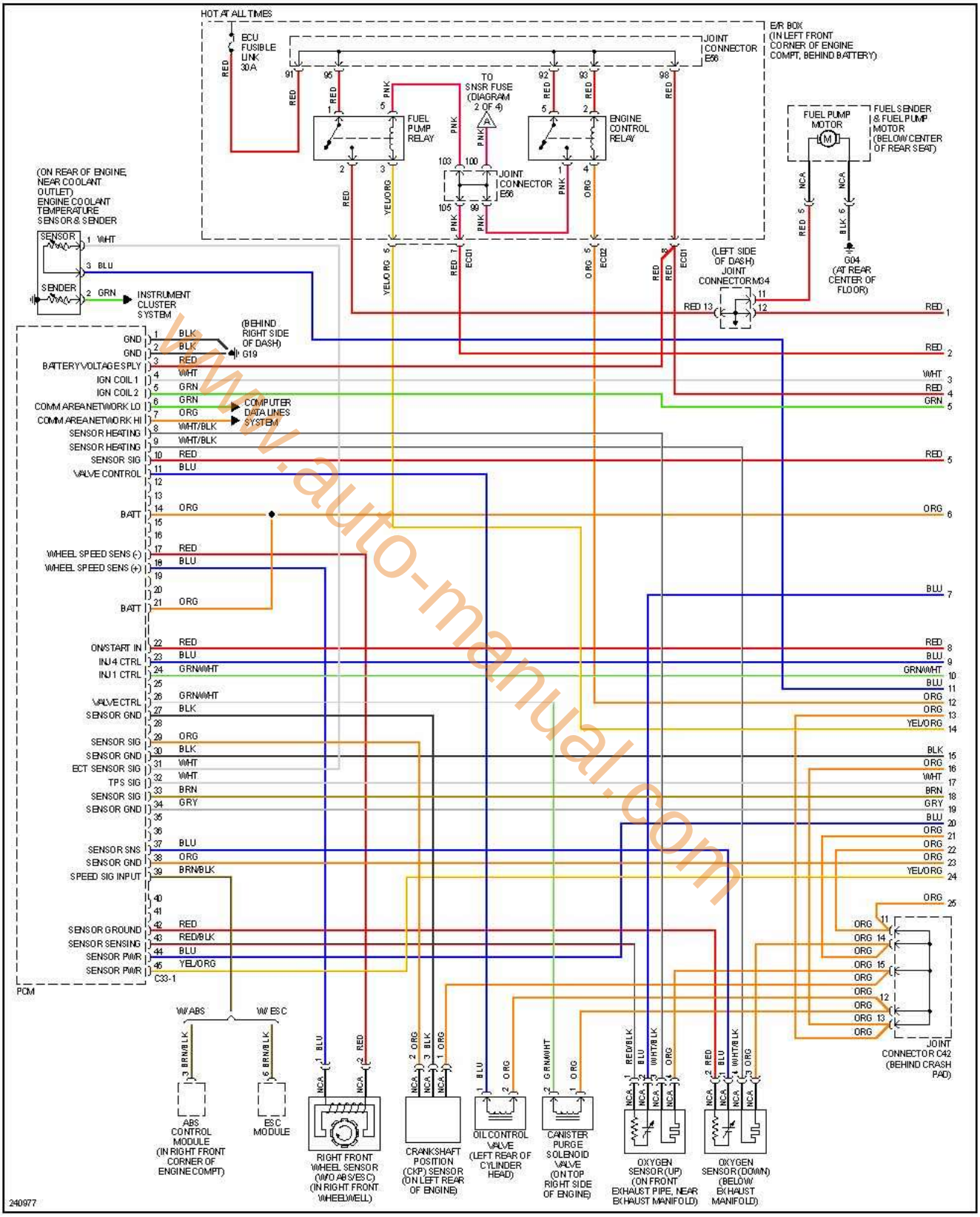

www.auto-manual.com

encendido electronico.com

2 de 4

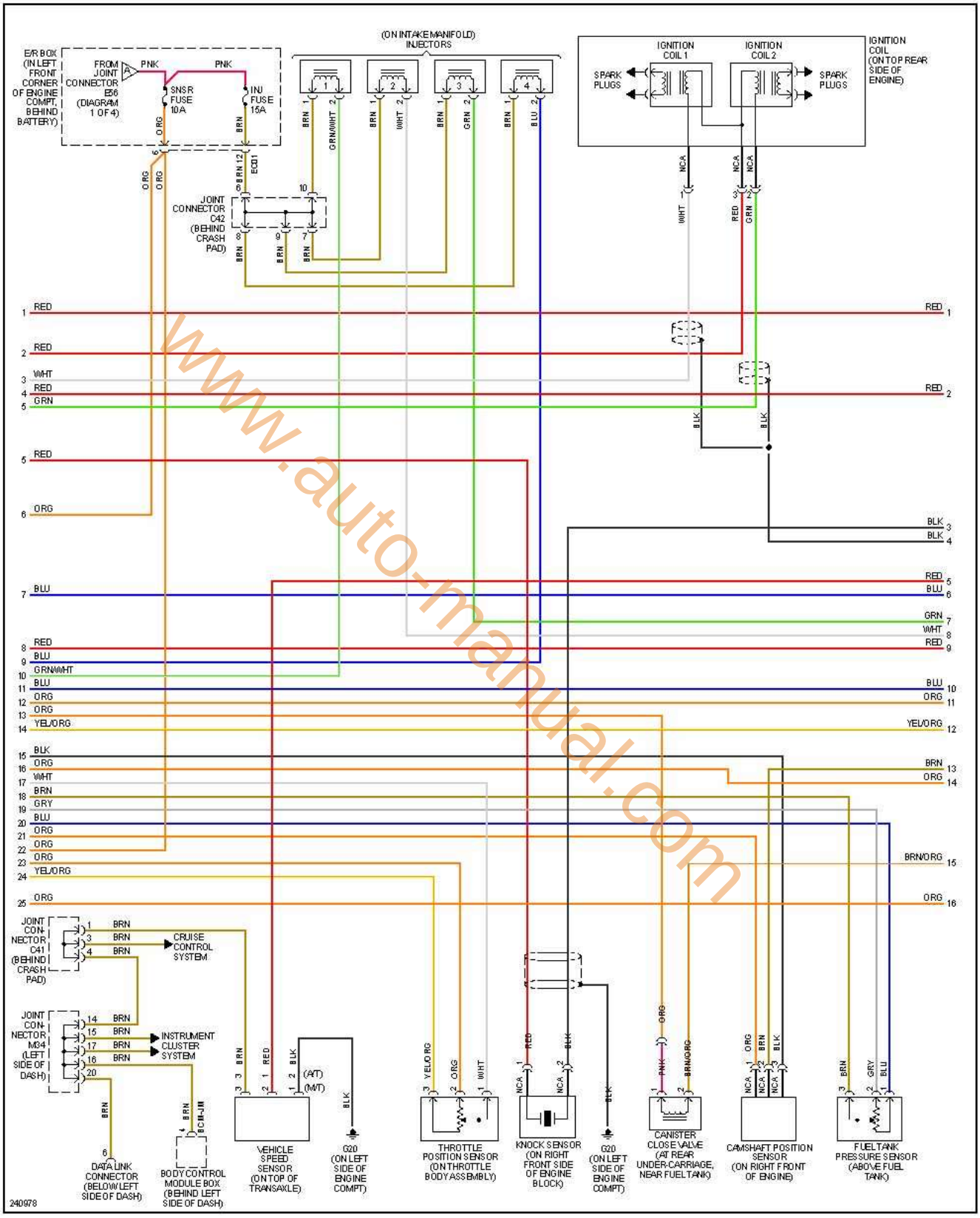

www.auto-manual.com

encendido electronico.com

3 de 4

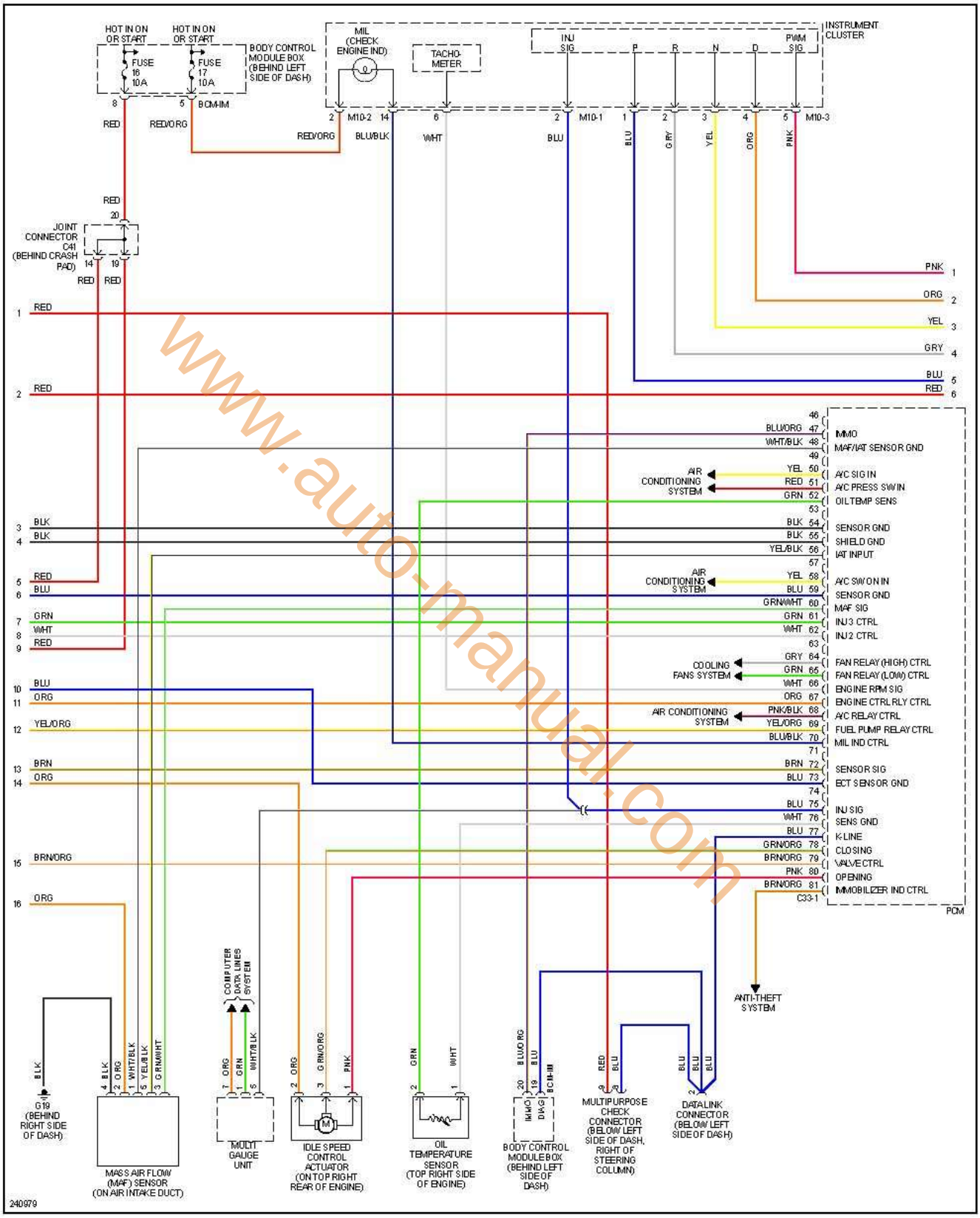

www.auto-manual.com

encendido electronico.com

4 de 4

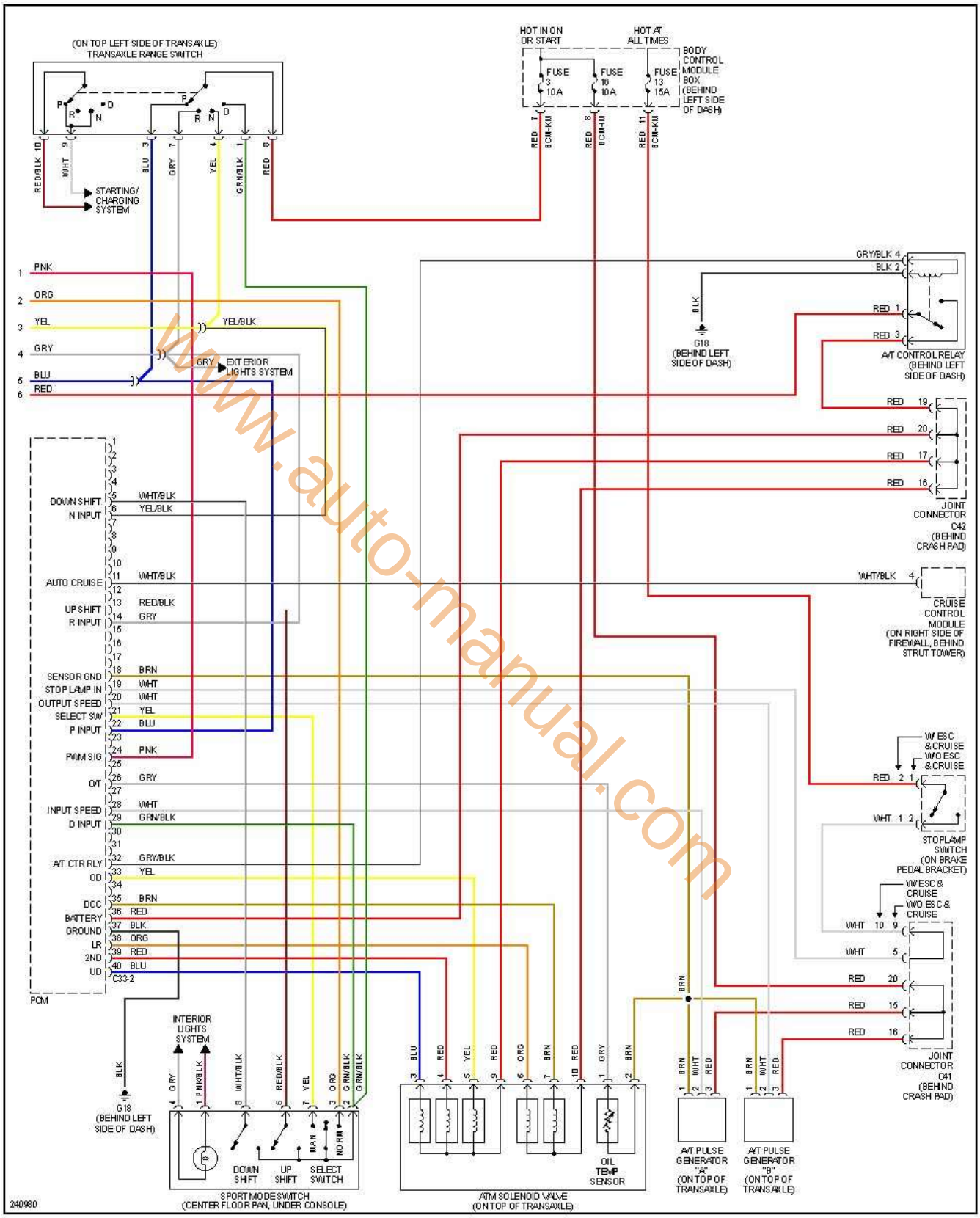

www.auto-manual.com

encendido electronico.com

Tiburon 2.7L, 2003-2006

www.auto-manual.com

Tiburon 2.7L, 2003 1 de 4

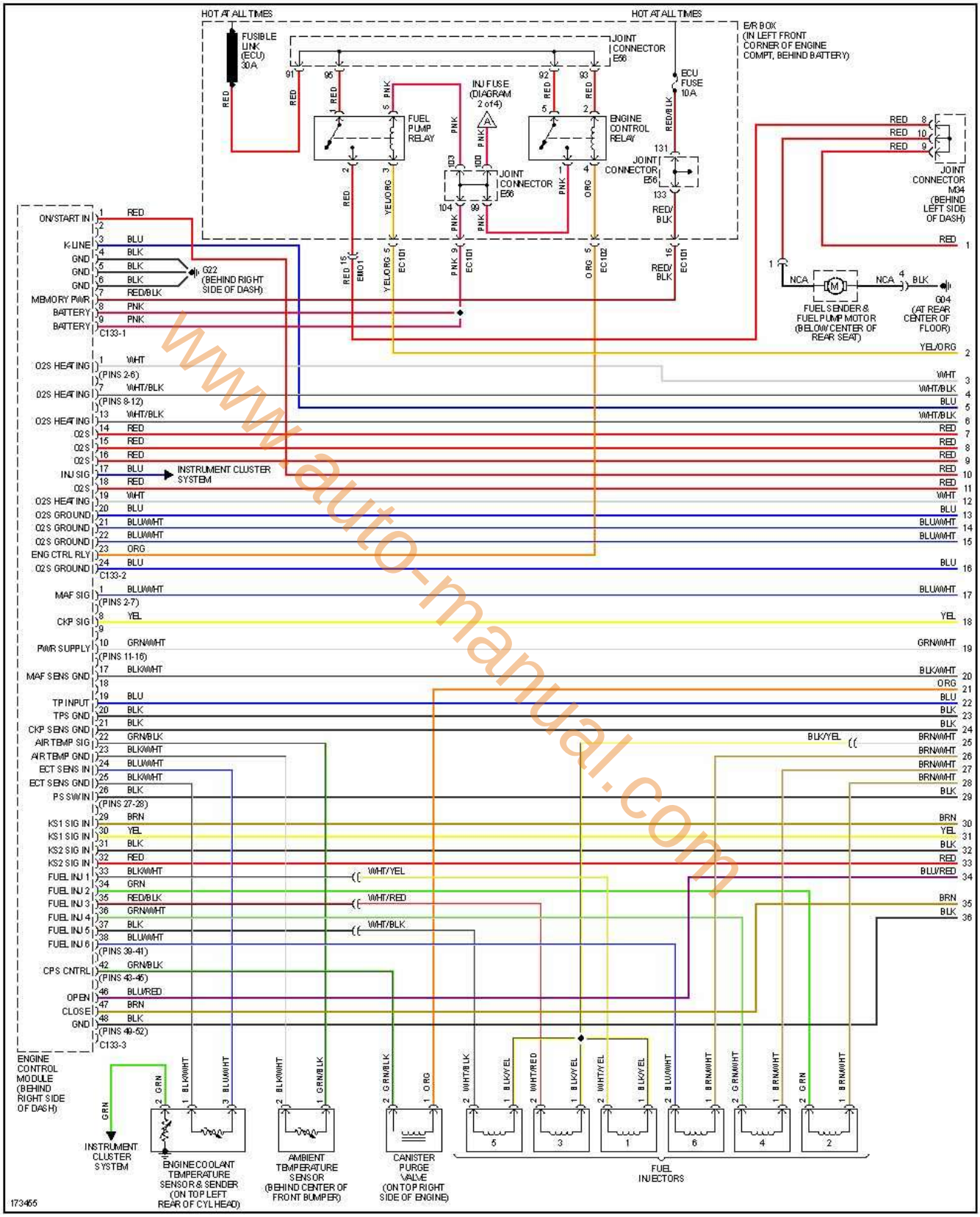

www.auto-manual.com

encendido electronico.com

2 de 4

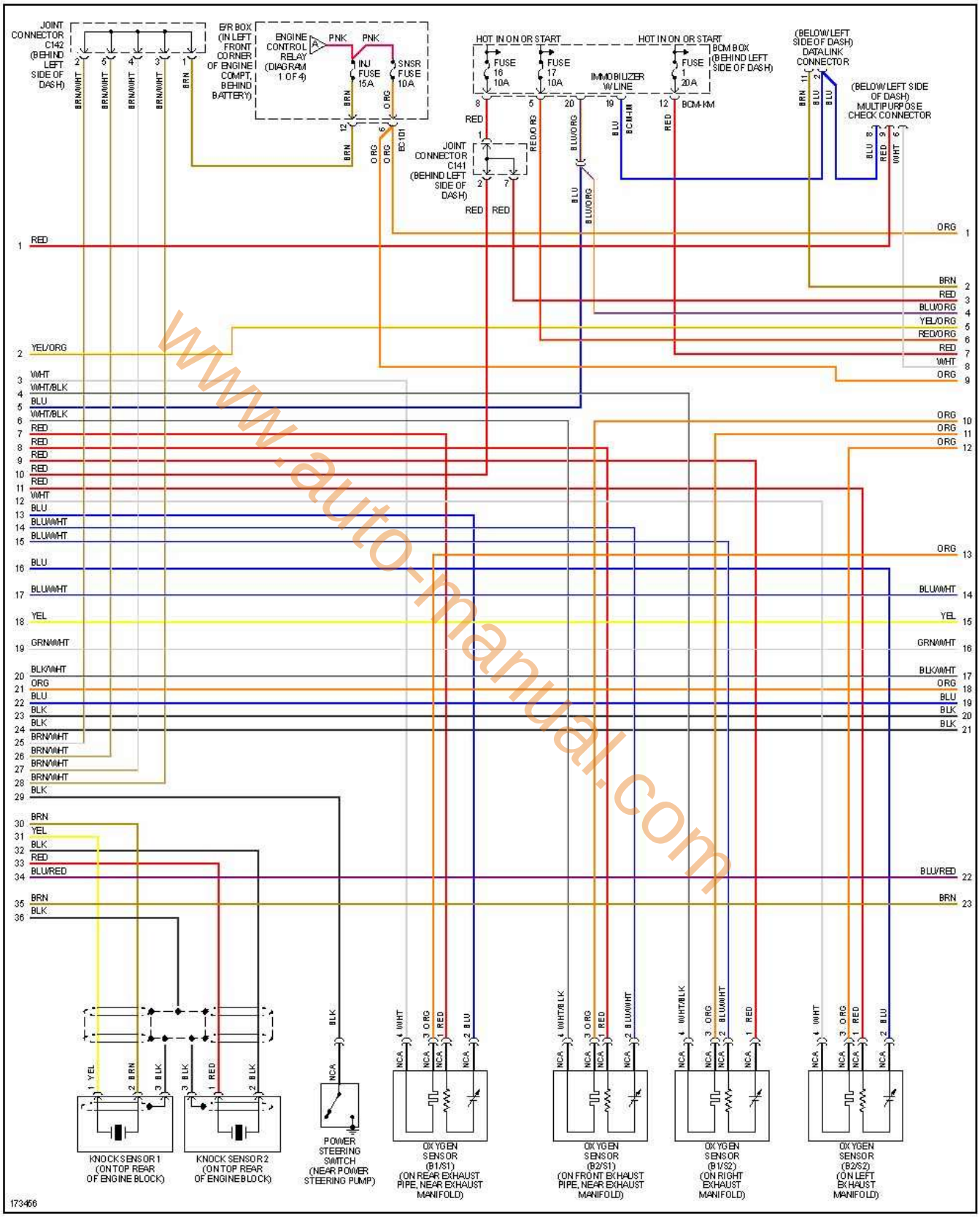

www.auto-manual.com

encendido electronico.com

3 de 4

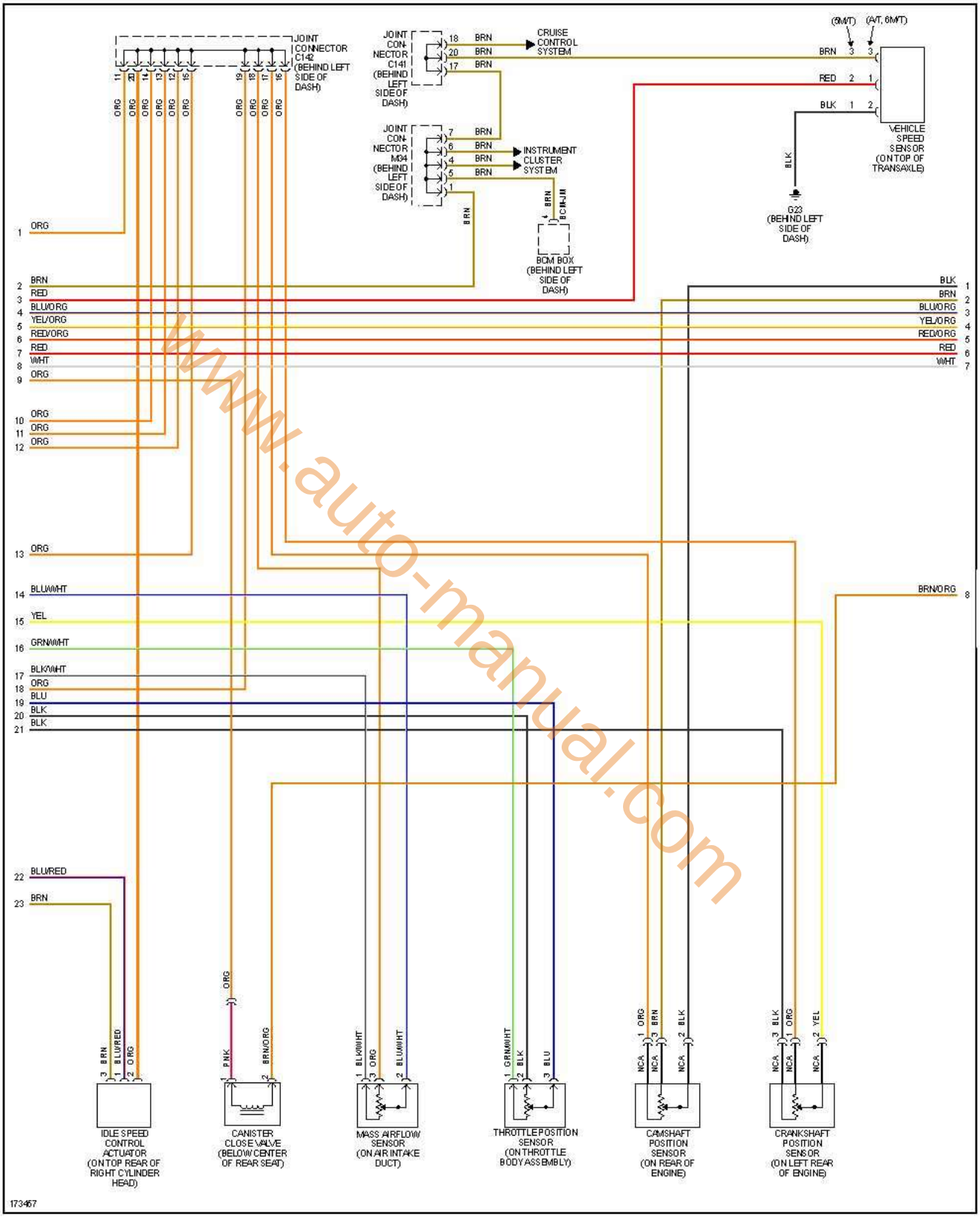

www.auto-manual.com

4 de 4

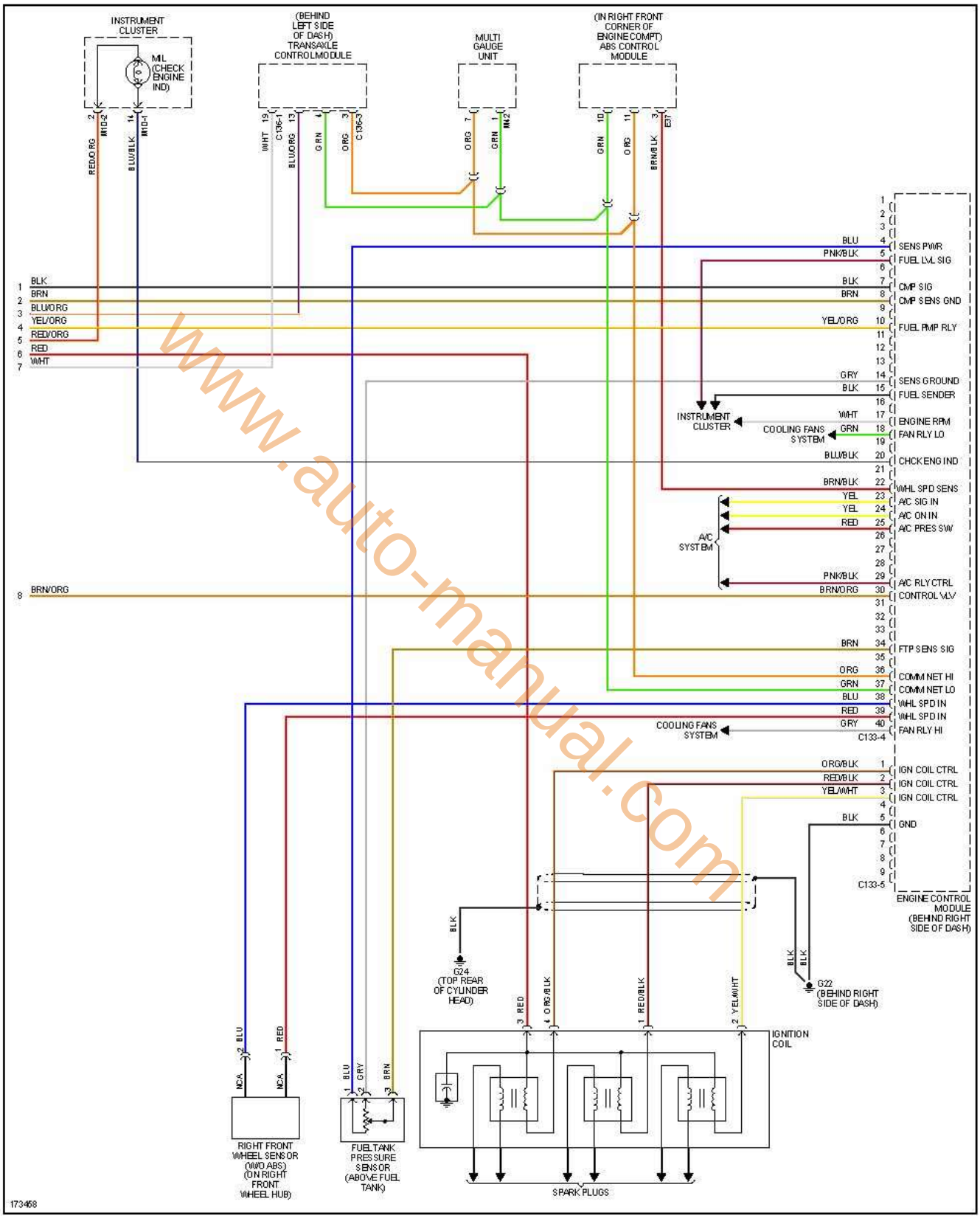

www.auto-manual.com

encendido electronico.com

Tiburon 2.7L, 2004 1 de 4

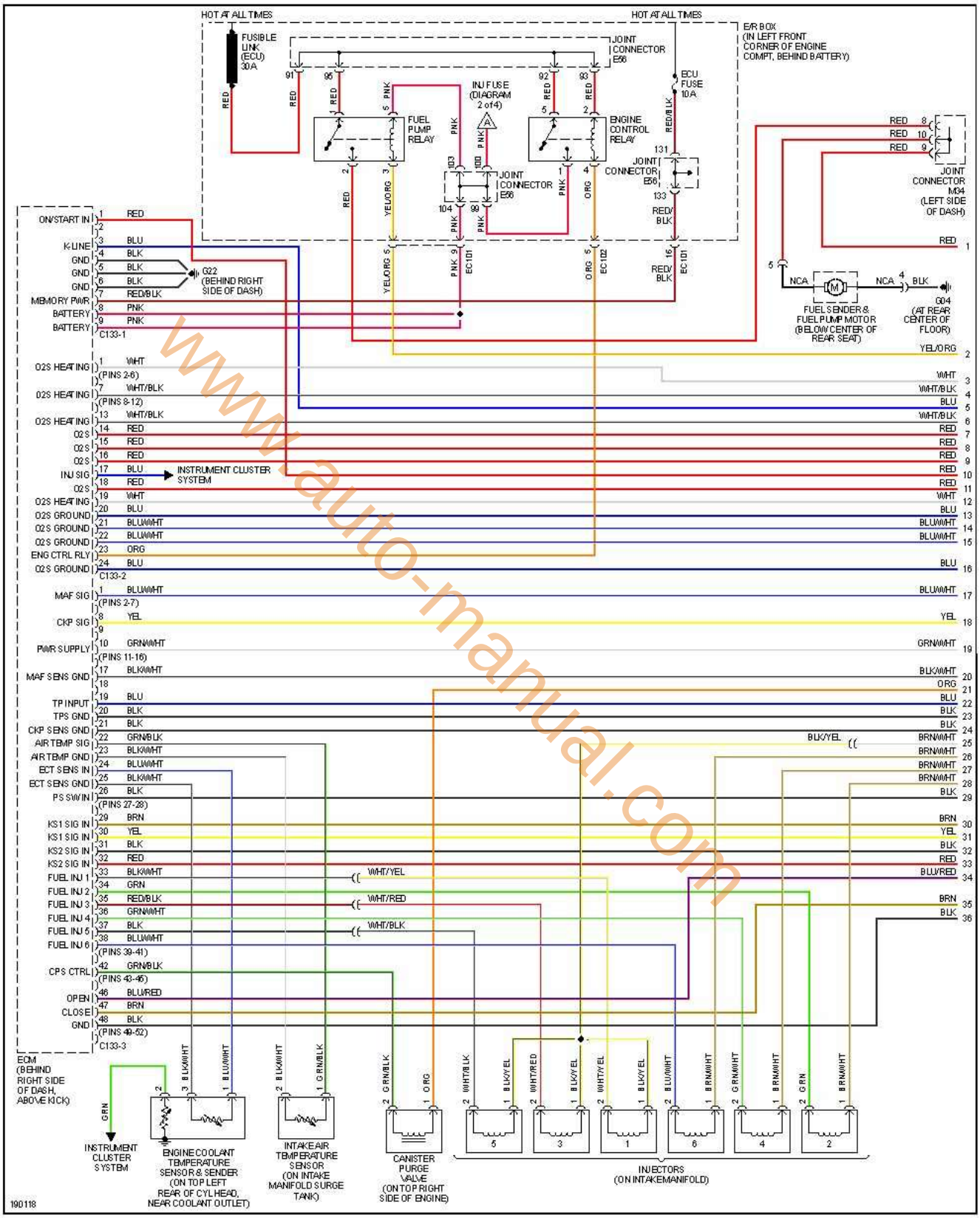

www.auto-manual.com

2 de 4

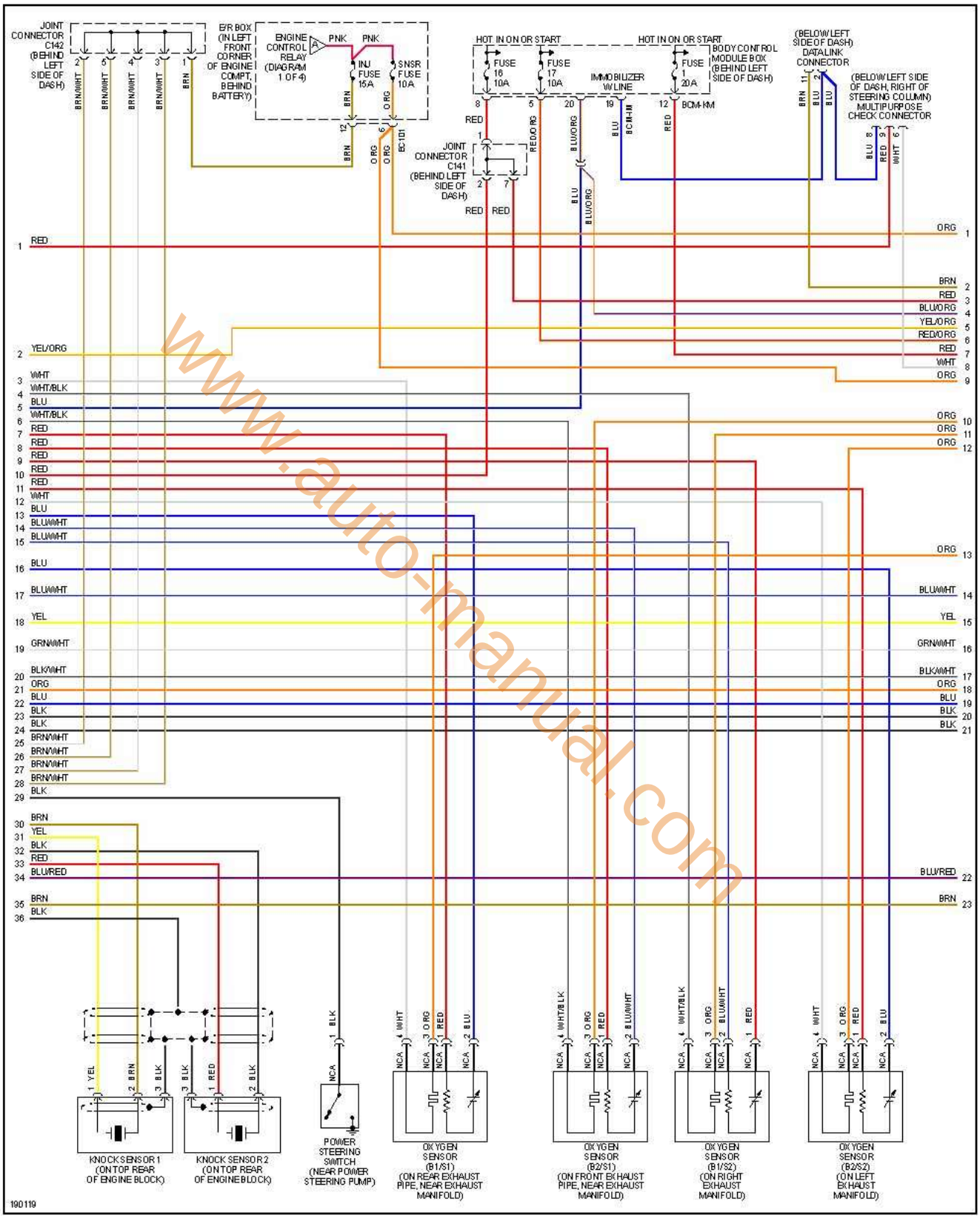

www.auto-manual.com

encendido electronico.com

3 de 4

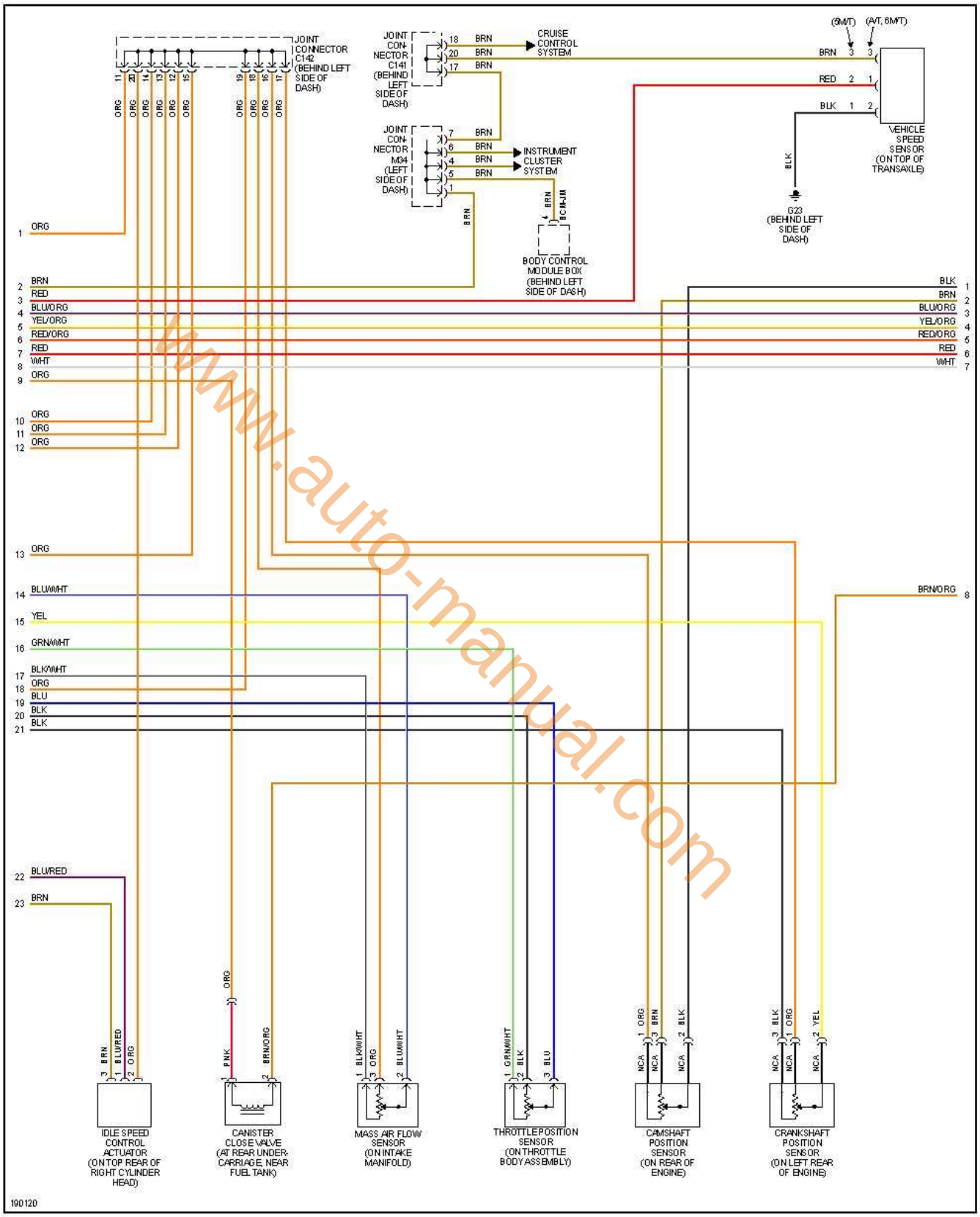

www.auto-manual.com

encendido electronico.com

4 de 4

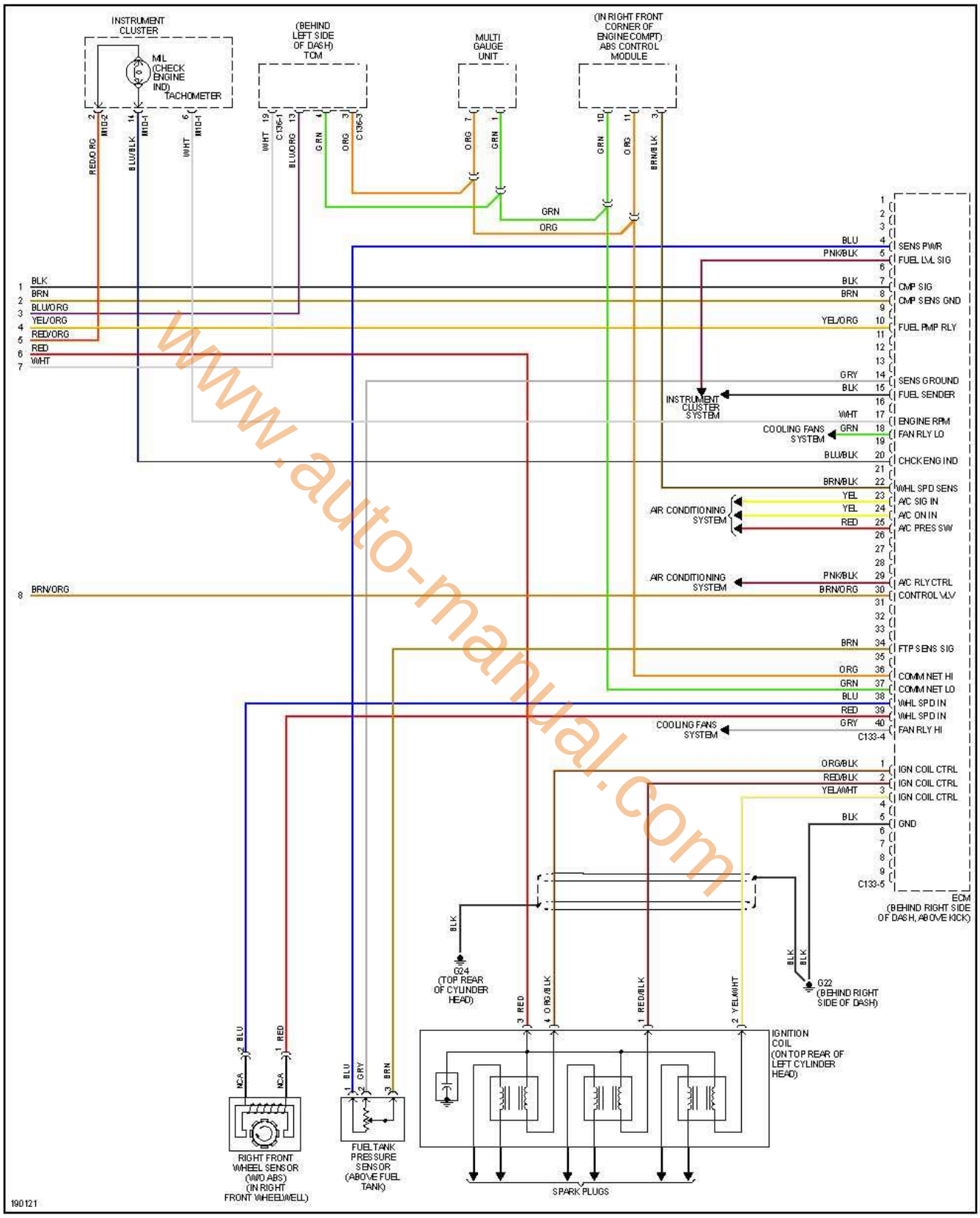

www.auto-manual.com

encendido electronico.com

Tiburon 2.7L, 2005 1 de 4

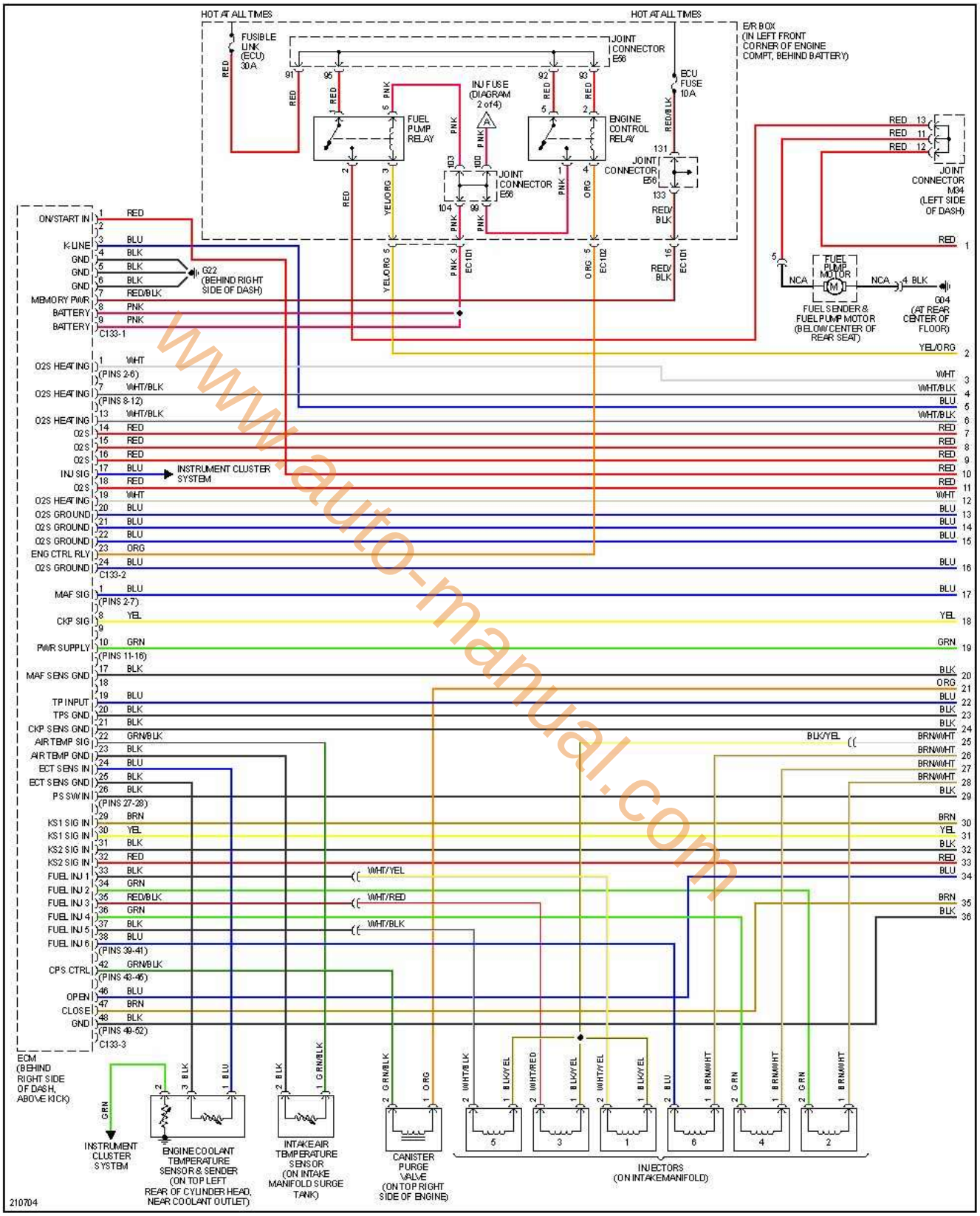

www.auto-manual.com

encendido electronico.com

2 de 4

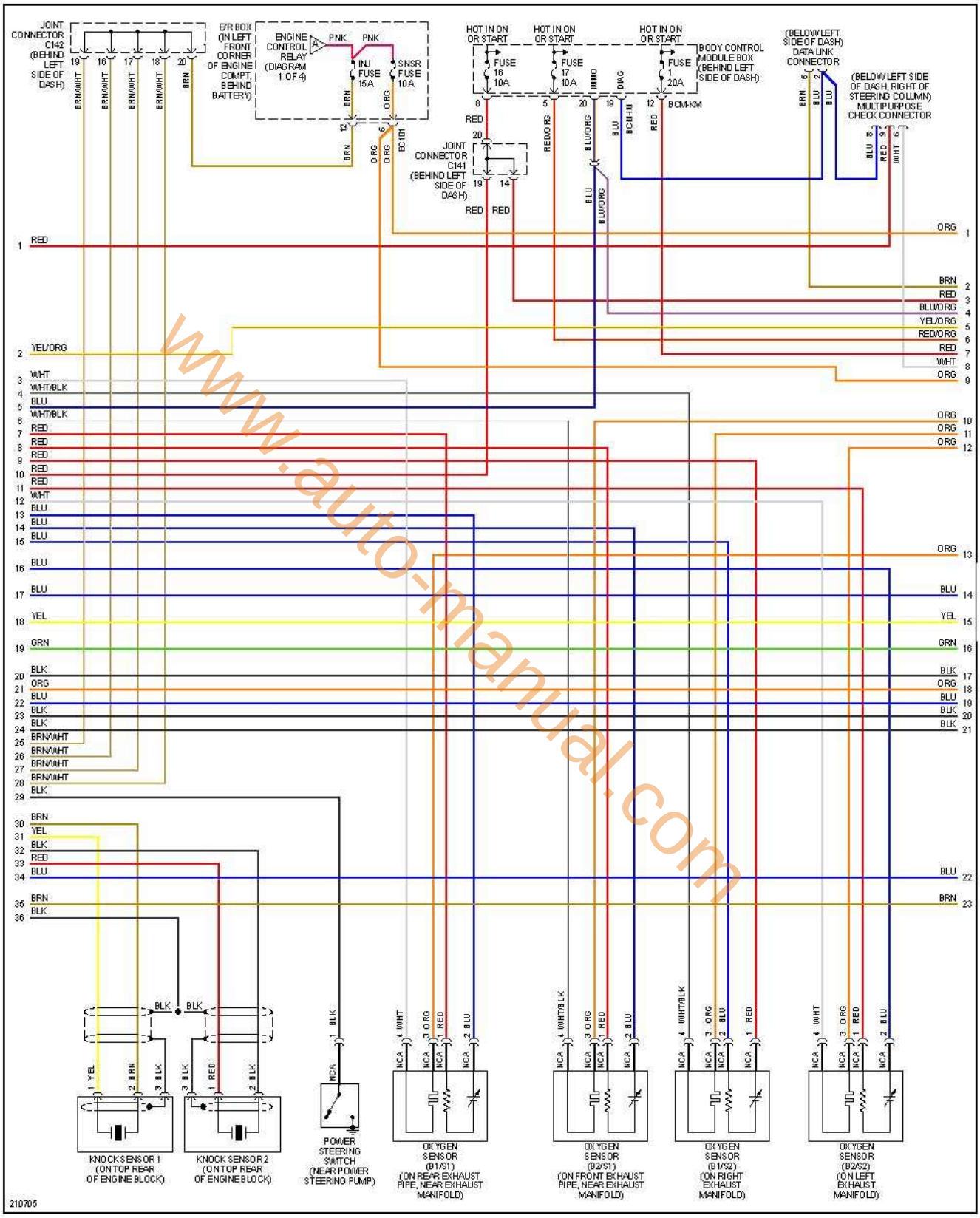

www.auto-manual.com

encendido electronico.com

3 de 4

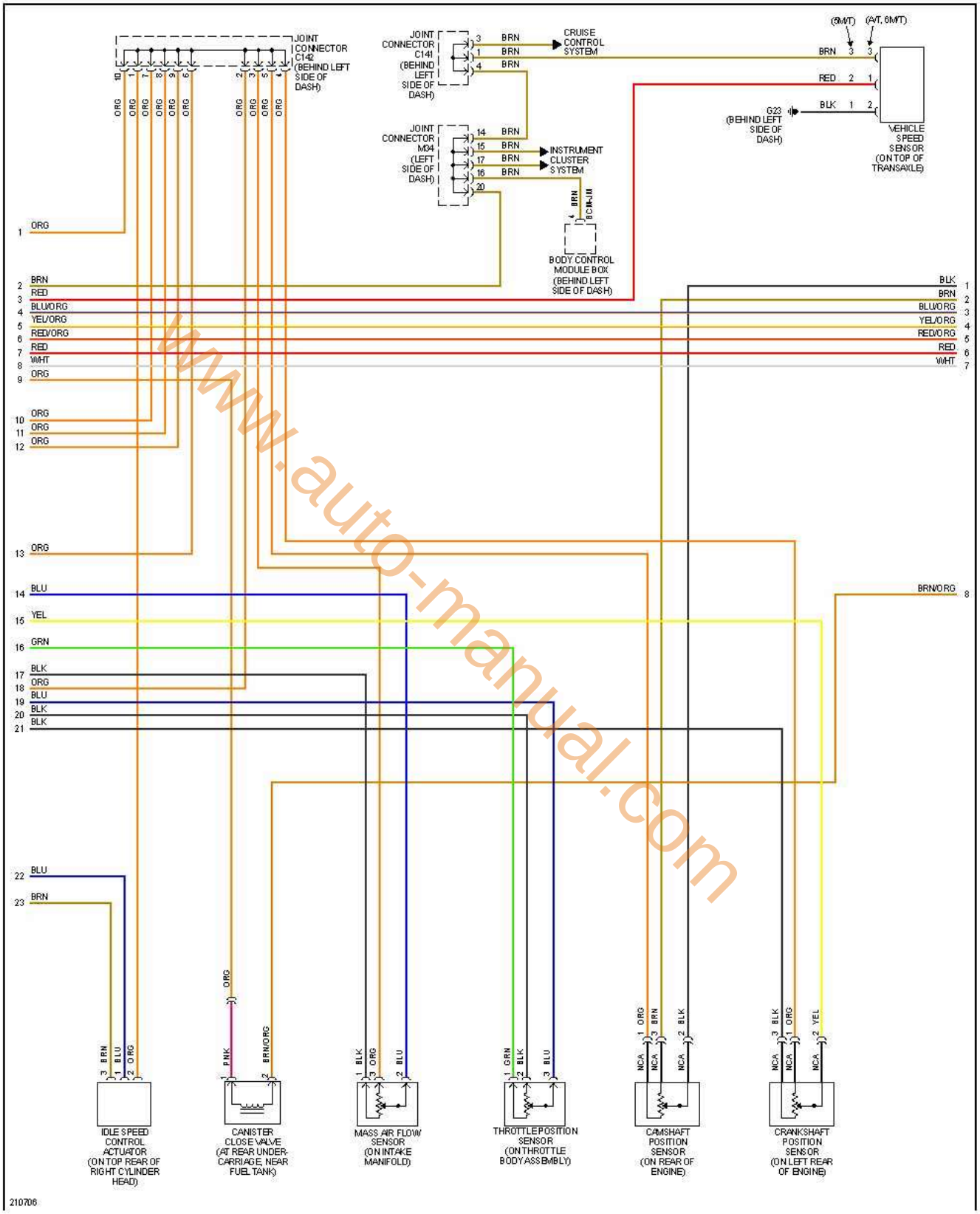

www.auto-manual.com

encendido electronico.com

4 de 4

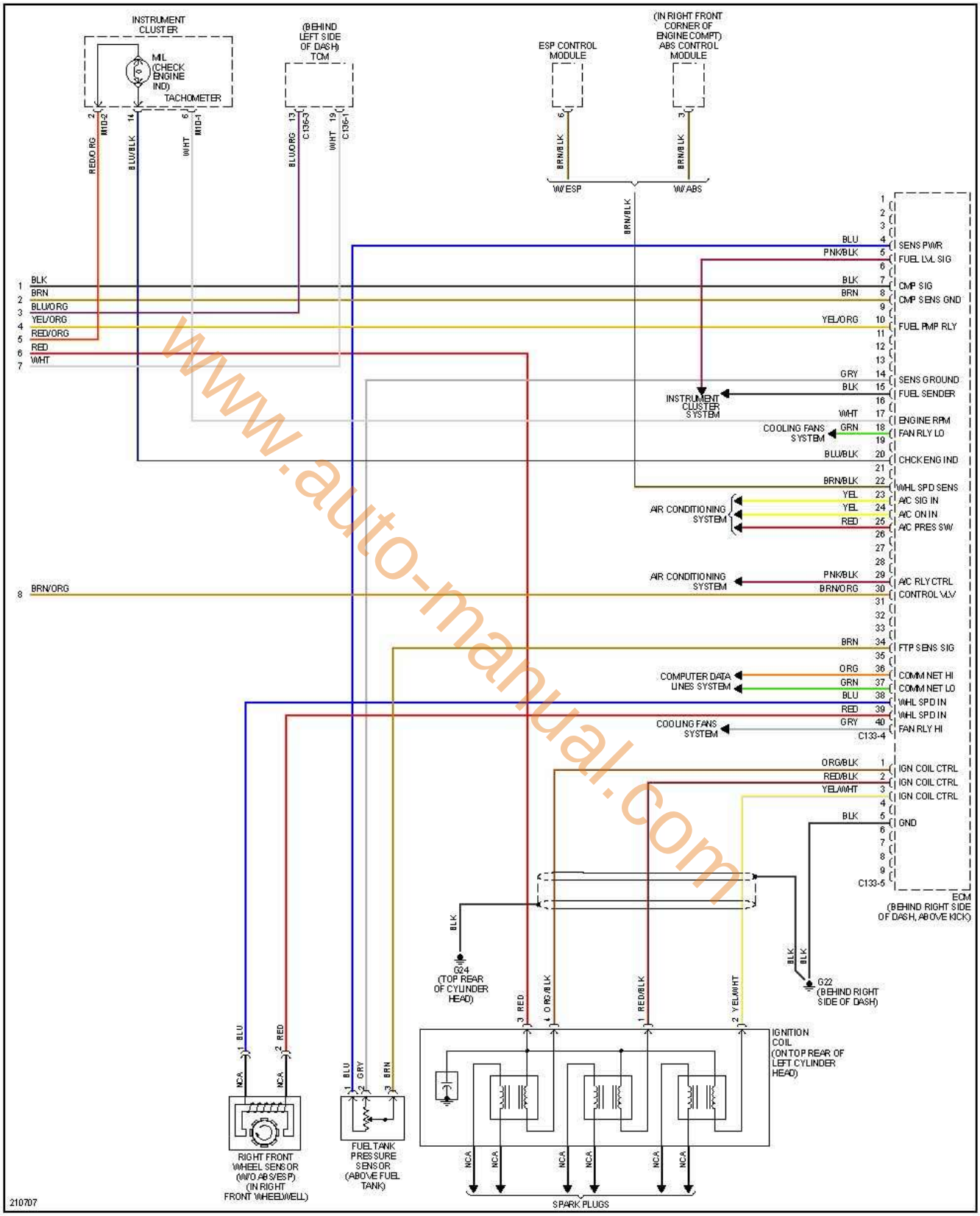

www.auto-manual.com

encendido electronico.com

Tiburon 2.7L, 2006 1 de 4

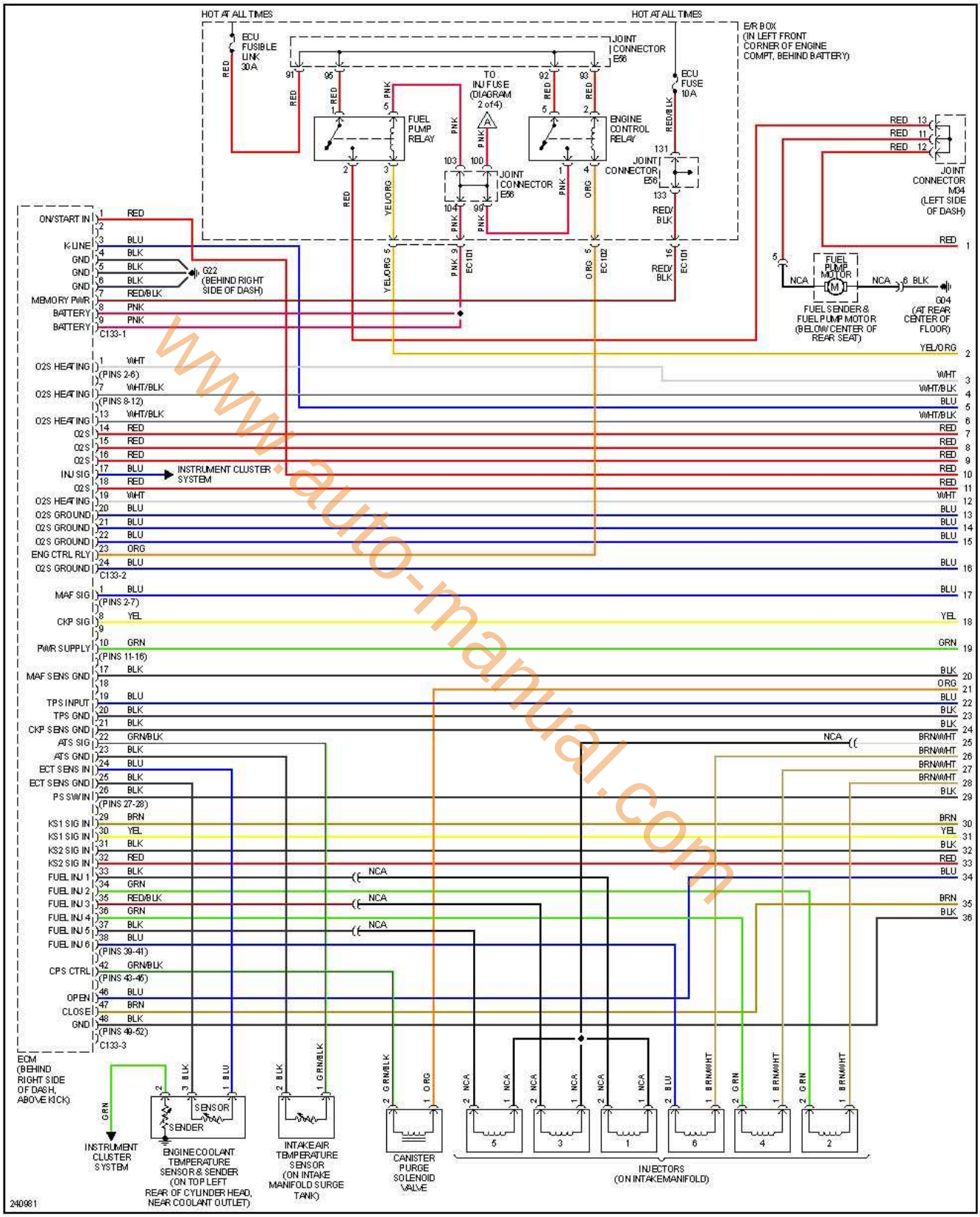

www.auto-manual.com

encendido electronico.com

2 de 4

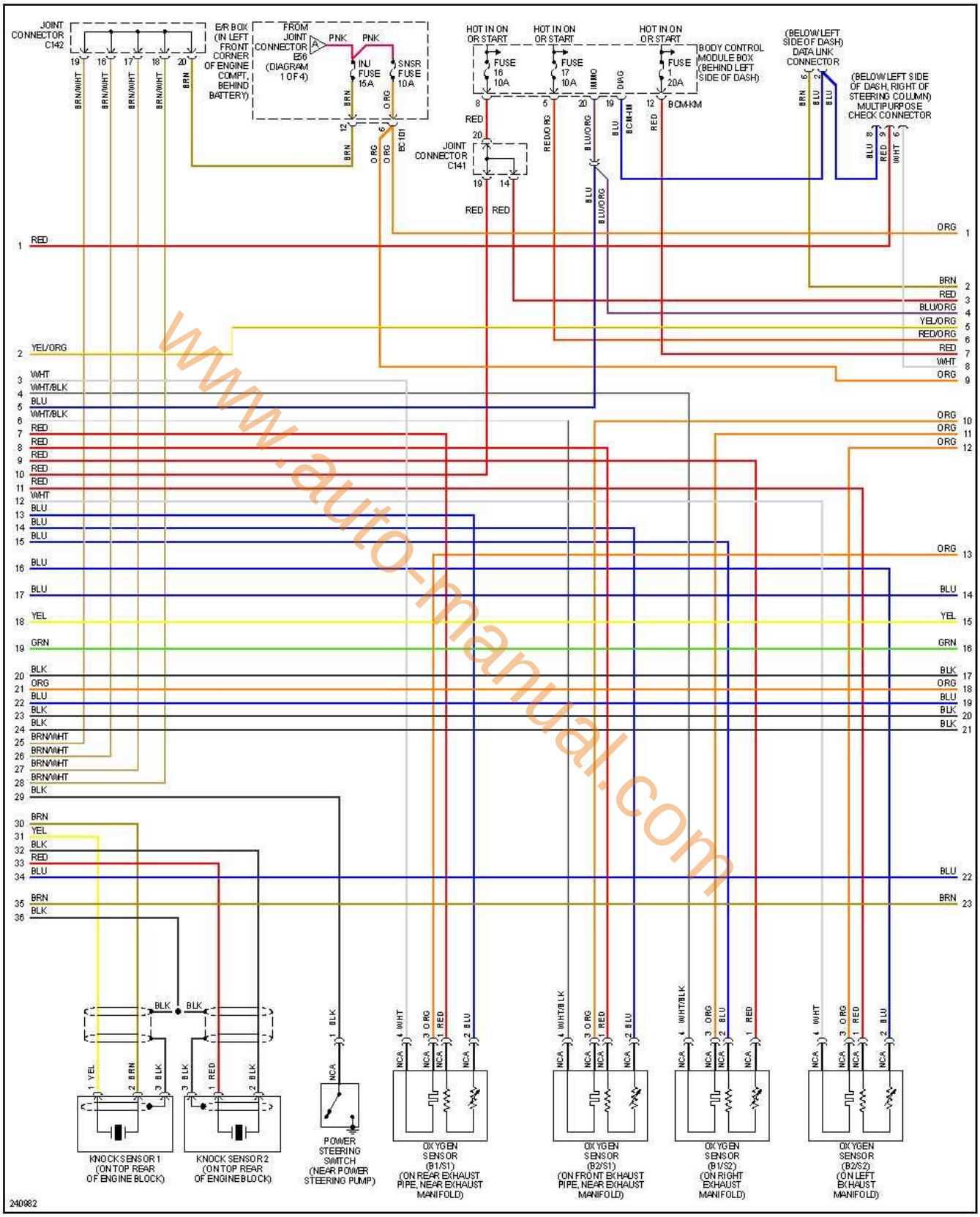

www.auto-manual.com

encendido electronico.com

3 de 4

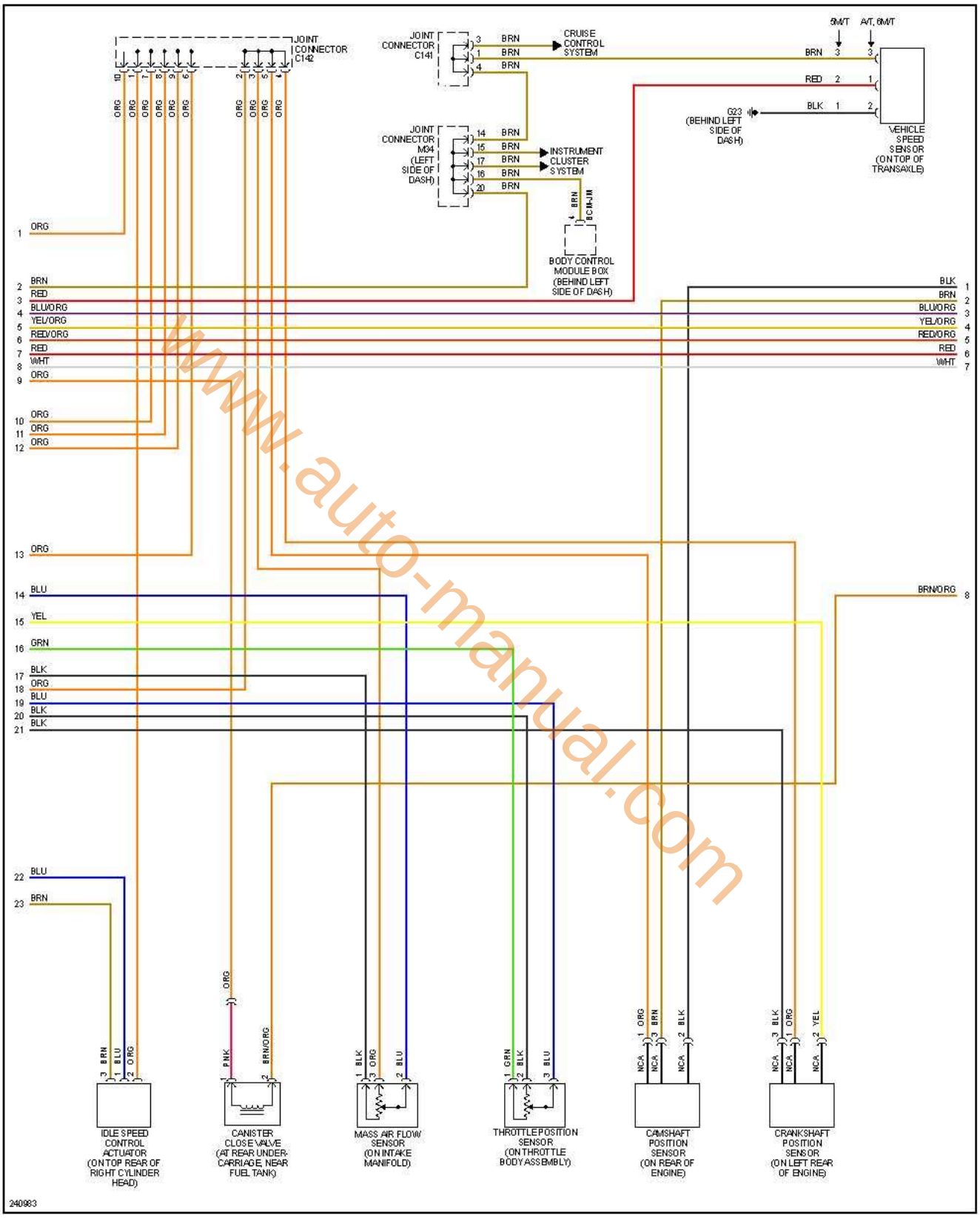

www.auto-manual.com

4 de 4

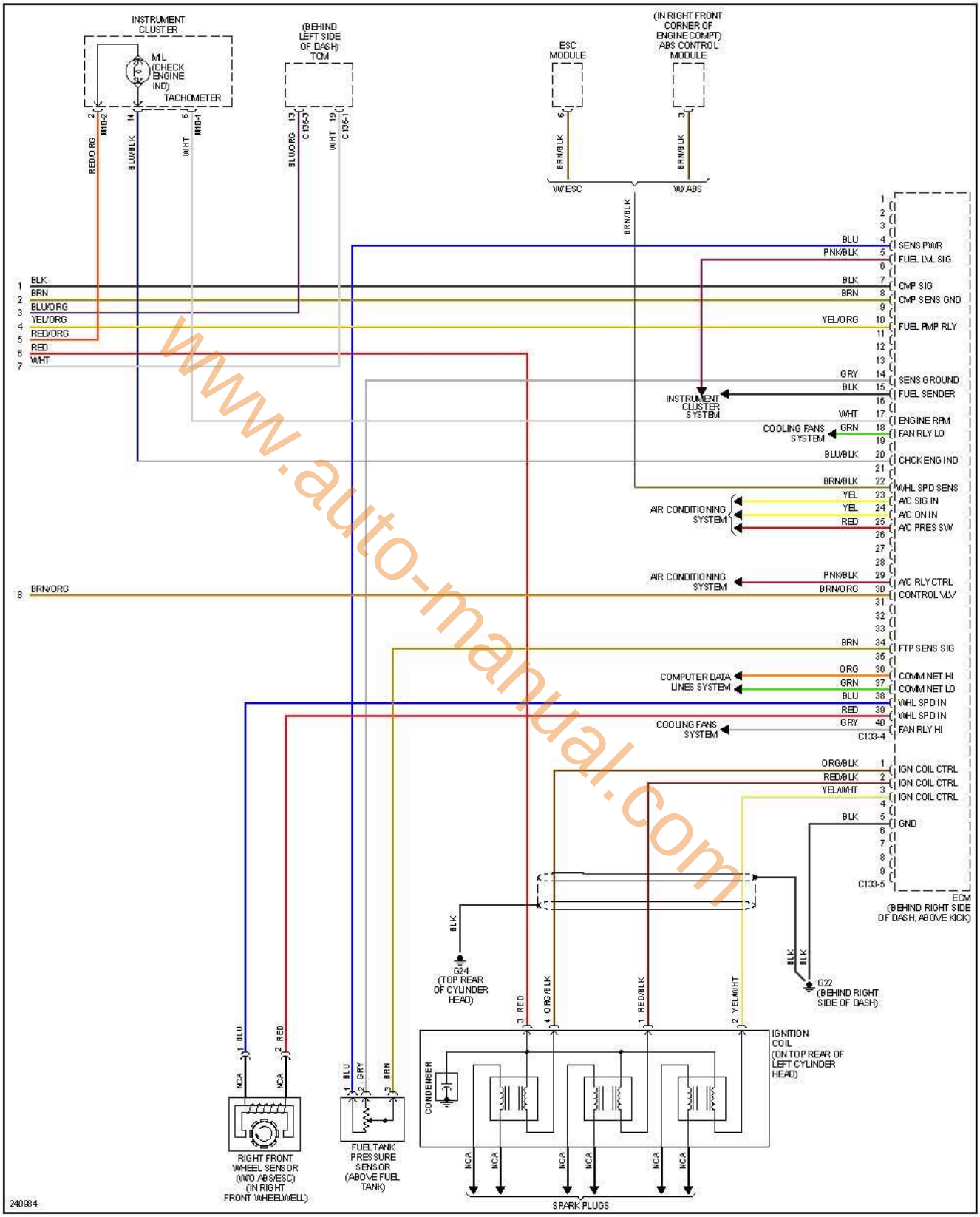

www.auto-manual.com

encendido electronico.com

TUCSON

www.auto-manual.com

Tucson 2.0L, 2005-2006

www.auto-manual.com

Tucson 2.0L, 2005 1 de 4

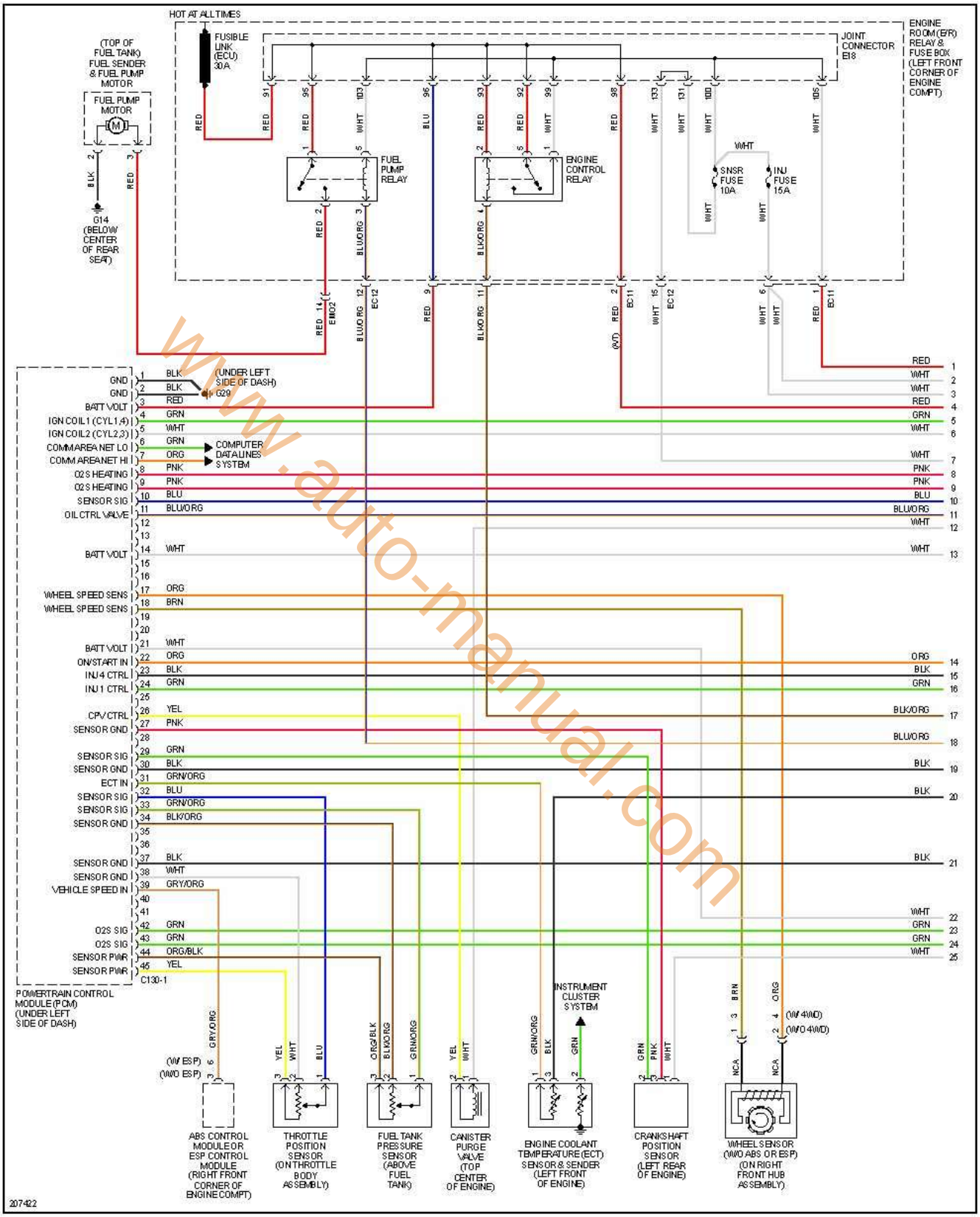

www.auto-manual.com

encendido electronico.com

2 de 4

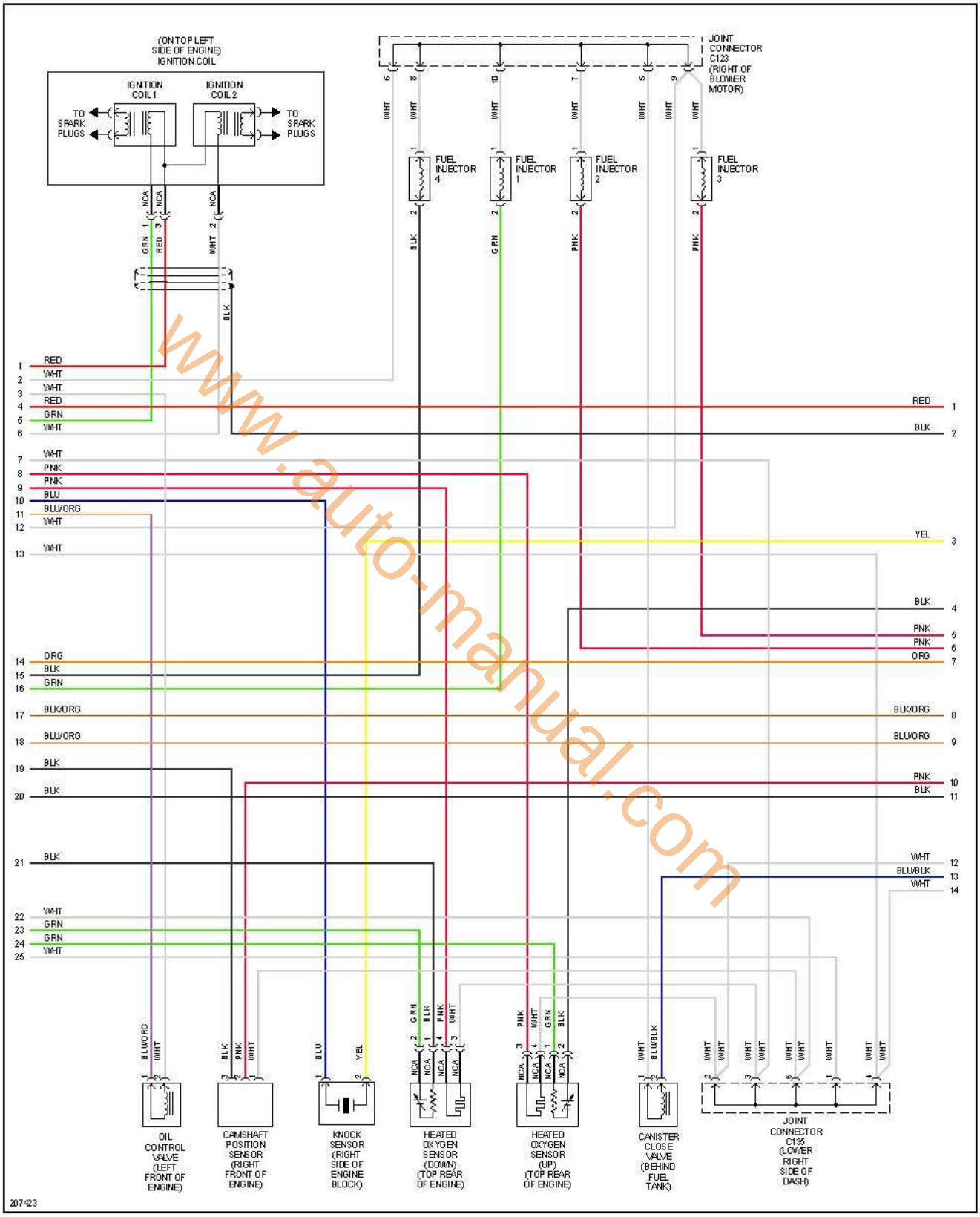

www.auto-manual.com

3 de 4

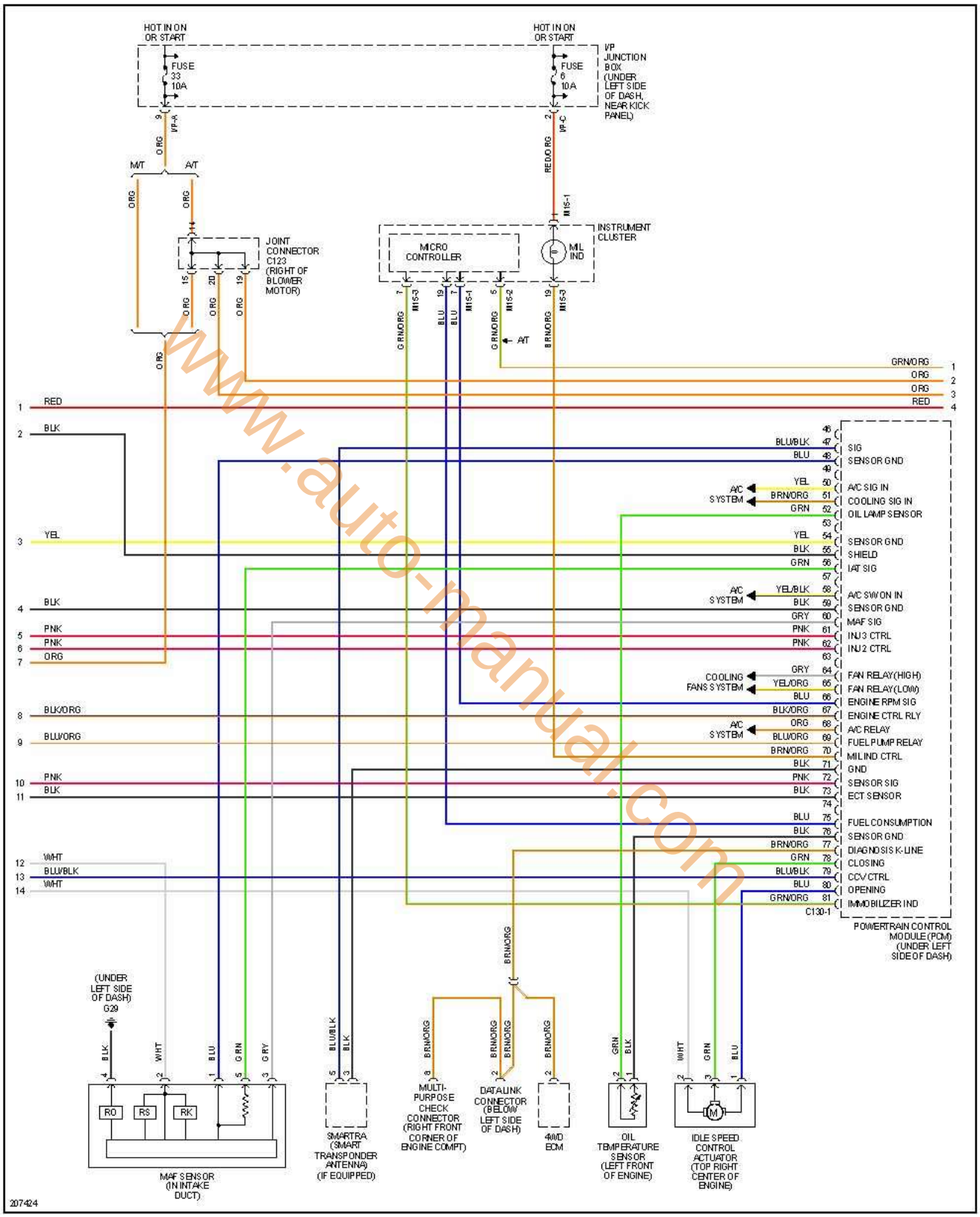

www.auto-manual.com

encendido electronico.com

4 de 4

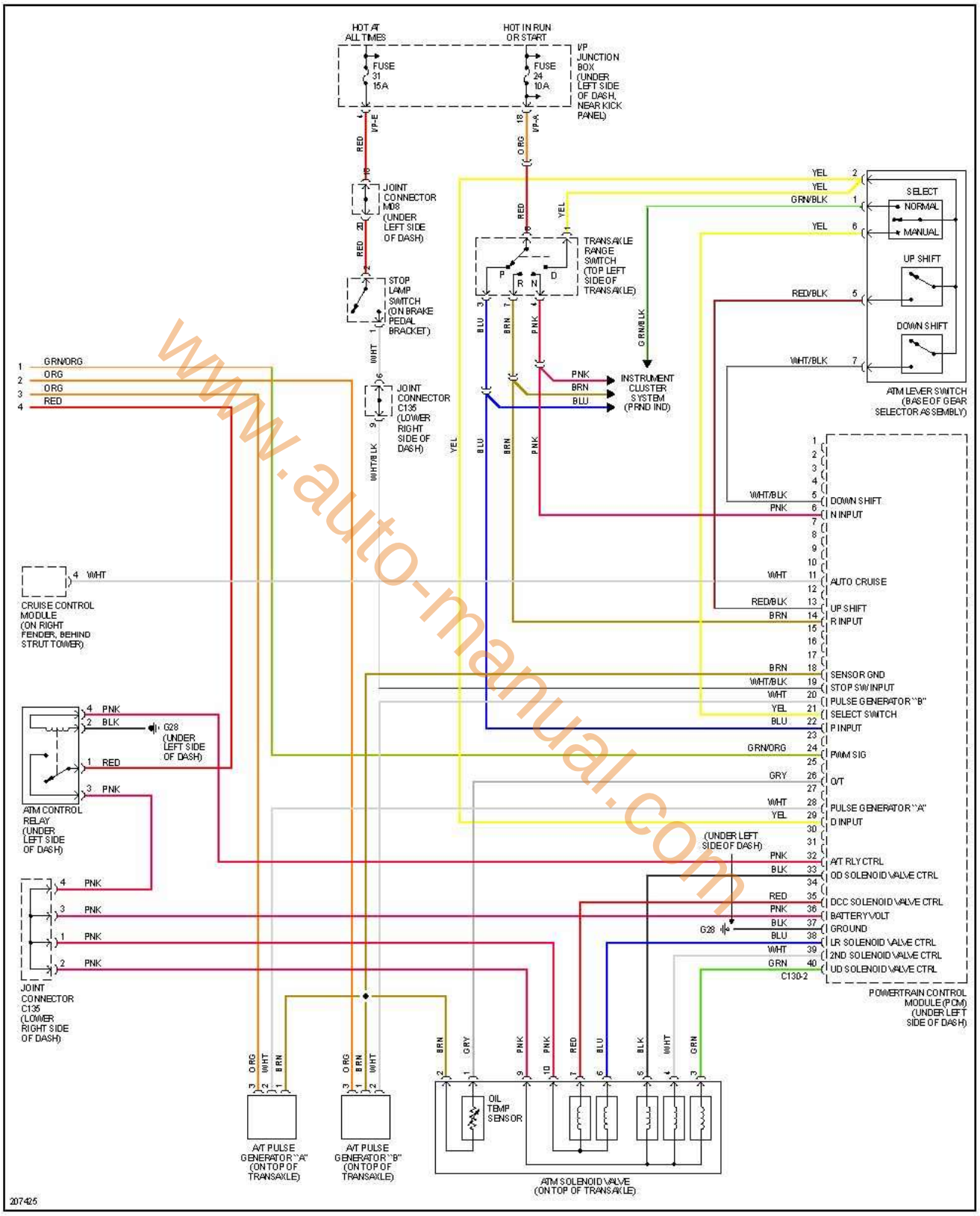

www.auto-manual.com

encendido electronico.com

Tucson 2.0L, 2006 1 de 4

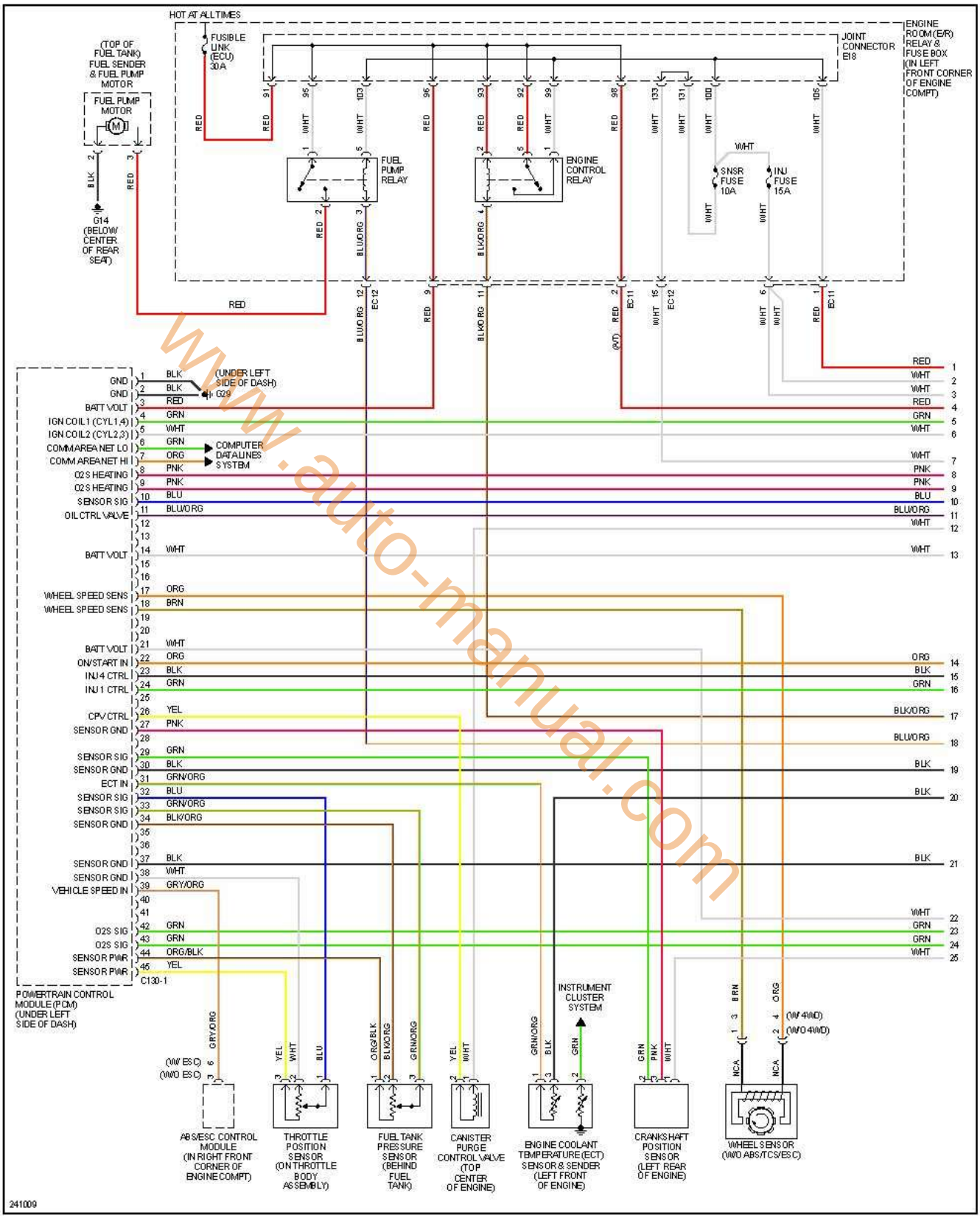

www.auto-manual.com

encendido electronico.com

2 de 4

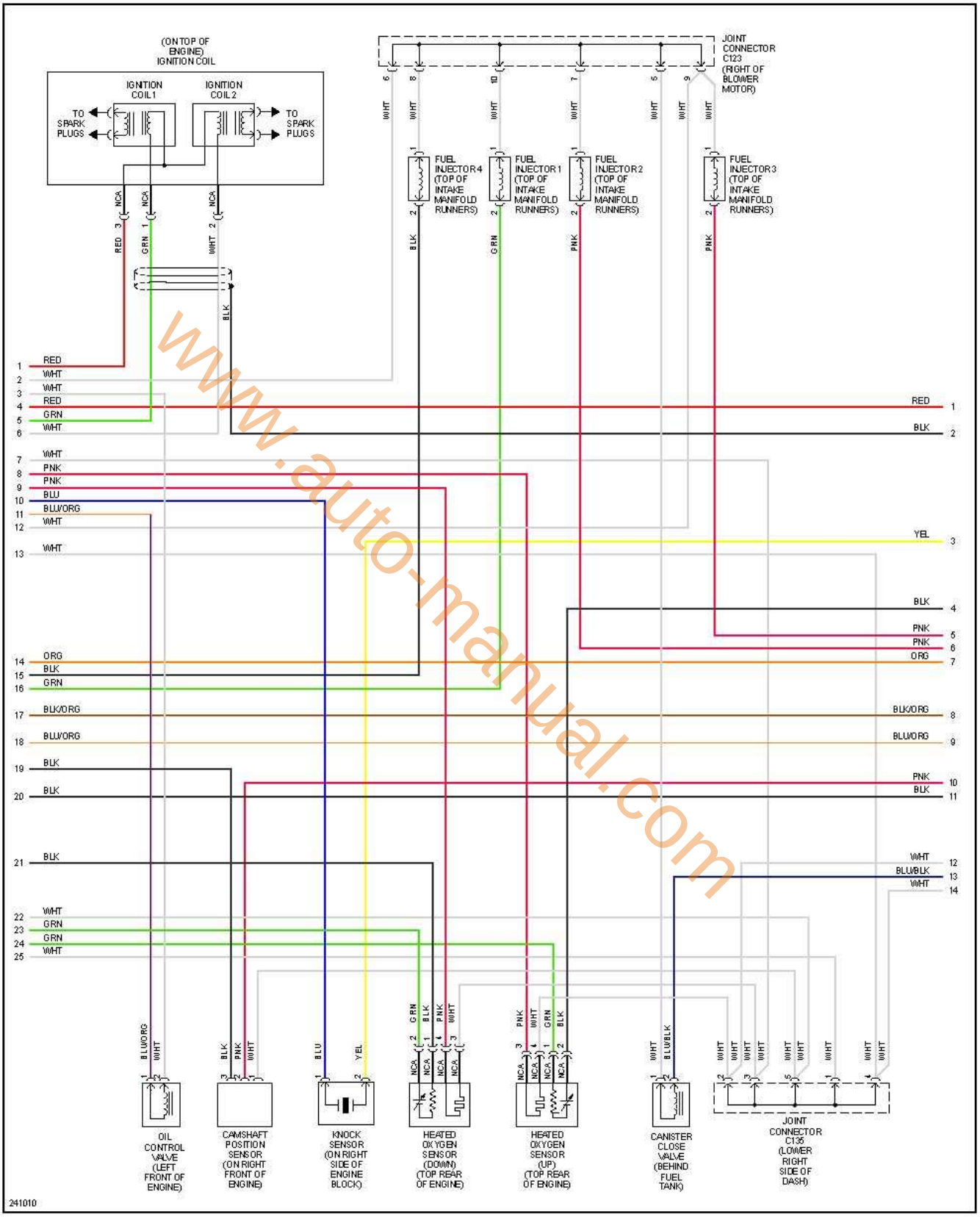

www.auto-manual.com

3 de 4

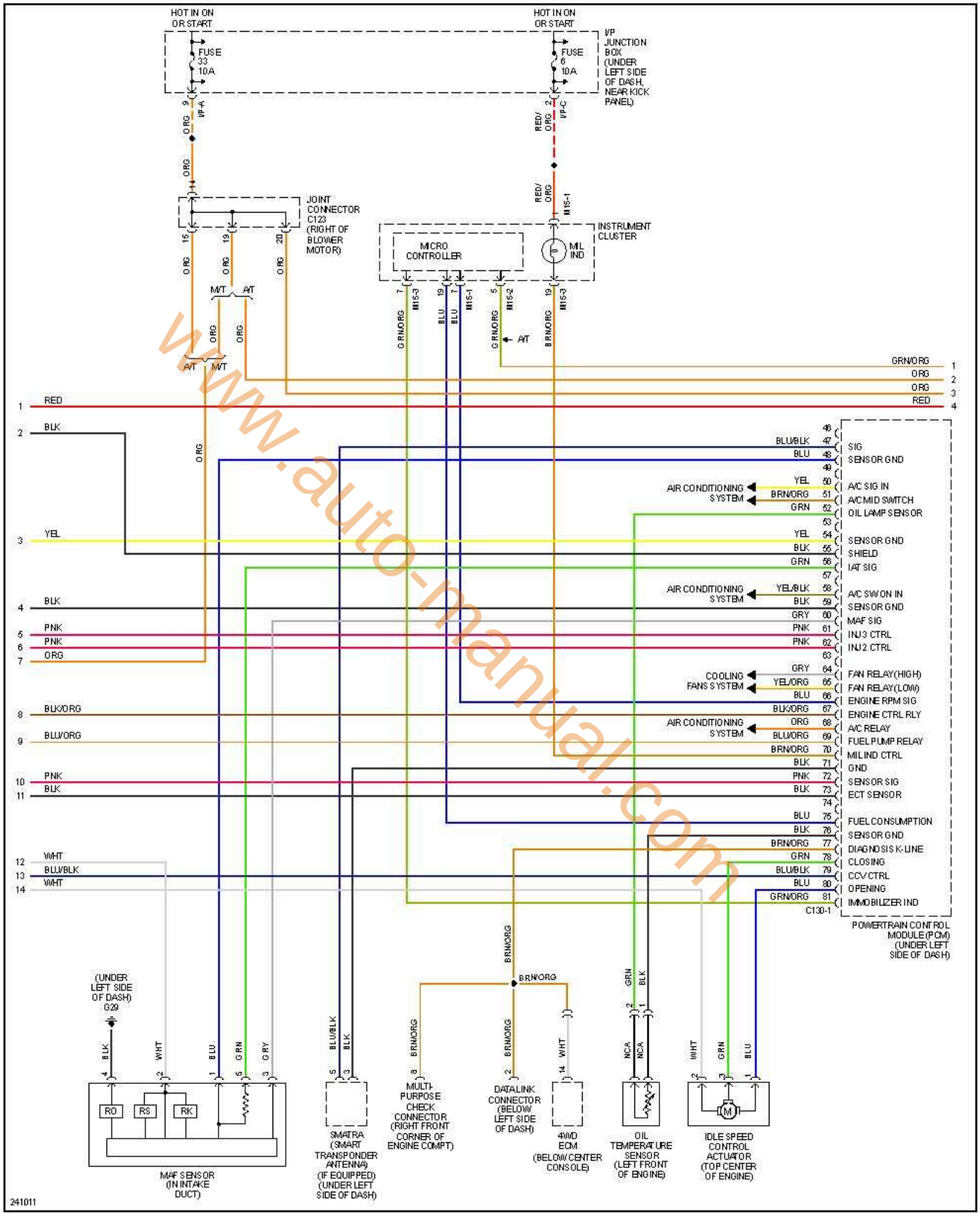

www.auto-manual.com

encendido electronico.com

4 de 4

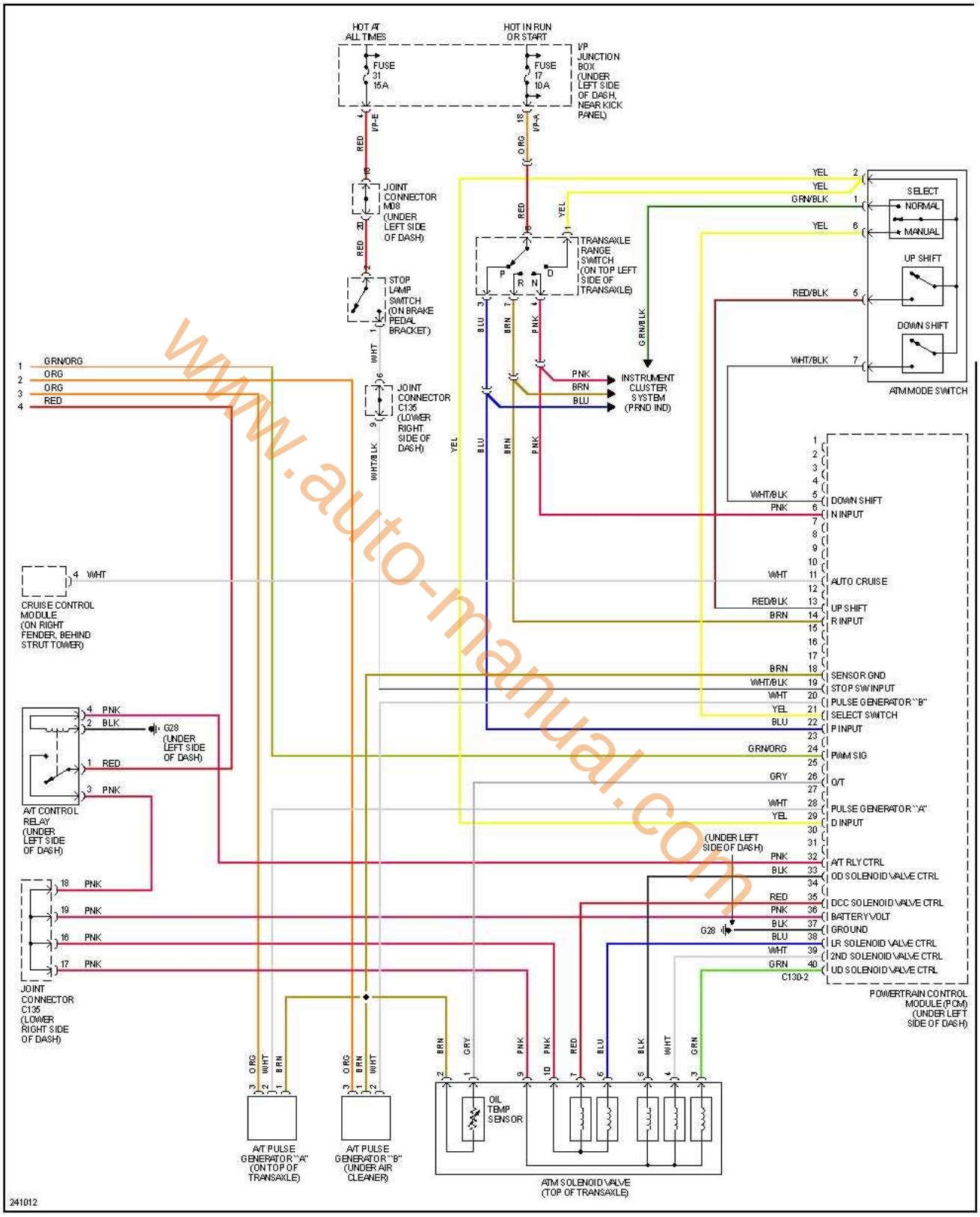

www.auto-manual.com

encendido electronico.com

Tucson 2.7L, 2005-2006

www.auto-manual.com

Tucson 2.7L, 2005 1 de 3

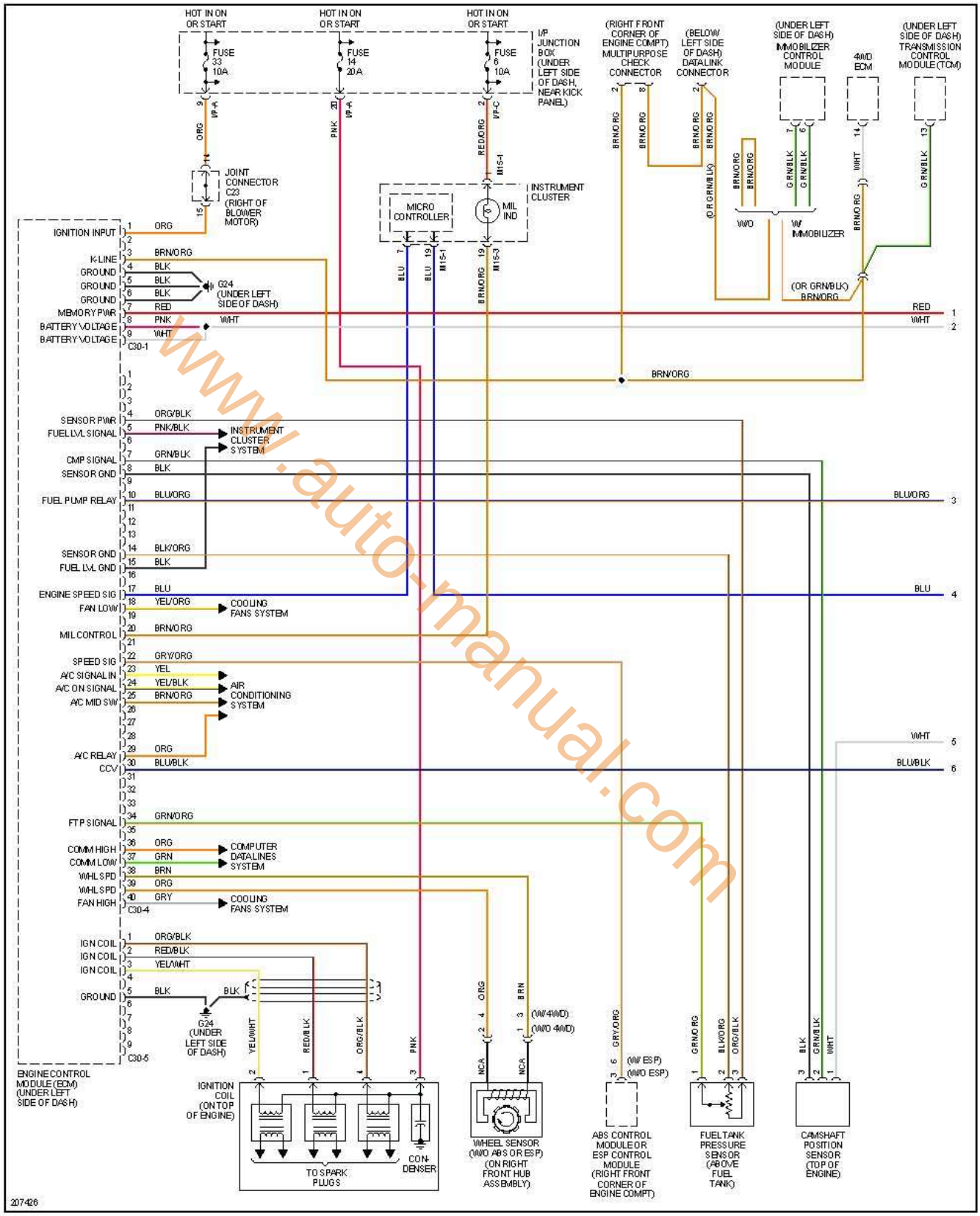

www.auto-manual.com

encendido electronico.com

2 de 3

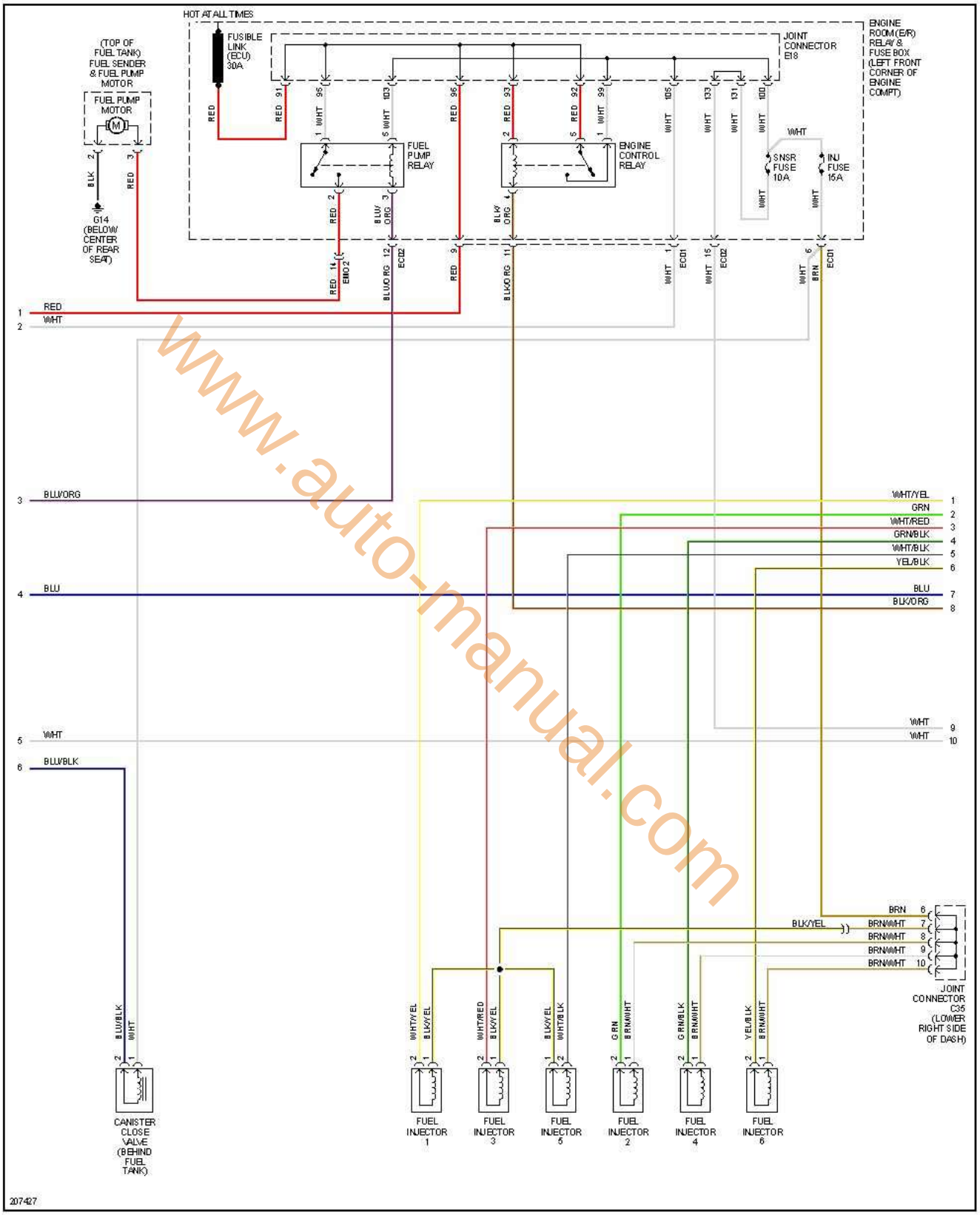

www.auto-manual.com

encendido electronico.com

3 de 3

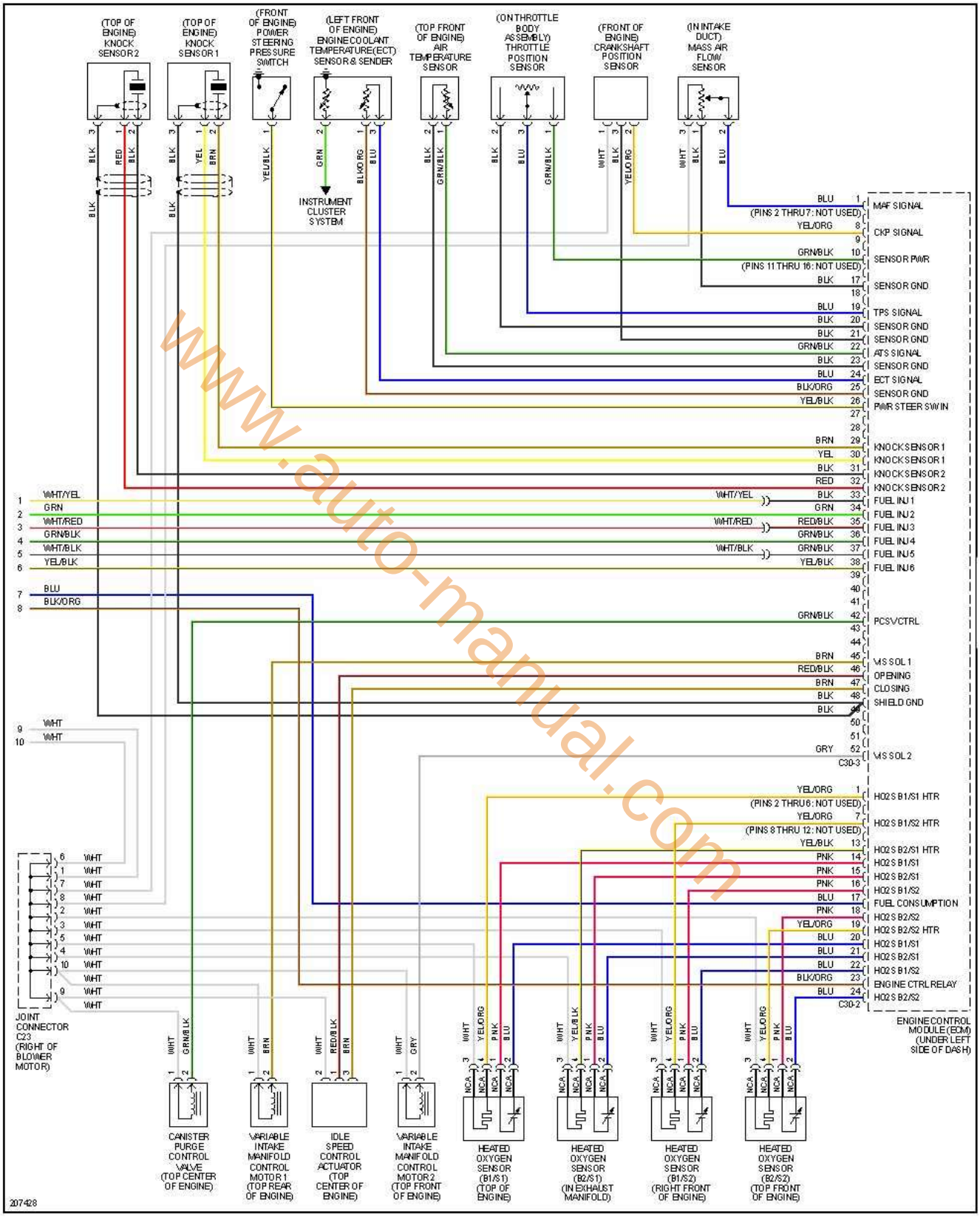

www.auto-manual.com

encendido electronico.com

Tucson 2.7L, 2006 1 de 3

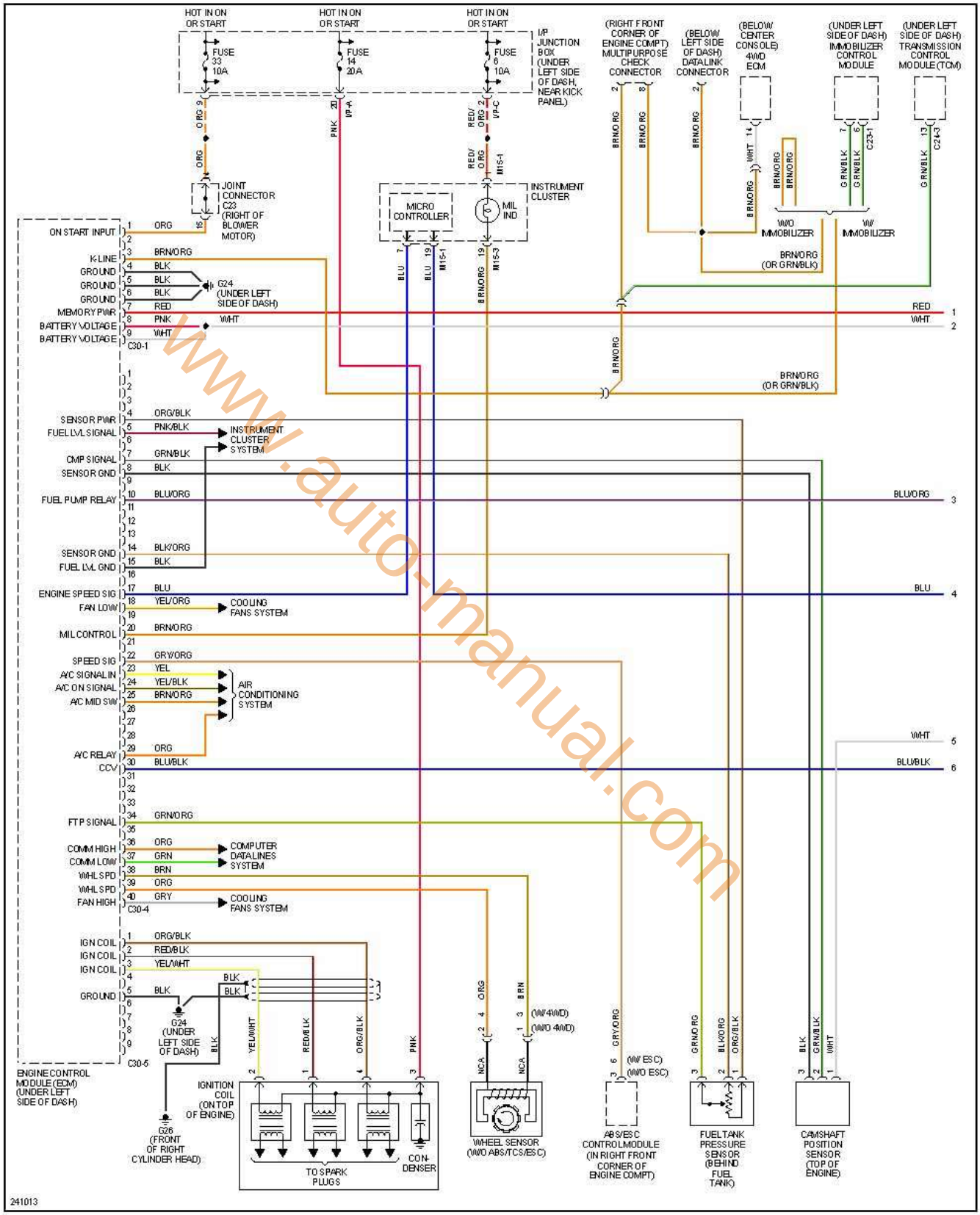

www.auto-manual.com

encendido electronico.com

2 de 3

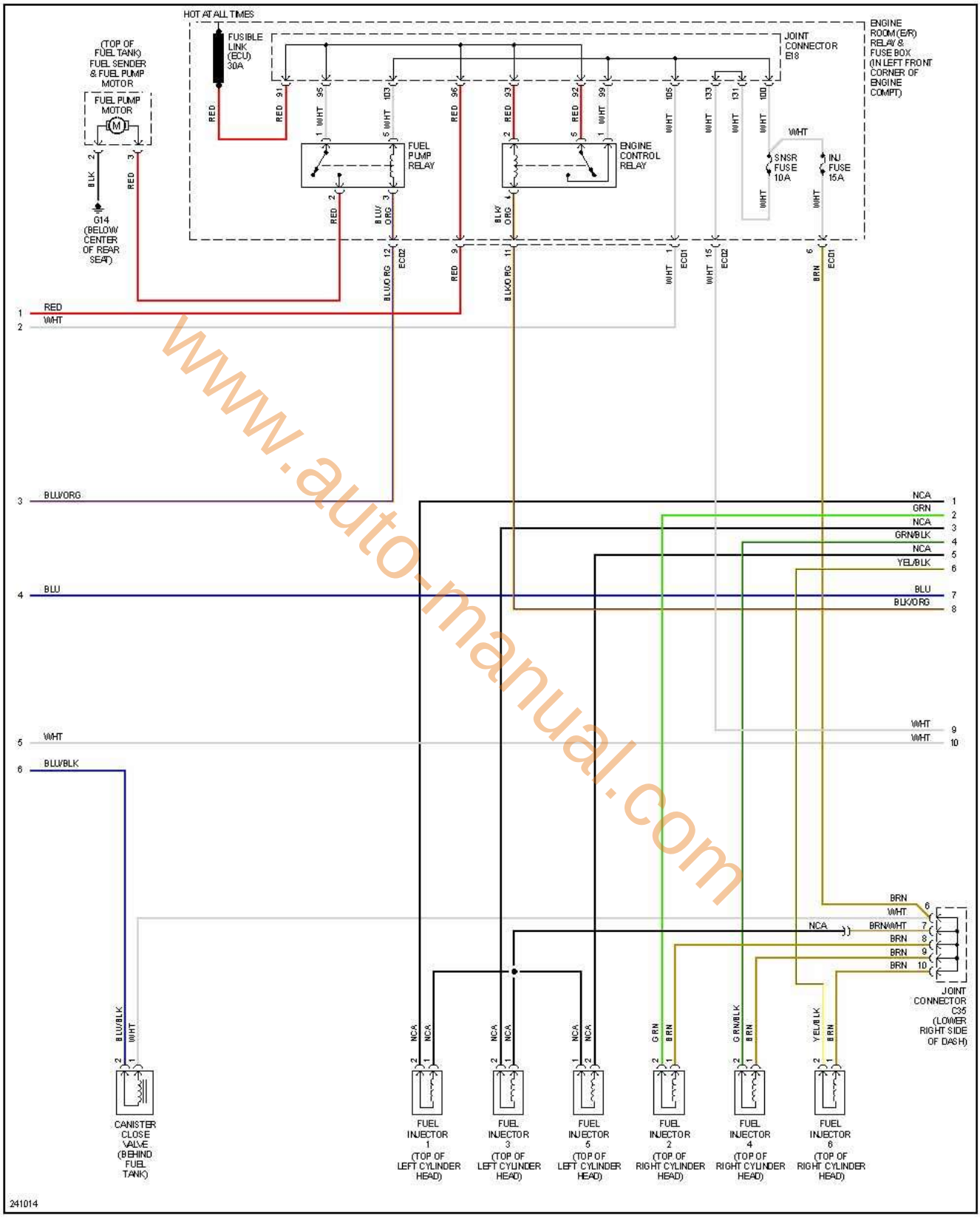

www.auto-manual.com

encendido electronico.com

3 de 3

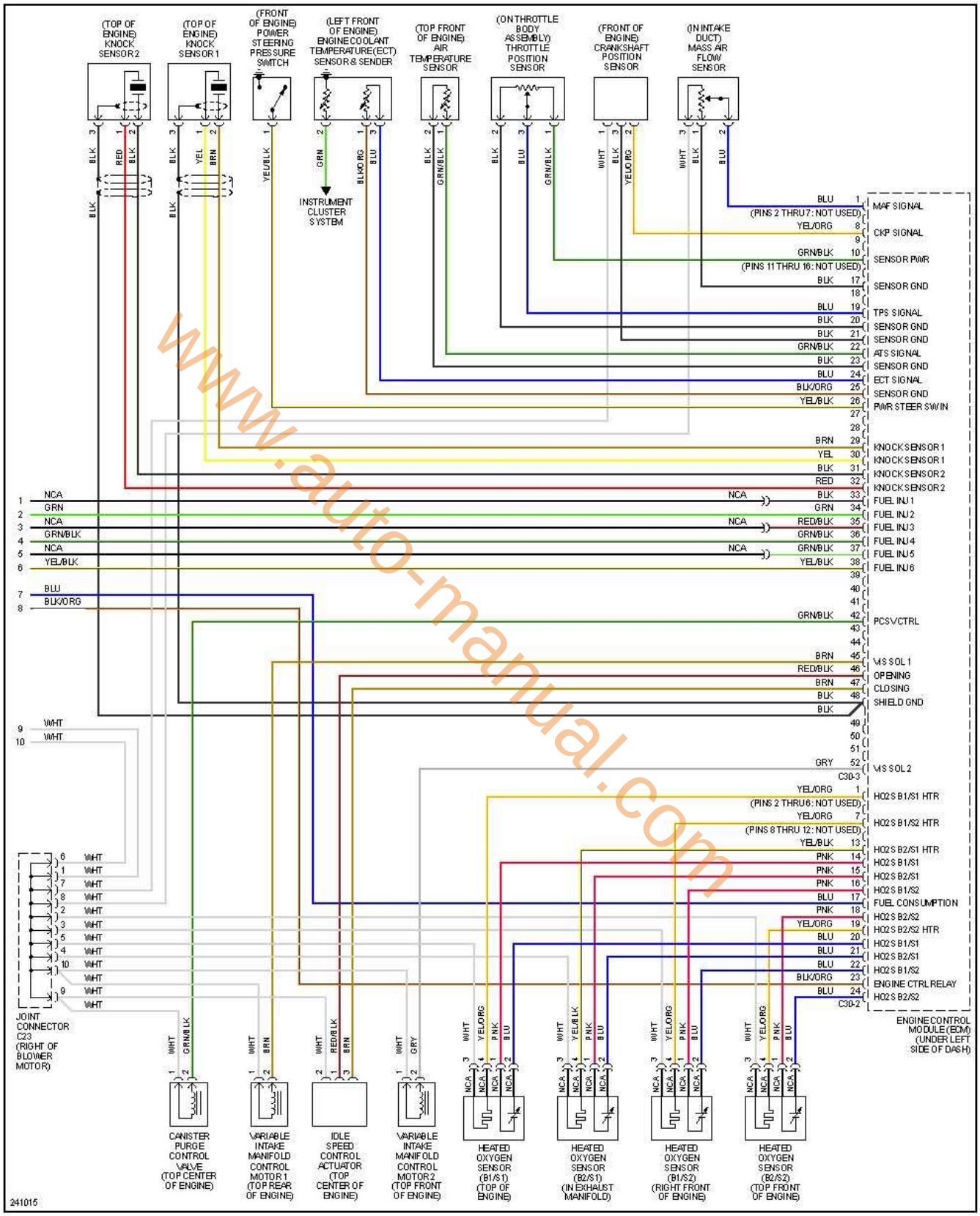

www.auto-manual.com

encendido electronico.com

XG300

www.auto-manual.com

XG300 3.0L, 2001

www.auto-manual.com

XG300 3.0L, 2001 1 de 4

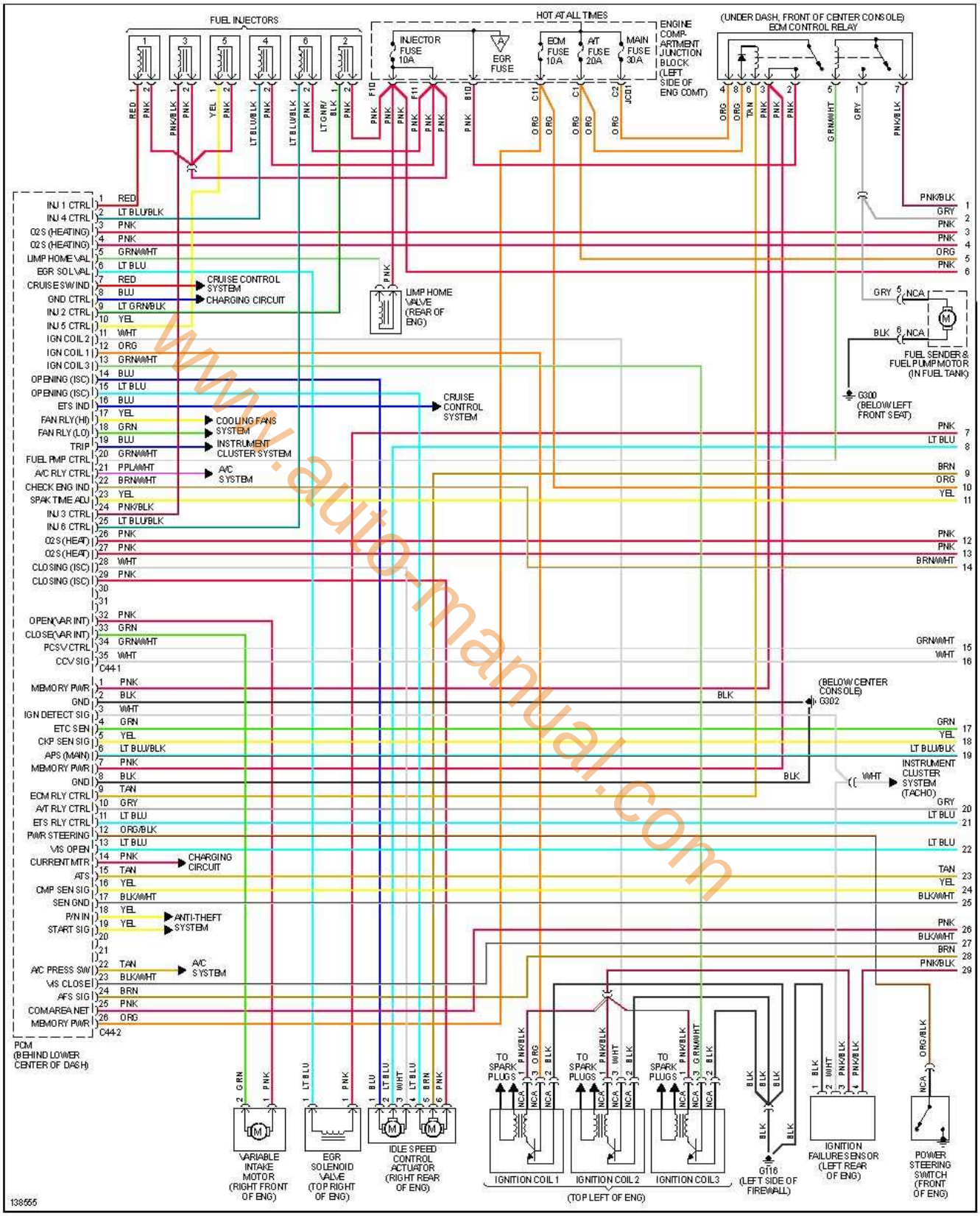

www.auto-manual.com

encendido electronico.com

2 de 4

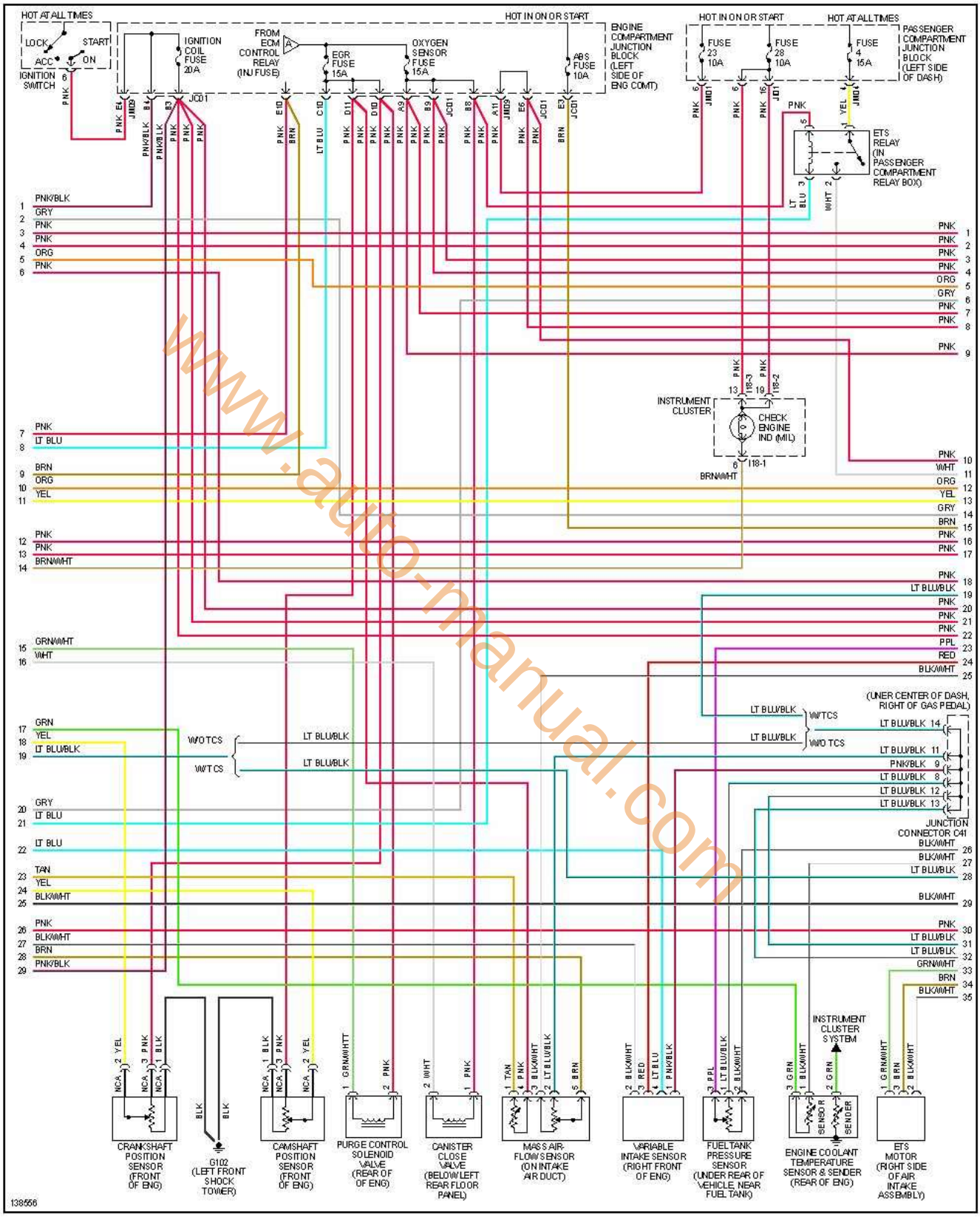

www.auto-manual.com

encendido electronico.com

3 de 4

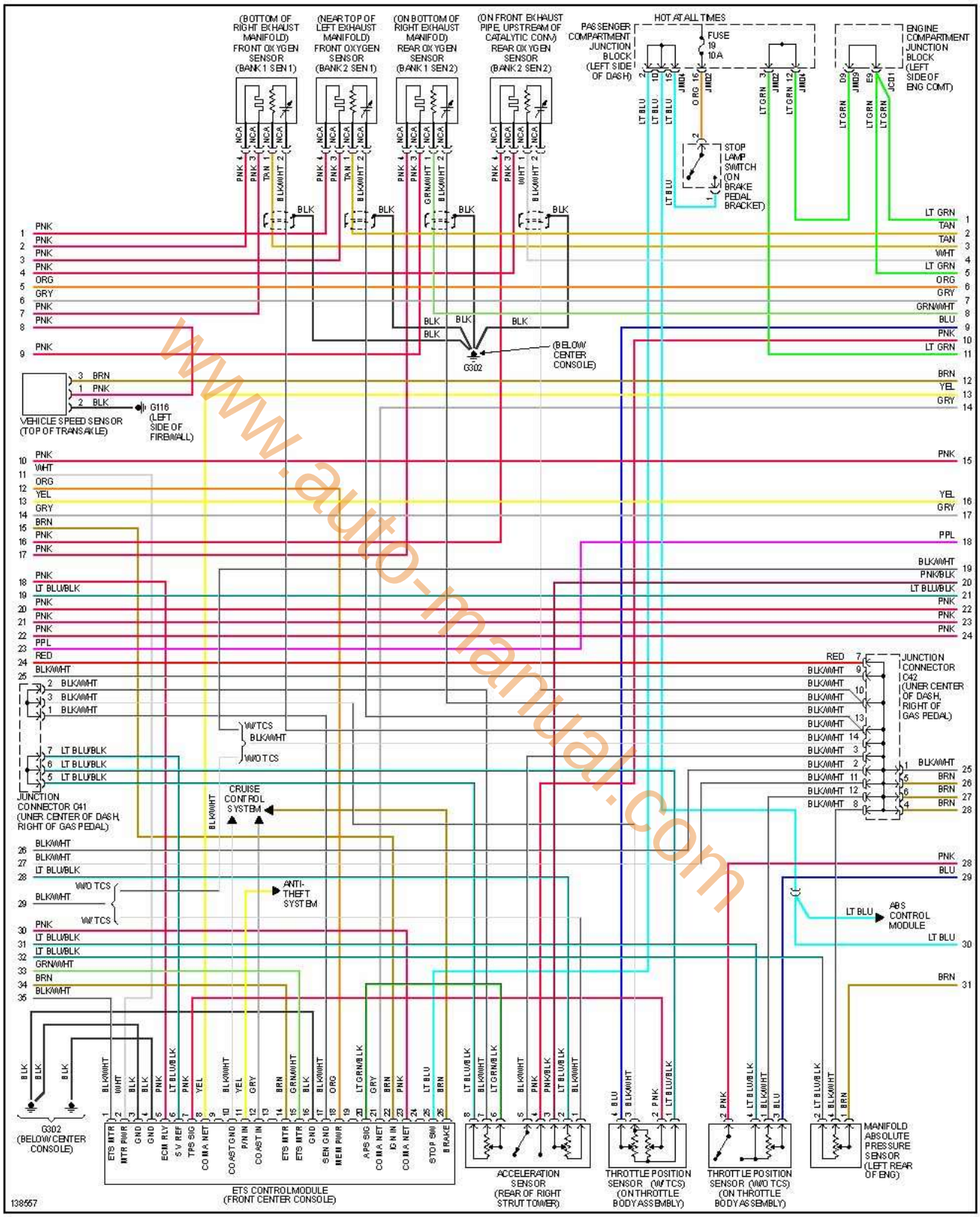

www.auto-manual.com

encendido electronico.com

4 de 4

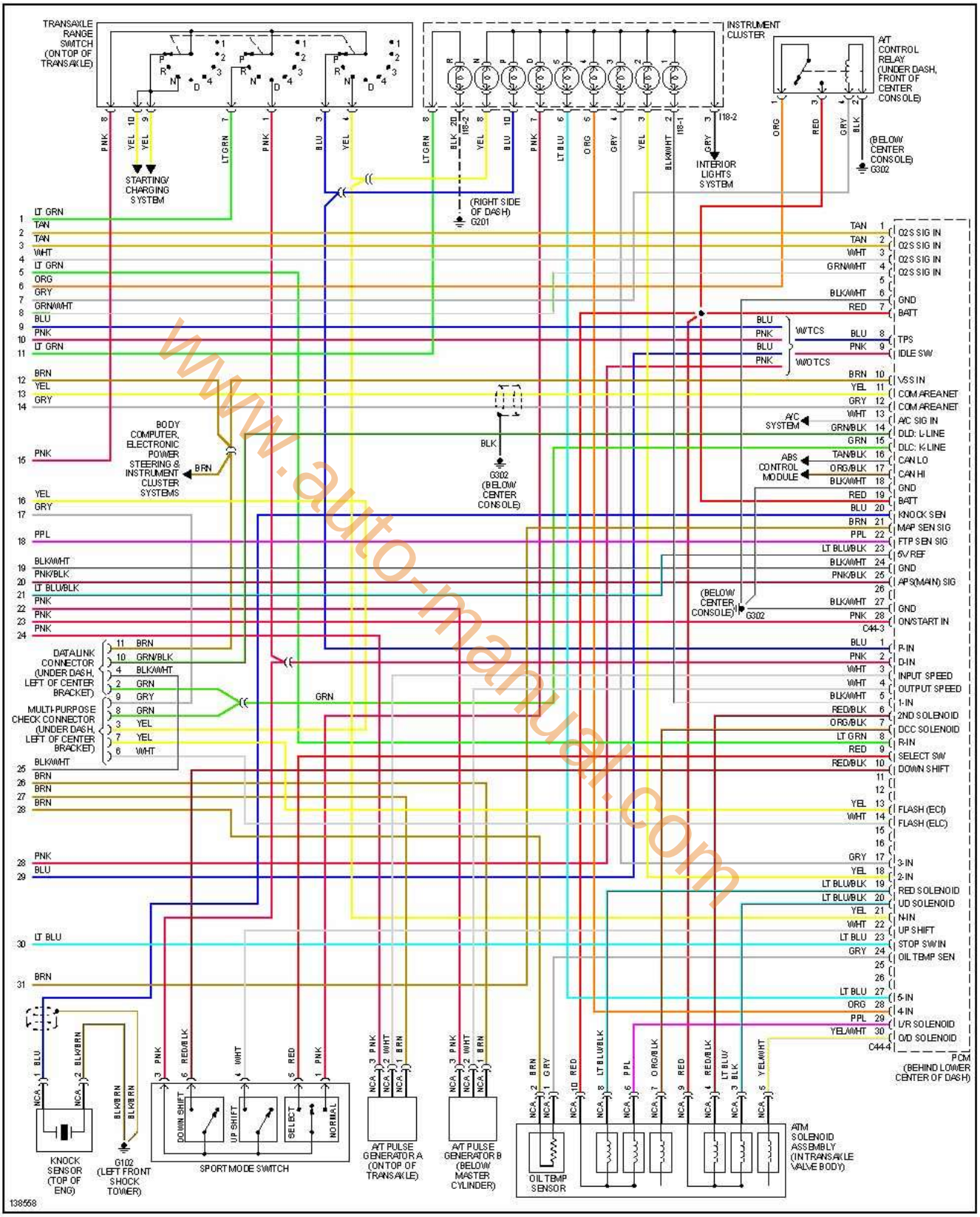

www.auto-manual.com

encendido electronico.com

XG350

www.auto-manual.com

XG350 3.5L, 2002-2005

www.auto-manual.com

XG350 3.5L, 2002 1 de 4

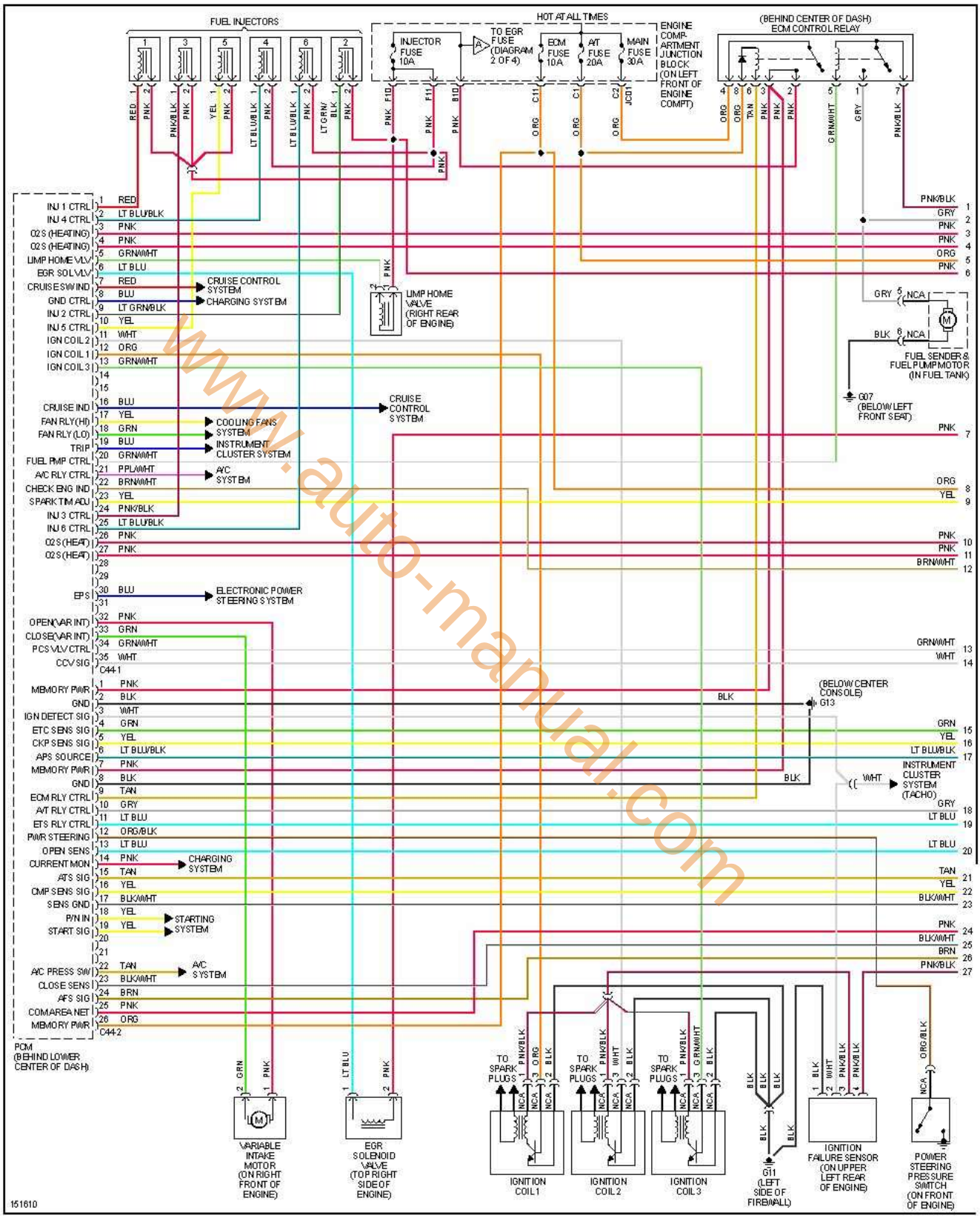

www.auto-manual.com

encendido electronico.com

2 de 4

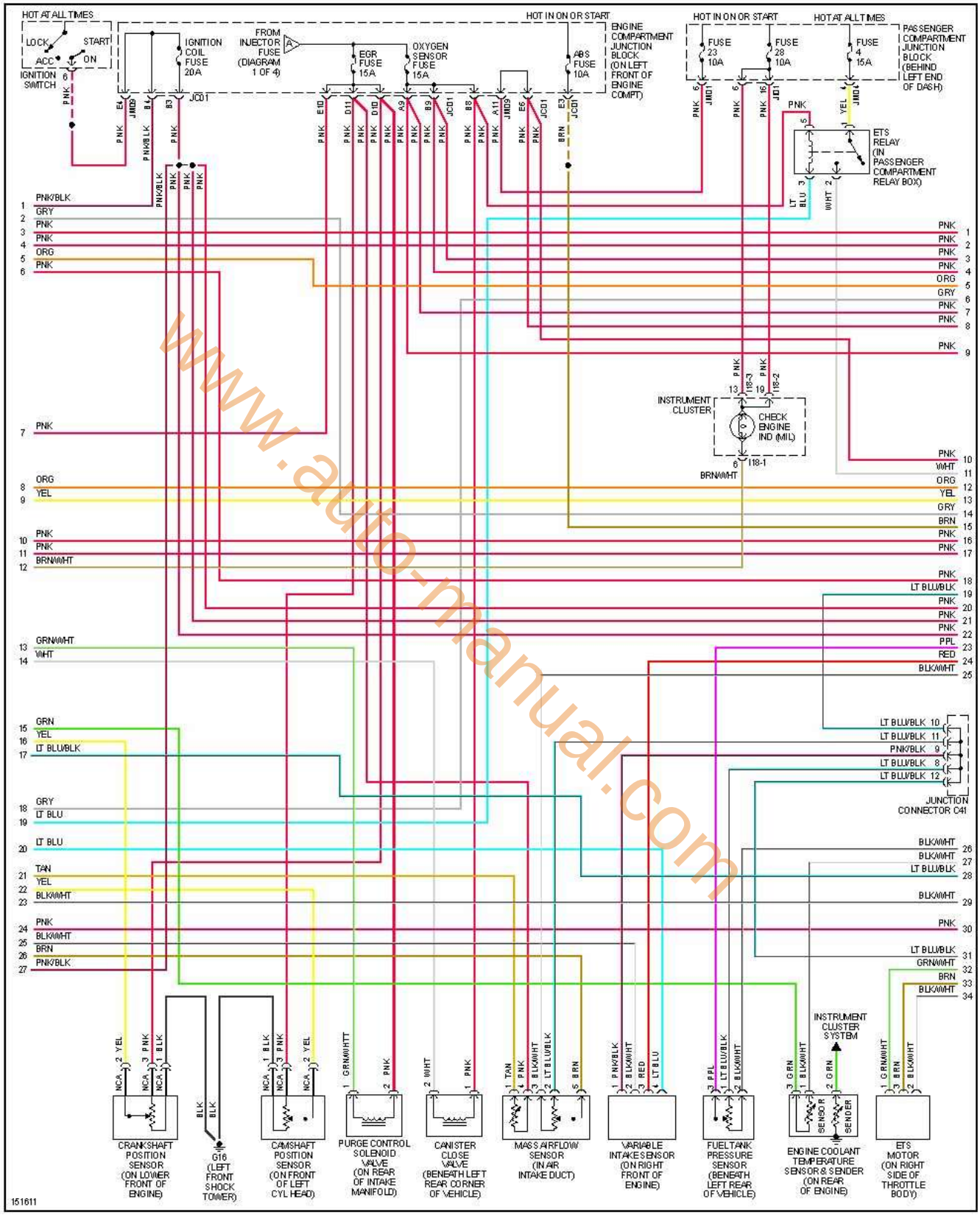

www.auto-manual.com

encendido electronico.com

3 de 4

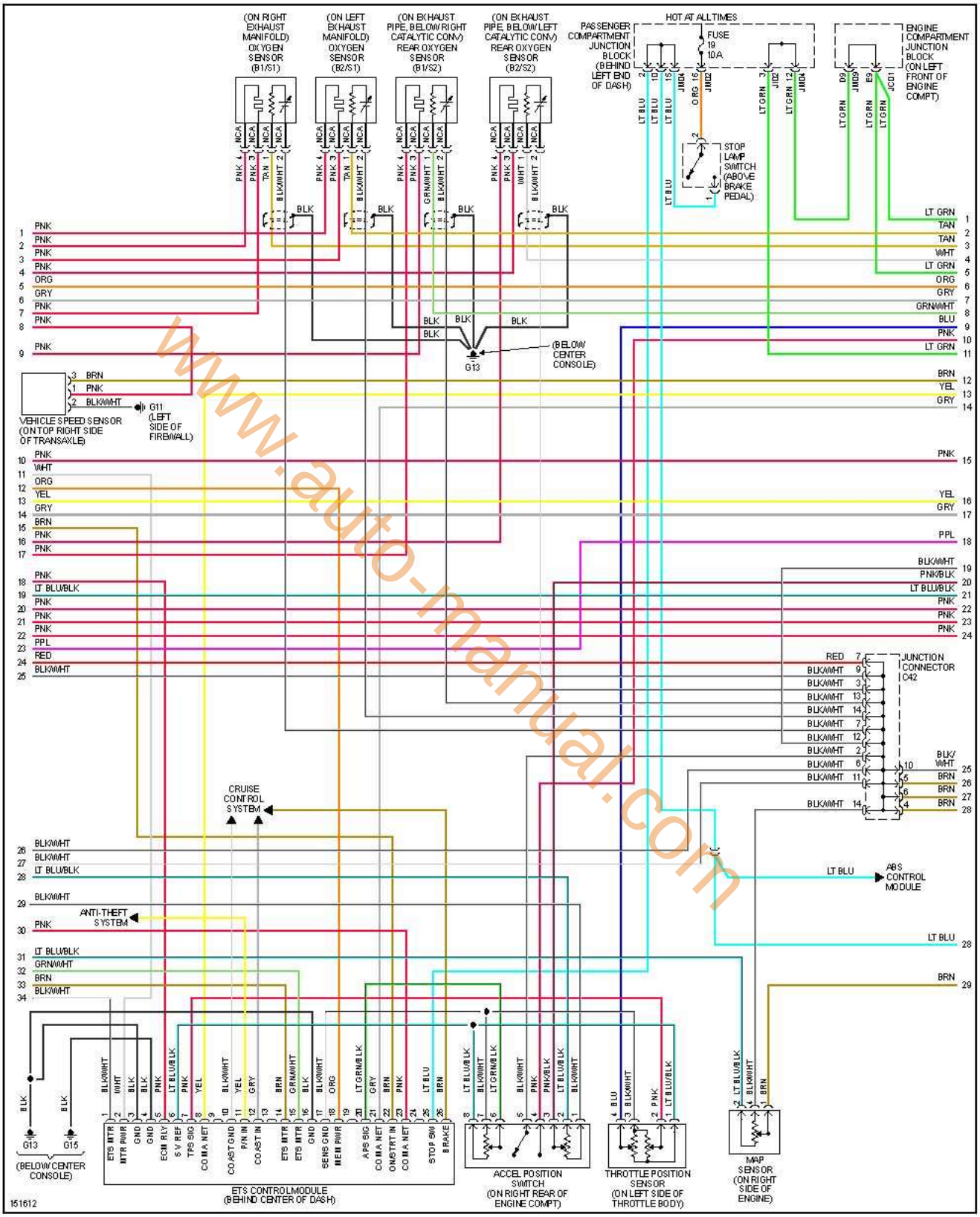

www.auto-manual.com

encendido electronico.com

4 de 4

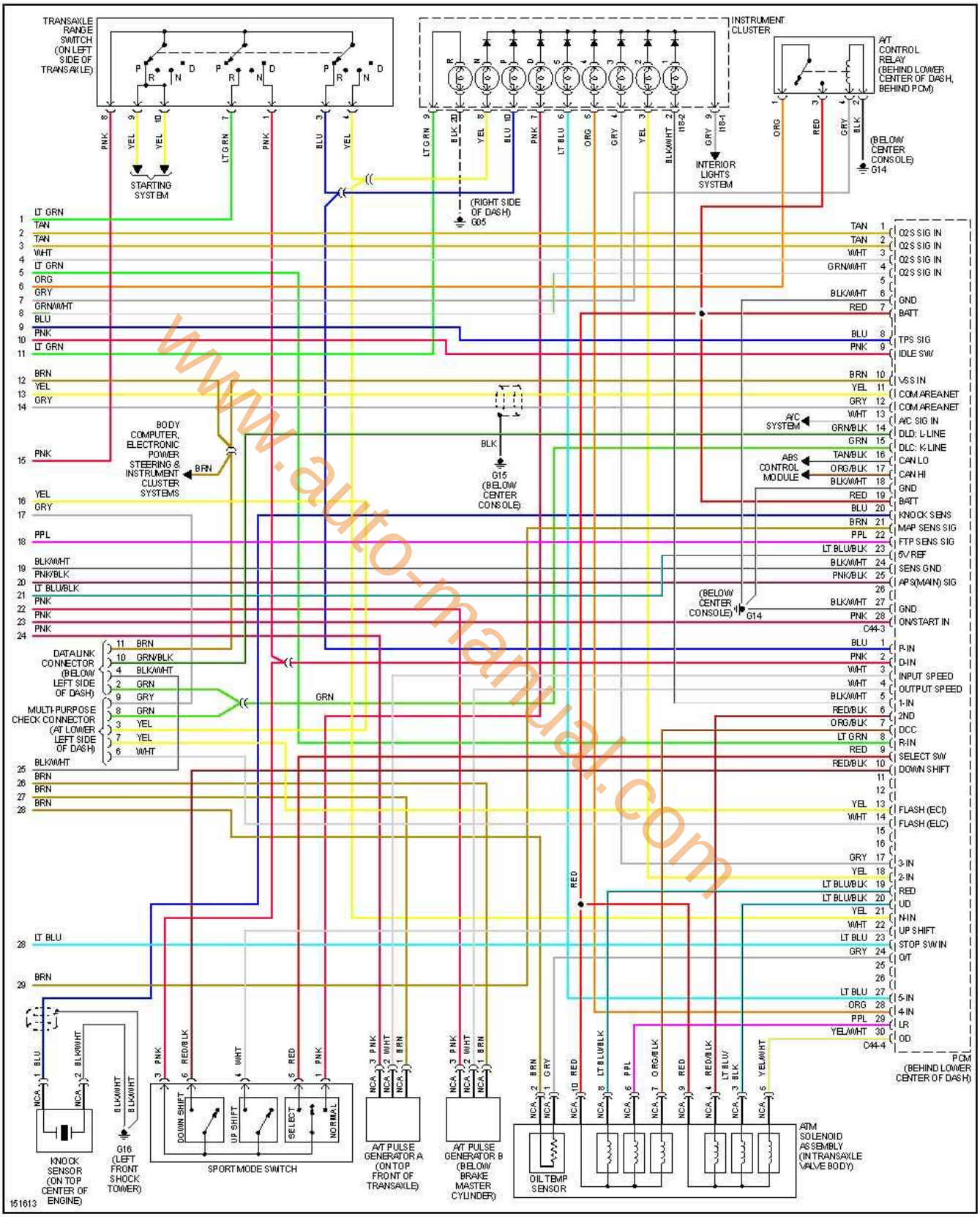

www.auto-manual.com

encendido electronico.com

XG350 3.5L, 2003 1 de 4

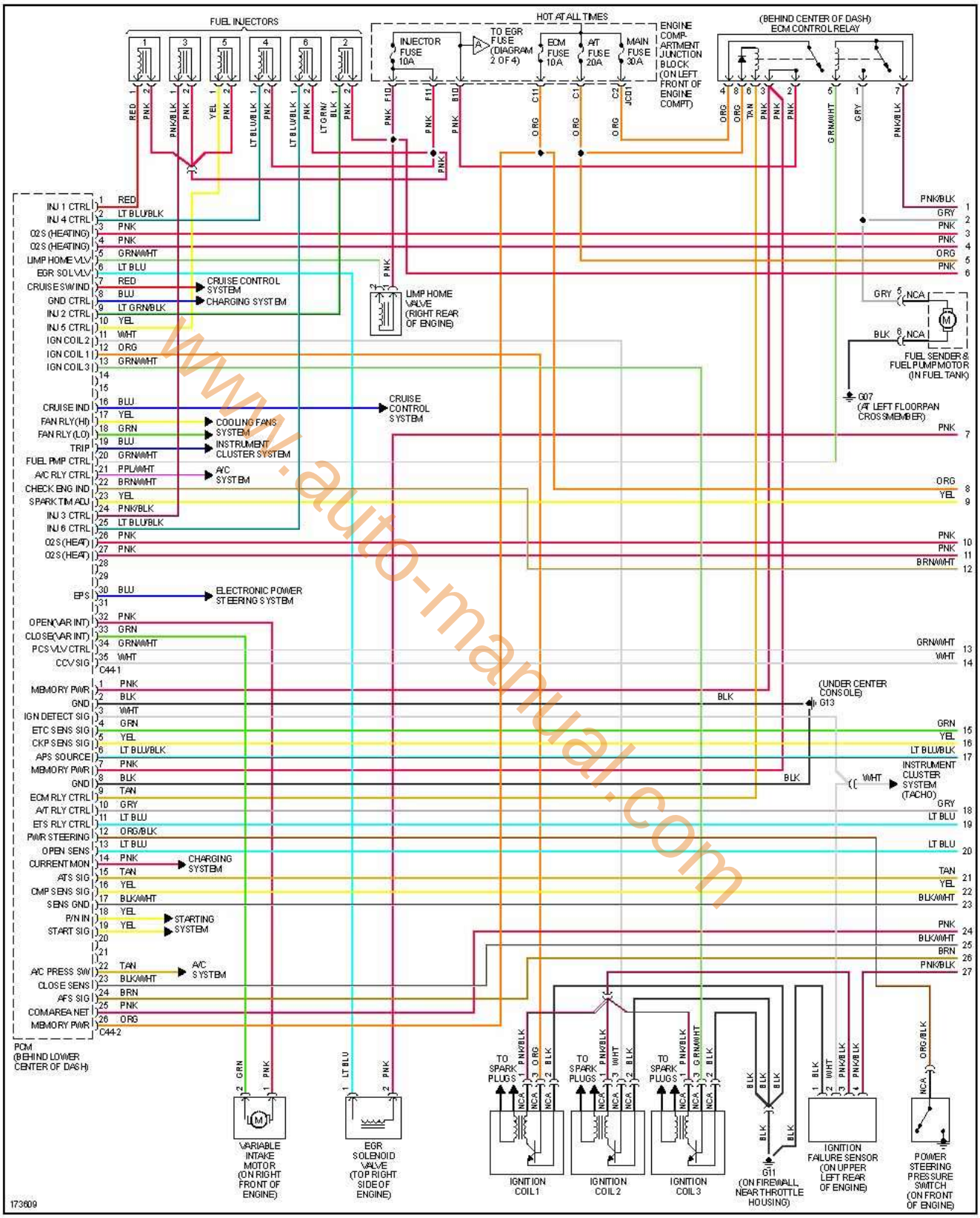

www.auto-manual.com

encendido electronico.com

2 de 4

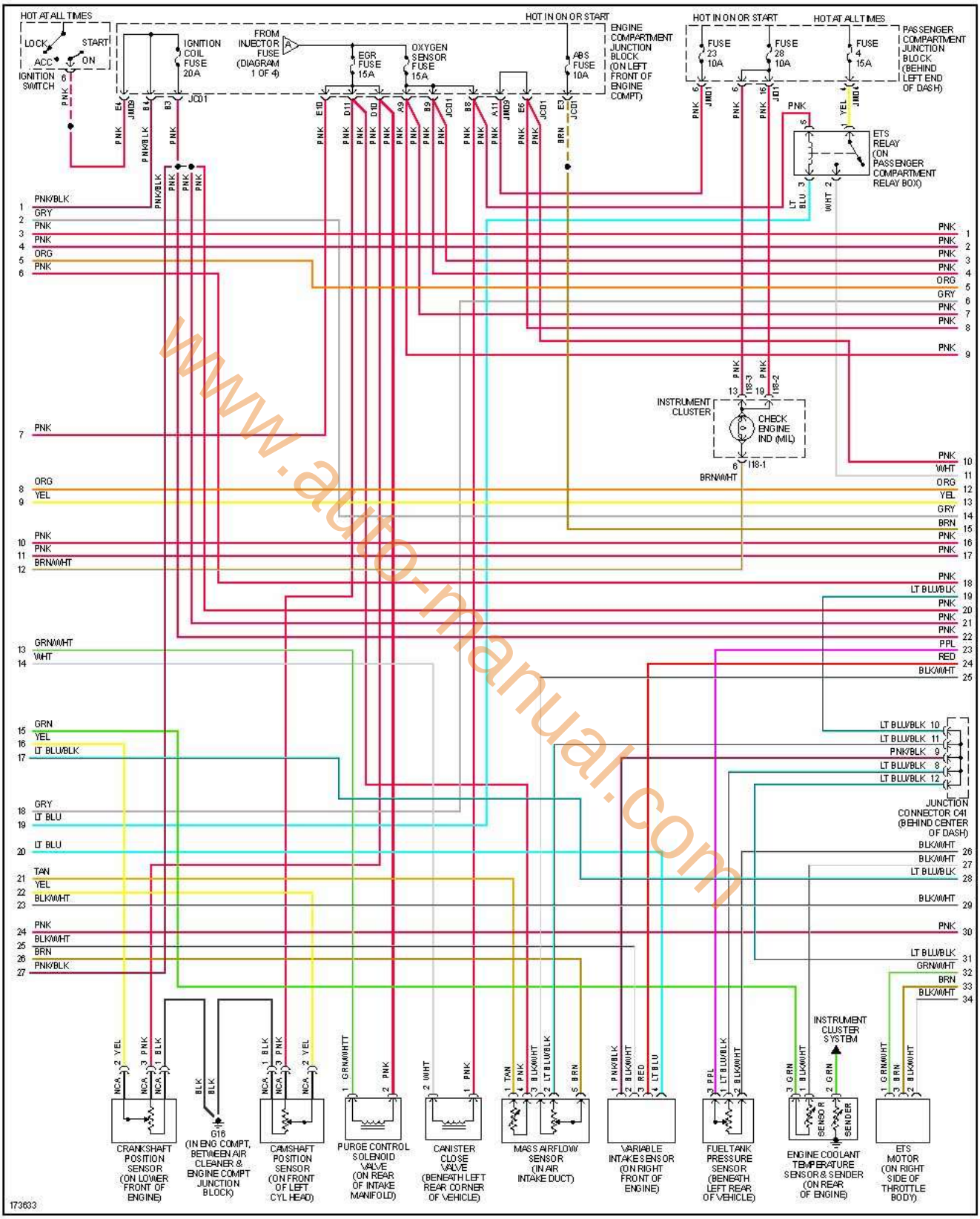

www.auto-manual.com

encendido electronico.com

3 de 4

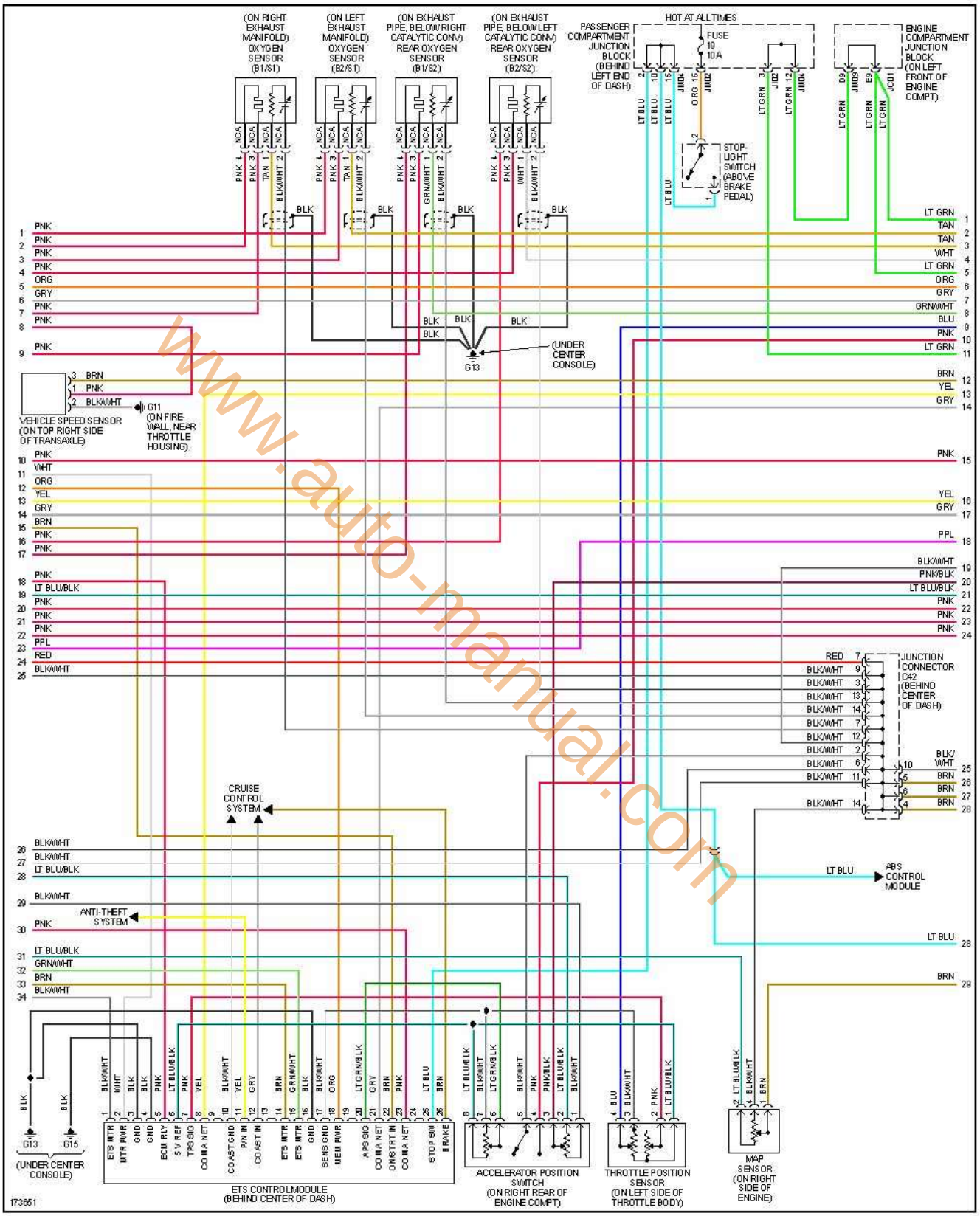

www.auto-manual.com

encendido electronico.com

4 de 4

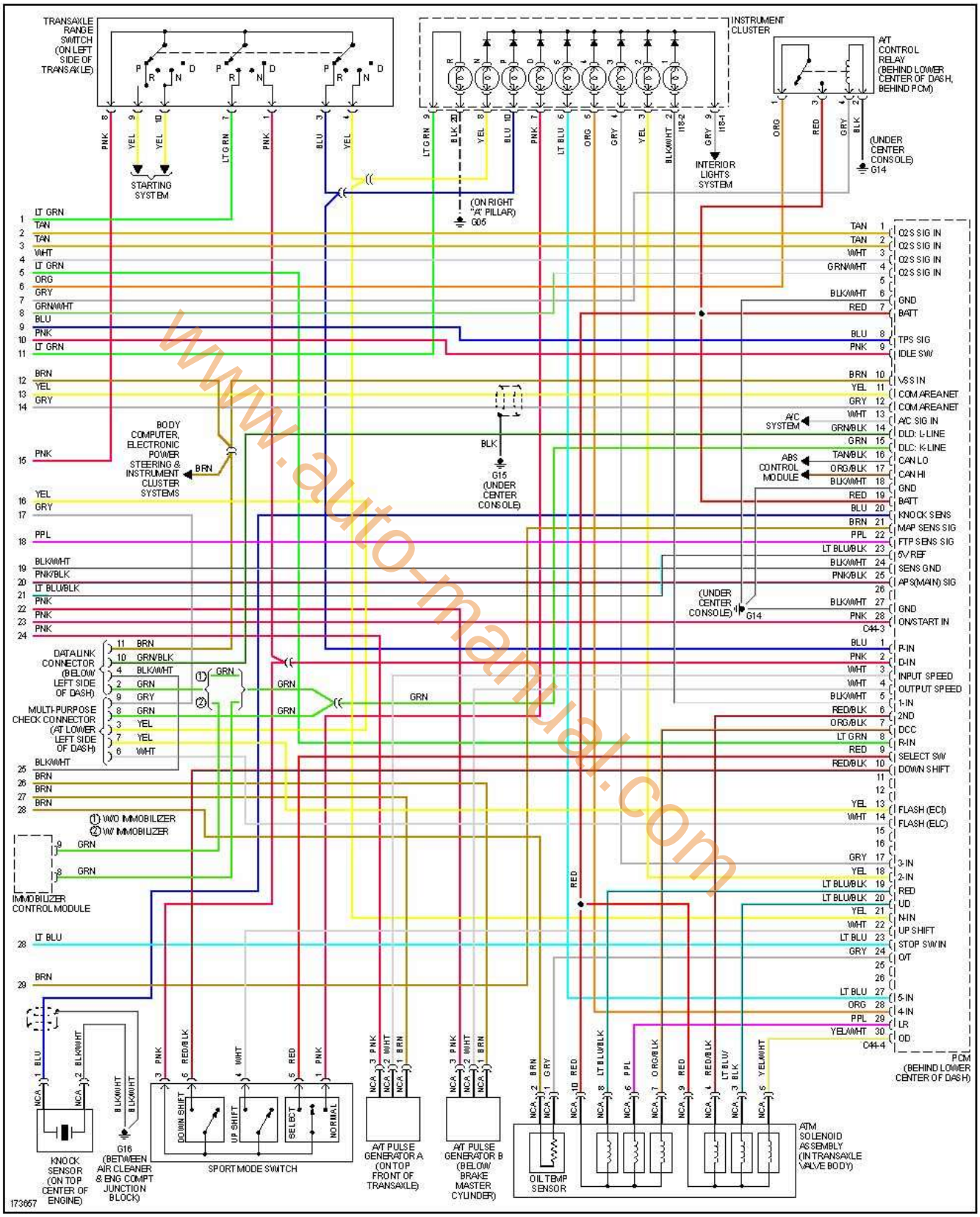

www.auto-manual.com

encendido electronico.com

XG350 3.5L, 2004 1 de 4

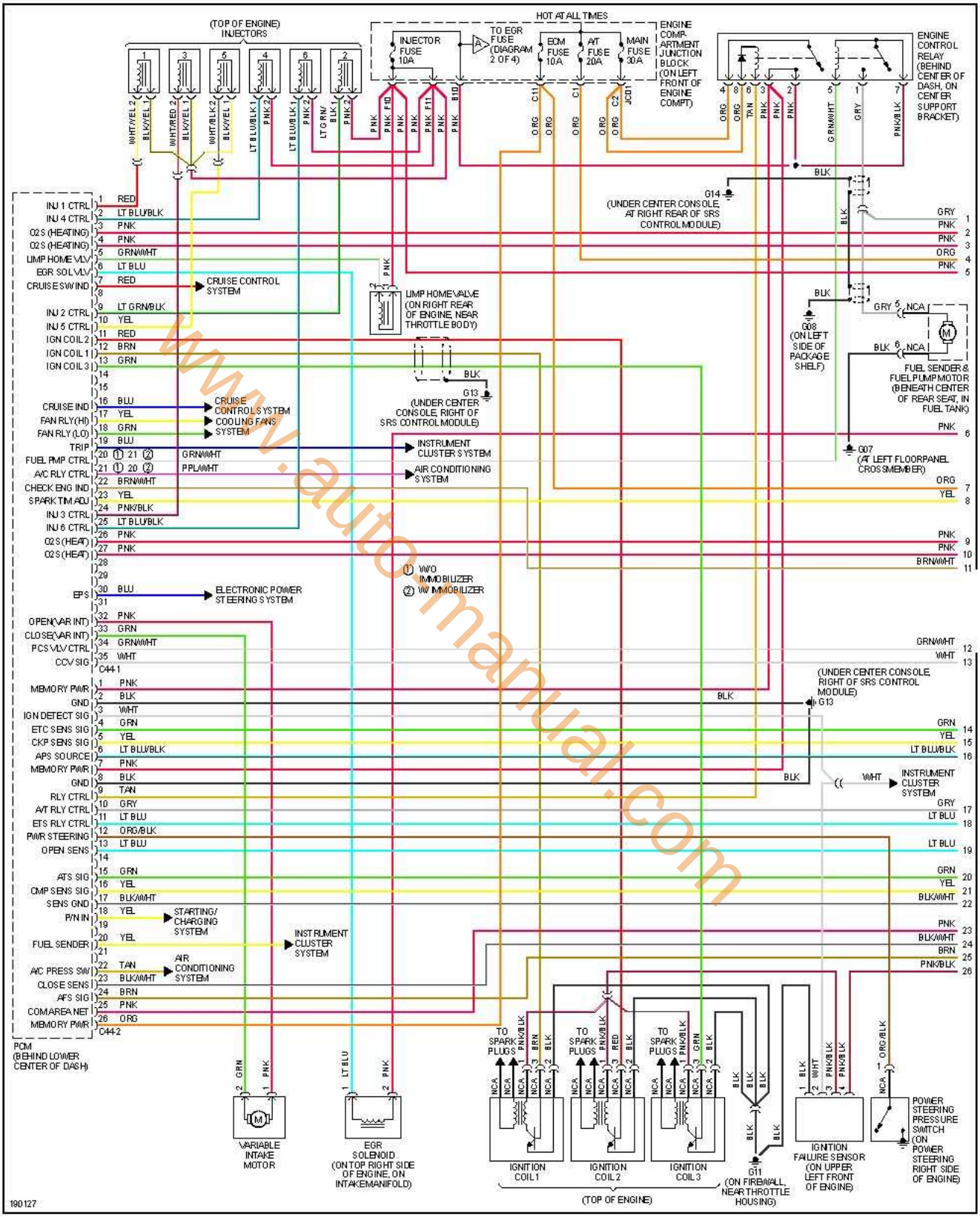

www.automanual.com

encendido electronico.com

2 de 4

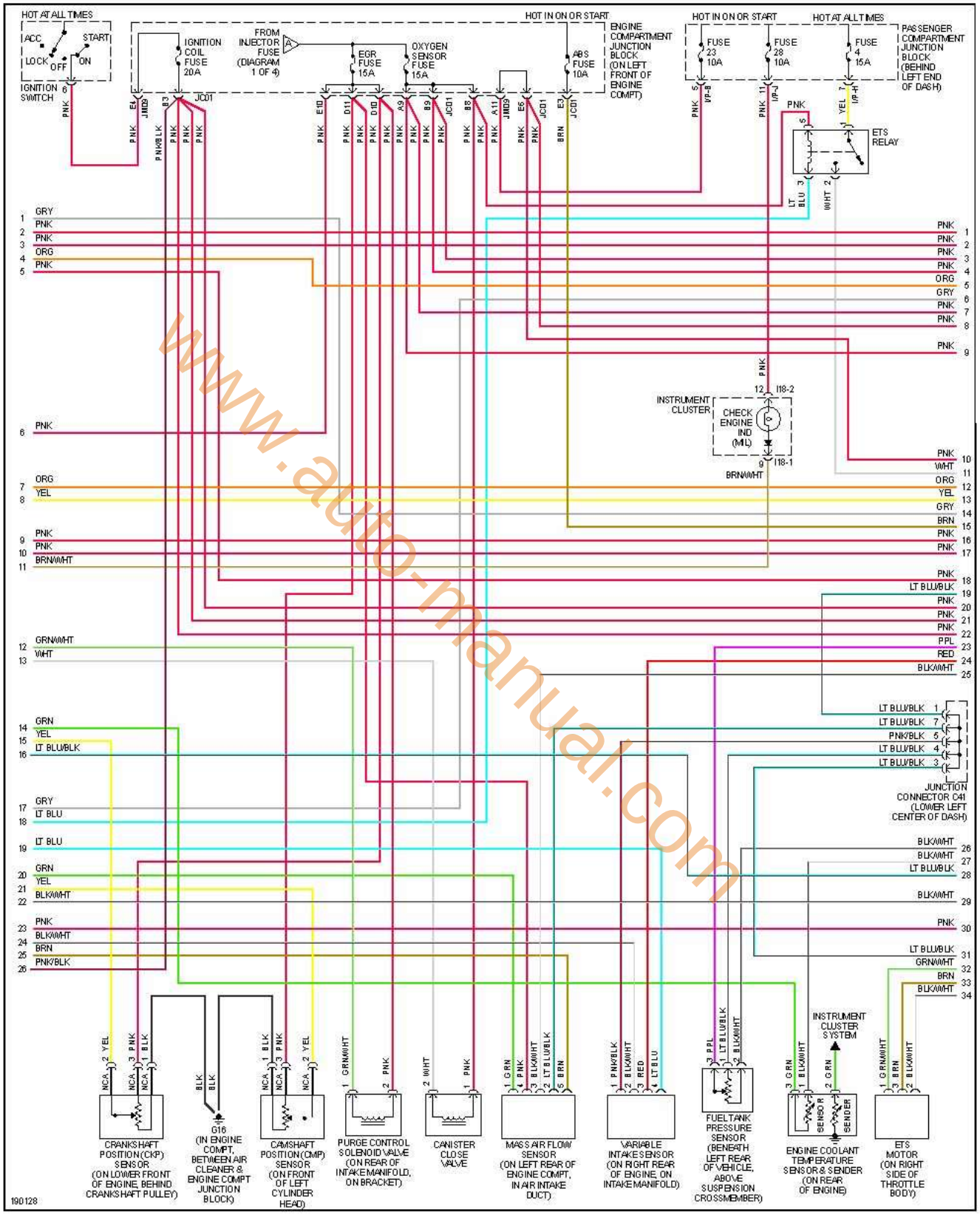

www.auto-manual.com

encendido electronico.com

3 de 4

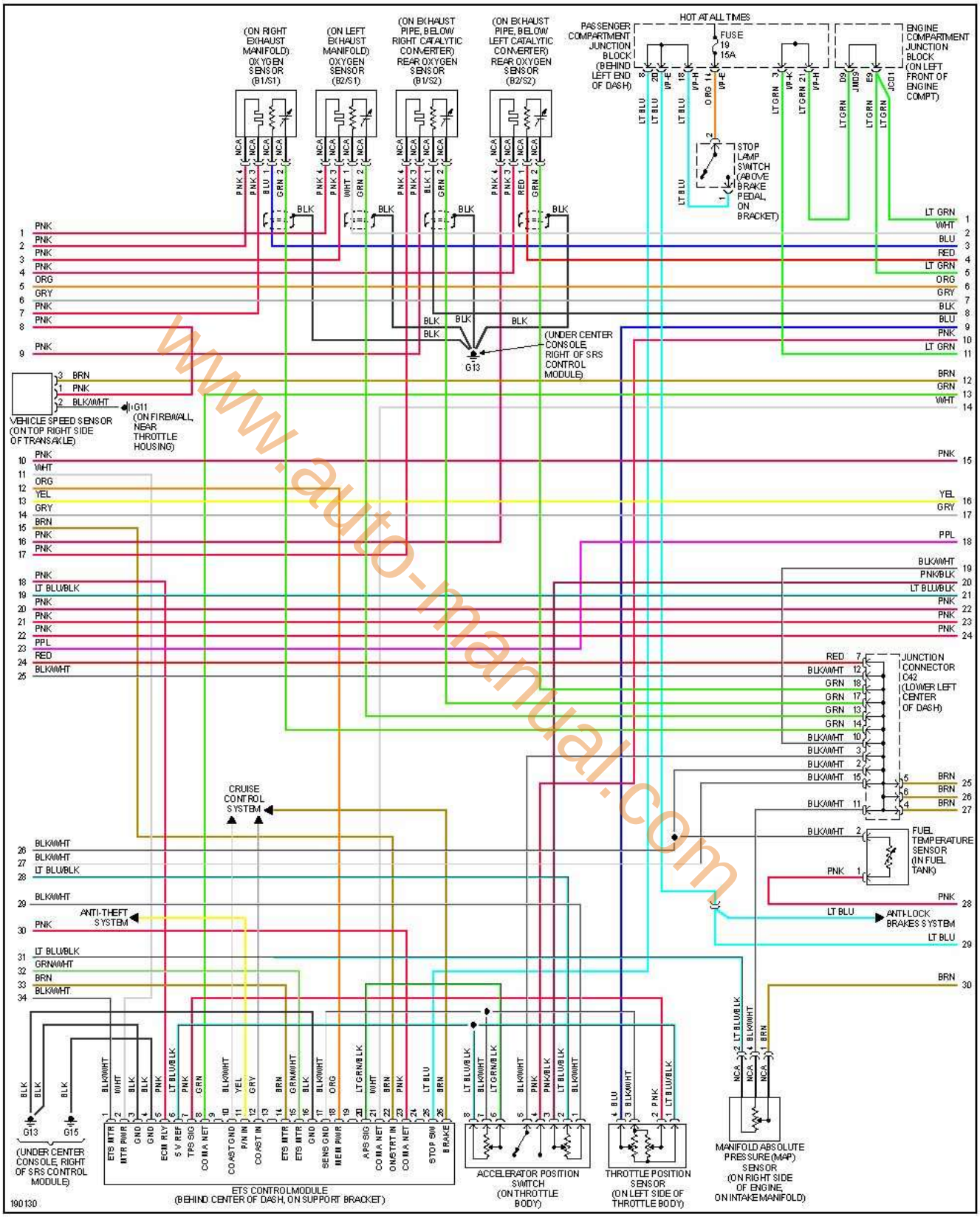

www.auto-manual.com

encendido electronico.com

4 de 4

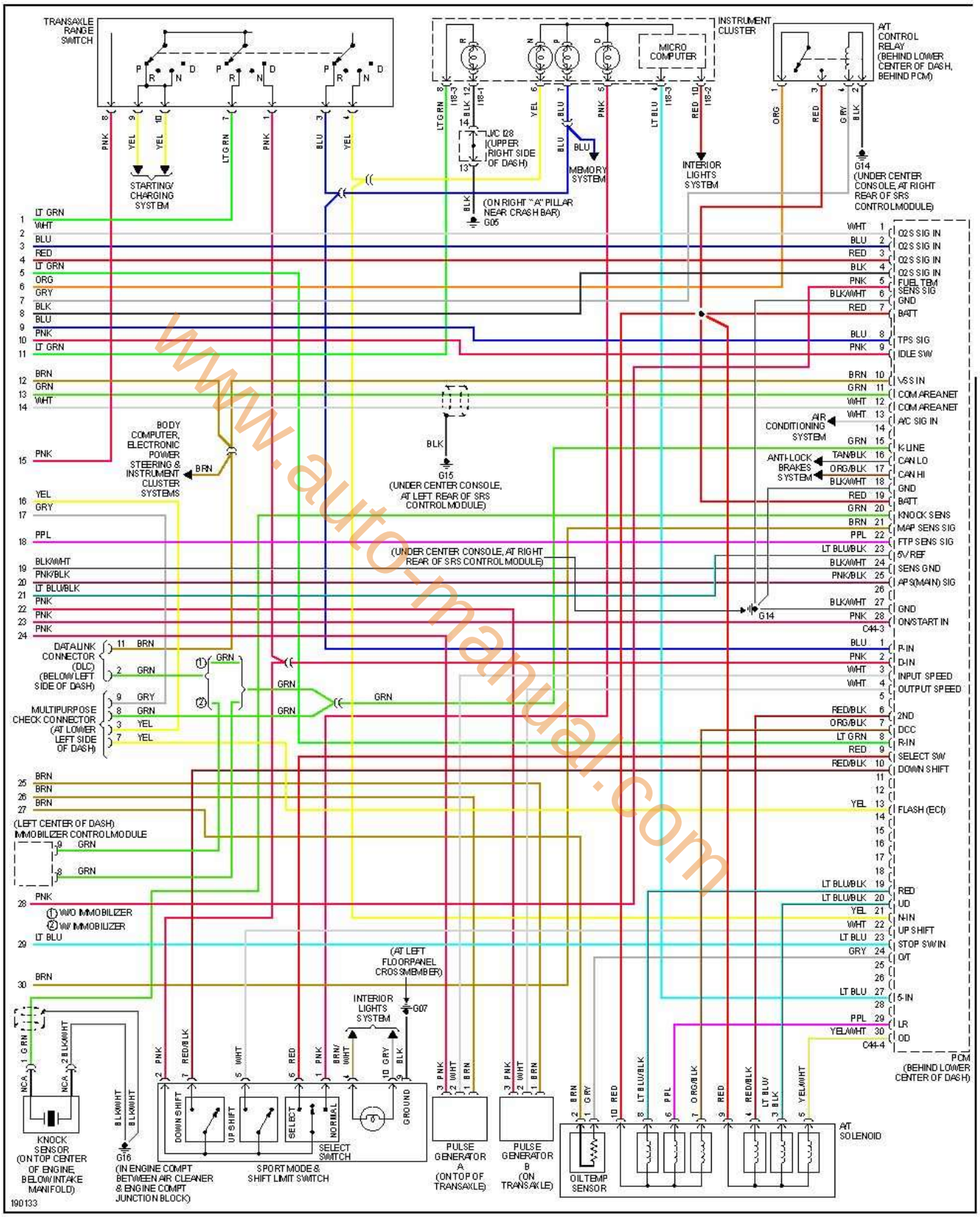

www.auto-manual.com

encendido electronico.com

XG350 3.5L, 2005 1 de 4

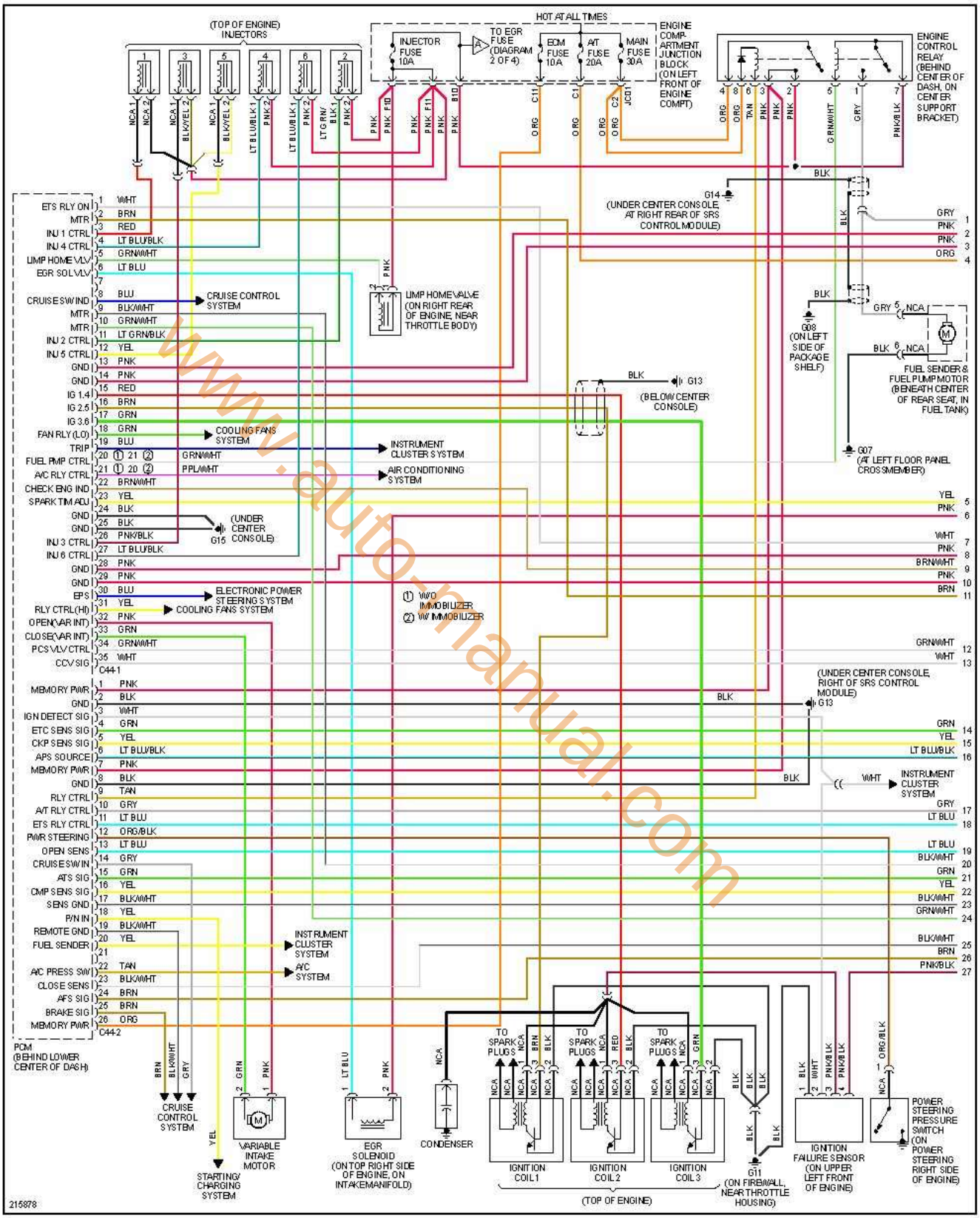

www.auto-manual.com

encendido electronico.com

2 de 4

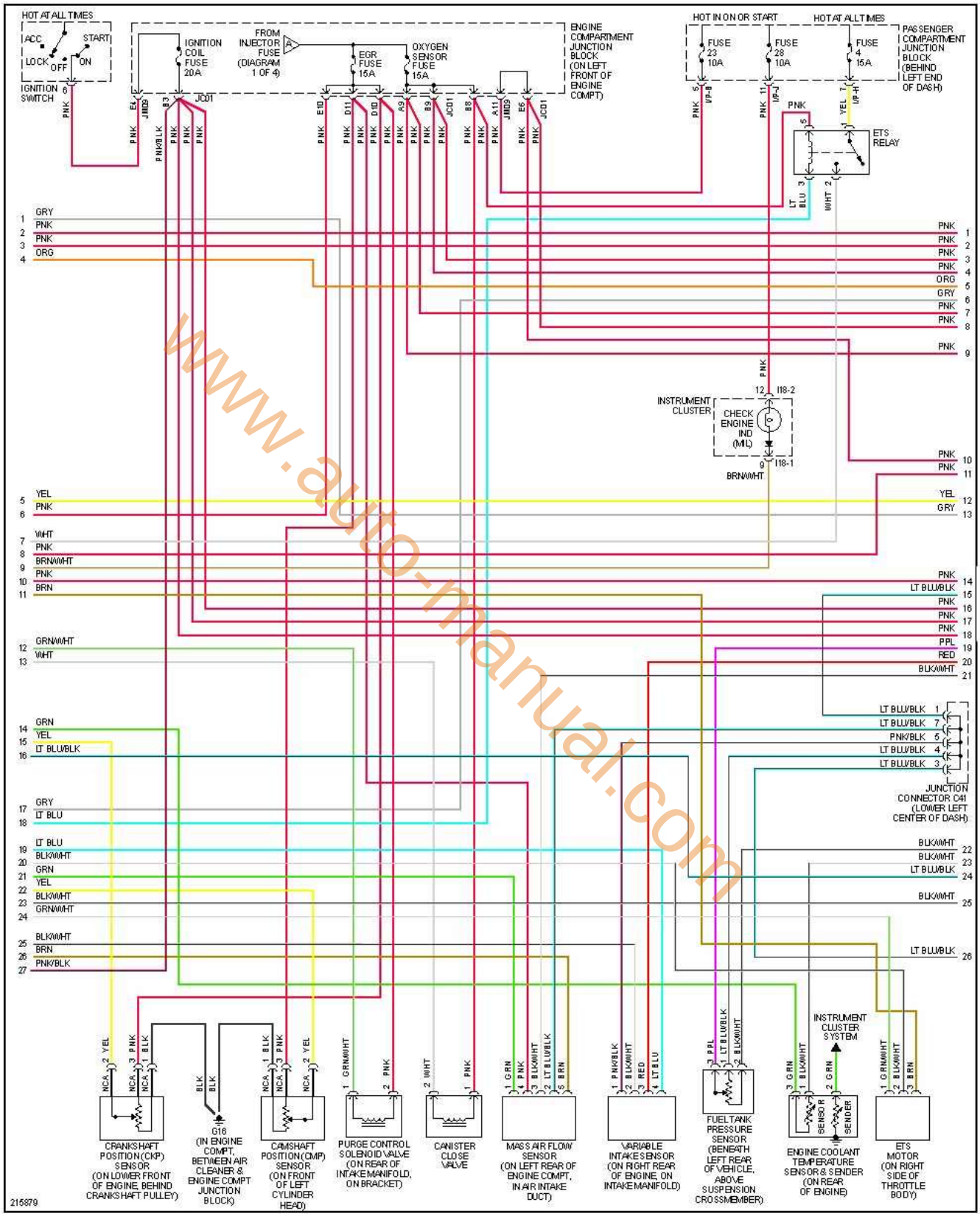

www.auto-manual.com

encendido electronico.com

3 de 4

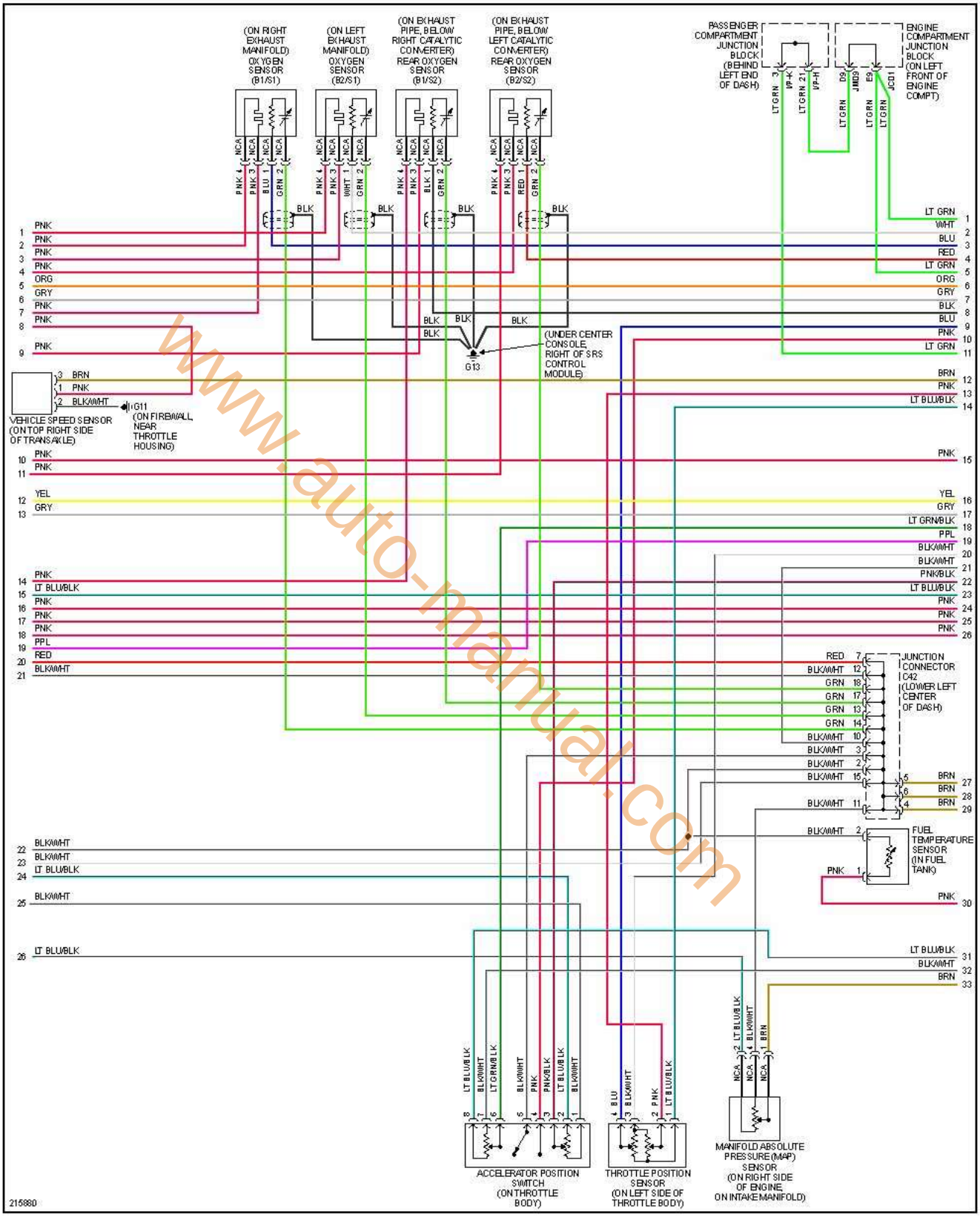

www.auto-manual.com

encendido electronico.com

4 de 4

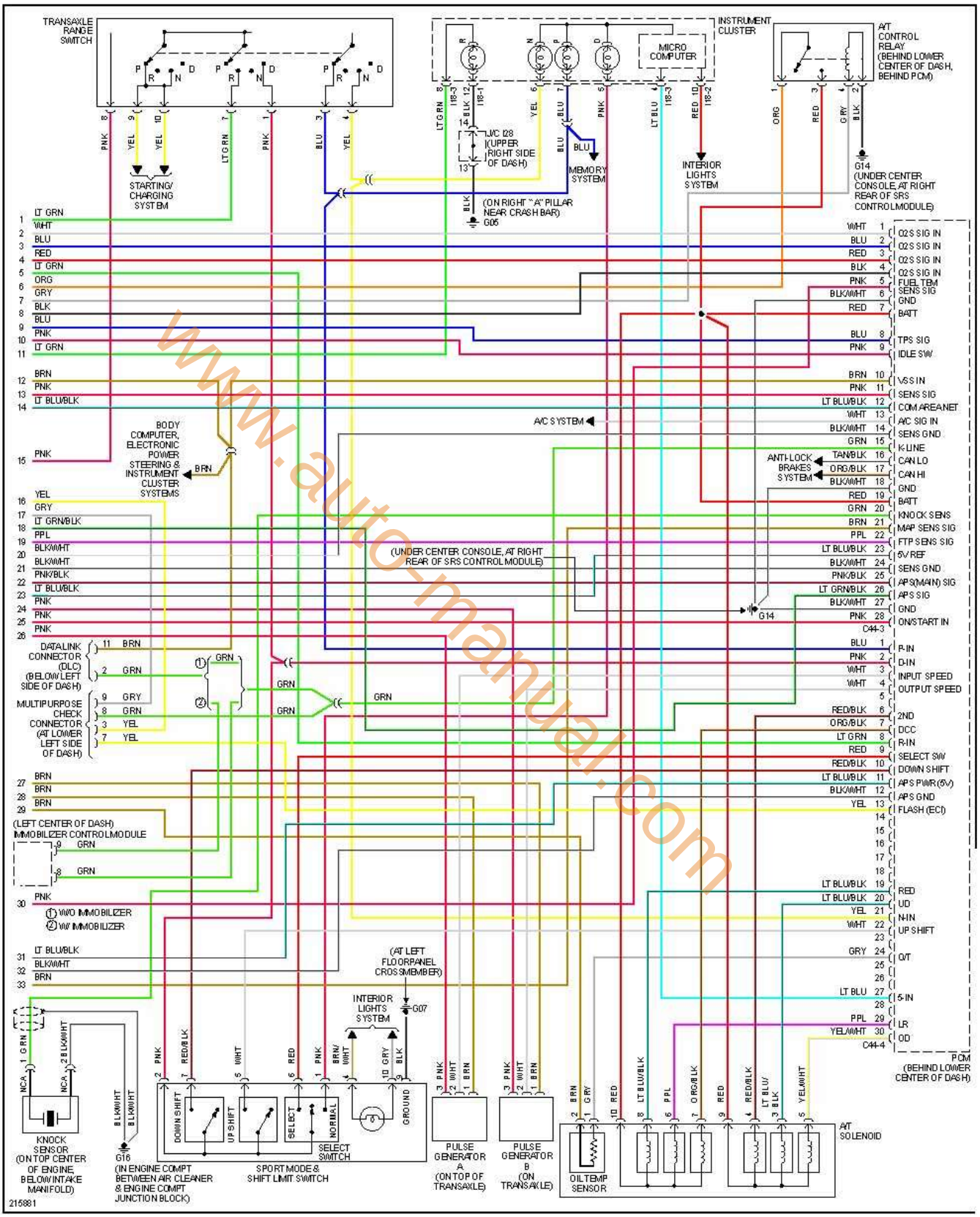

www.auto-manual.com

encendido electronico.com